

BILTEK-IX

9TH INTERNATIONAL BILTEK CONGRESS ON CURRENT DEVELOPMENTS IN SCIENCE, TECHNOLOGY AND SOCIAL SCIENCES

MAY 31 - JUNE 2, 2024 - HAKKARİ UNIVERSITY- TÜRKİYE

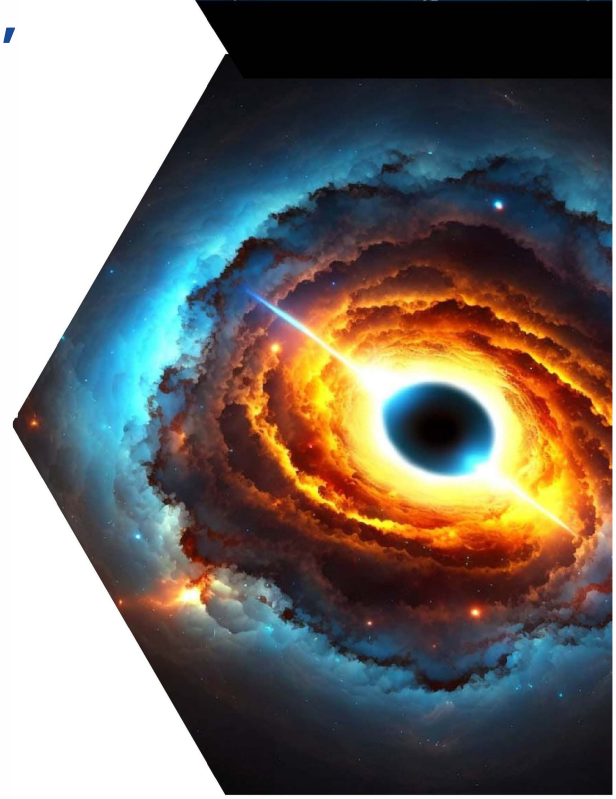

PROCEEDINGS BOOK

EDITOR:

- Assoc. Prof. Dr. Ayşegül AYYILDIZ

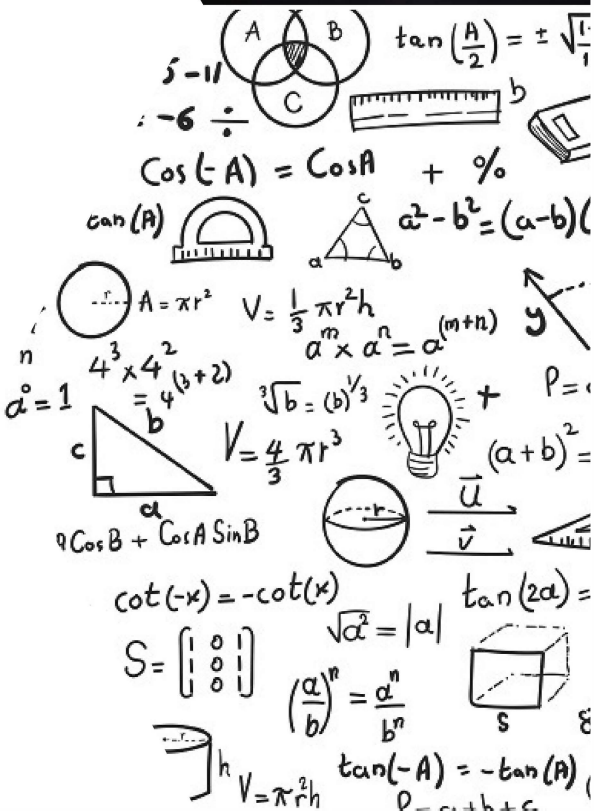

ISBN: 978-625-367-752-7

BILTEK-IX

9th INTERNATIONAL BILTEK CONGRESS ON CURRENT DEVELOPMENTS IN SCIENCE, TECHNOLOGY AND SOCIAL SCIENCES

May 31 - June 2, 2024 / Hakkari University- TÜRKİYE

PROCEEDINGS BOOK

EDITOR:

Assoc. Prof. Dr. Ayşegül AYYILDIZ

All rights of this book belong to IKSAD Publishing

House Authors are responsible both ethically and jurisdically

IKSAD Publications - 2024©

Issued: 01.07.2024

ISBN: 978-625-367-752-7

CONGRESS ID

***

CONGRESS TITLE

9th INTERNATIONAL BILTEK CONGRESS ON CURRENT DEVELOPMENTS IN SCIENCE, TECHNOLOGY AND SOCIAL SCIENCES

DATE AND PLACE

May 31 - June 2, 2024 / Hakkari University- TÜRKİYE

ORGANIZATION

Hakkari Governorship

Hakkari University

Economic Development and Social Research Institüte (IKSAD)

Herkari Science Art Literature Association

PARTICIPANTS COUNTRY (22 countries)

Turkiye, Azerbaijan, Nigeria, Malaysia, Indonesia, Morocco, Thailand, Romania, Saudi Arabia, Libya, Algeria, India, Egypt, Germany, Moldova, Uzbekistan, Iran, Ukraine, Spain, Portugal, Israel, Burkina Faso

Total Accepted Article: 246
Total Rejected Papers: 34
Accepted Article (Turkiye): 116
Accepted Article (Other Countries): 130

HONORARY PRESIDENTS

Ali ÇELİK - Governor of Hakkari

Prof. Dr. Ömer PAKİŞ - Rector of Hakkari University

CHAIRMAN OF THE ORGANIZING BOARD

Assoc. Prof. Dr. Ayşegül AYYILDIZ - Hakkari University

ORGANIZING BOARD

Prof. Dr. Cemal ULUTAŞ - Hakkari University

Assoc. Dr. Gülistan KAYA GÖK - Hakkari University Assoc.

Dr. Halil KAMIŞLI - Hakkari University

Dr. Lecturer Member Feyat KAYA - Hakkari University Dr.

Lecturer Member Cüneyt DİNÇER - Hakkari University Dr.

Lecturer Member Arzu UÇAR - Hakkari University

Abdurrahman Asil - Hakkari University

CONGRESS GENERAL COORDINATOR

Merve KIDIRYUZ

SCIENCE AND ADVISORY BOARD

Prof. Dr. Adnan DİKİCİOĞLU

Istanbul Technical University

Prof. Dr. Altan ÇAKIR

Istanbul Technical University

Prof. Dr. Nihat ŞİMŞEK

Gaziantep University

Prof. Dr. Abdulhamit SİNANOĞLU

Kahramanmaraş Sütçü İmam University

Prof. Dr. Cenk SAYIN

Marmara University

Prof. Dr. Hacı Mehmet ŞAHİN

Karabuk University

Prof. Dr. Hülya KALAYCIOĞLU

Karadeniz Technical University

Prof. Dr. Fevzi BEDİR

Gebze Technical University

Prof. Dr. İnan GÜLER

Gazi University

Prof. Dr. Ömer YILDIRIM

G.O.P. university

Prof. Dr. Sarash KONYRBAEVA

Kazakh State Girls Pedagogical University

Prof. Dr. Ufuk Fatih KÜÇÜKALİ

Istanbul Aydin University

Assoc. Dr. Ahmet İhsan KAYA

Gaziantep University

Assoc. Dr. Ayşegül AYYILDIZ

Hakkari University

Assoc. Dr. Cihat BOYRAZ

Marmara University

Assoc. Dr. Sabahattin Çam

Cukurova University

Assoc. Dr. Dinara FARDEEVA

Russian Academy of Sciences

Assoc. Dr. İlyas KARTAL

Marmara University

Dr. Lecturer Member Alpaslan AY

Binali Yıldırım University

Dr. C. VIJAI

Institute of Higher Education and Research, Department of Commerce

Dr. Afaq SADYGOVA

Azerbaijan State Pedagogical University

Dr. Lecturer Member Rovsen Mammadov

Bulent Ecevit University

Dr. ZHI Huang

Minzu University of China

Dr.Elena TINİKOVA

Russian Academy of Sciences

Dr. MA Yuzhong

Renmin University

Dr. Elvan CAFAROV

Nakhchivan University

Dr. Beşir SALIH

Al Jabal Al Gharbi University

Dr. Hab. Elżbieta PATKOWSK

Lublin University of Life Sciences

Dr. Kazi MD. Salim Newaz

University of Malaya

Dr. Mahabbat OSPANBAEVA

Taraz State Pedagogical University

Dr. Maha Hamdan ALANAZI

Riyadh King Abdulaziz Institute of Technology

PHOTO GALLERY






BİLTEK-T
HAKKARİ
HALK EĞİTİMİ MERKEZİ
AKŞAM SANAT OKULU
MÜDÜRLÜĞÜ


InFocus






BILTEK
CONFERENCE
May 31 - June 2, 2024 / Hakkari


BILTEK
CONFERENCE
31 - June 2, 2024 / Hakkari


BILTEK
CONFERENCE



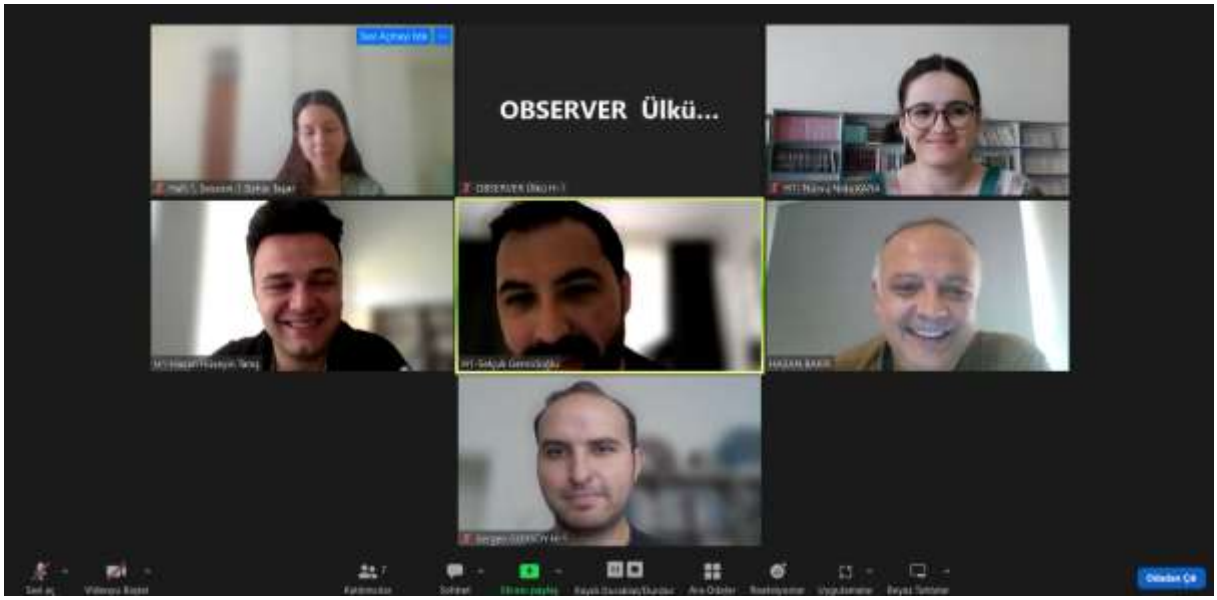
OBSERVER Ülkü...


OBSERVER Ülkü...
ILGAR-Alı imam...


Observer Hall-5
HAIOMA LAGRINI
khalida belahlo...
Wail EL MOUHRI
NADIF ILIASS
Efficient Removal of Fuchsin Basic Dye Using Cobalt-Aluminum Layered Double Hydroxides : Synthesis, Characterization and Adsorption study.
Authors: Wail El Mouhri [1,*], Ilias Nadif [1], Naoual Tajat [1], Widad El Hayaoui [1], Abderrahim Iflahcen [1], Jamal Talebi [1], Mohamed Badreddine [2], Idriss Bakas [1], Samir Qourzal [1], Ali Assabbane [1], Malika Tamimi [1]
[1] Laboratory of Applied Physical Chemistry, Faculty of Sciences, University of IBN ZOHR, BP 8106, 80060, Dakhla, Agadir, Morocco
[2] Centre régional des métiers d'éducation et de formation, 40000, Marrakech, Maroc
UNIVERSITÉ IBN ZOHR


Observer Hall-5
HAKIMA LAGRINI
khalida belahlo...
NADIF ILIASS
Wail EL MOUHRI
lynda ferfeche
UNIVERSITÉ IBN ZOHR
SYNTHESIS AND CHARACTERIZATION OF NOVEL HIERARCHICALLY POROUS LDH@ZIF8 FOR EFFICIENT ADSORPTION OF PHARMACEUTICALS POLLUANTS
BILTEK-IX 9th INTERNATIONAL BILTEK CONGRESS ON CURRENT DEVELOPMENTS IN SCIENCE, TECHNOLOGY AND SOCIAL SCIENCES May 31 - June 2, 2024 Hakkari University-TURKIYE
PRESENTED BY
NADIF ILIASS
ADVISOR
Pr. TAMIMI Malika


H3-MELEK DÜLGEROĞLU konuşuyor...
Observer Hall 3
Ses aç
Videoyu Başlat
Katılımcılar
Sohbet
Ekranı paylaş
Reaksiyonlar
Uygulamalar
Beyaz Tahtalar
Daha fazla
Odadan Çık


Observer Hall 3
Ses aç
Videoyu Başlat
Katılımcılar
Sohbet
Ekranı paylaş
Reaksiyonlar
Uygulamalar
Beyaz Tahtalar
Daha fazla
Odadan Çık

BILTEK-IX

9th INTERNATIONAL BILTEK CONGRESS ON CURRENT DEVELOPMENTS IN SCIENCE, TECHNOLOGY AND SOCIAL SCIENCES

May 31 - June 2, 2024

Hakkari University- TÜRKİYE

CONGRESS PROGRAM

Meeting ID: 817 8743 0020
Passcode: 954460

Join Zoom Meeting
https://us02web.zoom.us/j/81787430020?pwd=TFFNMitaMzk2Q29nelZyRnNtbjVvQT09

PARTICIPATING COUNTRIES (22):

Türkiye, Azerbaijan, Nigeria, Malaysia, Indonesia, Morocco, Thailand, Romania, Saudi Arabia, Libya, Algeria, India, Egypt, Germany, Moldova, Uzbekistan, Iran, Ukraine, Spain, Portugal, Israel, Burkina Faso

ÖNEMLİ, DİKKATLE OKUYUNUZ LÜTFEN / IMPORTANT, PLEASE READ CAREFULLY

Önemli, Dikkatle Okuyunuz Lütfen

- Kongremizde Yazım Kurallarına uygun gönderilmiş ve bilim kurulundan geçen bildiriler için online (video konferans sistemi üzerinden) sunum imkanı sağlanmıştır.
- Online sunum yapabilmek için **https://zoom.us/join** sitesi üzerinden giriş yaparak "Meeting ID or Personal Link Name" yerine ID numarasını girerek oturuma katılabilirsiniz.
- Zoom uygulaması ücretsizdir ve hesap oluşturmaya gerek yoktur.
- Zoom uygulaması kaydolmadan kullanılabilir.
- Uygulama tablet, telefon ve PC'lerde çalışıyor.
- Her oturumdaki sunucular, sunum saatinden 15 dk öncesinde oturuma bağlanmış olmaları gerekmektedir.
- Tüm kongre katılımcıları canlı bağlanarak tüm oturumları dinleyebilir.
- Moderatör – oturumdaki sunum ve bilimsel tartışma (soru-cevap) kısmından sorumludur.

Dikkat Edilmesi Gerekenler- TEKNİK BİLGİLER

- Bilgisayarınızda mikrofon olduğuna ve çalıştığına emin olun.
- Zoom'da ekran paylaşma özelliğine kullanabilmelisiniz.
- Kabul edilen bildiri sahiplerinin mail adreslerine Zoom uygulamasında oluşturduğumuz oturuma ait ID numarası gönderilecektir.
- **Katılım belgeleri kongre sonunda tarafınıza pdf olarak gönderilecektir**
- Kongre programında yer ve saat değişikliği gibi talepler dikkate alınmayacaktır

IMPORTANT, PLEASE READ CAREFULLY

- To be able to attend a meeting online, login via **https://zoom.us/join** site, enter ID "Meeting ID or Personal Link Name" and solidify the session.
- The Zoom application is free and no need to create an account.
- The Zoom application can be used without registration.
- The application works on tablets, phones and PCs.
- The participant must be connected to the session 15 minutes before the presentation time.
- All congress participants can connect live and listen to all sessions.
- Moderator is responsible for the presentation and scientific discussion (question-answer) section of the session.

Points to Take into Consideration - TECHNICAL INFORMATION

- Make sure your computer has a microphone and is working.
- You should be able to use screen sharing feature in Zoom.
- **Attendance certificates will be sent to you as pdf at the end of the congress.**
- Requests such as change of place and time will not be taken into consideration in the congress program.

Before you login to Zoom please indicate your name_surname and HALL number,

exp. Hall-1, Merve KIDIRYUZ

-Opening Ceremony-

"Hakkari Public Education Center Conference Hall"

"Hakkari Halk Eğitim Merkezi Konferans Salonu"

Date: 31.05.2024

Ankara Time: 10:30-11:00

Assoc. Prof. Dr. Ayşegül AYYILDIZ
Chairman of the Organizing Board- Hakkari University

Samira KHADHRAOUI ONTUNÇ
İKSAD - Foreign Relations Department Head

Prof. Dr. Ömer PAKİŞ
Rector of Hakkari University

Ali ÇELİK
Governor of Hakkari

***

-Invited Speakers-

“Hakkari Public Education Center Conference Hall”

“Hakkari Halk Eğitim Merkezi Konferans Salonu”

Assoc. Prof. Dr. Burak KARABEY

“Matematik Eğitiminde Güncel Sorunlar ve Çözüm Önerileri Paneli”

Date: 31.05.2024 / 11:00-11:45

Assoc. Prof. Dr. Muhammet KARAMAN

‘’Bileşikten İlaç Adayına: Klinik Öncesi Araştırmalarda İlaç Adaylarının Keşif Yolculuğu’’

Date: 31.05.2024 / 15:00-15:45

Dr. Umut YILDIZ

“Derin Uzayda Bilim Konferansı”

Date: 01.06.2024 / 11:00-11:45

Assoc. Prof. Dr. Uğur AZİZOĞLU

“Sürdürülebilir Tarımın Gizli Kahramanları; Bitki Büyümesini Teşvik Edici Rizobakteriler ve Biyoteknolojik Gelişmeler’’

Date: 01.06.2024 / 14:00-14:45

Prof. Dr. Altan ÇAKIR

“Verinin Önemi, Dijitalleşeme ve Yapay Zeka Paneli”

Date: 01.06.2024 / 15:00-15:45

31.05.2024 / Session-1
Hakkari Halk Eğitim Merkezi Konferans Salonu

Ankara Time
13^{00} : 14^{00}

HEAD OF SESSION: **

AUTHOR(S)	ORGANISATION	TOPIC TITLE
Assoc. Prof. Dr. Zöhre KAYA Kübra KALE Ferdi YAĞAN	*Yüzüncü Yil University (Türkiye)* *Necmettin Erbakan University (Türkiye)* *Yüzüncü Yil University (Türkiye)*	THE EFFECT OF CHILDHOOD EMOTIONAL ABUSE ON CODEPENDENCY: EXAMINATION IN TERMS OF GENDER AND MARITAL STATUS VARIABLES
Assoc. Prof. Dr. Zöhre KAYA Sevgi ASLANGİRİ Ferdi YAĞAN	*Yüzüncü Yil University (Türkiye)*	THE EFFECT OF FOOD ADDICTION ON LONELINESS: AN EXAMINATION IN TERMS OF GENDER AND AGE VARIABLES
Lect. Fırat KESKIN Lect. Abdullah YOLDAŞ Assist. Prof. Dr. Tahir YAŞAR Lect. Zeki KANDAŞOĞLU Lect. Murat GÖZÜBÜYÜK Lect. Elif Beyza TÜRKMENOĞLU Lect. Buse GÜL	*Hakkari University (Türkiye)*	INVESTIGATING THE PRE-SERVICE TEACHER'S LEVELS OF ARTIFICIAL INTELLIGENCE LITERACY
Assist. Prof. Dr. Tahir YAŞAR Lect. Zeki KANDAŞOĞLU Lect. Murat GÖZÜBÜYÜK Lect. Fırat KESKİN Lect. Abdullah YOLDAŞ Lect. Elif Beyza TÜRKMENOĞLU Lect. Buse GÜL	*Hakkari University (Türkiye)*	EXPLORING THE POTENTIAL OF LITERATURE IN LANGUAGE EDUCATION: A COMPREHENSIVE APPROACH
Lect. Buse GUL Lect. Elif Beyza TÜRKMENOĞLU Assist. Prof. Dr. Tahir YAŞAR Lect. Fırat KESKİN Lect. Abdullah YOLDAŞ Lect. Zeki KANDAŞOĞLU Lect. Murat GÖZÜBÜYÜK	*Hakkari University (Türkiye)*	INVESTIGATING THE ATTITUDES OF PRE-SERVICE ENGLISH LANGUAGE TEACHING STUDENTS TOWARD THE USE OF ARTIFICIAL INTELLIGENCE
Oğuzhan CEBECİ	*Ministry of Education (Türkiye)*	INVESTIGATION OF 2 CONSUMER STARTUP APPLICATIONS WITHIN THE SCOPE OF TECHNOLOGICAL INNOVATION, PROCESS INNOVATION, SERVICE INNOVATION AND INCREMENTAL INNOVATION IN TERMS OF SHARING ECONOMY AND DIGITAL SECURITY

31.05.2024 / Session-2
Hakkari Halk Eğitim Merkezi Konferans Salonu

Ankara Time
14^{00} : 15^{00}

HEAD OF SESSION: **

AUTHOR(S)	ORGANISATION	TOPIC TITLE
Assoc. Prof. Dr. Davut EŞİT	*Van Yüzüncü Yıl University (Türkiye)*	AL-ḤİYAL THAT ARE AL-ḤARĀM ACCORDING TO ABŪ ḤATĪM AL-QAZWĪNĪ
Assist. Prof. Dr. Münir ECER	*Van Yüzüncü Yıl University (Türkiye)*	THE ROLE OF ISLAMIST MAGAZINES IN THE RE-OPENING PROCESS OF IMAM- HATIP SCHOOLS: THE EXAMPLE OF AHL AL-SUNNAH MAGAZINE
Assoc. Prof. Dr. Ayşe ERTUŞ	*Hakkari University (Türkiye)*	SOME CONSIDERATIONS ON AHMET ARIF'S POEM "SUSKUN"
Dr. Serkan ÇİFTCİ	*Ministry of Education (Türkiye)*	PRESCHOOL SPECIAL EDUCATION CURRICULUM EVALUATION OF RECEPTIVE AND EXPRESSIVE LANGUAGE DEVELOPMENT AREAS IN THE CONTEXT OF THE REVISED BLOOM TAXONOMY
Mehmet Selim ERTUŞ	*Hakkâri University (Türkiye)*	THE EFFECT OF FORCED MIGRATION ON THE TRANSITION OF TRADITIONAL SOCIETY STRUCTURE TO MODERN SOCIETY STRUCTURE: THE CASE OF HAKKARI
Assoc. Prof. Dr. Ahmet EDİ Sevda ERTUŞ	*Ağrı İbrahim Çeçen University (Türkiye)* *Independent Researcher (Türkiye)*	AN EXAMPLE OF TRADITIONAL SPORTS AS AGE AS THE REPUBLIC UZUNDERE KARAKUCAK WRESTLING

31.05.2024 / Session-3
Hakkari Halk Eğitim Merkezi Konferans Salonu

Ankara Time
16^{00} : 17^{00}

HEAD OF SESSION: **

AUTHOR(S)	ORGANISATION	TOPIC TITLE
Lect. Rıdvan BAYRAM Assoc. Prof. Dr. Sibel ERDOĞAN	*Hakkâri University (Türkiye)* *Van Yüzüncü Yıl University (Türkiye)*	NUTRIENT CONTENT AND IN VITRO DIGESTIBILITY OF GIANT KING GRASS (MARALFALFA- Pennisetum hybridum) GROWN IN VAN CONDITIONS
Lect. Gürkan DEMİRÖZ Atilla KURMUŞ Haluk Can ÇAPA	*Muğla Sıtkı Koçman University (Türkiye)* *Forest Management (Türkiye)* *Forest Management (Türkiye)*	A RESEARCH ON SOME MORPHOLOGICAL CHARACTERISTICS OF STONE PINE (Pinus pinea L.) IN MILAS (MUĞLA) REGION
Forest Eng. Haluk Can ÇAPA Assoc. Prof. Dr. İsmail DUTKUNER	*Forest Management (Türkiye)* *Isparta University of Applied Sciences (Türkiye)*	A STUDY OF ETHNOBOTANY IN POS (ADANA) REGION
Dr. Abdulkadir SAĞLAM	*Ministry of Education (Türkiye)*	CLASSROOM TEACHERS' OPINIONS ON THE TEACHER INFORMATION NETWORK (ITA)
Halil İbrahim YILMAZ Assoc. Prof. Dr. Zekihan HAZAR	*Ağrı İbrahim Çeçen University (Türkiye)*	INVESTIGATION OF THE RELATIONSHIP BETWEEN DIGITAL GAME ADDICTION AND NUTRITION AND EXERCISE BEHAVIORS OF SECONDARY SCHOOL STUDENTS (THE CASE OF AĞRI PROVINCE)

01.06.2024
Hall-1, Session-1

Ankara Time
10:00 : 12:00

ID: 817 8743 0020
Password: 954460

HEAD OF SESSION: Assist. Prof. Dr. Selçuk GEMİCİOĞLU

AUTHOR(S)	ORGANISATION	TOPIC TITLE
Lect. Dr. Sergen GÜRSOY	*Alanya Alaaddin Keykubat University (Türkiye)*	THE EFFECT OF TECHNOLOGICAL COMPETENCE ON CAREER PLANNING IN THE CURRENT LABOR MARKET
Assist. Prof. Dr. Hasan BAKIR	*Anadolu University (Türkiye)*	PROBLEMS FACED BY SMES IN TURKEY AND SOLUTION SUGGESTIONS BASED ON THE EXAMPLE OF ESKISEHIR
Assist. Prof. Dr. Hasan BAKIR	*Anadolu University (Türkiye)*	TESTING THE RENTS OF APARTMENTS WITH THE HEDONIC PRICING MODEL IN ESKİŞEHİR SCALE
Assist. Prof. Dr. Selçuk GEMİCİOĞLU	*Van Yüzüncü Yıl University (Türkiye)*	AN INVESTIGATION OF THE EFFECTS OF AGE, PERIOD AND COHORT ON THE TENDENCY TO BECOME A HOMEOWNER AND A TENANT: THE CASE OF TÜRKİYE
Hasan Hüseyin TANIŞ Nursu Nida KARA	*Tokat Gaziosmanpaşa University (Türkiye)*	CULTURAL HERITAGE AND BRAND MANAGEMENT: TOKAT EXAMPLE
Res. Assist. Mine ÜZÜMCÜOĞLU	*KTO Karatay University (Türkiye)*	DIGITAL MARKETING AND ITS IMPACT ON SMES: LITERATURE REVIEW
Dr. Bahar TAŞAR	*Izmir Bakircay University (Türkiye)*	AN INVESTIGATION INTO COSMETIC BRANDS FROM THE SUSTAINABLE DEVELOPMENT GOALS PERSPECTIVE
Lect. Kübra ŞANLI Lect. Havar CİN	*Şırnak University (Türkiye)*	FROM CRISIS COMMUNICATION MANAGEMENT TO COMMUNICATION CRISIS MANAGEMENT: THE CASE OF PATISWISS BRAND CRISIS COMMUNICATION

01.06.2024
Hall-2, Session-1

Ankara Time
10[00] : 12[00]

ID: 817 8743 0020
Password: 954460

HEAD OF SESSION: Assist. Prof. Dr. Aslı DURMUŞOĞLU

AUTHOR(S)	ORGANISATION	TOPIC TITLE
Assist. Prof. Dr. Osman Sami KIRTILOĞLU Assoc. Prof. Dr. Zeynel Abidin POLAT Demet AKBABA	*İzmir Katip Çelebi University (Türkiye)*	EVALUATION OF THE PROPERTY ACQUISITION PROCESS OF FOREIGNERS IN TURKEY USING SWOT TECHNIQUE
Assist. Prof. Dr. Aslı DURMUŞOĞLU Prof. Dr. Şahin YILDIRIM	*Hakkari University (Türkiye)* *Erciyes University (Türkiye)*	FORCE ANALYSIS OF PASSENGER AIRCRAFT MAIN LANDING GEAR SYSTEM
Lect. Muharrem BALCI Prof. Dr. Ahmet ALKAN	*Gaziantep University (Türkiye)* *Kahramanmaraş Sütçü İmam University (Türkiye)*	USING THE MOST APPROPRIATE ENSEMBLE MODEL CLASSIFICATION METHODS BASED ON MACHINE LEARNING DETERMINING THE WART TREATMENT METHOD
Lect. Muharrem BALCI Prof. Dr. Ahmet ALKAN	*Gaziantep University (Türkiye)* *Kahramanmaraş Sütçü İmam University (Türkiye)*	DETECTION OF DIABETIC MACULAR EDEMA FROM RETINAL OCT IMAGES WITH DEEPLAB MODEL BASED ON DEEP LEARNING
Res. Assist. Mehmet İlkan BAYRAK Assoc. Prof. Dr. Alper SAĞLIK Emirhan AKSU	*Çanakkale Onsekiz Mart University (Türkiye)*	APPROACH TO CREATE A MONUMENTAL TREE IN ÇANAKKALE ONSEKIZ MART UNIVERSITY TERZIOGLU CAMPUS
Selin DEMIREL KARACASULU Assoc. Prof. Dr. Elif ÖRNEK ÖZDEN	*Muğla Metropolitan Municipality (Türkiye)* *Yıldız Technical University (Türkiye)*	EFFECTS OF CHANGING LIVING CONDITIONS ON TRADITIONAL BUILDINGS; MUĞLA EXAMPLE
Res. Assist. Merve TEMIZ TOPSAKAL Assoc. Prof. Dr. Alper SAĞLIK	*Çanakkale Onsekiz Mart University (Türkiye)*	TEMPORARY SPACES, PERMANENT TRACES: POP-UP DESIGNS IN CITIES
Res. Assist. Dr. Duygu KIZILDEMIR	*Batman University (Türkiye)*	COLOR ELEMENT IN PACKAGING DESIGN

01.06.2024
Hall-3, Session-1

Ankara Time
10[00] : 12[00]

ID: 817 8743 0020
Password: 954460

HEAD OF SESSION: Assoc. Prof. Dr. Mehmet YILDIZ

AUTHOR(S)	ORGANISATION	TOPIC TITLE
Gizem AYDINLI İrem Alev PEKDURU Elif Sena BÜTÜN Şehriban DEMİRBİLEKLİ Prof. Dr. Hakan DÜNDAR	*Kırıkkale University (Türkiye)*	IMPROVING THE AWARENESS OF CLASSROOM TEACHER CANDIDATES TOWARD MIGRANT STUDENTS
Elif YILMAZ	*Ondokuz Mayıs University (Türkiye)*	HUSEYIN YURTTAŞ AND HIS CONTRIBUTIONS TO CHILDREN'S LITERATURE: THE EXAMPLE OF THE BLUE BALL BOOK
Res. Assist. Dr. Asil DERİN KILIÇ Res. Assist. Dr. Emine ER Prof. Dr. Adnan KÜÇÜKOĞLU	*Kafkas University (Türkiye)* *Kafkas University (Türkiye)* *Atatürk University (Türkiye)*	EARLY WARNING SYSTEMS IN CONTEXT OF CURRICULUM FLEXIBILITY AND AGILITY: SYSTEMATIC REVIEW
Res. Assist. Dr. Asil DERIN KILIÇ Prof. Dr. Adnan KÜÇÜKOĞLU	*Kafkas University (Türkiye)* *Atatürk University (Türkiye)*	CURRICULUM AGILITY IN HIGHER EDUCATION: A SCALE DEVELOPMENT RESEARCH
Res. Assist. Dr. Asil DERIN KILIÇ Prof. Dr. Adnan KÜÇÜKOĞLU	*Kafkas University (Türkiye)* *Atatürk University (Türkiye)*	CURRICULUM FLEXIBILITY IN HIGHER EDUCATION: A SCALE DEVELOPMENT RESEARCH
Res. Assist. Dr. Asil DERIN KILIÇ Prof. Dr. Adnan KÜÇÜKOĞLU	*Kafkas University (Türkiye)* *Atatürk University (Türkiye)*	IN THE NEW WORLD WHERE THE LINES BETWEEN PHYSICAL AND DIGITAL SPACES ARE BLURRED: CURRICULUM FLEXIBILITY
Şeyma Nur ŞEN Assist. Prof. Dr. Elife BARMAK	*Ankara Yıldırım Beyazıt University (Türkiye)*	INVESTIGATION OF THE RELATIONSHIP BETWEEN SOCIAL-EMOTIONAL SKILLS AND THE VOCABULARY USED BY CHILDREN EVALUATED FOR LANGUAGE DELAY
Emrah FIRINCI Assoc. Prof. Dr. Mehmet YILDIZ	*Gazi University (Türkiye)*	INVESTIGATION OF THE RELATIONSHIP BETWEEN MOTORIC CHARACTERISTICS AND FREE SWIMMING TECHNIQUE IN CHILDREN 10-12 YEARS OLD

01.06.2024
Hall-4, Session-1

Ankara Time
10:00 : 12:00

ID: 817 8743 0020
Password: 954460

HEAD OF SESSION: Abdelkarim BOUA

AUTHOR(S)	ORGANISATION	TOPIC TITLE
Bala Balarabe Andy Anderson Bery Umar Mahmood Usman Ahmed Kehinde M.S. Anas Adamu Abubakar	*Ahmadu Bello University NIGERIA* *Malaysia Sains University MALAYSIA* *Federal University NIGERIA*	PRELIMINARY NEAR SURFACE INTERPRETATION BASED ON ELECTRICAL RESISTIVITY AND SEISMIC REFRACTION DATASETS
Deepak Kumar Sah Sreenivasulu Ballem	*Central University of Karnataka INDIA*	SOLUTION OF INTUITIONISTIC FUZZY PARABOLIC PARTIAL DIFFERENTIAL EQUATION USING DOUGLAS'S FINITE DIFFERENCE METHOD
N. Heiba F. Debieb	*Medea University ALGERIA*	SANDCRETE WITH RECYCLED FINE AGGREGATES
Hind. EL BOULIFI Hanane Bidi Yassine Hassani Taoufiq Guedira Mohamed Cherkaoui	*Ibn Tofail University MOROCCO*	ELECTROCHEMICAL ANALYSIS OF STEEL CORROSION INHIBITION BY A GLASSY INHIBITOR IN ACID SOLUTION
Hind. EL BOULIFI Hanane Bidi Yassine Hassani Taoufiq Guedira Mohamed Cherkaoui	*Ibn Tofail University MOROCCO*	OPTIMIZING THE ANTI-CORROSION EFFECTIVENESS OF BORATE GLASS AGAINST HYDROCHLORIC ACID: STUDY OF KEY PARAMETERS
Amer Al Ajmi Mohamed Rashad Amer Nasr A. Elghaffar	*Alfanar Training Institute SAUDI ARABIA*	SUPPORTING ELECTRIC VEHICLE CHARGING TECHNOLOGIES BY RENEWABLE ENERGY FOR PRESERVING THE ENVIRONMENT
Ruslana Zadorozhna	*Bila Tserkva National Agrarian University UKRAINE*	MAKE IT SUSTAINABLE: UKRAINIAN PLASTIC WASTE RECYCLING PROJECTS IN THE GLOBAL CONTEXT
Saadia Belkiour Farouk Zaoui Bouchra Elhadjdaouadji Amel Iles Fatima Zohra Sebba	*Ahmed Ben Bella Oran1 University ALGERIA*	PREPARATION OF NEW DENDRIMER–COPPER IN CLASSICAL AND ULTRASONIC METHOD
Abdelkarim BOUA	*Sidi Mohammed Ben Abdellah University MOROCCO*	DIFFERENTIAL IDENTITIES IN 3-PRIME NEAR-RINGS INVOLVING WITH ADDITIVE MAPS

01.06.2024
Hall-5, Session-1

Ankara Time
10:00 : 12:00

ID: 817 8743 0020
Password: 954460

HEAD OF SESSION: Dr. Lagrini Hakima

AUTHOR(S)	ORGANISATION	TOPIC TITLE
Veronica Sri Lestari Sitti Nurani Sirajuddin Dwi Imas Saputra	*Hasanuddin University INDONESIA*	THE COST OF BIOSECURITY ON LAYING HEN FARMS
SOUKAINA EL KHALKI Abdellatif Lamhamdi Rachida Elbarghmi	*Abdelmalek Essaadi University MOROCCO*	SEAWATER DESALINATION: WATER SUPPLY FOR HUMAN CONSUMPTION AND IRRIGATION
Dr. Lagrini Hakima Prof. Dr. Abdelaziz Sahibed-Dine	*Chouaib Doukkali University MOROCCO*	DEVELOPMENT OF NOVEL CATALYTIC TiO2 NANOMATERIALS HIERARCHICALLY POROUS USING ALGINATE AS SOFT TEMPLATES
Aliyu Ahmad Firdausi Yusuf Nasiru Salihu Sadiq Bashir Babuga Zulaihat Lawan	*Aliko Dangote University of Science and Technology NIGERIA* *Kaduna State University NIGERIA* *Faculty of Basic Sheikh Isyaka Rabiu University NIGERIA* *Medical Science Federal University Dutse NIGERIA*	EVALUATION OF ANALGESIC ACTIVITY OF METHANOLIC EXTRACT OF TRICHODESMA AFRICANUM PLANT IN MICE
Iliass Nadif Wail El Mouhri Naoual Tajat Widad El Hayaoui Jamal Talebi Abderrahim Idlahcen Idriss Bakas Samir Qourzal Ali Assabbane Malika Tamimi	*Ibn Zohr University MOROCCO*	SYNTHESIS AND CHARACTERIZATION OF NOVEL HIERARCHICALLY POROUS LDH@ZIF-8 FOR EFFICIENT ADSORPTION OF PHARMACEUTICALS POLLUANTS
Wail El Mouhri Iliass Nadif Naoual Tajat Widad El Hayaoui Jamal Talebi Abderrahim Idlahcen Mohamed Badreddine Idriss Bakas Samir Qourzal Ali Assabbane Malika Tamimi	*Ibn Zohr University MOROCCO*	EFFICIENT REMOVAL OF FUSHIN BASIC DYE USING COBALT-ALUMINUM LAYERED DOUBLE HYDROXIDES: SYNTHESIS, CHARACTERIZATION AND ADSORPTION STUDY
Khalida BELAHLOU Dr. Sihem BELAIDI Khaled BELHADI Prof. Tahar SEHILI	*Brothers Mentouri Constantine 1 University ALGERIA*	SYNTHESIS OF Zn1-xMgxO NANOCOMPOSITES USING RETAMA SPHAEROCARPA EXTRACT FOR EFFICIENT PHOTOCATALYTIC DEGRADATION OF LINURON
Lynda FERFECHE Prof. Nadra DEBBACHE Prof. Tahar SEHILI	*Brothers Mentouri Constantine 1 University ALGERIA*	PHOTOCATALYTIC ACTIVATION OF PEROXYMONOSULFATE (PMS) BY Fe-SA-MOF FOR IBUPROFENE DEGRADATION UNDER UV LIGHT IRRADIATION

01.06.2024
Hall-6, Session-1

Ankara Time
10:00 : 12:00

ID: 817 8743 0020
Password: 954460

HEAD OF SESSION: Lect. PhD Irina-Ana DROBOT **

AUTHOR(S)	ORGANISATION	TOPIC TITLE
Ajayi, Olayemi T. Osobughie, Adedoyin O.	*Lead City University NIGERIA* *Abraham Adesanya Polytechnic NIGERIA*	ENHANCING PUBLIC RELATIONS THROUGH EFFECTIVE UTILIZATION OF ARTISTIC PRINCIPLES AND ELEMENTS: STRATEGIES, METRICS, AND CAMPAIGN IMPACT ASSESSMENT
Pinmanee Vajrapatkul Adirek Vajrapatkul	*Srinakharinwirot University THAILAND* *Sukhothai Thammathirat Open University THAILAND*	ECONOMIC DETERMINANTS OF MINERAL RENTS IN THE MULTIPLE REGRESSION MODEL
Adirek Vajrapatkul Pinmanee Vajrapatkul	*Sukhothai Thammathirat Open University THAILAND* *Srinakharinwirot University THAILAND*	DYNAMIC INTERPLAY OF ECONOMIC INDICATORS: A 3SLS ANALYSIS OF THAILAND'S GROWTH, UNEMPLOYMENT, AND FOREIGN INVESTMENT
Pinmanee Vajrapatkul Adirek Vajrapatkul	*Srinakharinwirot University THAILAND* *Sukhothai Thammathirat Open University THAILAND*	DYNAMIC INTERPLAY OF TOTAL RESERVES: INSIGHTS FROM SOUTHEAST ASIA'S ECONOMIC LANDSCAPE
Boonta Wayupab Adirek Vajrapatkul	*Central Food Retail Company Limited THAILAND* *Sukhothai Thammathirat Open University THAILAND*	DECIPHERING EXCHANGE RATE DETERMINANTS: INSIGHTS FROM REGRESSION ANALYSIS
Boonta Wayupab Adirek Vajrapatkul	*Central Food Retail Company Limited THAILAND* *Sukhothai Thammathirat Open University THAILAND*	EMPOWERING WOMEN IN SOUTHEAST ASIA: A COMPREHENSIVE ANALYSIS OF BUSINESS PARTICIPATION AND MACROECONOMIC DYNAMICS
Pinmanee Vajrapatkul Adirek Vajrapatkul	*Srinakharinwirot University THAILAND* *Sukhothai Thammathirat Open University THAILAND*	UNRAVELING THE NEXUS: ECONOMIC AND ENVIRONMENTAL DYNAMICS IN THAILAND THROUGH SIMULTANEOUS EQUATIONS ANALYSIS
Lect. PhD Irina-Ana DROBOT	*Technical University of Civil Engineering Bucharest ROMANIA*	HAIKU POEMS WRITTEN BY ROMANIAN POET NICHITA STANESCU
Ali M. Eltamaly Amer Nasr A. Elghaffar Mohamed Rashad Naser El-Naily Hala Saleh Eljmail	*King Saud University SAUDI ARABIA* *Alfanar Training Institute SAUDI ARABIA* *College of Electrical and Electronics Technology-Benghazi LIBYA*	A STATE-OF-THE-ART REVIEW ON POWER SYSTEM VOLTAGE CONTROL USING FIXED SHUNT CAPACITOR BANK

01.06.2024
Hall-7, Session-1

Ankara Time
10[00] : 12[00]

ID: 817 8743 0020
Password: 954460

HEAD OF SESSION: Dr. Monika Bajaj

AUTHOR(S)	ORGANISATION	TOPIC TITLE
Tarek Mokhnane Khiari Reguia Sabah Adjlane	*Scientific and Technical Research Center on Arid Regions (CRSTRA) ALGERIA*	THE ROLE OF AGRITOURISM TO PRESERVING THE ECOSYSTEM
Dr. Monika Bajaj	*MIER College of Education Autonomous INDIA*	ENVIRONMENTAL EDUCATION: A KEY TO AWARENESS
Mikul Dr. Ishwar Mittal Dr. Rosy Dhall	*Maharshi Dayanand University INDIA* *Gandhinagar University INDIA*	EXPLORING THE IMPACT OF GREEN BRAND AFFECT ON PURCHASE INTENTIONS
Dr. Naseem Akhter	*Shaheed Benazir Bhutto Women University PAKISTAN*	THE ROLE OF MUSLIM WOMEN IN SOCIAL TRANSFORMATION
Dr. Naseem Akhter	*Shaheed Benazir Bhutto Women University PAKISTAN*	INDIVIDUALS AND COLLECTIVE RESPONSIBILITIES AND ENVIRONMENT PROTECTION IN ISLAMIC PERSPECTIVE
KINANE DAOUADJI Amina BENDELLA Fatima	*University of Sciences and Technology of Oran USTO-MB ALGERIA*	A SERIOUS GAME FOR LEARNING AND EDUCATION OF DEAF CHILDREN
Tri Nurkhasanah Hendri Hendrawan Adinugraha Dwika Chandra Pramudya	*K.H Abdurrahman Wahid State Islamic University INDONESIA*	DIGITAL MARKETING STRATEGY IN ENCOURAGING SHARIA BANKING GROWTH: CASE STUDY OF SHARIA BANKS IN INDONESIA
Ferdinand Mara Jorida Çobaj	*Sports University ALBANIA*	THE IMPACT OF A TRAINING PROGRAM ON GYMNASTICS IN ALBANIA
Naciri Kaoutar Belahyan Abdel Mounaim Belahsen Rekia	*Chouaib Doukkali University MOROCCO*	VALORISATION OF SOME VARIETIES OF LOCAL CEREALS FROM KHÉNIFRA AND TÉTOUAN REGIONS IN MOROCCO IN ORDER TO CONTRIBUTE IN FOOD SECURITY

01.06.2024
Hall-1, Session-2

Ankara Time
12:30 : 14:30

ID: 817 8743 0020
Password: 954460

HEAD OF SESSION: Assoc. Prof. Dr. Halil Emre DENİŞ

AUTHOR(S)	ORGANISATION	TOPIC TITLE
Dr. Erdoğan MERT	*İstanbul Arel University (Türkiye)*	POSSIBLE EFFECTS OF THE POPULATION COLLAPSE ON INTERNATIONAL RELATIONS IN GENERAL, AND ON TURKEY'S RELATIONS WITH SOME OF ITS NEIGHBORS IN PARTICULAR
Lect. Şehnaz KÖSEOĞLU	*KTO Karatay University (Türkiye)*	EVALUATION OF RECEIVABLES SECURED BY THIRD PARTY PLEDGE I ORDINARY CONCORDAT IN TERMS OF CONCORDAT LIMIT
Dr. Uğur TÜLÜ	*Piri Reis University (Türkiye)*	PROTECTION OF PERSONAL RIGHTS OF WOMEN MARITIME WORKERS
Ali İMAMVERDİ Prof. Dr. İlgar İMAMVERDİYEV	*Kilis 7 Aralık University (Türkiye)* *Gaziantep University (Türkiye)*	THE CONCEPT OF MIGRATION IN POET CEMİL'S POETRY SERIES
Assist. Prof. Dr. Fatih DEMİRCİOĞLU Assoc. Prof. Dr. Halil Emre DENİŞ	*Hakkari University (Türkiye)*	CENTRAL ASIA POLICIES OF THE GREAT POWERS IN THE CONTEXT OF THE INTERNATIONAL ORGANIZATIONS THEY REPRESENT
Assist. Prof. Dr. Fatih DEMİRCİOĞLU Assoc. Prof. Dr. Halil Emre DENİŞ	*Hakkari University (Türkiye)*	CURRENT SECURITY ISSUES IN CENTRAL ASIA
Dr. Özlem ACAR	*Police Academy (Türkiye)*	LEBANON HEZBOLLAH AS AN EXAMPLE OF SHIITE RADICALISM
Gülden BANCA	*Ege University (Türkiye)*	2010 COCHABAMBA PEOPLE'S AGREEMENT FROM THE PERSPECTIVE OF CLIMATE JUSTICE

01.06.2024
Hall-2, Session-2

Ankara Time
12:30 : 14:30

ID: 817 8743 0020
Password: 954460

HEAD OF SESSION: Assoc. Prof. Dr. Haldun ŞEKERCİ

AUTHOR(S)	ORGANISATION	TOPIC TITLE
Muhammed RABI Amjad ALSHHADA Asaad ALZOUBI Lect. Mustafa BUĞDAY	*Karabük University (Türkiye)*	PNEUMATIC SCISSOR LIFT PROJECT
Assoc. Prof. Dr. Ali İhsan KESKİN	*Batman University (Türkiye)*	SOME POWER-LAW SOLUTIONS FOR GRAVITY
Mahmut KORNEK Alperen KAYRAK Deniz YILDIZ Lect. Mustafa BUĞDAY	*Karabük University (Türkiye)*	WIRE BENDING MACHINE
Mustafa KÖKSAL Assoc. Prof. Dr. Hasan Basri ULAŞ	*Gazi University (Türkiye)* *Gazi University (Türkiye)*	THE CHARACTERISTIC ANALYSIS OF VARIABLE DISPLACEMENT AXIAL PISTON PUMP WITH AMESIM
Assoc. Prof. Dr. İlyas KARTAL Merve GÜNEŞ	*Marmara University (Türkiye)*	INVESTIGATION OF MECHANICAL PROPERTIES OF OLIVE PIT FILLED POLYESTER BASED COMPOSITES
Assoc. Prof. Dr. İlyas KARTAL Ceyda Sueda UZUNYOL	*Marmara University (Türkiye)*	INVESTIGATION OF MECHANICAL PROPERTIES OF WALNUT SHELL FILLED POLYESTER BASED COMPOSITES
Assoc. Prof. Dr. İlyas KARTAL Arif Emre AĞCAN	*Marmara University (Türkiye)*	INVESTIGATION OF MECHANICAL PROPERTIES OF CUMIN BLACK PULP FILLED EPOXY COMPOSITES
Assoc. Prof. Dr. Haldun ŞEKERCİ Onur ÖNEN	*Kütahya Dumlupınar University (Türkiye)*	INKJET PRINTING MACHINES IN PORCELAIN TILE PRODUCTION

01.06.2024
Hall-3, Session-2

Ankara Time
12:30 : 14:30

ID: 817 8743 0020
Password: 954460

HEAD OF SESSION: Assoc. Prof. Dr. İbrahim AKTAŞ

AUTHOR(S)	ORGANISATION	TOPIC TITLE
Assoc. Prof. Dr. Makbule TOKUR KESGIN Res. Assist. Mervenur BÖYÜK	*Bolu Abant İzzet Baysal University (Türkiye)*	BREASTFEEDING PROBLEMS AND THE ROLE OF THE NURSE
Meltem Bikter APAYDIN Assist. Prof. Dr. Ece ALAGÖZ	*Arel University (Türkiye)* *Maltepe University (Türkiye)*	THE EFFECT OF COGNITIVE INSIGHT ON TREATMENT COMPLIANCE IN PSYCHIATRIC PATIENTS
Assoc. Prof. Dr. Saadet CAN ÇİÇEK Ahmed ALYOUSEF	*Bolu Abant İzzet Baysal University (Türkiye)*	INNOVATIVE APPROACHES IN INTERNAL MEDICINE NURSING
Assoc. Prof. Dr. Makbule TOKUR KESGIN Ahmed ALYOUSEF	*Bolu Abant İzzet Baysal University (Türkiye)*	THE ROLE OF NURSES IN STROKE PATIENT REHABILITATION
Assoc. Prof. Dr. İbrahim AKTAŞ	*Adıyaman University (Türkiye)*	PROTECTION OF LUTEIN AGAINST THE TOXIC EFFECT OF CISPLATIN ON THE PANCREAS
Nigara BAZAROVA Assist. Prof. Dr. Asrın NALBANT Assist. Prof. Dr. Ali İhsan KILIÇ	*İzmir Bakırçay University (Türkiye)*	EVALUATION OF COCCYX'S MORPHOMETRIC MEASUREMENTS IN LUMBAL DISC HERNIA PATIENTS
Prof. Dr. Necla ÇAĞLARIRMAK Assist. Prof. Dr. Ahmet Zeki HEPÇİMEN	*Manisa Celal Bayar University (Türkiye)*	THE MAIN UNTI-NUTRIENT SPECIAL FOOD COMPONENTS THAT AFFECTED FOOD SAFETY AND HUMAN HEALTH
Neslihan ARSLAN Özgün GENÇ Assoc. Prof. Dr. Feride AYYILDIZ	*Erzurum Technical University (Türkiye)* *Gazi University (Türkiye)* *Gazi University (Türkiye)*	THE EFFECTS OF CAFFEIN INTAKE ON BREAST CANCER
Neslihan ARSLAN Esra KOÇAK Assoc. Prof. Dr. Feride AYYILDIZ	*Erzurum Technical University (Türkiye)* *Gazi University (Türkiye)* *Gazi University (Türkiye)*	ARONIA AND ITS HEALTH EFFECTS

01.06.2024
Hall-4, Session-2

Ankara Time
12:30 : 14:30

ID: 817 8743 0020
Password: 954460

HEAD OF SESSION: Dr. Maria Chikha

AUTHOR(S)	ORGANISATION	TOPIC TITLE
Ms. Happy Baglari Ms. Sugandha Kashyap	*Dibrugarh University INDIA* *Independent Researcher INDIA*	AN ANALYSIS: COMPARING DRUG ADDICTION TO EXCESSIVE USE OF SOCIAL NETWORKING SITES
Dr. Maria Chikha Prof. Dr. Tarek Khenenou Dr. Djalel Eddine Gherissi Dr. Soundes Akriche Prof. Dr. Sabry Mohamed El-Bahr	*Mohamed-Cherif Messaadia University ALGERIA* *King Faisal University SAUDI ARABIA* *Alexandria University EGYPT*	INTEGRATING SUSTAINABILITY IN CAMEL FARMING: A HOLISTIC APPROACH
Shammadli Nazenin Hojjat	*Lankaran State University AZERBAIJAN*	THE ROLE OF USING INTERACTIVE WHITEBOARDS IN THE EDUCATION OF THE CITIES OF CAUCASIAN ALBANIA
Hüseynova Nigar Rəhman qızı	*Azerbaijan State Pedagogical University AZERBAIJAN*	THE ACTIVITY OF COLLEGIATE BODIES AND THE IMPACT OF THEIR COMMUNICATION ON THE SCHOOL ENVIRONMENT
Anastasia Romanova	*The Academy of Economic Studies of MOLDOVA*	ENVIRONMENTAL ISSUES AT HIGHER EDUCATION INSTITUTIONS
Siti Yuliandi Ahmad Nur Farhana Binti Jalaluddin Nurdini Izzati Binti Mohd Redza	*International Islamic University MALAYSIA*	SOCIAL MEDIA, FINANCIAL LITERACY AND THE TOURIST BEHAVIOR OF GENERATION Z IN MALAYSIA
Gowri Shankar S Ajaydesouza V Gunasekarg Kathiravan P Sivasuriyan K	*Annamalai University INDIA*	ENVIRONMENTAL STUDIES ON CLIMATE CHANGE AND ITS RESILIENT MEASURES
Meike Lely Lewankoru Noh Ibrahim Boiliu	*Christian University INDONESIA*	EFFORTS OF CHRISTIAN RELIGIOUS EDUCATION IN BUILDING AWARENESS OF HUMAN RESPONSIBILITY FOR THE ENVIRONMENT
Khomisah Wulandari	*UIN K.H. Abdurrahman Wahid Pekalongan INDONESIA*	BANK SYARIAH INDONESIA'S STRATEGY TO IMPROVE SHARIA FINANCIAL LITERACY AMONG UIN K.H. ABDURRAHMAN WAHID PEKALONGAN STUDENTS TO OPTIMIZE STUDENT INTEREST IN USING ISLAMIC BANKING PRODUCTS

01.06.2024
Hall-5, Session-2

Ankara Time
12^{30} : 14^{30}

ID: 817 8743 0020
Password: 954460

HEAD OF SESSION: Susan Hasanova

AUTHOR(S)	ORGANISATION	TOPIC TITLE
Dr. BOUSSAK Hassina Dr. LOUCIF SEIAD Linda Dr. DEMIM Soraya BENOUDJIT Fouzia BERROUANE Naoual	*M'hamed Bougara University ALGERIA*	STUDY OF THE PHYSICOCHEMICAL AND BIOLOGICAL PROPERTIES OF TWO ORGANIC SUBSTANCES DERIVED FROM BIOMASS
Lamia Berkane Azzeddine Choughrem Ghania Ahmed Dalal Doudi Mohammed Sadok Derki Mohammed Nadjib Derki Chikha Maria Nadjah Bedida	*El Oued University ALGERIA* *Heinrich-Heine University GERMANY* *El Oued University ALGERIA*	MORINGA OLEIFERA: ITS NUTRITIONAL SIGNIFICANCE AND MEDICINAL USES
SOUKAINA EL KHALKI Abdellatif Lamhamdi Rachida Elbarghmi	*Abdelmalek Essaadi University MOROCCO*	ENVIRONMENTAL CHALLENGES OF DESALINATION: IMPACT ASSESSMENT AND MITIGATION SOLUTIONS
Hayat Sami Oumayma Oulidi Ibtissam Elaaraj Afaf Chakir Mohammed Alami Noureddine El Moualij	*Moulay Ismail University MOROCCO*	PHYSICO-CHEMICAL CHARACTERIZATION OF MOROCCAN DOUM PLANT FIBERS FOR THE PREPARATION OF A BIO-COMPOSITE MATERIAL: POLYMER MATRIX/DOUM FIBER
Susan Hasanova Nargiz Sultanova	*Baku State University AZERBAIJAN*	THE ROLE OF GENE THERAPY IN THE FIGHT AGAINST CANCER: NEW ACHIEVEMENTS AND PERSPECTIVES
Jayesh R. Baviskar Mayuri N. Jagtap	*Sanstha's Institute of Pharmaceutical Education and Research INDIA*	UNLOCKING THE POTENTIAL HEMP'S ROLE IN MODERN COSMETICS
Adene I. C Oyedokun O Oloye T.G Folorunso T.O Adaba, O Ileogben T.A	*Adekunle Ajasin University NIGERIA*	ACTIVITIES OF PRETILACHLOR + PYRIBENZOXIM HERBICIDE ON THE BEHAVIOUR AND BLOOD PROFILE OF JUVENILE OREOCHROMIS NILOTICUS FISH
Eri Devanda Yuda Susni Herwanti Arief Darmawan Kaskoyo Day	*Lampung University INDONESIA*	IDENTIFICATION OF THE SAWMILL INDUSTRY IN ABUNG TINGGI DISTRICT, NORTH LAMPUNG DISTRICT, LAMPUNG PROVINCE
Lusia Leni Maryani Hari Kaskoyo Rahmat Safe'i Yulia Rahma Fitriana	*Lampung University INDONESIA*	ANALYSIS OF THE FACTORS THAT INFLUENCE THE WORKING TIME OF FOREST FARMERS

01.06.2024
Hall-6, Session-2

Ankara Time
12^{30} : 14^{30}

ID: 817 8743 0020
Password: 954460

HEAD OF SESSION: S. Boudjema

AUTHOR(S)	ORGANISATION	TOPIC TITLE
Najwa Rizky Sabina Susni Herwanti Indra Gumay Febryano Christine Wulandari	*Lampung University INDONESIA*	CHARACTERISTICS OF CUKU NYI NYI MANGROVE ECOTOURISM VISITORS USING TRAVEL COST METHOD (TCM)
S. Boudjema A. Choukchou-Braham	*Tlemcen University ALGERIA*	SYNTHESIS OF KEGGIN-TYPE 11-VANADO TUNGSTOPHOSPHATES ENCAPSULATED INTO MESOPOROUS SILICA PILLARED CLAY AND THEIR CATALYTIC PERFORMANCE IN CYCLOHEXENE OXIDATION
S. Boudjema A. Choukchou-Braham	*Tlemcen University ALGERIA*	SYNTHESIS AND CHARACTERIZATION OF NOVEL KEGGIN-TYPE POLYOXOMETALATE NANOCATALYSTS FOR CONGO RED DEGRADATION
Nematova M. A. Turaeva B.I	*Jizzakh branch of the National University UZBEKISTAN* *Microbiology Institute UZBEKISTAN*	DETERMINATION OF PLANT GROWTH-PROMOTING BACTERIA IN EXTREME CONDITIONS FROM THE RHIZOSPHERE OF FERULA KUHISTANICA KOROVIN
Jeevan Kumar N. Sandeep	*Central University of Karnataka INDIA*	COMPUTATIONAL ANALYSIS OF NANOPARTICLE SHAPES INFLUENCE ON CYLINDRICAL FLOW OF UNSTEADY OLDROYD-B COMPOSITE NANO-LIQUID
Hadis Hatami Hossein Parvizi Amir Parnian Hossein Beyrami	*National Salinity Research Center IRAN*	COMPARISON EFFECT OF SINGLE AND COMBINED APPLICATIONS OF MUNICIPAL SEWAGE SLUDGE AND TRIPLE SUPERPHOSPHATE ON SOME GROWTH TRAITS OF QUINOA UNDER SALINE CONDITION
Oluwafemi Adebayo Oyewole Maude Mohammed Asmau Japhet Gaius Yakubu Desire Elechi Phillip Olabisi Peter Abioye Olalekan David Adeniyi Evans Chidi Egwim	*Federal University of Technology NIGERIA*	MICROBIOLOGICAL AND PHYSICOCHEMICAL ASSESSMENT OF SELECTED STREAM WATER TREATED WITH BIOFLOCCULANT PRODUCED BY Priestia megaterium
M. O. Kvitko T. Y. Lykholat Ye. S. Boroday O. A. Lykholat E. O. Yevtushenko Y. V. Lykholat	*Kryvyi Rih State Pedagogical University UKRAINE* *Oles Honchar Dnipro National University UKRAINE* *University of Custom and Finance UKRAINE*	NDICATORS ASSESSMENT OF POLLUTION ACCUMULATION IN GRASS COVER AND LEAF FALL OF THE ECOSYSTEMS PRIDNIPROVSKA TPP OPERATION AREA
LAHOUEL Khemissi GASMI Meriem BOUMAZA Abdecharif	*Abbes Laghrour University ALGERIA*	STRUCTURAL, OPTICAL, MORPHOLOGICAL AND SUNLIGHT PHOTOCATALYTIC PROPERTIES OF ZnO THIN FILM FOR ENVIRONMENTAL APPLICATION

01.06.2024
Hall-7, Session-2

Ankara Time
12:30 : 14:30

ID: 817 8743 0020
Password: 954460

HEAD OF SESSION: Assoc. Prof. Dr. Rozina Khattak

AUTHOR(S)	ORGANISATION	TOPIC TITLE
SOUKAINA EL KHALKI Abdellatif Lamhamdi Rachida Elbarghmi	*Abdelmalek Essaadi University MOROCCO*	THE USE OF DESALINATED SEAWATER FOR IRRIGATION AS A SOLUTION FOR ADAPTING TO WATER SCARCITY IN NORTHERN MOROCCO
Isah, H. A. Rabiu, U.	*Umaru Musa Yar'adua University NIGERIA*	THE ANTI-MALARIAL POTENTIAL OF THE ALKALOID PRESENT IN MANGIFERA INDICA LINN LEAVES EXTRACT
Abiona, D. L. Olalude, C. B. Omikunle, Y. C Sodamade A.	*Emmanuel Alayande University of Education NİGERIA*	REMOVAL OF HEAVY METALS IN WATER SAMPLES FROM UWBA DAM, UNIVERSITY OF IBADAN USING CRINUM JAGUS BULB
Assoc. Prof. Dr. Rozina Khattak	*Shaheed Benazir Bhutto Women University PAKISTAN*	POTENTIAL APPLICATION OF ACETOFERROCENE AS A REDOX-MEDIATOR IN THE DYE-SENSITIZED SOLAR CELLS
Naciri Kaoutar Belahyane Abdel Mounaim Abdel Ghani Aboukhalaf Boudboud Abdelhakim Belahsen Rekia	*Chouaïb Doukkali University MOROCCO* *Moulay Ismail University MOROCCO*	VALORIZATION OF THE DWARF PALM CHAMAEROPS HUMILIS FROM THE REGION OF TETOUAN IN MOROCCO THROUGH A PHYSICOCHEMICAL CHARACTERIZATION
K. NACIRI A. BELAHYAN R. BELAHSEN	*Chouaib Doukkali University MOROCCO*	NUTRITIONAL VALUE OF UNDERUSED FOOD PLANT IN TETOUAN REGION IN NORTH OF MOROCCO
Essabiri Hamza Damrani Roumayssae Bouachrine Mohammed Wadie Abba El Hassan	*Sultan Moulay Slimane University MOROCCO*	FISH WASTE TO SELECTIVE COMPOST AS SOIL AMENDMENT IN MOROCCO
Sodamade, A Bolaji, K. A Abiona, D. L	*Emmanuel Alayande University of Education NİGERIA*	GC-MS, PHYTOCHEMICAL CONSTITUENTS, ANTIOXIDANT AND ANTIMICROBIAL PROPERTIES OF THE LEAF EXTRACTS OF Dysphania ambrosioides
Shanmugavani. S Suganya. J Surya Gunasekeran	*Vels Institute of Science INDIA*	INSILICO MOLECULAR DOCKING STUDY OF POLYSACCHARIDE FUCOIDAN FROM BROWN ALGAE AGAINST BREAST CANCER PROTEIN

02.06.2024
Hall-1, Session-1

Ankara Time
10[00] : 12[00]

ID: 817 8743 0020
Password: 954460

HEAD OF SESSION: Prof. Dr. Ferit İZCİ

AUTHOR(S)	ORGANISATION	TOPIC TITLE
Assist. Prof. Dr. Halit BAŞ	*Iğdır University (Türkiye)*	SULFUR MINING IN HAKKARI DURING THE OTTOMAN PERIOD
Dr. Abdurrahman YALÇINKAYA	*Ministry of Education (Türkiye)*	REPUBLICAN PERIOD OF IZMIR ECONOMIC CONGRESS DECISIONS EFFECTS ON THE ECONOMY AND CRITICISMS TOWARDS THE CONGRESS
Dr. Abdurrahman YALÇINKAYA	*Ministry of Education (Türkiye)*	ACTIVITIES OF MUSTAFA KEMAL PASHA FROM MONDROS TO SAMSUN (30 October 1918 - 16 May 1919)
Dr. Müge DOĞAN Dr. Mustafa Emin ÖZ	*Konya Veterinary Control Institute (Türkiye)*	MOLECULAR METHODS USED IN THE DIAGNOSIS OF HONEYBEE VIRUSES
Elmar ISMAYILZADA	*Azerbaijan Tourism and Management University (Türkiye)*	"THE WESTERN BALKANS PUZZLE": BOSNIA'S POSITION IN REGIONAL DYNAMICS
Abdullah İLHAN Prof. Dr. Ali Kazim ÖZ	*Dokuz Eylül University (Türkiye)*	THOUGHTS ON THE ETHNOGRAPHY OF THE REGION WITH A FOCUS ON HERBOL VILLAGE IN ŞIRNAK
Prof. Dr. Ferit İZCİ Servet YİĞİT	*Van Yüzüncü Yıl University (Türkiye)*	APPOINTMENT OF SENIOR BUREAUCRATS IN THE PRESIDENTIAL GOVERNMENT SYSTEM: PROBLEMS AND SOLUTIONS
Yasemin ACARAY	*Samsun Ondokuz Mayıs University (Türkiye)*	INVESTIGATION OF LAMENT LULLABIES IN TURKISH FOLK MUSIC
Assoc. Prof. Dr. Ozlem AYDOĞMUŞ ÖRDEM	*Çukurova University (Türkiye)*	THE CAPITALIZATION OF HISTORICAL BUILDINGS: THE EXAMPLE OF BARCELONA
Assoc. Prof. Dr. Ozlem AYDOĞMUŞ ÖRDEM	*Çukurova University (Türkiye)*	APORIA OF THE SOCIOLOGY OF CHILDHOOD: MORAL DISCOURSES AND SOCIAL MEDIA

02.06.2024
Hall-2, Session-1

Ankara Time
10:00 : 12:00

ID: 817 8743 0020
Password: 954460

HEAD OF SESSION: Assoc. Prof. Dr. Eser ÖRDEM

AUTHOR(S)	ORGANISATION	TOPIC TITLE
Assist. Prof. Dr. Seyidov RASHAD RAZİK	*Atatürk University (Türkiye)*	PROBLEMS AND SOLUTION METHODS IN TEACHING ARABIC
Assist. Prof. Dr. Faruk KAZAN	*Dicle University (Türkiye)*	EARTHQUAKES IN ARABIC POETRY
Dr. Atilla AKTAŞ	*Turkish Radio and Television Corporation (Türkiye)*	LITERARY AND FICTIONAL ELEMENTS IN AHMET KUTSI TECER'S PLAY TITLED "KÖŞEBAŞI"
Assist. Prof. Dr. Ismail KEKEÇ	*Uşak University (Türkiye)*	HALDUN TANER'S THREE-ACT PLAY: "HUZUR ÇIKMAZI"
Assoc. Prof. Dr. Nargiz NAGİYEVA	*Baku State University (Azerbaijan)*	POSTKOLONYAL FEMİNİZM
Assoc. Prof. Dr. Eser ÖRDEM	*Adana Alparslan Türkeş Science and Technology University (Türkiye)*	ACQUISITION OF PASSIVE CONSTRUCTIONS BY TURKISH LEARNERS OF ENGLISH
Assoc. Prof. Dr. Eser ÖRDEM	*Adana Alparslan Türkeş Science and Technology University (Türkiye)*	FIRST CONSTRUCTIONS AND WORDS OF A 23-MONTH OLD CHILD: A LONGITUDINAL STUDY

02.06.2024
Hall-3, Session-1

Ankara Time
10[00] : 12[00]

ID: 817 8743 0020
Password: 954460

HEAD OF SESSION: Assoc. Prof. Dr. İsmail ÇELİK

AUTHOR(S)	ORGANISATION	TOPIC TITLE
Şeyma ÖZ Prof. Dr. İmam Bakır ARABACI	*Fırat University (Türkiye)*	INVESTIGATION OF NEPOTISTIC BEHAVIOURS OF KINDERGARTEN PRINCIPALS IN TERMS OF DIFFERENT DEMOGRAPHIC CHARACTERISTICS OF KINDERGARTEN TEACHERS
Şeyma ÖZ Prof. Dr. İmam Bakır ARABACI	*Fırat University (Türkiye)*	INVESTIGATION OF KINDERGARTEN TEACHERS' MOTIVATION LEVELS IN TERMS OF VARIOUS VARIABLES
Assoc. Prof. Dr. İsmail ÇELİK	*Ağrı İbrahim Çeçen University (Türkiye)*	EXAMINATION OF KORFBALL SPORT IN TERMS OF EDUCATION AND GENDER
Assoc. Prof. Dr. İsmail ÇELİK	*Ağrı İbrahim Çeçen University (Türkiye)*	A REVIEW ON THE INTERVIEW SYSTEM TO BE APPLIED IN TEACHER APPOINTMENTS IN 2024
Melis Nur OTER Assoc. Prof. Dr. Meryem KARAAZIZ	*Near East University (CYPRUS)*	ON SOMATOFORM DISORDER AND COGNITIVE BEHAVIORAL THERAPY SYSTEMATIC REVIEW
Assoc. Prof. Dr. Semra TETİK	*Manisa Celal Bayar University (Türkiye)*	A RESEARCH ON THE RELATIONSHIP BETWEEN SELF-COMPASSION MOTIVATION AND SELF-ACTUALIZATION NEED
Assoc. Prof. Dr. Semra TETİK	*Manisa Celal Bayar University (Türkiye)*	A RESEARCH ON THE RELATIONSHIP BETWEEN PERSONALITY TRAITS AND SELF-CONFIDENCE
Assist. Prof. Dr. M. Fatih BÜKÜN	*Bingöl University (Türkiye)*	THE EXAMINING OF AMBIVALENT SEXISM FROM THE PERSPECTIVE OF MEN AND WOMEN AND THE JUSTIFICATION OF SEXISM

02.06.2024
Hall-4, Session-1

Ankara Time
10:00 : 12:00

ID: 817 8743 0020
Password: 954460

HEAD OF SESSION: Awwal Adejumobi

AUTHOR(S)	ORGANISATION	TOPIC TITLE
Awwal Adejumobi Tolulope O. James Mojeed A. Yunusa	*Kebbi State University of Science and Technology NIGERIA* *Usmanu Danfodiyo University NIGERIA*	A CLASS OF EFFICIENT REGRESSION ESTIMATORS FOR POPULATION MEAN
Sara Duwi Septiani	*UIN K.H. Abdurrahman Wahid Pekalongan INDONESIA*	ANALYSIS OF BARRIERS TO BANKING GROWTH SHARIA IN INDONESIA
Miguel Gonçalves Ana Ramos Neves Inês Reis Baptista	*Coimbra Polytechnic University PORTUGAL*	LUCA PACIOLI (1446/7–1517): THE FATHER OF FINANCIAL ACCOUNTING
Miguel Gonçalves	*Coimbra Polytechnic University PORTUGAL*	ACCOUNTING IN PORTUGAL AT THE BEGINNING OF THE 19TH CENTURY
Ayesha Ghias Aisha Ghulam Mustafa M. Huzaifa Ali Mishal Shoaib Dar Fareeha Nawab	*Hajvery University INDIA*	EXPLORING THE INTERPLAY OF SEDENTARY LIFESTYLE, DIETARY CHOICES, OBESITY, AND TYPE 2 DIABETES
Dr. Haneen Vasel	*Beit-Berl College ISRAEL*	ADAPTING PEDAGOGICAL IDEOLOGIES: LEADERSHIP IN THE CULTURAL DYNAMICS OF ARAB EDUCATION
Dr. Haneen Vasel	*Beit-Berl College ISRAEL*	ARAB EDUCATOR'S ONLINE LEARNING EXPERIENCES DURING COVID-19
Tio Nursarida Putri Rosinta Lestari Fransisca Dhani Kartika Nataninda Elsi Sola Gratia Sitompul	*Christian University INDONESIA*	CHRISTIAN THEOLOGY IN HARMONIZING HUMAN RELATIONS WITH THE ENVIRONMENT

02.06.2024
Hall-5, Session-1

Ankara Time
10:00 : 12:00

ID: 817 8743 0020
Password: 954460

HEAD OF SESSION: Asmae Baghouz

AUTHOR(S)	ORGANISATION	TOPIC TITLE
Ilham Oubelhas Brahim Bouargane Silvia Perez Moreno Alejandro Barba-Lobo Mohamed Ghali Biyoune Bahcine Bakiz Juan Pedro Bolivar Ali Atbir	*Ibn Zohr University MOROCCO* *Huelva University SPAIN* *Ibn Zohr University MOROCCO*	NEW APPROACH FOR RECOVERING KMGS FERTILIZERS BY SIMULTANEOUS TRANSFORMATION OF BOTH BRINE WATER AND PHOSPHOGYPSUM WASTE
Asmae Baghouz Rajae El Brahimi Raja Guemmouh	*Sidi Mohamed Ben Abdellah University MOROCCO*	EFFICACY OF SOME PLANT POWDERS IN PROTECTING COWPEA SEEDS AGAINST INFESTATIONS CAUSED BY CALLOSOBRUCHUS MACULATUS (FAB.) (COWPEA WEEVIL)
SOUKAINA EL KHALKI Abdellatif Lamhamdi Rachida Elbarghmi	*Abdelmalek Essaadi University MOROCCO*	ASSESSMENT OF GROUNDWATER QUALITY AND SUITABILITY FOR IRRIGATION USING GEOGRAPHIC INFORMATION SYSTEM (GIS) TECHNIQUES IN THE NEKOR-GHISS PLAIN, MOROCCO
SOUKAINA EL KHALKI Abdellatif Lamhamdi Rachida Elbarghmi	*Abdelmalek Essaadi University MOROCCO*	THE USE OF DESALINATED SEAWATER FOR IRRIGATION AS A SOLUTION FOR ADAPTING TO WATER SCARCITY IN NORTHERN MOROCCO
EL BRAHIMI Rajae BAGHOUZ Asmae BARI Amina	*Sidi Mohammed Ben Abdallah University MOROCCO*	EXTRACTION OF ESSENTIAL OILS FROM TWO WILD AND DOMESTICATED PLANTS OF THE LAVANDULA STOECHAS SPECIES COLLECTED IN THE TAZA REGION (COMMUNE BOUCHFAA)
Sara AZHAF Bouchra LEGSSYER Chaouki BELBACHI Ilyes RRAHOU Mostafa LAYACHI	*Mohammed First University MOROCCO*	EVALUATION OF THE MICROBIOLOGICAL QUALITE OF BIVALVE MOLLUSCUS ON THE NORTH-EASTERN COAST OF MOROCCO
Iham Elarabi Souad Maache	*Laboratory of Natural Substances, MOROCCO*	COMPARATIVE ANALYSIS OF CHEMICAL COMPOSITION AND ANTI-OXIDANT ACTIVITY BETWEEN WILD SALVIA LAVANDULIFOLIA AND SALVIA OFFICINALIS FROM THE MIDDLE ATLAS (CENTRAL MOROCCO)
Boussak Hassina Loucif Seiad Linda Demim Soraya Benoudjit Fouzia Berrouane Naoual	*M'hamed Bougara University ALGERIA*	STUDY OF THE PHYSICOCHEMICAL AND BIOLOGICAL PROPERTIES OF TWO ORGANIC SUBSTANCES DERIVED FROM BIOMASS
Chahrazad Belkhiri Chaimae Himri Salah-eddine Azizi Mohammed Dalli Hicham Elmsellem Ilyesse Rahhou Chaouki Belbachir Mostafa Markaoui Bouchra Legssyer	*Mohammed First University MOROCCO* *Higher Institute of Nursing Professions and Health techniques MOROCCO*	ANALYSIS OF BIOACTIVE COMPOUNDS IN AQUEOUS EXTRACTS OF CHEWING TOBACCO: CHARACTERISATION AND EVALUATION OF IN VITRO ANTIOXIDANT ACTIVITY OF DIFFERENT EXTRACTS

02.06.2024
Hall-6, Session-1

Ankara Time
10:00 : 12:00

ID: 817 8743 0020
Password: 954460

HEAD OF SESSION: Dorina-Marieta PURICE

AUTHOR(S)	ORGANISATION	TOPIC TITLE
SHAFIU NAFIU ABDULLAHI SAMIRA IDRIS UMAR ALIYA SULAIMAN MIKO	*Kano State Polytechnic NIGERIA* *FCT College of Education NIGERIA*	IN VITRO TOXICITY ASSESSMENT OF COPPER SULPHATE HERBICIDE ON JUVENILES AFRICAN CATFISH (Clarias gariepinus)
Dorina-Marieta PURICE Minodora MANU Marilena ONETE	*Institute of Biology Bucharest ROMANIA*	THE IMPACT OF DIFFERENT PLANTATION AND NATURAL FOREST TYPES ON THE CHARACTERISTICS OF EPIGEIC INVERTEBRATES IN WESTERN PLAIN (ROMANIA)
Aisurya Dash Deepanjali Mishra	*KIIT University INDIA*	ECO-FEMINISM IN INDIA WITH REFERENCE TO ENVIRONMENT STUDIES
Aliyu Hassan	*Air Force Institute of Technology Nigerian Air Force NIGERIA*	THE EFFECTS OF UNCONTROLLED WASTE DISPOSAL ON URBAN FLOODS IN TUDUN WADA, KADUNA, NIGERIA
Melik Sami Khelil Sara Tallal Abdel Karim Bouzir	*Mohamed Khider Biskra University (ALGERIA)*	INCLUSIVE PLAYGROUNDS: A COMPARATIVE STUDY OF CHILD-FRIENDLY SPACES ACROSS CONTINENTS
Mojgan Sheikhpour Mohadeseh Arabi	*Pasteur Institute of Iran, Tehran (Iran)*	PROVIDING A NEW STRATEGY TO CONTROL OR REDUCE THE DESIRE TO SMOKE AND TOBACCO USAGE BASED ON THE GENETIC DIFFERENCES OF PEOPLE

02.06.2024
Hall-7, Session-1

Ankara Time
10:00 : 12:00

ID: 817 8743 0020
Password: 954460

HEAD OF SESSION: Hind Yassmine Chennai

AUTHOR(S)	ORGANISATION	TOPIC TITLE
Adebisi, Quazim Babs	*Federal University of Lafia NIGERIA*	HEAVY METAL CONCENTRATIONS IN GROUNDWATER FROM VARIOUS SOURCES IN JOS TOWN, PLATEAU STATE, NIGERIA: AN INVESTIGATION OF TUBE WELLS, HAND PUMPS AND MOTORIZED TAPS
MSc. Denada AHMETI RADA MSc. Dhimitër RADA	*Sports University ALBANIA*	THE USE OF ARTIFICIAL INTELLIGENCE FOR ASSESSING THE IMPACT OF ENVIRONMENTAL FACTORS ON PLANTS
Hind Yassmine Chennai Salah Belaidi Lotfi Bourouga Mebarka Ouassaf	*University of Biskra ALGERIA*	STUDY OF ACETYLCHOLINESTERASE INHIBITORS FOR THE MANAGEMENT OF ALZHEIMER'S DISEASE: A MOLECULAR DOCKING AND DYNAMICS SIMULATION
Kehinde, V. A. Jimoh R. A. Mudashiru, S. A. Enejo, S.	*Federal University of Technology NIGERIA*	IMPLEMENTATION OF VISUAL MANAGEMENT PRACTICE ON SAFETY PERFORMANCE ON CONSTRUCTION SITES IN ABUJA
ADEBAYO, Sulaiman Adeodu Ebeloku, I.A	*Federal Polytechnic, Ile-Oluji NIGERIA*	IMPACT OF AFTER SALES SERVICE ON CUSTOMER RETENTION OF LAFARGE CEMENT, LAGOS, NIGERIA
V. N. AMADI	*Federal Polytechnic, Ile-Oluji NIGERIA*	APPLICATION OF 2.5 MEV PIXE ANALYTICAL TECHNIQUES TO COASTAL SEDIMENTS: INSIGHTS INTO ELEMENTAL COMPOSITION AND ENVIRONMENTAL IMPLICATIONS
ADEYINKA, Ebenezer Olasupo	*The Oke-Ogun Polytechnic NIGERIA*	AN ASSESSMENT OF PASSENGERS' PATRONAGE AND VIABILITY OF RAILWAY TRANSPORTATION SYSTEM IN NIGERIA
Brahim Meziani Hamid Gadouri Noussaiba Amrani	*Khemis Miliana University ALGERIA*	GEOTECHNICAL CHARACTERIZATION OF LANDSLIDES IN THE URBAN AREA OF THE OUDAI IBRAHIME DISTRICT, CHERCHELL, ALGERIA

02.06.2024
Hall-1, Session-2

Ankara Time
12[30] : 14[30]

ID: 817 8743 0020
Password: 954460

HEAD OF SESSION: Assist. Prof. Dr. Mehmet Zeki KOÇAK

AUTHOR(S)	ORGANISATION	TOPIC TITLE
Assist. Prof. Dr. Mehmet Zeki KOÇAK	*Igdir University (Türkiye)*	DETERMINATION AND COMPARISON OF OIL CONTENT AND FATTY ACI COMPOSITION OF SOME REGISTERED SAFFLOWER (CARTHAMUS TINCTORIUS L.) CULTIVARS
Assist. Prof. Dr. Emin KAPLAN	*Bingol University (Türkiye)*	AN EVALUATION ON THE COLLETIDAE (HYMENOPTERA: APOIDEA) FAMILY IN TÜRKİYE
Assoc. Prof. Dr. Hande IŞIL AKBAĞ Assoc. Prof. Dr. Damla ÖZSAYIN Sibel TAŞ	*Çanakkale Onsekiz Mart University (Türkiye)*	SOCIO-ECONOMIC STRUCTURE AND PROBLEMS OF DAIRY FARMS: A CASE OF YENİCE DISTRICT OF ÇANAKKALE PROVINCE
Dr. Meltem AYAZ	*Republic of Turkey Ministry of Agriculture and Forestry (Türkiye)*	GAINS FROM THE LATEST AMENDMENTS MADE TO THE "SOIL CONSERVATION AND LAND USE LAW NO. 6537"
Nurdan COŞKUN ÇETİN Sema ALAŞAHAN Ömer Faruk DURUSOY	*Hatay Mustafa Kemal University (Türkiye)*	VARIATIONS IN REPRODUCTIVE ORGANS AND EGG TRAITS AMONG QUAIL WITH DIFFERENT BODY FEATHER COLORS AT VARIOUS AGES
Assoc. Prof. Dr. Neşe COŞKUN ÖZTURAN	*Van Yüzüncü Yıl University (Türkiye)*	IN ARCHIEVE DOCUMENTS PUNISHMENTS IMPOSED IN THE OTTOMAN EMPIRE DURING THE CLASSICAL PERIOD DUE TO THE USE OF ALCOHOLIC DRINKS TO CIVIL OFFICIALS
D.V.M. M. Sc. Student Muhammed AÇAR Prof. Dr. Cihan GÜNAY	*Fırat University (Türkiye)*	TREATMENT OF TIBIAL FRACTURES IN CATS WITH MINIMALLY INVASIVE PLATE OSTEOSYNTHESIS (MIPO) AND NAILS AND DIFFERENT APPROACHES WITH MIPO TECHNIQUE
Assist. Prof. Dr. Cəlilov Ənvər GÖYÇƏ OĞLU Assist. Prof. Dr. Süleymanov Süleyman ŞAKİR OĞLU Assist. Prof. Dr. Quliyev Şükür ƏVƏZ OĞLU Mehdiyeva Nigar ELDAR QIZI Quliyeva Arzu EDISON QIZI Nəsirova Nərmin ƏDALƏT QIZI	*Institute of Zoology, Ministry of Science and Education (Azerbaijan)*	MESOPLANKTON OF KURAGZI AQUATERY OF THE CASPIAN SEA

02.06.2024
Hall-2, Session-2

Ankara Time
12^{30} : 14^{30}

ID: 817 8743 0020
Password: 954460

HEAD OF SESSION: Assoc. Prof. Dr. Ali ARSLANTAŞ

AUTHOR(S)	ORGANISATION	TOPIC TITLE
Assoc. Prof. Dr. Ali ARSLANTAŞ Prof. Dr. Mehmet Salih AĞIRTAŞ	*İzmir Bakırçay University (Türkiye)* *Van Yüzüncü Yil University (Türkiye)*	BINDING ACTIVITY OF METAL-FREE PHTHALOCYANINE COMPOUND HAVING CYANOETHYL AMINOETHYLSULFANYL GROUP WITH DNA
Assist. Prof. Dr. Serkan GÜNEY	*Ordu University (Türkiye)*	SYNNTHESIS, SPECTROSCOPIC, THERMAL AND STRUCTURAL PROPERTIES OF MIXED LIGAND METAL SACCHARIN COMPLEXES WITH N,N'-BIS(2-HYDROXYETHYL)PIPERAZINE
Dr. Gülsüm YILDIZ Sena AYSAN	*Van Yüzüncü Yıl University (Türkiye)*	PHYTOCHEMICAL AND PHARMACOLOGICAL RESEARCH ON NEPETA BETONICIFOLIA
Assist. Prof. Dr. Fatih Ahmet ASLAN Assist. Prof. Dr. Hilal TOZLU ÇELİK	*Ordu University (Türkiye)*	EFFECTS OF BEHAVIORAL CHARACTERISTICS ON OFFSPRING DEVELOPMENT IN SHEEP AND GOATS
Assist. Prof. Dr. Kalbiye KONANÇ Assist. Prof. Dr. Fatih Ahmet ASLAN	*Ordu University (Türkiye)*	THE EFFECT OF DIFFERENT FEEDING STRATEGIES IN SHEEP ON MATERNAL ANTIBODIES
Nil SAZLI Assist. Prof. Dr. Deniz KARATAŞ	*Manisa Celal Bayar University (Türkiye)*	INVESTIGATION OF A NATURAL AGENT SOLUTION ON BREAST CANCER BY MOLECULAR MODELING
Siham ELMACHRAFI M'hammed EL KOUALI Meryem EL JEMLI	*Hassan II University of Casablanca MOROCCO* *Mohamed VI University of Sciences and Health MOROCCO*	EXTRACTION AND IDENTIFICATION OF THE CHEMICAL CONSTITUENTS OF ESSENTIAL OILS AND AQUEOUS EXTRACTS FROM LAMIACEAE PLANTS
Ahu TUNÇ Assist. Prof. Dr. Orçun AVŞAR	*Hitit University (Türkiye)*	USE OF INDUCED PLURIPOTENT STEM CELLS IN THE TREATMENT OF PARKINSON'S DISEASE
Fatima HABECHE Bouhadjar BOUKOUSSA Fadila BENALI Adel MOKHTAR Mohammed HACHEMAOUI	*Ahmed Zabana University ALGERIA* *Mohamed Boudiaf University of Science and Technology ALGERIA* *Ahmed Zabana University ALGERIA*	THE USE OF INNOVATIVE MESOPOROUS MATERIALS OF THE MCM-41 TYPE , DOPED WITH AgNPs AND CuO, FOR THE TREATMENT OF ORGANIC POLLUANTS

02.06.2024
Hall-3, Session-2

Ankara Time
12:30 : 14:30

ID: 817 8743 0020
Password: 954460

HEAD OF SESSION: Assoc. Prof. Dr. Şerif ÖZLÜ

AUTHOR(S)	ORGANISATION	TOPIC TITLE
Assoc. Prof. Dr. Şerif ÖZLÜ	*Gaziantep University (Türkiye)*	THE WEIGHTED HAUSDORFF DISTANCE MEASURES INTO BVT2FS
Assist. Prof. Dr. Selim ÇETIN Enes ÇEÇ Assist. Prof. Dr. Utku GÜRDAL	*Burdur Mehmet Âkif Ersoy University (Türkiye)*	CROSSED MODULES OF NORMED ALGEBRAS
Ph. D. Ali Sercan KARAKAŞ Prof. Dr. Nuri Murat YAĞMURLU	*İnönü University (Türkiye)*	A NUMERICAL INVESTIGATION ON A FUNDAMENTAL PROTOTYPE PROBLEM
Fatih AYDOĞAN Assoc. Prof. Dr. Adem YURTSEVER	*İstanbul University-Cerrahpaşa (Türkiye)*	ENVIRONMENTAL IMPACTS EVALUATION OF ENVIRONMENTAL MANAGEMENT SYSTEM AND SUSTAINABILITY PRACTICESIN BANKING
Assoc. Prof. Dr. Zeynel Abidin POLAT Dilşah AVCU	*İzmir Katip Çelebi University (Türkiye)*	A SURVEY STUDY FOR REAL ESTATE APPRAISAL LICENSE EXAM AND EXPERTS
Melek DÜLGEROĞLU Büşra ÖZTÜRK Omer Hatem ELGOHARY	*Gazi University (Türkiye)* *Çankaya University (Türkiye)* *Near East University (CYPRUS)*	A PROPOSED MODEL METHOD FOR INTEGRATION INTO THE BIM FACILITY MANAGEMENT PROCESS WITHIN INFRASTRUCTURE PROJECTS
Melek DÜLGEROĞLU Özge GÜVEN APAYDIN Omer Hatem ELGOHARY	*Gazi University (Türkiye)* *Çukurova University (Türkiye)* *Near East University (CYPRUS)*	EVALUATION OF MODELING METHODS IN INFRASTRUCTURE PROJECTS INTEGRATED IN BIM SYSTEM THROUGH THE TUNNEL EXAMPLE

02.06.2024
Hall-4, Session-2

Ankara Time
12^{30} : 14^{30}

ID: 817 8743 0020
Password: 954460

HEAD OF SESSION: Assoc. Prof. Dr. Mustafa AKMAN

AUTHOR(S)	ORGANISATION	TOPIC TITLE
Assoc. Prof. Dr. Mustafa AKMAN	*Hakkari University (Türkiye)*	ANALYSIS OF ITEMS RELATED TO JOCKETING IN THE DİA/ISLAMIC ENCYCLOPEDIA
Assoc. Prof. Dr. Mustafa AKMAN	*Hakkari University (Türkiye)*	RETIRED ACADEMIC THEOLOGISTS, THEIR WORKS AND IDEAS
Şefika YÜCELOĞLU	*Ondokuz Mayıs University (Türkiye)*	EXAMINING THE PROJECT ON THE ASSESSMENT AND IMPLEMENTATION OF SELF-COGNITION NEEDS ON THE COMMON GROUND OF BEING
Assist. Prof. Dr. Veysi TURUN	*Hakkari University (Türkiye)*	A REFLECTION OF THE CULTURE OF LIVING TOGETHER OF DIFFERENT RELIGIONS: YAZD CITY
Assist. Prof. Dr. Veysi TURUN	*Hakkari University (Türkiye)*	THE REFLECTION OF MEZDEK'S PERSONALITY AND THOUGHTS IN CLASSICAL ISLAMIC HISTORY SORUCES

02.06.2024
Hall-5, Session-2

Ankara Time
12:30 : 14:30

ID: 817 8743 0020
Password: 954460

HEAD OF SESSION: Mounia Taleb

AUTHOR(S)	ORGANISATION	TOPIC TITLE
Imane Kherrab Miloud Chakit Abdelhalim Mesfioui Aboubaker Elhessni	*Ibn Tofail University MOROCCO*	EXPLORING THE BENEFITS OF PROPOLIS SUPPLEMENTATION ON BRAIN HEALTH: CHRONIC STRESS AND OXIDATIVE STRESS IN THE PREFRONTAL CORTEX AND HIPPOCAMPUS
Imane Kherrab Miloud Chakit Abdelhalem Mesfioui Aboubaker Elhessni	*Ibn Tofail University MOROCCO*	PROMISING INTERVENTION: THYME HONEY SUPPLEMENTATION AMELIORATES COGNITIVE FUNCTION IN HIGH FRUCTOSE-TREATED WISTAR RATS
Mounia Taleb Salima Taleb	*Echahid Cheikh Larbi Tebessi University ALGERIA*	STUDY AND PREVENTION OF OCCUPATIONAL RISKS (CASE OF THE ELMALABIOD CEMENT PLANT)
Laiboud C Hachi.T Essabiri. H Zraouti A El Adel. N Abba.E.H	*Sultan Moulay Slimane University MOROCCO*	SPATIAL VARIATIONS IN WATER QUALITY ANALYSIS FOR SUSTAINABLE ECOSYSTEM MANAGEMENT: A CASE STUDY OF DAYE ZERROUKA
Emem Okon IKPE Imoh Ime Ekanem Aniekan Essienubong Ikpe	*Akwa Ibom State Polytechnic NIGERIA*	THE MENACE OF PLASTIC WASTE IN NIGERIA AND ITS MANAGEMENT TECHNIQUES IN THE 21ST CENTURY
Aniekan Essienubong Ikpe Imoh Ime Ekanem Emem Okon Ikpe	*Akwa Ibom State Polytechnic NIGERIA*	A COMPREHENSIVE STUDY ON THERMAL BARRIER COATING TECHNIQUES IN HIGH TEMPERATURE APPLICATIONS
Amina OUAHBI Youness BOUHAJ Said SAIR Abdeslam EL BOUARI Omar TANANE	*HASSAN II University of Casablanca MOROCCO*	DEVELOPMENT OF A HETEROGENEOUS CATALYST FROM WASTE MATERIALS FOR BIODIESEL PRODUCTION
Aribisala Oluwadamilare Olufolarin Ismalia, Yusuf Olajide Achugbu, Gloria Obiageri Opoola, Adenike Oluwabusayo	*Federal College of Education NIGERIA* *Lagos State University of Education NIGERIA* *Federal College of Education NIGERIA*	EXPLORING THE EFFICACY OF CONTENT BASED INSTRUCTIONAL STRATEGIES ON THE ENHANCEMENT OF BUSINESS EDUCATION PROGRAMMES IN F.C.E (TECHNICAL), AKOKA, LAGOS, NIGERIA

02.06.2024
Hall-6, Session-2

Ankara Time
12:30 : 14:30

ID: 817 8743 0020
Password: 954460

HEAD OF SESSION: Dr. Hamidou OUEDRAOGO

AUTHOR(S)	ORGANISATION	TOPIC TITLE
Shivangi Rai	*Amity University INDIA*	IRON OXIDE: SYNTHESIS, TOXICITY, AND APPLICATIONS
Fahima NABI Meriem Chebaani Sadji Ait Kaci Hamida CHAKER-HADDADJ Assia	*University of Sciences and Technology ALGERIA*	SALT RESISTANCE IN COWPEA IN RELATION TO MORPHOLOGICAL, PHYSIOLOGICAL PARAMETERS AND PHENOLOGICAL DEVELOPMENTS
Muhammad Adnan Sabir Mughal Muhammad Hamza Muneer Idrees Raza Momna Mehmood Asghar Abbas Kashif Hussain Muhammad Faisal Riaz Rana Muhammad Shahbakht	*MNS University of Agriculture PAKISTAN*	MOLECULAR SURVEILLANCE OF SELECTED GIT PROTOZOA FROM DOGS AND CATS IN DISTRICT FAISALABAD, PAKISTAN
Dr. Hamidou OUEDRAOGO	*Joseph Ki-Zerbo University BURKINA FASO*	SPATIAL MODELING OF THE FISH-PHYTOPLANKTON-ZOOPLANKTON SYSTEM IN A CIRCULAR AQUATIC DOMAIN WITH TOXIN EFFECT
Mohamed ADADI Souad ELKHATTABI	*Sidi Mohamed Ben Abdallah University MOROCCO*	ENVIRONMENTALLY COMPATIBLE AND HIGHLY IMPROVED HOLE TRANSPORT MATERIALS (HTMS) FOR PEROVSKITE SOLAR CELLS
Ameilia Zuliyanti Siregar M.Basyuni Ridwanti Batubara Tulus Irmansyah	*Sumatera Utara University INDONESIA*	INVENTORY OF PESTS ON BERAS BASAH MANGROVE IN LANGKAT
Soumia CHLIYAH Sanaa RABII Ayoub LAHMIDI Samir CHTITA Mhammed EL KOUALI Mohammed TALBI Abdelkbir ERROUGUI	*Hassan II University of Casablanca MOROCCO*	CONCENTRATION EFFECTS ON THE STRUCTURAL, TRANSPORT, AND DIELECTRIC PROPERTIES OF THE ENERGY STORAGE SYSTEM {NaBF 4 – DIMETHYL SULFOXIDE} USED IN SODIUM-ION BATTERY TECHNOLOGY: A MOLECULAR DYNAMICS APPROACH
AHMED SALIM A. EL BOUARI M. TAHIRI O. TANANE	*Hassan II University of Casablanca MOROCCO*	INVESTIGATING AN EFFECTIVE APPROACH FOR INDUSTRIAL WASTEWATER TREATMENT: UTILIZING ACTIVATED CARBON SOURCED FROM ARGAN KERNELS FOR ADSORPTION PURPOSES

CONTENT

CONGRESS ID	I
PROGRAM	II
PHOTO GALLERY	III
CONTENT	V

Author	Title	No
Ayşe ERTUŞ	SOME CONSIDERATIONS ON AHMET ARIF'S POEM “SUSKUN”	1
Serkan ÇİFTCİ	PRESCHOOL SPECIAL EDUCATION CURRICULUM EVALUATION OF RECEPTIVE AND EXPRESSIVE LANGUAGE DEVELOPMENT AREAS IN THE CONTEXT OF THE REVISED BLOOM TAXONOMY	3
Zöhre KAYA Sevgi ASLANGİRİ Ferdi YAĞAN	THE EFFECT OF FOOD ADDICTION ON LONELINESS: AN EXAMINATION IN TERMS OF GENDER AND AGE VARIABLES	12
Zöhre KAYA Kübra KALE Ferdi YAĞAN	THE EFFECT OF CHILDHOOD EMOTIONAL ABUSE ON CODEPENDENCY: EXAMINATION IN TERMS OF GENDER AND MARITAL STATUS VARIABLES	24
Fırat KESKİN Abdullah YOLDAŞ Tahir YAŞAR Zeki KANDAŞOĞLU Murat GÖZÜBÜYÜK Elif Beyza TÜRKMENOĞLU Buse GÜL	INVESTIGATING THE PRE-SERVICE TEACHER'S LEVELS OF ARTIFICIAL INTELLIGENCE LITERACY	37
Fırat KESKİN Abdullah YOLDAŞ Tahir YAŞAR Zeki KANDAŞOĞLU Murat GÖZÜBÜYÜK Elif Beyza TÜRKMENOĞLU Buse GÜL	INVESTIGATING THE ATTITUDES OF PRE-SERVICE ENGLISH LANGUAGE TEACHING STUDENTS TOWARD THE USE OF ARTIFICIAL INTELLIGENCE	39
Fırat KESKİN Abdullah YOLDAŞ Tahir YAŞAR Zeki KANDAŞOĞLU Murat GÖZÜBÜYÜK Elif Beyza TÜRKMENOĞLU Buse GÜL	EXPLORING THE POTENTIAL OF LITERATURE IN LANGUAGE EDUCATION: A COMPREHENSIVE APPROACH	42
Oğuzhan CEBECİ	INVESTIGATION OF 2 CONSUMER STARTUP APPLICATIONS WITHIN THE SCOPE OF TECHNOLOGICAL INNOVATION, PROCESS INNOVATION, SERVICE INNOVATION AND INCREMENTAL INNOVATION IN TERMS OF SHARING ECONOMY AND DIGITAL SECURITY	45
Davut EŞİT	AL-ḤİYAL THAT ARE AL-ḤARĀM ACCORDING TO ABŪ ḤĀTIM AL-QAZWĪNĪ	49

Münir ECER	THE REFLECTION OF THE PROCESS OF OPENING IMAM-HATIP COURSES ON ISLAMIC MAGAZINES: THE EXAMPLE OF AHL AL-SUNNAH MAGAZINE	60
Münir ECER	THE REFLECTION OF THE PROCESS OF OPENING IMAM-HATIP COURSES ON ISLAMIC MAGAZINES: THE EXAMPLE OF AHL AL-SUNNAH MAGAZINE	74
Mehmet Selim ERTUŞ	THE ROLE OF FORCED MIGRATIONS IN THE EVOLUTION OF TRADITIONAL SOCIETY STRUCTURE INTO MODERN SOCIETY STRUCTURE: THE CASE OF HAKKARI	88
Ahmet EDİ Sevda ERTUŞ	AN EXAMPLE OF TRADITIONAL SPORTS AS OLD AS THE REPUBLIC UZUNDERE KARAKUCAK WRESTLING	99
Rıdvan BAYRAM Sibel ERDOĞAN	NUTRIENT CONTENT AND IN VITRO DIGESTIBILITY OF GIANT KING GRASS (MARALFALFA- Pennisetum hybridum) GROWN IN VAN CONDITIONS	110
Haluk Can ÇAPA İsmail DUTKUNER	A STUDY OF ETHNOBOTANY IN POS (ADANA) REGION	120
Gürkan DEMİRÖZ Atilla KURMUŞ Haluk Can ÇAPA	A RESEARCH ON SOME MORPHOLOGICAL CHARACTERISTICS OF STONE PINE (Pinus pinea L.) IN MILAS (MUĞLA) REGION	135
Abdulkadir SAĞLAM	SINIF ÖĞRETMENLERİNİN ÖĞRETMEN BİLİŞİM AĞI'NA (ÖBA) İLİŞKİN GÖRÜŞLERİ	137
Halil İbrahim YILMAZ Zekihan HAZAR	INVESTIGATION OF THE RELATIONSHIP BETWEEN DIGITAL GAME ADDICTION AND NUTRITION AND EXERCISE BEHAVIORS OF SECONDARY SCHOOL STUDENTS (THE CASE OF AĞRI PROVINCE)	148
Sergen GÜRSOY	THE EFFECT OF TECHNOLOGICAL COMPETENCE ON CAREER PLANNING IN THE CURRENT LABOR MARKET	150
Hasan BAKIR	TESTING THE RENTS OF APARTMENTS WITH THE HEDONIC PRICING MODEL IN ESKİŞEHİR SCALE	159
Hasan BAKIR	PROBLEMS FACED BY SMES IN TURKEY AND SOLUTION SUGGESTIONS BASED ON THE EXAMPLE OF ESKISEHIR	171
Selçuk GEMİCİOĞLU	AN INVESTIGATION OF THE EFFECTS OF AGE, PERIOD AND COHORT ON THE TENDENCY TO BECOME A HOMEOWNER AND A TENANT: THE CASE OF TÜRKİYE	191
Hasan Hüseyin TANIŞ Nursu Nida KARA	CULTURAL HERITAGE AND BRAND MANAGEMENT: TOKAT EXAMPLE	193
Mine ÜZÜMCÜOĞLU	DIGITAL MARKETING AND ITS IMPACT ON SMES: LITERATURE REVIEW	206
Bahar TAŞAR	AN INVESTIGATION INTO COSMETIC BRANDS FROM THE SUSTAINABLE DEVELOPMENT GOALS PERSPECTIVE	208

Kübra ŞANLI Havar CİN	FROM CRISIS COMMUNICATION MANAGEMENT TO COMMUNICATION CRISIS MANAGEMENT: THE CASE OF PATISWISS BRAND CRISIS COMMUNICATION	214
Osman Sami KIRTILOĞLU Zeynel Abidin POLAT Demet AKBABA	EVALUATION OF THE PROPERTY ACQUISITION PROCESS OF FOREIGNERS IN TURKEY USING SWOT TECHNIQUE	224
Aslı DURMUŞOĞLU Şahin YILDIRIM	FORCE ANALYSIS OF PASSENGER AIRCRAFT MAIN LANDING GEAR SYSTEM	227
Muharrem BALCI Ahmet ALKAN	USING THE MOST APPROPRIATE ENSEMBLE MODEL CLASSIFICATION METHODS BASED ON MACHINE LEARNING DETERMINING THE WART TREATMENT METHOD	229
Muharrem BALCI Ahmet ALKAN	DETECTION OF DIABETIC MACULAR EDEMA FROM RETINAL OCT IMAGES WITH DEEPLAB MODEL BASED ON DEEP LEARNING	241
Mehmet İlkan BAYRAK Alper SAĞLIK Emirhan AKSU	APPROACH TO CREATE A MONUMENTAL TREE IN ÇANAKKALE ONSEKIZ MART UNIVERSITY TERZIOGLU CAMPUS	252
Selin DEMİREL KARACASULU Elif ÖRNEK ÖZDEN	EFFECTS OF CHANGING LIVING CONDITIONS ON TRADITIONAL BUILDINGS; MUĞLA EXAMPLE	262
Merve TEMİZ TOPSAKAL Alper SAĞLIK	TEMPORARY SPACES, PERMANENT TRACES: POP-UP DESIGNS IN CITIES	264
Duygu Kızıldemir	COLOR ELEMENT IN PACKAGING DESIGN	277
Gizem AYDINLI İrem Alev PEKDURU Elif Sena BÜTÜN Şehriban DEMİRBİLEKLİ Hakan DÜNDAR	IMPROVING THE AWARENESS OF CLASSROOM TEACHER CANDIDATES TOWARD MIGRANT STUDENTS	279
Elif YILMAZ	HÜSEYİN YURTTAŞ AND HIS CONTRIBUTIONS TO CHILDREN'S LITERATURE: THE EXAMPLE OF THE BLUE BALL BOOK	302
Asil DERİN KILIÇ Emine ER Adnan KÜÇÜKOĞLU	EARLY WARNING SYSTEMS IN CONTEXT OF CURRICULUM FLEXIBILITY AND AGILITY: SYSTEMATIC REVIEW	304
Asil DERİN KILIÇ Adnan KÜÇÜKOĞLU	CURRICULUM AGILITY IN HIGHER EDUCATION: A SCALE DEVELOPMENT RESEARCH	307
Asil DERİN KILIÇ Adnan KÜÇÜKOĞLU	IN THE NEW WORLD WHERE THE LINES BETWEEN PHYSICAL AND DIGITAL SPACES ARE BLURRED: CURRICULUM FLEXIBILITY	310
Asil DERİN KILIÇ Adnan KÜÇÜKOĞLU	CURRICULUM FLEXIBILITY IN HIGHER EDUCATION: A SCALE DEVELOPMENT RESEARCH	314
Şeyma Nur ŞEN Elife BARMAK	INVESTIGATION OF THE RELATIONSHIP BETWEEN SOCIAL-EMOTIONAL SKILLS AND THE VOCABULARY USED BY CHILDREN EVALUATED FOR LANGUAGE DELAY	317

Emrah Fırıncı Mehmet Yıldız	INVESTIGATION OF THE RELATIONSHIP BETWEEN MOTORIC CHARACTERISTICS AND FREE SWIMMING TECHNIQUE IN CHILDREN 10-12 YEARS OLD	320
Bala Balarabe Andy Anderson Bery Umar Mahmood Usman Ahmed Kehinde M.S. Anas Adamu Abubakar	PRELIMINARY NEAR SURFACE INTERPRETATION BASED ON ELECTRICAL RESISTIVITY AND SEISMIC REFRACTION DATASETS	322
DEEPAK KUMAR SAH SREENIVASULU BALLEM	SOLUTION OF INTUITIONISTIC FUZZY PARABOLIC PARTIAL DIFFERENTIAL EQUATION USING DOUGLAS'S FINITE DIFFERENCE METHOD	323
N.Heiba F.Debieb	SANDCRETE WITH RECYCLED FINE AGGREGATES	324
Hind. EL BOULIFI Hanane Bidi Yassine Hassani Taoufiq Guedira Mohamed Cherkaoui	ELECTROCHEMICAL ANALYSIS OF STEEL CORROSION INHIBITION BY A GLASSY INHIBITOR IN ACID SOLUTION	325
Hind. EL BOULIFI Hanane Bidi Yassine Hassani Taoufiq Guedira Mohamed Cherkaoui	OPTIMIZING THE ANTI-CORROSION EFFECTIVENESS OF BORATE GLASS AGAINST HYDROCHLORIC ACID: STUDY OF KEY PARAMETERS	326
Amer Al Ajmi Mohamed Rashad Amer Nasr A. Elghaffar	SUPPORTING ELECTRIC VEHICLE CHARGING TECHNOLOGIES BY RENEWABLE ENERGY FOR PRESERVING THE ENVIRONMENT	327
Ruslana Zadorozhna	MAKE IT SUSTAINABLE: UKRAINIAN PLASTIC WASTE RECYCLING PROJECTS IN THE GLOBAL CONTEXT	338
Saadia Belkiour Farouk Zaoui Bouchra Elhadjdaouadji Amel Iles Fatima Zohra Sebba	PREPARATION OF NEW DENDRIMER–COPPER IN CLASSICAL AND ULTRASONIC METHOD	339
Abdelkarim BOUA	DIFFERENTIAL IDENTITIES IN 3-PRIME NEAR-RINGS INVOLVING WITH ADDITIVE MAPS	340
Veronica Sri Lestari Sitti Nurani Sirajuddin Dwi Imas Saputra	THE COST OF BIOSECURITY ON LAYING HEN FARMS	341
SOUKAINA EL KHALKI Abdellatif Lamhamdi Rachida Elbarghmi	SEAWATER DESALINATION : WATER SUPPLY FOR HUMAN CONSUMPTION AND IRRIGATION	342
Lagrini Hakima Abdelaziz Sahibed-Dine	DEVELOPMENT OF NOVEL CATALYTIC TiO2 NANOMATERIALS HIERARCHICALLY POROUS USING ALGINATE AS SOFT TEMPLATES	343
Aliyu Ahmad Firdausi Yusuf Nasiru Salihu Sadiq Bashir Babuga Zulaihat Lawan	EVALUATION OF ANALGESIC ACTIVITY OF METHANOLIC EXTRACT OF Trichodesma Africanum PLANT IN MICE	344

Iliass Nadif Wail El Mouhri Naoual Tajat Widad El Hayaoui Jamal Talebi Abderrahim Idlahcen Idriss Bakas1 Samir Qourzal Ali Assabbane Malika Tamimi	SYNTHESIS AND CHARACTERIZATION OF NOVEL HIERARCHICALLY POROUS LDH@ZIF-8 FOR EFFICIENT ADSORPTION OF PHARMACEUTICALS POLLUANTS	345
Iliass Nadif Wail El Mouhri Naoual Tajat Widad El Hayaoui Jamal Talebi Abderrahim Idlahcen Idriss Bakas1 Samir Qourzal Ali Assabbane Malika Tamimi	EFFICIENT REMOVAL OF FUSHIN BASIC DYE USING COBALT-ALUMINUM LAYERED DOUBLE HYDROXIDES : SYNTHESIS, CHARACTERIZATION AND ADSORPTION STUDY	346
Khalida BELAHLOU Sihem BELAIDI Khaled BELHADI Tahar SEHILI	SYNTHESIS OF Zn1-xMgxO NANOCOMPOSITES USING RETAMA SPHAEROCARPA EXTRACT FOR EFFICIENT PHOTOCATALYTIC DEGRADATION OF LINURON	347
Lynda FERFECHE Nadra DEBBACHE Tahar SEHILI	PHOTOCATALYTIC ACTIVATION OF PEROXYMONOSULFATE (PMS) BY Fe-SA-MOF FOR IBUPROFENE DEGRADATION UNDER UV LIGHT IRRADIATION	348
Ajayi, Olayemi T. Osobughie, Adedoyin O.	ENHANCING PUBLIC RELATIONS THROUGH EFFECTIVE UTILIZATION OF ARTISTIC PRINCIPLES AND ELEMENTS: STRATEGIES, METRICS, AND CAMPAIGN IMPACT ASSESSMENT	349
Pinmanee Vajrapatkul Adirek Vajrapatkul	ECONOMIC DETERMINANTS OF MINERAL RENTS IN THE MULTIPLE REGRESSION MODEL	350
Pinmanee Vajrapatkul Adirek Vajrapatkul	DYNAMIC INTERPLAY OF ECONOMIC INDICATORS: A 3SLS ANALYSIS OF THAILAND'S GROWTH, UNEMPLOYMENT, AND FOREIGN INVESTMENT	351
Pinmanee Vajrapatkul Adirek Vajrapatkul	DYNAMIC INTERPLAY OF TOTAL RESERVES: INSIGHTS FROM SOUTHEAST ASIA'S ECONOMIC LANDSCAPE	352
Boonta Wayupab Adirek Vajrapatkul	DECIPHERING EXCHANGE RATE DETERMINANTS: INSIGHTS FROM REGRESSION ANALYSIS	353
Boonta Wayupab Adirek Vajrapatkul	EMPOWERING WOMEN IN SOUTHEAST ASIA: A COMPREHENSIVE ANALYSIS OF BUSINESS PARTICIPATION AND MACROECONOMIC DYNAMICS	354
Pinmanee Vajrapatkul Adirek Vajrapatkul	UNRAVELING THE NEXUS: ECONOMIC AND ENVIRONMENTAL DYNAMICS IN THAILAND THROUGH SIMULTANEOUS EQUATIONS ANALYSIS	355

Irina-Ana DROBOT	HAIKU POEMS WRITTEN BY ROMANIAN POET NICHITA STANESCU	356
Ali M. Eltamaly Amer Nasr A. Elghaffar Mohamed Rashad Naser El-Naily Hala Saleh Eljmail	A STATE-OF-THE-ART REVIEW ON POWER SYSTEM VOLTAGE CONTROL USING FIXED SHUNT REACTOR BANK	363
Monika Bajaj	ENVIRONMENTAL EDUCATION: A KEY TO AWARENESS	364
Tarek Mokhnane Khiari Reguia Sabah Adjlane	THE ROLE OF AGRITOURISM TO PRESERVING THE ECOSYSTEM	365
Mikul Ishwar Mittal Rosy Dhall	EXPLORING THE IMPACT OF GREEN BRAND AFFECT ON PURCHASE INTENTIONS	366
Naseem AKHTER	THE ROLE OF MUSLIM WOMEN IN SOCIAL TRANSFORMATION	367
Naseem AKHTER	INDIVIDUALS AND COLLECTIVE RESPONSIBILITIES AND ENVIRONMENT PROTECTION IN ISLAMIC PERSPECTIVE	368
KINANE DAOUADJI Amina BENDELLA Fatima	A SERIOUS GAME FOR LEARNING AND EDUCATION OF DEAF CHILDREN	369
Tri Nurkhasanah Hendri Hendrawan Adinugraha Dwika Chandra Pramudya	DIGITAL MARKETING STRATEGY IN ENCOURAGING SHARIA BANKING GROWTH: CASE STUDY OF SHARIA BANKS ININDONESIA	370
Ferdinand Mara Jorida Çobaj	THE IMPACT OF A TRAINING PROGRAM ON GYMNASTICS IN ALBANIA	371
Naciri Kaoutar Belahyan Abdel Mounaim Belahsen Rekia	VALORISATION OF SOME VARIETIES OF LOCAL CEREALS FROM KHÉNIFRA AND TÉTOUAN REGIONS IN MOROCCO IN ORDER TO CONTRIBUTE IN FOOD SECURITY	378
Erdoğan MERT	POSSIBLE EFFECTS OF THE POPULATION COLLAPSE ON INTERNATIONAL RELATIONS IN GENERAL, AND ON TURKEY'S RELATIONS WITH SOME OF ITS NEIGHBORS IN PARTICULAR	379
Şehnaz KÖSEOĞLU	EVALUATION OF RECEIVABLES SECURED BY THIRD PARTY PLEDGE IN ORDINARY CONCORDAT IN TERMS OF CONCORDAT LIMIT	383
Uğur TÜLÜ	PROTECTION OF PERSONAL RIGHTS OF WOMEN MARITIME WORKERS	396
Ali İMAMVERDİ İlgar İMAMVERDIYEV	THE CONCEPT OF MIGRATION IN POET CEMİL'S POETRY SERIES	398
Halil Emre DENİŞ Fatih DEMİRCİOĞLU	ORTA ASYA'DA GÜNCEL GÜVENLİK MESELELERİ	414
Halil Emre DENİŞ Fatih DEMİRCİOĞLU	CENTRAL ASIA POLICIES OF THE GREAT POWERS IN THE CONTEXT OF THE INTERNATIONAL ORGANIZATIONS THEY REPRESENT	421
Özlem ACAR	LEBANON HEZBOLLAH AS AN EXAMPLE OF SHIITE RADICALISM	431

Gülden Banca	2010 COCHABAMBA PEOPLE'S AGREEMENT FROM THE PERSPECTIVE OF CLIMATE JUSTICE	433
Muhammed Rabi Amjad Alshhada Asaad Alzoubi Mustafa BUĞDAY	PNEUMATIC SCISSOR LIFT PROJECT	435
ALİ İHSAN KESKİN	SOME POWER-LAW SOLUTIONS FOR $f(Q)$ GRAVITY	442
Mahmut KORNEK Alperen KAYRAK Deniz YILDIZ Mustafa BUĞDAY	WIRE BENDING MACHINE	443
Mustafa KÖKSAL Hasan Basri ULAŞ	THE CHARACTERISTIC ANALYSIS OF VARIABLE DISPLACEMENT AXIAL PISTON PUMP WITH AMESIM	450
İlyas Kartal Arif Emre Ağcan	INVESTIGATION OF MECHANICAL PROPERTIES OF CUMIN BLACK PULP FILLED EPOXY COMPOSITES	460
İlyas KARTAL Merve GÜNEŞ	INVESTIGATION OF MECHANICAL PROPERTIES OF OLIVE PIT FILLED POLYESTER BASED COMPOSITES	472
İlyas KARTAL Ceyda Sueda UZUNYOL	INVESTIGATION OF MECHANICAL PROPERTIES OF WALNUT SHELL FILLED POLYESTER BASED COMPOSITES	483
Haldun ŞEKERCİ Onur ÖNEN	INKJET PRINTING MACHINES IN PORCELAIN TILE PRODUCTION	494
Makbule TOKUR KESGİN Mervenur BÖYÜK	BREASTFEEDING PROBLEMS AND THE ROLE OF THE NURSE	506
Meltem Bikter Apaydın Ece Alagöz	THE EFFECT OF COGNITIVE INSIGHT ON TREATMENT COMPLIANCE IN PSYCHIATRIC PATIENTS	517
Makbule Tokur Kesgin Ahmed Alyousef	THE ROLE OF NURSES IN STROKE PATIENT REHABILITATION	520
Saadet CAN ÇİÇEK Ahmed Alyousef	INNOVATIVE APPROACHES IN INTERNAL MEDICINE NURSING	532
İbrahim AKTAŞ	PROTECTION OF LUTEIN AGAINST THE TOXIC EFFECT OF CISPLATIN ON THE PANCREAS	546
Nigara BAZAROVA Asrın NALBANT Ali İhsan KILIÇ	EVALUATION OF COCCYX'S MORPHOMETRIC MEASUREMENTS IN LUMBAL DISC HERNIA PATIENTS	552
Necla ÇAĞLARIRMAK Ahmet Zeki HEPÇİMEN	THE MAIN UNTI-NUTRIENT SPECIAL FOOD COMPONENTS THAT AFFECTED FOOD SAFETY AND HUMAN HEALTH	554
Neslihan ARSLAN Feride AYYILDIZ	THE EFFECTS OF CAFFEIN INTAKE ON BREAST CANCER	555
Neslihan ARSLAN Feride AYYILDIZ	ARONIA AND ITS HEALTH EFFECTS	573
Happy Baglari Sugandha Kashyap	AN ANALYSIS: COMPARING DRUG ADDICTION TO EXCESSIVE USE OF SOCIAL NETWORKING SITES	595

Maria Chikha Tarek Khenenou Djalel Eddine Gherissi Soundes Akriche Sabry Mohamed El-Bahr	INTEGRATING SUSTAINABILITY IN CAMEL FARMING: A HOLISTIC APPROACH	615
Shammadli Nazenin Hojjat	THE ROLE OF USING INTERACTIVE WHITEBOARDS IN THE EDUCATION OF THE CITIES OF CAUCASIAN ALBANIA	617
Hüseynova Nigar Rəhman qızı	THE ACTIVITY OF COLLEGIATE BODIES AND THE IMPACT OF THEIR COMMUNICATION ON THE SCHOOL ENVIRONMENT	618
Anastasia Romanova	ENVIRONMENTAL ISSUES AT HIGHER EDUCATION INSTITUTION	625
Siti Yuliandi Ahmad Nur Farhana Binti Jalaluddin Nurdini Izzati Binti Mohd Redza	SOCIAL MEDIA, FINANCIAL LITERACY AND THE TOURIST BEHAVIOR OF GENERATION Z IN MALAYSIA	626
GOWRI SHANKAR S AJAYDESOUZA V GUNASEKARG KATHIRAVAN P SIVASURIYAN K	ENVIRONMENTAL STUDIES ON CLIMATE CHANGE AND ITS RESILIENT MEASURES	637
Meike Lely Lewankoru Noh Ibrahim Boiliu	EFFORTS OF CHRISTIAN RELIGIOUS EDUCATION IN BUILDING AWARENESS OF HUMAN RESPONSIBILITY FOR THE ENVIRONMENT	639
Khomisah Wulandari	BANK SYARIAH INDONESIA'S STRATEGY TO IMPROVE SHARIA FINANCIAL LITERACY AMONG UIN K.H. ABDURRAHMAN WAHID PEKALONGAN STUDENTS TO OPTIMIZE STUDENT INTEREST IN USING ISLAMIC BANKING PRODUCTS.	653
BOUSSAK Hassina LOUCIF SEIAD Linda DEMIM Soraya BENOUDJIT Fouzia BERROUANE Naoual	STUDY OF THE PHYSICOCHEMICAL AND BIOLOGICAL PROPERTIES OF TWO ORGANIC SUBSTANCES DERIVED FROM BIOMASS	654
Lamia Berkane Azzeddine Choughrem Ghania Ahmed Dalal Doudi Mohammed Sadok Derki Mohammed Nadjib Derki Chikha Maria Nadjah Bedida	MORINGA OLEIFERA: ITS NUTRITIONAL SIGNIFICANCE AND MEDICINAL USES	655
SOUKAINA EL KHALKI Abdellatif Lamhamdi Rachida Elbarghmi	ENVIRONMENTAL CHALLENGES OF DESALINATION : IMPACT ASSESSMENT AND MITIGATION SOLUTIONS	657
Hayat Sami Oumayma Oulidi Ibtissam Elaaraj Afaf Chakir Mohammed Alami Noureddine El Moualij	PHYSICO-CHEMICAL CHARACTERIZATION OF MOROCCAN DOUM PLANT FIBERS FOR THE PREPARATION OF A BIO-COMPOSITE MATERIAL: POLYMER MATRIX/DOUM FIBER	658

S. Boudjema A. Choukchou-Braham	SYNTHESIS OF KEGGIN-TYPE 11-VANADO TUNGSTOPHOSPHATES ENCAPSULATED INTO MESOPOROUS SILICA PILLARED CLAY AND THEIR CATALYTIC PERFORMANCE IN CYCLOHEXENE OXIDATION	659
S. Boudjema A. Choukchou-Braham	SYNTHESIS AND CHARACTERIZATION OF NOVEL KEGGIN-TYPE POLYOXOMETALATE NANOCATALYSTS FOR CONGO RED DEGRADATION	660
Susan Hasanova Nargiz Sultanova	THE ROLE OF GENE THERAPY IN THE FIGHT AGAINST CANCER: NEW ACHIEVEMENTS AND PERSPECTİVES	661
Jayesh R. Baviskar Mayuri N. Jagtap	UNLOCKING THE POTENTIAL HEMP'S ROLE IN MODERN COSMETICS	662
Adene I. C Oyedokun O Oloye T.G Folorunso T.O Adaba, O Ileogben T.A	ACTIVITIES OF PRETILACHLOR + PYRIBENZOXIM HERBICIDE ON THE BEHAVIOUR AND BLOOD PROFILE OF JUVENILE OREOCHROMIS NILOTICUS FISH	663
Eri Devanda Yuda Susni Herwanti Arief Darmawan Kaskoyo Day	IDENTIFICATION OF THE SAWMILL INDUSTRY IN ABUNG TINGGI DISTRICT, NORTH LAMPUNG DISTRICT, LAMPUNG PROVINCE	664
Lusia Leni Maryani Hari Kaskoyo Rahmat Safe'i Yulia Rahma Fitriana	ANALYSIS OF THE FACTORS THAT INFLUENCE THE WORKING TIME OF FOREST FARMERS	665
Najwa Rizky Sabina Susni Herwanti Indra Gumay Febryano Christine Wulandari	CHARACTERISTICS OF CUKU NYI NYI MANGROVE ECOTOURISM VISITORS USING TRAVEL COST METHOD (TCM)	666
Nematova M. A. Turaeva B.I	DETERMINATION OF PLANT GROWTH-PROMOTING BACTERIA IN EXTREME CONDITIONS FROM THE RHIZOSPHERE OF FERULA KUHISTANICA KOROVIN	667
Jeevankumar N. Sandeep	COMPUTATIONAL ANALYSIS OF NANOPARTICLE SHAPES INFLUENCE ON CYLINDRICAL FLOW OF UNSTEADY OLDROYD-B COMPOSITE NANO-LIQUID	669
Hadis Hatami Hossein Parvizi Amir Parnian Hossein Beyrami	COMPARISON EFFECT OF SINGLE AND COMBINED APPLICATIONS OF MUNICIPAL SEWAGE SLUDGE AND TRIPLE SUPERPHOSPHATE ON SOME GROWTH TRAITS OF QUINOA UNDER SALINE CONDITION	670
Oluwafemi Adebayo Oyewole Maude Mohammed Asmau Japhet Gaius Yakubu Desire Elechi Phillip Olabisi Peter Abioye Olalekan David Adeniyi Evans Chidi Egwim	MICROBIOLOGICAL AND PHYSICOCHEMICAL ASSESSMENT OF SELECTED STREAM WATER TREATED WITH BIOFLOCCULANT PRODUCED BY Priestia megaterium	671

OPERATION AREA M. O. Kvitko T. Y. Lykholat Ye. S. Boroday O. A. Lykholat E. O. Yevtushenko Y. V. Lykholat	NDICATORS ASSESSMENT OF POLLUTION ACCUMULATION IN GRASS COVER AND LEAF FALL OF THE ECOSYSTEMS PRIDNIPROVSKA TPP OPERATION AREA	672
LAHOUEL Khemissi GASMI Meriem BOUMAZA Abdecharif	STRUCTURAL, OPTICAL,MORPHOLOGICAL AND SUNLIGHT PHOTOCATALYTIC PROPERTIES OF ZnO THIN FILM FOR ENVIRONMENTAL APPLICATION	673
SOUKAINA EL KHALKI Abdellatif Lamhamdi Rachida Elbarghmi	THE USE OF DESALINATED SEAWATER FOR IRRIGATION AS A SOLUTION FOR ADAPTING TO WATER SCARCITY IN NORTHERN MOROCCO	674
Rozina Khattak	POTENTIAL APPLICATION OF ACETOFERROCENE AS A REDOX-MEDIATOR IN THE DYE-SENSITIZED SOLAR CELLS	675
Isah, H. A. Rabiu, U.	THE ANTI-MALARIAL POTENTIAL OF THE ALKALOID PRESENT IN Mangifera indica Linn LEAVES EXTRACT	676
Abiona, D. L. Olalude, C. B. Omikunle, Y. C Sodamade A.	REMOVAL OF HEAVY METALS IN WATER SAMPLES FROM UWBA DAM, UNIVERSITY OF IBADAN USING Crinum jagus BULB	677
Naciri, Kaoutar Belahyane, Abdel Mounaim AbdelGhani, Aboukhalaf Boudboud, Abdelhakim Belahsen Rekia	VALORIZATION OF THE DWARF PALM CHAMAEROPS HUMILIS FROM THE REGION OF TETOUAN IN MOROCCO THROUGH A PHYSICOCHEMICAL CHARACTERIZATION	678
K. NACIRI A. BELAHYAN R. BELAHSEN	NUTRITIONAL VALUE OF UNDERUSED FOOD PLANT IN TETOUAN REGION IN NORTH OF MOROCCO	679
Essabiri Hamza Damrani Roumayssae Bouachrine Mohammed Wadie Abba El Hassan	FISH WASTE TO SELECTIVE COMPOST AS SOIL AMENDMENT IN MOROCCO	680
Sodamade, A Bolaji, K. A Abiona, D. L	GC-MS, PHYTOCHEMICAL CONSTITUENTS, ANTIOXIDANT AND ANTIMICROBIAL PROPERTIES OF THE LEAF EXTRACTS OF Dysphania ambrosioides	681
Shanmugavani. S Suganya. J Surya Gunasekeran	INSILICO MOLECULAR DOCKING STUDY OF POLYSACCHARIDE FUCOIDAN FROM BROWN ALGAE AGAINST BREAST CANCER PROTEIN	683
Halit BAŞ	SULFUR MINING IN HAKKARİ DURING THE OTTOMAN PERIOD	685
Abdurrahman YALÇINKAYA	ACTIVITIES OF MUSTAFA KEMAL PASHA FROM MONDROS TO SAMSUN (30 October 1918 - 16 May 1919)	696
Abdurrahman YALÇINKAYA	REPUBLICAN PERIOD OF IZMIR ECONOMIC CONGRESS DECISIONS EFFECTS ON THE ECONOMY AND CRITICISMS TOWARDS THE CONGRESS	698

Müge DOĞAN Mustafa Emin ÖZ	MOLECULAR METHODS USED IN THE DIAGNOSIS OF HONEY BEE VIRUSES	700
Elmar Ismayilzada	“THE WESTERN BALKANS PUZZLE”: BOSNIA'S POSITION IN REGIONAL DYNAMICS	702
Abdullah İLHAN Ali KAZIM ÖZ	THOUGHTS ON THE ETHNOGRAPHY OF THE REGION WITH A FOCUS ON HERBOL VILLAGE IN ŞIRNAK	709
Ferit İZCİ Servet YİĞİT	APPOINTMENT OF SENIOR BUREAUCRATS IN THE PRESIDENTIAL GOVERNMENT SYSTEM: PROBLEMS AND SOLUTIONS	711
Yasemin ACARAY	INVESTIGATION OF LAMENT LULLABIES IN TURKISH FOLK MUSIC	725
Özlem AYDOĞMUŞ ÖRDEM	APORIA OF THE SOCIOLOGY OF CHILDHOOD: MORAL DISCOURSES AND SOCIAL MEDIA	733
Özlem AYDOĞMUŞ ÖRDEM	THE CAPITALIZATION OF HISTORICAL BUILDINGS : THE EXAMPLE OF BARCELONA	735
SEYIDOV RASHAD RAZIK	PROBLEMS AND SOLUTION METHODS IN TEACHING ARABIC	737
Faruk KAZAN	EARTHQUAKES IN ARABIC POETRY	741
Atilla AKTAŞ	LITERARY AND FICTIONAL ELEMENTS IN AHMET KUTSI TECER'S PLAY TITLED “KÖŞEBAŞI”	743
İsmail KEKEÇ	HALDUN TANER’S THREE-ACT PLAY: “HUZUR ÇIKMAZI”	751
NARGİZ NAGİYEVA	POSTKOLONIAL FEMINISM	758
Eser Ördem	FIRST CONSTRUCTIONS AND WORDS OF A 23-MONTH OLD CHILD: A LONGITUDINAL STUDY	761
Eser Ördem	ACQUISITION OF PASSIVE CONSTRUCTIONS BY TURKISH LEARNERS OF ENGLISH	762
Şeyma ÖZ İmam Bakır ARABACI	INVESTIGATION OF NEPOTISTIC BEHAVIOURS OF KINDERGARTEN PRINCIPALS IN TERMS OF DIFFERENT DEMOGRAPHIC CHARACTERISTICS OF KINDERGARTEN TEACHERS	763
Şeyma ÖZ İmam Bakır ARABACI	INVESTIGATION OF KINDERGARTEN TEACHERS' MOTIVATION LEVELS IN TERMS OF VARIOUS VARIABLES	769
İsmail ÇELİK	A REVIEW ON THE INTERVIEW SYSTEM TO BE APPLIED IN TEACHER APPOINTMENTS IN 2024	776
İsmail ÇELİK	EXAMINATION OF KORFBALL SPORT IN TERMS OF EDUCATION AND GENDER	779
Melis Nur ÖTER Meryem Karaaziz	ON SOMATOFORM DISORDER AND COGNITIVE BEHAVIORAL THERAPY SYSTEMATIC REVIEW	781
Semra TETİK	A RESEARCH ON THE RELATIONSHIP BETWEEN PERSONALITY TRAITS AND SELF-CONFIDENCE	797

Semra TETİK	A RESEARCH ON THE RELATIONSHIP BETWEEN SELF-COMPASSION MOTIVATION AND SELF-ACTUALIZATION NEED	806
M. Fatih BÜKÜN	THE EXAMINING OF AMBIVALENT SEXISM FROM THE PERSPECTIVE OF MEN AND WOMEN AND THE JUSTIFICATION OF SEXISM	814
Awwal Adejumobi Tolulope O. James Mojeed A. Yunusa	A CLASS OF EFFICIENT REGRESSION ESTIMATORS FOR POPULATION MEAN	819
Sara Duwi Septiani	ANALYSIS OF BARRIERS TO BANKING GROWTH SHARIA IN INDONESIA	820
Miguel Gonçalves Ana Ramos Neves Inês Reis Baptista	LUCA PACIOLI (1446/7–1517): THE FATHER OF FINANCIAL ACCOUNTING	821
Miguel Gonçalves	ACCOUNTING IN PORTUGAL AT THE BEGINNING OF THE 19TH CENTURY	828
Ayesha Ghias Aisha Ghulam Mustafa M. Huzaifa Ali Mishal Shoaib Dar Fareeha Nawab	EXPLORING THE INTERPLAY OF SEDENTARY LIFESTYLE, DIETARY CHOICES, OBESITY, AND TYPE 2 DIABETES	837
Haneen Vasel	ADAPTING PEDAGOGICAL IDEOLOGIES: LEADERSHIP IN THE CULTURAL DYNAMICS OF ARAB EDUCATION	838
Haneen Vasel	ARAB EDUCATOR'S ONLINE LEARNING EXPERIENCES DURING COVID-19	839
Tio Nursarida Putri Rosinta Lestari Fransisca Dhani Kartika Nataninda Elsi Sola Gratia Sitompul	CHRISTIAN THEOLOGY IN HARMONIZING HUMAN RELATIONS WITH THE ENVIRONMENT	840
Ilham Oubelhas Brahim Bouargane Silvia Perez Moreno Alejandro Barba-Lobo Mohamed Ghali Biyoune Bahcine Bakiz Juan Pedro Bolivar Ali Atbir	NEW APPROACH FOR RECOVERING KMgS FERTILIZERS BY SIMULTANEOUS TRANSFORMATION OF BOTH BRINE WATER AND PHOSPHOGYPSUM WASTE	841
Asmae Baghouz Rajae El Brahimi Raja Guemmouh	EFFICACY OF SOME PLANT POWDERS IN PROTECTING COWPEA SEEDS AGAINST INFESTATIONS CAUSED BY Callosobruchus maculatus (FAB.) (COWPEA WEEVIL)	842
SOUKAINA EL KHALKI Abdellatif Lamhamdi Rachida Elbarghmi	ASSESSMENT OF GROUNDWATER QUALITY AND SUITABILITY FOR IRRIGATION USING GEOGRAPHIC INFORMATION SYSTEM (GIS) TECHNIQUES IN THE NEKOR-GHISS PLAIN, MOROCCO	843
SOUKAINA EL KHALKI Abdellatif Lamhamdi Rachida Elbarghmi	THE USE OF DESALINATED SEAWATER FOR IRRIGATION AS A SOLUTION FOR ADAPTING TO WATER SCARCITY IN NORTHERN MOROCCO	844
EL BRAHIMI Rajae BAGHOUZ Asmae	EXTRACTION OF ESSENTIAL OILS FROM TWO WILD AND DOMESTICATED PLANTS OF THE	845

BARI Amina	LAVANDULA STOECHAS SPECIES COLLECTED IN THE TAZA REGION (COMMUNE BOUCHFAA)	
Sara AZHA Bouchra LEGSSYER Chaouki BELBACHI Ilyes RRAHOU Mostafa LAYACHI	EVALUATION OF THE MICROBIOLOGICAL QUALITE OF BIVALVE MOLLUSCUS ON THE NORTH-EASTERN COAST OF MOROCCO	846
Iham ELARABİ Souad MAACHE	COMPARATIVE ANALYSIS OF CHEMICAL COMPOSITION AND ANTI-OXIDANT ACTIVITY BETWEEN WILD SALVIA LAVANDULIFOLIA AND SALVIA OFFICINALIS FROM THE MIDDLE ATLAS (CENTRAL MOROCCO)	847
BOUSSAK Hassina LOUCIF SEIAD Linda DEMIM Soraya BENOUDJIT Fouzia BERROUANE Naoual	STUDY OF THE PHYSICOCHEMICAL AND BIOLOGICAL PROPERTIES OF TWO ORGANIC SUBSTANCES DERIVED FROM BIOMASS	848
Chahrazad Belkhiri Chaimae Himri Salah-eddine Azizi Mohammed Dalli Hicham Elmsellem Ilyesse Rahhou Chaouki Belbachir Mostafa Markaoui Bouchra Legssyer	ANALYSIS OF BIOACTIVE COMPOUNDS IN AQUEOUS EXTRACTS OF CHEWING TOBACCO: CHARACTERISATION AND EVALUATION OF IN VITRO ANTIOXIDANT ACTIVITY OF DIFFERENT EXTRACTS	849
SHAFIU NAFIU ABDULLAHI SAMIRA IDRIS UMAR AND ALIYA SULAIMAN MIKO	IN VITRO TOXICITY ASSESSMENT OF COPPER SULPHATE HERBICIDE ON JUVENILES AFRICAN CATFISH (Clarias gariepinus)	850
Dorina-Marieta PURICE Minodora MANU Marilena ONETE	THE IMPACT OF DIFFERENT PLANTATION AND NATURAL FOREST TYPES ON THE CHARACTERISTICS OF EPIGEIC INVERTEBRATES IN WESTERN PLAIN (ROMANIA)	851
Aisurya Dash Deepanjali Mishra	ECO-FEMINISM IN INDIA WITH REFERENCE TO ENVIRONMENT STUDIES	852
Aliyu Hassan	THE EFFECTS OF UNCONTROLLED WASTE DISPOSAL ON URBAN FLOODS IN TUDUN WADA, KADUNA, NIGERIA	853
Melik Sami Khelil Sara Tallal Abdel Karim Bouzir	INCLUSIVE PLAYGROUNDS: A COMPARATIVE STUDY OF CHILD-FRIENDLY SPACES ACROSS CONTINENTS	854
Mojgan Sheikhpour Mohadeseh Arabi	PROVIDING A NEW STRATEGY TO CONTROL OR REDUCE THE DESIRE TO SMOKE AND TOBACCO USAGE BASED ON THE GENETIC DIFFERENCES OF PEOPLE	855
Adebisi, Quazim Babs	HEAVY METAL CONCENTRATIONS IN GROUNDWATER FROM VARIOUS SOURCES IN JOS TOWN, PLATEAU STATE, NIGERIA: AN INVESTIGATION OF TUBE WELLS, HAND PUMPS AND MOTORIZED TAPS	856

Denada AHMETI RADA Dhimitër RADA	THE USE OF ARTIFICIAL INTELLIGENCE FOR ASSESSING THE IMPACT OF ENVIRONMENTAL FACTORS ON PLANTS	857
Hind Yassmine Chennai Salah Belaidi Lotfi Bourouga Mebarka Ouassaf	STUDY OF ACETYLCHOLINESTERASE INHIBITORS FOR THE MANAGEMENT OF ALZHEIMER'S DISEASE: A MOLECULAR DOCKING AND DYNAMICS SIMULATION	863
Kehinde, V. A. Jimoh R. A. Mudashiru, S. A. Enejo, S.	IMPLEMENTATION OF VISUAL MANAGEMENT PRACTICE ON SAFETY PERFORMANCE ON CONSTRUCTION SITES IN ABUJA	864
ADEBAYO, Sulaiman Adeodu Ebeloku, I.A	IMPACT OF AFTER SALES SERVICE ON CUSTOMER RETENTION OF LAFARGE CEMENT, LAGOS, NIGERIA	865
V. N. AMADI	APPLICATION OF 2.5 MeV PIXE ANALYTICAL TECHNIQUES TO COASTAL SEDIMENTS: INSIGHTS INTO ELEMENTAL COMPOSITION AND ENVIRONMENTAL IMPLICATIONS	866
ADEYINKA, Ebenezer Olasupo	AN ASSESSMENT OF PASSENGERS' PATRONAGE AND VIABILITY OF RAILWAY TRANSPORTATION SYSTEM IN NIGERIA	867
Brahim Meziani1 Hamid Gadouri Noussaiba Amrani	GEOTECHNICAL CHARACTERIZATION OF LANDSLIDES IN THE URBAN AREA OF THE OUDAI IBRAHIME DISTRICT, CHERCHELL, ALGERIA	868
Mehmet Zeki KOÇAK	DETERMINATION AND COMPARISON OF OIL CONTENT AND FATTY ACID COMPOSITION OF SOME REGISTERED SAFFLOWER (Carthamus tinctorius L.) CULTIVARS	869
Emin KAPLAN	AN EVALUATION ON THE COLLETIDAE (HYMENOPTERA: APOIDEA) FAMILY IN TÜRKİYE	880
Hande IŞIL AKBAĞ Damla ÖZSAYIN Sibel TAŞ	SOCIO-ECONOMIC STRUCTURE AND PROBLEMS OF DAIRY FARMS: A CASE OF YENİCE DISTRICT OF ÇANAKKALE PROVINCE	882
Meltem AYAZ	GAINS FROM THE LATEST AMENDMENTS MADE TO THE "SOIL CONSERVATION AND LAND USE LAW NO. 6537"	898
Nurdan COŞKUN ÇETİN Sema ALAŞAHAN Ömer Faruk DURUSOY	VARIATIONS IN REPRODUCTIVE ORGANS AND EGG TRAITS AMONG QUAIL WITH DIFFERENT BODY FEATHER COLORS AT VARIOUS AGES	900
Neşe COŞKUN ÖZTURAN	IN ARCHIEVE DOCUMENTS PUNISHMENTS IMPOSED IN THE OTTOMAN EMPIRE DURING THE CLASSICAL PERIOD DUE TO THE USE OF ALCOHOLIC DRINKS TO CIVIL OFFICIALS	923
Muhammed Acar Cihan Günay	TREATMENT OF TIBIAL FRACTURES IN CATS WITH MINIMALLY INVASIVE PLATE OSTEOSYNTHESIS (MIPO) AND NAILS AND DIFFERENT APPROACHES WITH MIPO TECHNIQUE	932

Cəlilov Ənvər Göyçə oğlu Süleymanov Süleyman Şakir Oğlu Quliyev Şükür Əvəz oğlu Mehdiyeva Nigar Eldar qızı Quliyeva Nəsirova Nərmin Ədalət qızı Arzu Edison qızı	MESOPLANKTON OF KURAGZI AQUATERY OF THE CASPIAN SEA	934
Ali ARSLANTAŞ Mehmet Salih AĞIRTAŞ	BINDING ACTIVITY OF METAL-FREE PHTHALOCYANINE COMPOUND HAVING CYANOETHYL AMINOETHYLSULFANYL GROUP WITH DNA	937
Serkan GÜNEY	SYNNTHESIS, SPECTROSCOPIC, THERMAL AND STRUCTURAL PROPERTIES OF MIXED LIGAND METAL SACCHARIN COMPLEXES WITH N,N'-BIS(2-HYDROXYETHYL)PIPERAZINE	938
Gülsüm YILDIZ Sena AYSAN	PHYTOCHEMICAL AND PHARMACOLOGICAL RESEARCH ON NEPETA BETONICIFOLIA	945
Kalbiye KONANÇ Fatih Ahmet ASLAN	THE EFFECT OF DIFFERENT FEEDING STRATEGIES IN SHEEP ON MATERNAL ANTIBODIES	953
Fatih Ahmet ASLAN Hilal TOZLU ÇELİK	EFFECTS OF BEHAVIORAL CHARACTERISTICS ON OFFSPRING DEVELOPMENT IN SHEEP AND GOATS	965
Nil SAZLI Deniz KARATAŞ	INVESTIGATION OF A NATURAL AGENT SOLUTION ON BREAST CANCER BY MOLECULAR MODELING	977
Siham ELMACHRAFI M'hammed EL KOUALI Meryem EL JEMLI	EXTRACTION AND IDENTIFICATION OF THE CHEMICAL CONSTITUENTS OF ESSENTIAL OILS AND AQUEOUS EXTRACTS FROM LAMIACEAE PLANTS	990
AhuTUNÇ Orçun AVŞAR	USE OF INDUCED PLURIPOTENT STEM CELLS IN THE TREATMENT OF PARKINSON'S DISEASE	991
Fatima HABECHE Bouhadjar BOUKOUSSA Fadila BENALI Adel MOKHTAR Mohammed HACHEMAOUI	THE USE OF INNOVATIVE MESOPOROUS MATERIALS OF THE MCM-41 TYPE , DOPED WITH AgNPs AND CuO, FOR THE TREATMENT OF ORGANIC POLLUANTS	997
Şerif ÖZLÜ	THE WEIGHTED HAUSDORFF DISTANCE MEASURES INTO BVT2FS	998
Selim ÇETİN Enes ÇEÇ Utku GÜRDAL	CROSSED MODULES OF NORMED ALGEBRAS	1005
Ali Sercan KARAKAŞ Nuri Murat YAĞMURLU	A NUMERICAL INVESTIGATION ON A FUNDAMENTAL MODEL PROBLEM	1013
Fatih AYDOĞAN Adem YURTSEVER	ENVIRONMENTAL IMPACTS EVALUATION OF ENVIRONMENTAL MANAGEMENT SYSTEM AND SUSTAINABILITY PRACTICESIN BANKING	1025
Zeynel Abidin POLAT Dilşah AVCU	A SURVEY STUDY FOR REAL ESTATE APPRAISAL LICENSE EXAM AND EXPERTS	1035

Melek DÜLGEROĞLU Büşra ÖZTÜRK Omer Hatem ELGOHARY	A PROPOSED MODEL METHOD FOR INTEGRATION INTO THE BIM FACILITY MANAGEMENT PROCESS WITHIN INFRASTRUCTURE PROJECTS	1037
Mustafa AKMAN	ANALYSIS OF ITEMS RELATED TO JOCKETING IN THE DİA/ISLAMIC ENCYCLOPEDIA	1058
Mustafa Akman	RETIRED ACADEMIC THEOLOGISTS, THEIR WORKS AND IDEAS	1097
Şefika Yüceloğlu	EXAMINING THE PROJECT ON THE ASSESSMENT AND IMPLEMENTATION OF SELF-COGNITION NEEDS ON THE COMMON GROUND OF BEING	1144
Veysi TURUN	THE REFLECTION OF MEZDEK'S PERSONALITY AND THOUGHTS IN CLASSICAL ISLAMIC HISTORY SORUCES	1155
Veysi TURUN	A REFLECTION OF THE CULTURE OF LIVING TOGETHER OF DIFFERENT RELIGIONS: YAZD CITY	1173
Imane Kherrab Miloud Chakit Abdelhalim Mesfioui Aboubaker Elhessni	EXPLORING THE BENEFITS OF PROPOLIS SUPPLEMENTATION ON BRAIN HEALTH: CHRONIC STRESS AND OXIDATIVE STRESS IN THE PREFRONTAL CORTEX AND HIPPOCAMPUS	1175
Imane Kherrab Miloud Chakit Abdelhalem Mesfioui Aboubaker Elhessni	PROMISING INTERVENTION: THYME HONEY SUPPLEMENTATION AMELIORATES COGNITIVE FUNCTION IN HIGH FRUCTOSE-TREATED WISTAR RATS	1176
Mounia Taleb Salima Taleb	STUDY AND PREVENTION OF OCCUPATIONAL RISKS (CASE OF THE ELMALABIOD CEMENT PLANT)	1177
Laiboud C Hachi.T Essabiri. H Zraouti A El Adel. N Abba.E.H	SPATIAL VARIATIONS IN WATER QUALITY ANALYSIS FOR SUSTAINABLE ECOSYSTEM MANAGEMENT: A CASE STUDY OF DAYE ZERROUKA	1178
Aniekan Essienubong Ikpe Imoh Ime Ekanem Emem Okon Ikpe	A COMPREHENSIVE STUDY ON THERMAL BARRIER COATING TECHNIQUES IN HIGH TEMPERATURE APPLICATIONS	1179
Emem Okon IKPE Imoh Ime Ekanem Aniekan Essienubong Ikpe	THE MENACE OF PLASTIC WASTE IN NIGERIA AND ITS MANAGEMENT TECHNIQUES IN THE 21ST CENTURY	1200
Amina OUAHBI Youness BOUHAJ Said SAIR Abdeslam EL BOUARI Omar TANANE	DEVELOPMENT OF A HETEROGENEOUS CATALYST FROM WASTE MATERIALS FOR BIODIESEL PRODUCTION	1221
Aribisala Oluwadamilare Olufolarin Ismalia, Yusuf Olajide Achugbu, Gloria Obiageri Opoola, Adenike Oluwabusayo	EXPLORING THE EFFICACY OF CONTENT BASED INSTRUCTIONAL STRATEGIES ON THE ENHANCEMENT OF BUSINESS EDUCATION PROGRAMMES IN F.C.E (TECHNICAL), AKOKA, LAGOS, NIGERIA	1222

AHMED SALIM A. EL BOUARI M. TAHIRI M. TAHIRI O. TANANE.	INVESTIGATING AN EFFECTIVE APPROACH FOR INDUSTRIAL WASTEWATER TREATMENT: UTILIZING ACTIVATED CARBON SOURCED FROM ARGAN KERNELS FOR ADSORPTION PURPOSES	1223
Soumia CHLIYAH Sanaa RABII Ayoub LAHMIDI Samir CHTITA Mhammed EL KOUALI Mohammed TALBI Abdelkbir ERROUGUI	CONCENTRATION EFFECTS ON THE STRUCTURAL, TRANSPORT, AND DIELECTRIC PROPERTIES OF THE ENERGY STORAGE SYSTEM {NaBF 4 – DIMETHYL SULFOXIDE} USED IN SODIUM-ION BATTERY TECHNOLOGY: A MOLECULAR DYNAMICS APPROACH	1224
Ameilia Zuliyanti Siregar1,M.Basyuni Ridwanti Batubara Tulus Irmansyah	INVENTORY OF PESTS ON BERAS BASAH MANGROVE IN LANGKAT	1225
Mohamed ADADI Souad ELKHATTABI	ENVIRONMENTALLY COMPATIBLE AND HIGHLY IMPROVED HOLE TRANSPORT MATERIALS (HTMs) FOR PEROVSKITE SOLAR CELLS	1246
Hamidou OUEDRAOGO	SPATIAL MODELING OF THE FISH-PHYTOPLANKTON-ZOOPLANKTON SYSTEM IN A CIRCULAR AQUATIC DOMAIN WITH TOXIN EFFECT	1227
Muhammad Adnan Sabir Mughal Muhammad Hamza Muneer Idrees Raza1 Momna Mehmood Asghar Abbas Kashif Hussain Muhammad Faisal Riaz Rana Muhammad Shahbakht	MOLECULAR SURVEILLANCE OF SELECTED GIT PROTOZOA FROM DOGS AND CATS IN DISTRICT FAISALABAD, PAKISTAN	1228
Fahima NABI Meriem Chebaani Sadji Ait Kaci Hamida CHAKER-HADDADJ Assia	SALT RESISTANCE IN COWPEA IN RELATION TO MORPHOLOGICAL, PHYSIOLOGICAL PARAMETERS AND PHENOLOGICAL DEVELOPMENTS	1229
Shivangi Rai	IRON OXIDE: SYNTHESIS, TOXICITY, AND APPLICATIONS	1230
Ugur AZIZOGLU Leandris Argentel-MARTÍNEZC Ofelda Peñuelas-RUBIOC Angélica Herrera-SEPÚLVEDAC Jorge González-AGUILERAD Surya SUDHEERE Linu M. SALIMF Sunaina LALG Chittethu Kunjan PRADEEPH Aurelio ORTIZI Estibaliz SANSINENEAI Jae-Ho SHINJ Olubukola Oluranti BABALOLAK	PLANT GROWTH-PROMOTING RHIZOBACTERIA AS SECRET HEROES OF SUSTAINABLE AGRICULTURE: BIOTECHNOLOGICAL ADVANCES	1231

Melek DÜLGEROĞLU Özge GÜVEN APAYDIN Omer Hatem ELGOHARY	EVALUATION OF MODELING METHODS IN INFRASTRUCTURE PROJECTS INTEGRATED IN BIM SYSTEM THROUGH THE TUNNEL EXAMPLE	1233
Özlem AYDOĞMUŞ ÖRDEM	APORIA OF THE SOCIOLOGY OF CHILDHOOD: MORAL DISCOURSES AND SOCIAL MEDIA	1257
Özlem AYDOĞMUŞ ÖRDEM	THE CAPITALIZATION OF HISTORICAL BUILDINGS : THE EXAMPLE OF BARCELONA	1268

AHMET ARİF'İN "SUSKUN" ADLI ŞİİRİ ÜZERİNE BAZI DİKKATLER

SOME CONSIDERATIONS ON AHMET ARIF'S POEM "SUSKUN"

Doç. Dr. Ayşe ERTUŞ

Hakkari üniversitesi, Eğitim Faskültesi

Türkçe ve Sosyal Bilimler Eğitimi Bölümü

ORCİD: 0000-0002-5748-5964

ÖZET

Ahmet Arif Türk edebiyatında 1950'li yılların toplumcu gerçekçi şairlerinden biridir. Diyarbakır'da dünyaya gelen şair edebiyat dünyasında daha hayattayken yayınlanan tek şiir kitabı *Hasretinden Prangalar Eskittim* ile tanınmış ve bu eseriyle büyük yankı uyandırmıştır. Şiirlerinde çoğunlukla Doğu Anadolu'yu işleyen şair, tarihten coğrafyaya, sevdadan mücadeleye, hasretten umuda, mahpushane hayatından özgürlüğe kadar birçok konuyu şiirlerinde harmanlayarak işlemiştir. Lirik anlatımıyla da dikkateleri üzerine çeken Ahmet Arif, şiirlerinde kendisine, hayatına dair izlere yer vermiştir. Şiirlerinde "ben" anlatımını seçen şair bazı şiirlerinde "Ahmet Arif" ya da "Ahmet" adını kullanmaktan da çekinmemiştir. Ahmet Arif yaşadıklarından şiire varan ve bunu da hemen her şiirinde ortaya koyan bir şairdir. Şairin hayatına dair yaşadıklarını ortaya koyduğu şiirlerinden biri de "Suskun" dur. "Suskun"; Ahmet Arif'in Leyla Erbil'e yazdığı bir mektubunda da geniş yer etmiş ve adının konulmasına Leyla Erbil'in karar vermesi istenen bir şiirdir. Şiirde şairin hayatındaki aşkı, özlemleri, kırgınlıkları, umudu okumak mümkündür. Yetmiş dört mısra ve sekiz bentten oluşan şiirde her bent "yeşil" sözcüğüyle bitmektedir. Mitolojik ve tarihi birçok ismin yer aldığı şiirde anlamca tezatlıklar da geniş yer tutmaktadır.

Bu çalışmada Ahmet Arif'in "Suskun" adlı şiirinde şairin hayatına dair izler aranacak ve şiirde kullanılan imgelerin arka planı araştırılarak şairin neyi imlediği ortaya konulmaya çalışılacaktır. Çalışmada Ahmet Arif'in yaşamı ve şiir anlayışına dair bilgiler verildikten sonra, şairin *Hasretinden Prangalar Eskittim* adlı kitabında yer alan "Suskun" adlı şiiri incelenecektir. Şiirde kullanılan tarihsel ve mitolojik figür ve ögelerin anlamları, kullanılan sözcüklerin şairin hayatına dair ortaya koyduğu hususiyetler tespit edilerek dikkatlere sunulacaktır.

Anahtar kelimeler: Ahmet Arif, Şiir, "Suskun".

ABSTRACT

Ahmet Arif is one of the socialist realist poets of the 1950s in Turkish literature. Born in Diyarbakır, the poet became known in the literary world with his only book of poetry, *Hasretinden Prangalar Eskittim* (I have worn out my shackles), which was published while he was still alive, and made a great impression with this work. The poet, who mostly deals with Eastern Anatolia in his poems, has blended many subjects from history to geography, from love to struggle, from longing to hope, from prison life to freedom in his poems. Drawing attention with his lyrical expression, Ahmet Arif included traces of himself and his life in his poems. The poet, who chose the "I" expression in his poems, did not hesitate to use the name "Ahmet Arif" or "Ahmet" in some of his poems. Ahmet Arif is a poet who arrives at poetry from his experiences and reveals this in almost every poem. One of the poems in which the poet reveals his life experiences is "Suskun". "Suskun" is a poem that was also featured extensively in a letter Ahmet Arif wrote to Leyla Erbil and that Leyla Erbil was asked to decide on its title. In the poem, it is possible to read the love, longings, resentments and hope in the poet's life. The poem consists of seventy-four verses and eight lines, and each line ends with the word "green". In the poem, which includes many mythological and historical names, contradictions in meaning are also widespread.

In this study, traces of the poet's life will be sought in Ahmet Arif's poem "Suskun" and the background of the images used in the poem will be investigated to reveal what the poet signifies. After giving information about Ahmet Arif's life and his understanding of poetry, the poem "Suskun" in his book *Hasretinden Prangalar Eskittim* will be analyzed. The meanings of the historical and mythological figures and elements used in the poem, and the aspects of the poet's life revealed by the words used will be determined and presented to the attention.

Keywords: Ahmet Arif, poetry, "Suskun".

PRESCHOOL SPECIAL EDUCATION CURRICULUM EVALUATION OF RECEPTIVE AND EXPRESSIVE LANGUAGE DEVELOPMENT AREAS IN THE CONTEXT OF THE REVISED BLOOM TAXONOMY

Dr. Serkan ÇİFTCİ

MEB, Yusuf Gökçenay Bilim ve Sanat Merkezi

ORCID NO: 0000-0003-0949-1267

ÖZET

Ülkemiz genelinde özel eğitim ihtiyacı olan öğrenciler için destek hizmetleri kapsamında kurulan çok sayıda akademik ve bilimsel çalışma yapılmaktadır. Bu özel eğitime ihtiyacı olan öğrenciler, öğrenim gördükleri okullarda çeşitli programlara tabi tutulmaktadırlar. Milli Eğitim Bakanlığı tarafından özel eğitime ihtiyacı olan öğrenciler için Okul Öncesi Özel Eğitim Öğretim Programı (37-78 ay) yayınlamıştır. Bu çalışmada da özel eğitime ihtiyacı olan öğrenciler için Okul Öncesi Özel Eğitim Öğretim Programı'nda (37-78 ay) yer alan kazanımların yenilenmiş Bloom Taksonomisinin alıcı ve ifade edici dil alan basamakları bağlamında değerlendirilmesi amaçlanmıştır. Çalışmada Dil Gelişim Alanı alıcı ve ifade edici dil alanlarında bulunan kazanımlar alan yazında derlenen anahtar kelimeler kullanılarak analiz edilmiş ve Yenilenmiş Bloom Taksonomisi'nde hangi basamağa denk geldiği tespit edilmeye çalışılmıştır. Nitel araştırma yöntemlerinden doküman analizi tekniği ile gerçekleştirilen çalışmada alıcı ve ifade edici dil alanlarında var olan 8 alt alanda toplam 29 kazanımın tümü değerlendirilmiştir. Çalışma sonucunda, alıcı ve ifade edici dil alanlarında kazanımlarının % 7,6'sının hatırlama, % 10,1'nin anlama, % 20,3'nün uygulama, % 10,9' unun analiz, % 10,5'inin değerlendirme ve % 10,5'inin yaratma basamağıyla ilişkilendirilebileceği bulgularına ulaşılmıştır. Bu bulgulardan hareketle özel eğitime ihtiyacı olan öğrenciler için hazırlanan Okul Öncesi Özel Eğitim Öğretim Programı'nda (37-78 ay) alıcı ve ifade edici dil alanlarında bulunan kazanımların Yenilenmiş Bloom Taksonomisi Dil Gelişim Alanı basamaklarından en fazla uygulama ve analiz basamağına denk geldiği, hatırlama basamağının ise en az yer verilen basamak olduğu söylenebilir. Ayrıca, Okul Öncesi Özel Eğitim Öğretim Programı'nda dilin uygulanma aşamasına dil gelişimi açısından ağırlık verildiği görülmekte ve buna yönelik etkinliklerin diğer etkinliklere nazaran daha fazla programa yerleştirildiği belirlenmektedir.

Anahtar Kelimeler: Özel Eğitim, Okul Öncesi, Eğitim Programı, Yenilenmiş Bloom Taksonomisi

ABSTRACT

Throughout our country, many academic and scientific studies are carried out within the scope of support services for students with special education needs. Students who need this special education are subjected to various programs in the schools where they study. The Ministry of National Education has published a Special Pre-School Education Curriculum (37-78 months) for students who need special education. In this study, it was aimed to evaluate the achievements in the Preschool Special Education Curriculum for students with special education needs (37-78 months) in the context of the receptive and expressive language domain steps of the revised Bloom Taxonomy. In the study, the achievements in the fields of Language Development, receptive and expressive language were analyzed using keywords compiled in the field literature and it was tried to determine which step they correspond to in the Revised Bloom Taxonomy. In the study conducted with the document analysis technique, one of the qualitative research methods, all of the 29 achievements in 8 subfields existing in the fields of receptive and expressive language were evaluated. As a result of the study, it was found that 7.6% of their achievements in the fields of receptive and expressive language can be related to remembering, 10.1% to understanding, 20.3% to practice, 10.9% to analysis, 10.5% to evaluation and 10.5% to creation. Based on these findings, it can be said that the achievements in receptive and expressive language areas in the Preschool Special Education Curriculum (37-78 months) prepared for students who need special education correspond to the most application and analysis steps of the Revised Bloom Taxonomy Language Development Area, and the recall step is the least included step. In addition, it is seen that the implementation phase of the language is given importance in terms of language development in the Preschool Special Education Curriculum, and it is determined that activities related to this are placed in more programs than other activities.

Keywords: Special Education, Preschool, Education Program, Renewed Bloom Taxonomy

GİRİŞ

Erken çocukluk eğitimi, çocuğun gelişiminde gelecekteki akademik başarısının ve genel refahının temelini oluşturan kritik bir dönemdir. Doğumdan sekiz yaşına kadar olan çocukları bilişsel, sosyal, duygusal ve fiziksel gelişimlerinde desteklemek için tasarlanmış eğitim programlarını ve stratejilerini kapsar. Araştırmalar, kaliteli erken çocukluk eğitiminin çocuğun akademik başarısı, sosyal etkileşimleri ve genel sağlık sonuçları üzerinde uzun süreli olumlu etkileri olabileceğini göstermiştir. Erken çocukluk eğitiminde temel önceliklerden biri, dil ve okuryazarlık, aritmetik ve problem çözme yetenekleri gibi temel bilişsel becerilerin geliştirilmesini teşvik etmektir. Bu beceriler, çocukların çevrelerindeki dünyayı uygulamalı ve etkileşimli bir şekilde keşfetmelerini, denemelerini ve anlamlandırmalarını sağlayan oyun tabanlı öğrenme yoluyla en iyi şekilde beslenir (Davis and Grim, 2005). Ayrıca erken çocukluk

eğitimi, çocukların akranları ve yetişkinlerle olumlu ilişkiler kurmak için gerekli olan işbirliği, iletişim ve empati gibi sosyal becerileri geliştirmeleri için fırsatlar sağlar. Erken çocukluk eğitiminin önemi, başarı boşluklarını azaltma ve eğitimde eşitliği teşvik etme potansiyeli ile daha da vurgulanmaktadır. Araştırmalar, düşük gelirli ailelerden ve marjinal topluluklardan gelen çocukların genellikle akademik başarıları ve sosyal hareketlilikleri üzerinde uzun vadeli etkileri olabilecek kaliteli erken çocukluk eğitimi programlarına erişemediklerini göstermiştir. Politika yapıcılar ve eğitimciler, tüm çocuklar için yüksek kaliteli erken çocukluk eğitimine yatırım yaparak oyun alanını düzleştirebilir ve her çocuğun gelişme ve tam potansiyeline ulaşma fırsatına sahip olmasını sağlayabilir (Haight, 2005; Winstanley, 2005).

Erken Çocukluğun Önemi

Son yıllarda, yaşam boyu öğrenme ve başarı için kritik bir temel olarak erken çocukluk eğitiminin öneminin giderek artan bir şekilde tanınması olmuştur. Bu, yerel, eyalet ve ulusal düzeylerde erken çocukluk eğitimi programlarına ve girişimlerine yapılan yatırımların artmasına yol açmıştır. Örneğin, birçok ülke sosyoekonomik geçmişlerine bakılmaksızın tüm çocuklara yüksek kaliteli erken çocukluk eğitimine erişim sağlamak için evrensel okul öncesi programları uygulamıştır. Ek olarak, erken çocukluk eğitimcilerinin çocukların öğrenmesini ve gelişimini etkili bir şekilde destekleyecek bilgi, beceri ve kaynaklara sahip olmalarını sağlamak için mesleki gelişim ve eğitime artan bir vurgu vardır. Abc'leri ve 123'leri öğrenmenin yanı sıra, erken eğitim aynı zamanda çocukların duyguların ve sosyal etkileşimlerin zorlu dünyasında gezinmelerine yardımcı olur (Rinn, 2021).

Erken Çocukluk Eğitiminin Sosyal ve Bilişsel Etkileri

Erken çocukluk eğitimi sadece çizgiler içinde renklendirmekle ilgili değildir - genç beyinler için bir gelişim merkezidir. İlgi çekici aktiviteler ve oyunlar aracılığıyla erken eğitim, çocukların beyin gücünü artırır. Düşünme kaslarını esnettikleri, hafızayı keskinleştirdikleri ve kavramlar arasındaki noktaları birleştirmeyi öğrendikleri zihinsel bir spor salonu gibidir. Gevezelikten hikâye anlatımına kadar, erken eğitim dilin yeşerdiği yerdir. Çocuklar yeni kelimeler alır, dilbilgisi kurallarını kavrar ve kendilerini açıkça ifade etmeyi öğrenirler. Küçücük bir insana dünyanın dilini konuşmayı öğretmek gibi nitelendirilebilir. Akademik başarıya zemin hazırlamaya gelince, erken çocukluk eğitimi çok önemli bir rol oynar. Araştırmalar, yüksek kaliteli erken eğitim programlarına katılan çocukların, lise mezuniyet ve üniversiteye kayıt oranlarının daha yüksek olmasıyla uzun vadeli eğitim başarısı elde etme olasılıklarının daha yüksek olduğunu göstermektedir.

Erken çocukluk eğitimi, çocuğun gelişiminde gelecekteki akademik başarıları ve genel refahı üzerinde derin etkileri olan kritik bir dönemdir. Çocuklara yüksek kaliteli erken çocukluk eğitimi programları ve destekleri sağlayarak, gelecekteki öğrenmeleri ve büyümeleri için güçlü bir temel oluşturacak temel bilişsel, sosyal, duygusal ve fiziksel becerileri geliştirmelerine yardımcı olabiliriz. Erken çocukluk eğitimcileri olarak, tüm çocukların ihtiyaçlarını ön planda

tutan politika ve uygulamaları savunmak ve her çocuğun hak ettiği kaliteli erken çocukluk eğitimine erişimini sağlamak bizim sorumluluğumuzdur. Birlikte çalışarak, geçmişleri veya koşulları ne olursa olsun tüm çocukların başarısını ve refahını destekleyen daha adil ve kapsayıcı bir eğitim sistemi oluşturabiliriz. Erken çocukluk eğitimi sadece daha sonraki öğrenmeye giden bir basamak taşı değil, aynı zamanda çocuğun gelişiminde geleceğini derin şekillerde şekillendiren kritik bir dönemdir (Brighouse & Swift, 2014; Giesinger, 2011).

Bilişsel becerileri geliştirmekten dil gelişimini teşvik etmeye ve temel sosyal yetkinlikleri aşılamaya kadar, kaliteli erken çocukluk eğitimi programları, çocukları akademik başarıya ve ötesine hazırlamada önemli bir rol oynar. Bu makale, erken çocukluk eğitiminin önemini, gelişimsel faydalarını, etkili programların temel bileşenlerini, ebeveynlerin ve bakıcıların hayati rolünü ve öğrenmenin bu temel aşamasındaki zorlukları, fırsatları ve ortaya çıkan eğilimleri incelemektedir.

Erken Çocuklukta Özel Eğitim Programı

Özel gereksinimli öğrencilere gerekli destek ve kaynakların sağlanmasında özel eğitim programları esastır. Bu programlar, eğitimlerine erişmek ve eğitimlerinden yararlanmak için ek yardıma ihtiyaç duyan öğrencilerin benzersiz ihtiyaçlarını karşılamak üzere tasarlanmıştır. Özel eğitim programları, yetenekleri ne olursa olsun tüm öğrencilerin akademik ortamda öğrenme ve başarılı olma fırsatına sahip olmalarını sağlamayı amaçlar. Özel eğitim programları ayrıca, engelli öğrencilerin mümkün olduğunda genel eğitim sınıflarına entegre edildiği kapsayıcı bir öğrenme ortamı yaratmaya odaklanır (Vopat, 2011). Bu kapsayıcı yaklaşım, öğrenciler arasında çeşitliliği ve kabulü teşvik etmeye yardımcı olur ve engelli öğrencilerin akranlarıyla birlikte öğrenmeleri için fırsatlar sunar. Kapsayıcı eğitim, kendilerinden farklı olabilecek başkalarına empati, anlayış ve saygıyı teşvik ederek engelsiz öğrencilere de fayda sağlar. Özel eğitim programlarının bir diğer önemli yönü de erken müdahaledir. Engelli öğrencilerin desteklenmesinde ve gerekli hizmet ve desteğin mümkün olduğunca erken alınmasının sağlanmasında erken teşhis ve müdahale çok önemlidir. Erken müdahale, akademik ve sosyal zorlukların tırmanmasını önlemeye yardımcı olabilir ve uzun vadede engelli öğrencilerin sonuçlarını iyileştirebilir.

Erken müdahale, küçük çocuklarda gelişimsel gecikmeleri ve engelleri ele almada anahtardır. Araştırmalar, çocukların ne kadar erken destek ve hizmet aldıklarını, akademik başarı, sosyal beceriler ve genel refah açısından sonuçlarının o kadar iyi olduğunu göstermiştir. Erken çocukluk dönemindeki özel eğitim programları, iletişim, motor beceriler ve bilişsel gelişim gibi alanlardaki gecikmelerin belirlenmesine ve ele alınmasına yardımcı olarak çocukları okulda ve ötesinde başarıya giden bir yola sokabilir. Erken çocukluk dönemindeki etkili özel eğitim programları tipik olarak her çocuğun kendine özgü ihtiyaçlarına göre uyarlanmış bir dizi hizmet ve desteği içerir. Bu, bireyselleştirilmiş öğretim, konuşma ve dil terapisi, mesleki terapi, fizik tedavi ve davranış yönetimi stratejilerini içerebilir.

Özel eğitim programlarının erken çocukluk dönemindeki en önemli faydalarından biri, çocukların akademik ve sosyal sonuçları üzerindeki olumlu etkileridir. Araştırmalar, erken müdahale programlarına katılan çocukların akademik başarıya ulaşma, olumlu sosyal beceriler geliştirme ve istihdam ve bağımsızlık açısından daha iyi uzun vadeli sonuçlara sahip olma olasılıklarının daha yüksek olduğunu göstermiştir (Sayler, 2021). Bu programlar aynı zamanda çocukların okul topluluğuna özgüven, esneklik ve aidiyet duygusu geliştirmelerine yardımcı olabilir.

Erken çocukluk dönemindeki özel eğitim programları, engelli ve gelişimsel gecikmeleri olan çocukların ailelerine de hayati destek sağlamaktadır. Ebeveynler ve bakıcılar, çocuklarının kullanabileceği karmaşık hizmet ve destek sisteminde gezinmek için genellikle özel eğitimcilerin uzmanlığına ve rehberliğine güvenirler. Bu programlar ailelerin kaynaklara erişmesine, okullar ve hizmet sağlayıcılarla güçlü ortaklıklar kurmasına ve çocuklarının ihtiyaçlarını etkin bir şekilde savunmasına yardımcı olabilir.

Şekil 1. Bloom Taksonomisindeki Değişiklikler

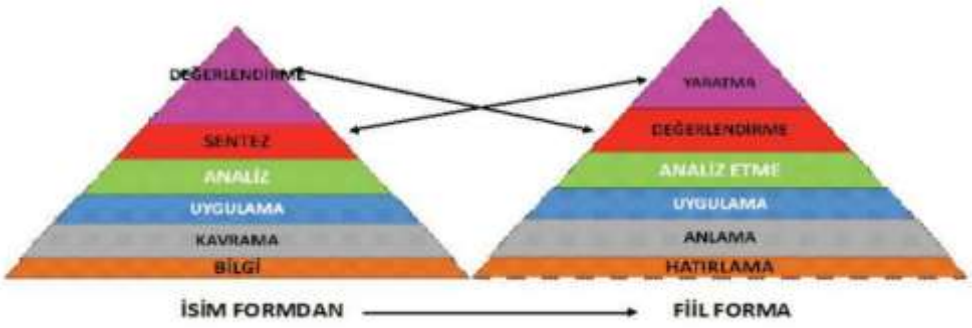

Şekil 1. Yenilenmiş Bloom Taksonomisi

ARAŞTIRMA VE BULGULAR

Araştırmanın Amacı

Bu çalışmada, Milli Eğitim Bakanlığı tarafından özel eğitime ihtiyacı olan öğrenciler için Okul Öncesi Özel Eğitim Öğretim Programı (37-78 ay) yayınlamıştır. Bu çalışmada da özel eğitime ihtiyacı olan öğrenciler için Okul Öncesi Özel Eğitim Öğretim Programı'nda (37-78 ay) yer alan kazanımların yenilenmiş Bloom Taksonomisinin alıcı ve ifade edici dil alan basamakları bağlamında değerlendirilmesi amaçlanmıştır. Çalışmada Dil Gelişim Alanı alıcı ve ifade edici dil alanlarında bulunan kazanımlar alan yazında derlenen anahtar kelimeler kullanılarak analiz edilmiş ve Yenilenmiş Bloom Taksonomisi'nde hangi basamağa denk geldiği tespit edilmeye çalışılmıştır. Nitel araştırma yöntemlerinden doküman analizi tekniği ile gerçekleştirilen çalışmada alıcı ve ifade edici dil alanlarında var olan 8 alt alanda toplam 29 kazanımın tümü değerlendirilmiştir.

Araştırma Tasarımı

Bu çalışmada nitel araştırma yöntemlerinden biri olan doküman analizi tekniği kullanılmıştır. Doküman analizi, araştırılması hedeflenen olgu ya da olgular hakkında yazılı bilgi kaynaklarının analiz edilmesidir (Yıldırım ve Şimşek, 2013). Doküman incelemesi de tek başına kullanılabilen bir araştırma tekniğidir (Bowen, 2009). Çalışmada, 2018 yılında yayımlanan Okul Öncesi Özel Eğitim Öğretim Programı'nda (37-78 ay) yer alan kazanımların alıcı ve ifade edici dil alan basamakları bağlamında Revize Edilmiş Bloom Taksonomisine göre taksonomi düzeyleri belirlenmiştir.

Araştırma Verilerinin Toplanması

Araştırmada veri kaynağı olarak Milli Eğitim Bakanlığı tarafından yayınlanan özel eğitime ihtiyacı olan öğrenciler için Okul Öncesi Özel Eğitim Öğretim Programı (37-78 ay) kullanılmıştır. Okul Öncesi Özel Eğitim Öğretim Programı'nda (37-78 ay) yer alan ve ifade edici dil alan basamakları kazanımların taksonomi sınıflandırması ve bu sınıflandırmanın alt basamaklarını belirlemek amacıyla Yenilenmiş Bloom Taksonomisi ile ilgili makale, tez, kitap ve diğer internet kaynaklarından da yararlanılmıştır.

Veri Analizi

Öncelikle ilgili literatürde yapılan çalışmalar incelenmiştir (Aktan, 2020; Arı ve Gökler, 2012; Başbay, 2008; Cangüven vd., 2017; Dalak, 2015; Dindar ve Demir, 2016; Eş, 2005; Girgin, 2012; Güleryüz, 2016; Kahramanoğlu, 2013; Kuzu, 2013; Tolan, 2011) ve Revize Edilmiş Bloom Taksonomisinin bilişsel alan alt düzeyleri için bir kodlama anahtarı oluşturulmuştur. Çalışmada kategori olarak ele alınan Bloom Taksonomisi basamaklarının özellikleri ve örnek ifadeleri Tablo 1'de verilmiştir.

Tablo 1. Okul öncesi özel eğitim öğretim programındaki örnek kazanımlar

Kazanım	**Basamak**
İletişim sırasında oluşan basit anlamsal anlatım bozukluklarını anladığını sözel veya sözel olmayan davranışlarla gösterir.	Analiz
Eylemsileri cümle içinde kullanır	Uygulama
Anlatılan sırayı koruyarak duyduğu hikâyeyi kendi cümleleri ile anlatır	Yaratma
Konuşma sırasında farklı ses tonu kullanımlarından mesajın "öfke", "şaka" gibi alt mesajlarını anladığını davranışlarıyla gösterir.	Anlama
Sohbette kendine her sıra geldiğinde bir önceki ifadesinin üzerine konuyla ilişkili eklemeler yaparak devam eder.	Hatırlama

SONUÇ ve ÖNERİLER

Bu araştırma Özel Eğitime İhtiyacı Olan Bireyler İçin Okul Öncesi Özel Eğitim Öğretim Programı'ndaki (37-78 Ay) alıcı ve ifade edici dil alan basamaklarındaki kazanımların yenilenmiş Bloom Taksonomisinin bilişsel süreç boyutlarına göre analiz edilmesi amacıyla yürütülmüştür. Buna göre programda Alıcı ve İfade Edici Dil düzeyinde 29 kazanım bulunduğu belirlenmiştir. Bu kazanımlar taksonomiye göre incelendiğinde ise en fazla uygulama ve analiz basamağına denk geldiği, hatırlama basamağının ise en az yer verilen basamak olduğu tespit edilmiştir.

Ayrıca, nitel araştırma yöntemlerinden doküman analizi tekniği ile gerçekleştirilen çalışmada programda Dil alanında yer alan toplam 29 kazanımın tümü değerlendirilmiştir. Çalışma sonucunda, Okul Öncesi Özel Eğitim Öğretim Programı'ndaki kazanımlarının % 7,6'sının hatırlama, % 10,1'nin anlama, % 20,3'nün uygulama, % 10,9' unun analiz, % 10,5'inin değerlendirme ve % 10,5'inin yaratma basamağıyla ilişkilendirilebileceği bulgularına ulaşılmıştır.

Araştırma bulgularından yola çıkılarak şu öneriler getirilebilir:

- Hatırlama basamağındaki kazanımların sayısı artırılmalıdır.
- Değerlendirme basamağındaki kazanımların sayısı artırılmalıdır.
- Üst düzey basamakta yer alan kazanımların dengeli dağılması sağlanabilir.
- Diğer eğitim kademelerindeki Özel Eğitim Öğretim Programlarındaki kazanımların detaylı incelemesi Yenilenmiş Bloom Taksonomisine göre yapılabilir.

KAYNAKÇA

Aktan, O. (2020). Examination of primary school mathematics curriculum course outcomes according to the renewed

Arı, A. & Gökler, Z. S. (2012). *Evaluation of primary school science and technology course outcomes and SBS questions according to*

Başbay, M. (2008). *The effect of project-based teaching on learning in an instructional design course organized according to the revised*

Bowen, A. G. (2009). Document analysis as a qualitative research method. *Qualitative Research Journal, 9* (2), 27-40.

Brighouse, H. & Swift, A. (2014). *The place of educational equality in educational justice*. In K. Meyer (Ed.), Education, justice, and the human good: Fairness and equality in the education system. Abingdon: Routledge.

Cangüven, H. D., Öz, O., Binzet, G. & Avcı, G. (2017). An examination of the Ministry of National Education's 2017

Dalak, O. (2015). *Examination of TEOG exam questions and related achievements in 8th grade curriculum according to the revised*

Davis, G. & Rimm, S. (2004). *Education of the gifted and talented, 5th edition*. Boston: Allyn & Bacon.

Dindar, H. & Demir, M. (2006). Evaluation of fifth grade teachers' science lesson exam questions according to Bloom's taxonomy. *Journal of Gazi Education Faculty, 26,* (3), 87-96.

Eş, H. (2005). *Evaluation of high school entrance exam science questions and primary school science exam questions according to Bloom's taxonomy.* Unpublished master's thesis, Gazi University, Ankara.

Girgin, E. (2012). *Examining the end-of-unit evaluation questions in the primary school 2nd grade science and technology reverse books.*

Güleryüz, H. (2016). *Evaluation of 5th, 6th, 7th, 8th grades science and technology exam questions according to Bloom's taxonomy.* Published master's thesis, Mus Alparslan University, Mus.

Haight, A. (2005) 'Inclusiveness and teacher attitudes in the identification of gifted and talented pupils in Excellence in Cities and Excellence Clusters schools'. Paper delivered to the *British Education Research Association Conference*, Glamorgan, September, 2005.

Kahramanoğlu, E. (2013). *Evaluation of primary school science and technology textbooks in terms of Bloom's Taxonomy.* Published master's thesis. Istanbul University, Istanbul.

Kuzu, T. S. (2013). Investigation of subtext questions in Turkish textbooks in terms of cognitive levels of remembering and understanding in the revised Bloom's taxonomy. *Cumhuriyet University Journal of Social Sciences, 37* (1), 58-76.

MoNE (Ministry of National Education) (2012). *Special Education Services Regulation.* Ankara: Ministry of National Education General Directorate of Special Education and Guidance Services.

MoNE (Ministry of National Education) (2022). Science and Art Centers Directive. Ankara: Ministry of National Education General Directorate of Special Education and Guidance Services. *Journal of Announcements.*

MoNE (Ministry of National Education), (1991). *Special Education Council, Gifted Children and Their Education.* Ankara: Ministry of National Education General Directorate of Special Education and Guidance Services.

MoNE (Ministry of National Education), (2006). *Special education service regulation [Special education regulation].* Ankara, Official Gazette.

Rinn, A. N. (2021). *Social, emotional, and psychosocial development of gifted and talented individuals*. Routledge.

Sayler, M. F. (2021). Special schools for the gifted and talented. In *The handbook of secondary gifted education* (pp. 443-463). Routledge.

Tolan, Y. (2011). *The appropriateness of the placement exam (SBS) Questions to the science and technology course curriculum and the examination according to Bloom Taxonomy.* Unpublished master's thesis. Ataturk University, Erzurum.

Vopat, M. C. (2011). Magnet schools, innate talent and social justice. *Theory and Research in Education, 9(1),* 59–72.

Yıldırım, A. ve Şimşek, H. (2013). *Qualitative research methods in social sciences (9. Ed).* Ankara: Seçkin Publishing House.

YEME BAĞIMLILIĞININ YALNIZLIK ÜZERİNDEKİ ETKİSİ: CİNSİYET VE YAŞ DEĞİŞKENLERİ AÇISINDAN İNCELENMESİ

THE EFFECT OF FOOD ADDICTION ON LONELINESS: AN EXAMINATION IN TERMS OF GENDER AND AGE VARIABLES

Doç. Dr. Zöhre KAYA,
Van Yüzüncü Yıl Üniversitesi, Eğitim Fakültesi
ORCID NO: 0000-0001-9211-3632

Uzman Psikolojik Danışman Sevgi ASLANGİRİ
Van Yüzüncü Yıl Üniversitesi, Eğitim Bilimleri Enstitüsü
ORCID NO: 0000-0003-2695-9888

Uzman Psikolojik Danışman Ferdi YAĞAN
Millî Eğitim Bakanlığı, Yüksekova Bilim ve Sanat Merkezi
ORCID NO: 0000-0002-6826-1288

ÖZET

Modern toplumda, beslenme sorunları ve yeme bağımlılığı yaygın bir problem haline gelmiş ve bireylerin fiziksel ve psikolojik sağlığını olumsuz etkilemektedir. Yalnızlık, bireyin kendisini toplumdan soyutlanmış ve destekten yoksun hissettiği bir durumdur ve psikolojik ihtiyaçların karşılanmamasına neden olabilir. Yeme bağımlılığının bu duygusal durum üzerindeki etkisinin anlaşılması hem bireysel hem de toplumsal ruh sağlığının geliştirilmesi açısından önemli bir faktör olarak görülmektedir. Bu çalışmanın temel amacı, yeme bağımlılığının yalnızlık üzerindeki etkisi ile yeme bağımlılığının ve yalnızlığın cinsiyet ve yaş değişkenlerine bağlı olarak farklılaşma durumlarını incelemektir. Araştırmanın örneklemini, yaşları 18 ile 40 arasında değişen 143 kadın (%63.3) ve 83 erkek (%36.7) olmak üzere toplam 226 gönüllü yetişkin oluşturmaktadır. Veri toplama araçları olarak UCLA Yalnızlık Ölçeği Kısa Formu, Yeme Bağımlılığı Ölçeği ve araştırmacılar tarafından hazırlanan Kişisel Bilgi Formu kullanılmıştır. Verilerin analizinde korelasyon analizi, bağımsız örneklemler için *t*-testi ve tek yönlü varyans analizi kullanılmıştır. Araştırmadan elde edilen sonuçlara göre, yeme bağımlılığı ile yalnızlık arasında pozitif yönlü ve anlamlı bir ilişkinin olduğu görülmüştür. Demografik değişkenlerin etkisi incelendiğinde, yalnızlığın cinsiyet değişkenine göre farklılaşmadığı ancak yeme bağımlılığının cinsiyet değişkenine bağlı olarak farklılaşmakta olduğu görülmüştür. Buna göre, kadınların yeme bağımlılığı puan ortalamalarının, erkeklerin yeme bağımlılığı puan ortalamalarından anlamlı düzeyde daha yüksek olduğu görülmüştür. Yaş değişkenin etkisine bakıldığında ise, hem yeme bağımlılığı hem de yalnızlığın yaşa bağlı olarak farklılaşmadığı bulunmuştur.

Anahtar Kelimeler: Yeme bağımlılığı, yalnızlık, cinsiyet, yaş, yetişkin

ABSTRACT

In modern society, nutritional problems and food addiction have become widespread issues, negatively affecting individuals' physical and psychological health. Loneliness is a state where an individual feels isolated from society and lacks support, leading to unmet psychological needs. Understanding the impact of food addiction on this emotional state is considered an important factor for improving both individual and societal mental health. The primary aim of this study is to examine the impact of food addiction on loneliness and the variations in food addiction and loneliness based on gender and age variables. The sample of the research consists of a total of 226 voluntary adults, including 143 women (63.3%) and 83 men (36.7%) aged between 18 and 40. The data collection tools used are the UCLA Loneliness Scale Short Form, the Food Addiction Scale, and a Personal Information Form prepared by the researchers. In the analysis of the data, correlation analysis, t-test for independent samples, and one-way variance analysis were used. According to the results obtained from the study, there is a positive and significant relationship between food addiction and loneliness. When examining the effects of demographic variables, it was found that loneliness does not vary by gender, but food addiction does vary by gender. Specifically, the average food addiction scores of women were found to be significantly higher than those of men. When examining the effect of the age variable, it was found that neither food addiction nor loneliness varies by age.

Keywords: Food addiction, loneliness, gender, age, adult

Giriş

Yemek yeme, tüm canlılar için içgüdüsel bir davranış olup, yaşam için zorunlu bir eylemdir. Ancak, yemek yeme davranışının bağımlılığa dönüşebilecek unsurları ve nedenleri bilimsel açıdan merak konusu olmuştur (Bayram Topal, 2022; Meadows, 2017). Yeme bağımlılığı kavramı ilk olarak Randolph (1956) tarafından ele alınmış olsa da, bu konuda yapılan çalışmaların 2009'dan itibaren yoğunlaştığı söylenebilir (Meule ve Gearhardt, 2014). Yeme bağımlılığıyla ilgili alanyazında tartışmalar sürse de bu bağımlılığın varlığına yönelik kanıtların arttığı görülmektedir (Hone-Blanchet ve Fecteau, 2014; Schulte ve Gearhardt, 2017). Yeme bağımlılığı, bireylerin şeker, tuz ve yağ gibi gıdalara bağımlı olabileceği ve bazı yiyeceklere karşı bağımlılıkla benzer etkiler gösterebileceğini ifade eder (Corsica ve Pelchat, 2010). Hayvanlar üzerinde yapılan çalışmalarda, farelerin çikolata gibi şekerli gıdaları elde etmek için strese rağmen ekstra çaba gösterdikleri tespit edilmiştir (Escobar vd., 2019).

Yeme bağımlılığının sınıflandırılmasına yönelik tartışmalar sürmektedir. Yeme bağımlılığı ayrı bir bağımlılık türü olarak mı ele alınmalı yoksa yeme bozukluklarından biri olan tıkanırcasına yeme bozukluğunun bir alt boyutu mu olarak ele alınması gerektiğine yönelik tartışmalar söz konusudur (Meule ve Gearhardt, 2014). Birçok çalışmaya göre yeme bağımlılığı ile maddeyle ilişkili bağımlılığa yönelik süreçlerin benzer olduğu (Hone-Blanchet ve Fecteau, 2014) ve yeme

bağımlılığının tanı kriterlerinin davranışsal bağımlılıklarla benzerlik gösterdiği yönündedir (Berthoud, 2011; Schulte vd., 2015).

Alanyazına bakıldığında yeme bağımlılığına yönelik araştırmaların giderek hız kazanmaya başladığı görülmektedir (Bayram Topal vd., 2022). Yeme bağımlılığı kendisiyle birlikte ciddi fiziksel ve ruhsal sağlık sorunlarına da yol açabilmektedir. Aşırı ve kontrolsüz yeme davranışları, obezite, diyabet ve kardiyovasküler hastalıklar gibi sağlık problemlerine neden olmaktadır (Berthoud vd., 2011). Ayrıca, yeme bağımlılığı bireylerin günlük yaşamlarını ve sosyal ilişkilerini olumsuz etkileyebilmektedir (Burrows vd., 2017). Dolayısıyla, yeme bağımlılığının nedenlerinin ve sonuçlarının anlaşılması, etkili tedavi ve müdahale stratejilerinin geliştirilmesi açısından kritik bir öneme sahip olduğu düşünülmektedir.

Yalnızlık ve Yeme Bağımlılığı Arasındaki İlişki

Yeme bağımlılığı ciddi fiziksel ve ruhsal rahatsızlıklara yol açtığından (Berthoud, 2011; Meule ve Gearhardt, 2014) neyin yeme bağımlılığına etki ettiğine yönelik araştırmalar önemsenmektedir (Corsica ve Pelchat, 2010; Dinçyurek vd., 2018). Bu etkenlerden birinin de yalnızlık olabileceği yönünde öngörü geliştirilmiştir. Yapılan alanyazın taramasında yalnızlığın tanımı ile ilgili ortak bir görüşe varılmadığı görülmektedir. Ernst ve Cacioppo (2000) yalnızlığı bireyin, bireysel veya sosyal ilişkilerinde ortaya çıkan negatif duygu ve düşüncelerden dolayı yaşanan sosyal mesafe, izolasyon durumu olarak tanımlamıştır. Akgül (2016) ise yalnızlığı, insanın kendini çevresindeki insanlardan veya sosyal bağlardan kopuk ve duygusal olarak izole hissettiği bir durumu olarak tanımlamıştır. Alanyazında yalnızlıkla ilgili pek çok tanım bulunmakla birlikte, Peplau ve Perlman (1982) ile Russell vd. (1980) tarafından yapılan tanımlar sıklıkla kullanılmaktadır. Buna göre yalnızlık, bireyin toplumsal hayatta mevcut ilişkileriyle olmasını istediği ilişkiler arasındaki farklılıklar sonucunda meydana gelen soyutlanma, toplumdan uzaklaşma, izole olma durumu olarak tanımlamıştır (Peplau ve Perlman, 1982; Russell vd., 1980).

Günümüzde modern çağın getirdiği olumsuz sonuçlar, insanların yaşamlarında derin izler bırakmaktadır. Teknolojinin hızlı gelişimi ve dijitalleşme, sosyal ilişkileri zayıflatarak bireylerin yalnızlaşmasına yol açmaktadır (Aktaş ve Yılmaz, 2017). İnsanlar, yüz yüze iletişimin azalması ve sosyal medya gibi sanal platformlarda geçirilen sürenin artması nedeniyle, gerçek anlamda birbirleriyle bağ kurmakta zorlanmaktadır. Bu durum, duygusal ve psikolojik olarak yalnız hissetmelerine sebep olmaktadır (Özgür, 2013).

Yalnızlık, bireylerin günlük yaşamlarında farklı başa çıkma mekanizmaları geliştirmelerine yol açmaktadır. Bu mekanizmalardan biri de anormal yeme davranışlarıdır (Tatsi vd., 2019). Yalnızlık hissiyle başa çıkamayan insanlar, duygusal boşluklarını doldurmak için yemek yeme eğilimindeler. Yemek, birçok insan için sadece fiziksel açlığı gidermekle kalmaz, aynı zamanda duygusal rahatlama ve geçici bir mutluluk kaynağı haline gelir (Borisenkov, 2018). Anormal yeme davranışları, aşırı yeme, tıkınırcasına yeme veya sağlıksız yiyecek tercihleri gibi çeşitli

şekillerde kendini gösterebilir (Meadows vd., 2017). Bu tür yeme alışkanlıkları, yalnızlık duygusunu geçici olarak bastırsa da, uzun vadede fiziksel ve zihinsel sağlık üzerinde olumsuz etkiler yaratmaktadır. Obezite, diyabet ve kalp hastalıkları gibi sağlık sorunlarına yol açarken (Çelebi, 2015), aynı zamanda özgüven kaybı ve depresyon gibi psikolojik problemleri de (Bayram Topal vd., 2022) tetikleyebilir. Sonuç olarak bu araştırmanın birinci hipotezi olarak yalnızlık ile yeme bağımlılığı arasında pozitif yönlü anlamlı bir ilişkinin olabileceği yönünde öngörü geliştirilmiştir.

Demografik Değişkenler olarak Cinsiyet ve Yaş

Bu araştırmanın bir diğer önemli boyutu, yeme bağımlılığı ve yalnızlığın cinsiyet ve yaş gibi demografik değişkenler açısından farklılaşma durumlarının incelenmesidir. Cinsiyet ve yaş, bireylerin psikolojik ve sosyal deneyimlerini şekillendiren önemli demografik faktörlerdir. Araştırmalar, kadınların yeme bağımlılığına erkeklerden daha yatkın olabileceği yönündedir (Burrows vd., 2017; Özgür ve Uçar, 2018). Kadınların, duygusal stresle başa çıkma mekanizması olarak daha sık yeme davranışına başvurdukları gözlemlenmiştir. Bu nedenle, cinsiyet farklılıklarının yeme bağımlılığı ve yalnızlık üzerindeki etkisini anlamak, cinsiyete özgü müdahale ve tedavi stratejilerinin geliştirilmesi açısından önemli görülmektedir.

Yaş değişkeninin de yeme bağımlılığı ve yalnızlık üzerinde önemli bir etkisinin olabileceğinden araştırılmaya değer bulunmuştur. Farklı yaş grupları arasındaki bireylerin yeme davranışları ve yalnızlık deneyimleri farklılık gösterebilir. Genç bireyler sosyal medya ve modern yaşamın getirdiği baskılar nedeniyle daha fazla yalnızlık hissedebilirken (Baretto vd., 2021), bu yalnızlık duyguları yeme bağımlılığını tetikleyebilir. Orta yaşlı bireylerde ise yalnızlık ve yeme bağımlılığı daha farklı dinamiklere sahip olabilir. Bu nedenle, yaş gruplarına göre yeme bağımlılığı ve yalnızlığın incelenmesi, yaşa özgü müdahale stratejilerinin geliştirilmesi açısından önemli bir faktör olarak görülmektedir.

Sonuç olarak bu araştırmada, yeme bağımlılığı ve yalnızlık arasındaki ilişki ve bu iki değişkenin cinsiyet ve yaş değişkenlerine bağlı olarak farklılaşma durumlarının incelenmesi amaçlanmıştır. Yeme bağımlılığı ve yalnızlık arasındaki ilişkiyi anlamak, bireylerin fiziksel ve ruhsal sağlığını ve yaşam kalitesini artırmak için önemli bilgiler sağlayabileceği düşünülmektedir.

YÖNTEM

Araştırma Modeli

Bu araştırma, yeme bağımlılığı ve yalnızlık arasındaki ilişki ve yeme bağımlılığın ve yalnızlığın cinsiyet ve yaş değişkenlerine göre farklılaşma durumlarını incelemeyi amaçlayan ilişkisel tarama yöntemine dayalı nicel bir araştırmadır. İlişkisel tarama modeli, iki veya daha fazla değişken arasında birlikte değişimin varlığını veya derecesini belirlemeyi amaçlayan model olarak tanımlanmaktadır (Karasar, 2023).

Katılımcılar

Çalışmanın katılımcılarını, uygun örneklem yöntemiyle ulaşılan 143 kadın (%63.3) ve 83 erkek (%36.7) olmak üzere toplam 226 kişiden oluşmaktadır. Yaşları 18 ile 40 arasında değişmekte olan katılımcıların yaş ortalaması ise 27.74 (Ss=5.8) olarak bulunmuştur. Katılımcılara ait demografik bilgiler Tablo 1'de verilmiştir.

Tablo 1. Demografik Değişkenler

Demografik Değişken	Değişken	N	%
Cinsiyet	Kadın	143	63.3
	Erkek	83	36.7
Yaş	18-23	66	29.2
	22-29	65	28.8
	30-35	67	29.6
	36-40	28	12.4

Veri Toplama Araçları

UCLA Yalnızlık Ölçeği Kısa Formu: Hays ve DiMatteo (1987) tarafından geliştirilen ölçeğin Türkçeye uyarlanması Doğan vd. (2011) tarafından yapılmıştır. Toplam 8 maddeden oluşan ölçek, 4'lü Likert tipli olarak düzenlenmiştir. Ölçekten alınabilecek en düşük ve en yüksek puan aralığı 8 ile 32 arasında değişmektedir. Ölçekten alınan yüksek puan, yalnızlık düzeyinin da yüksekliğine işaret etmektedir. Doğan vd. (2011) tarafından yapılan güvenirlilik çalışmaları sonucunda ölçeğin Cronbach alfa iç tutarlılık katsayısı .72 olarak bulunmuştur. Mevcut çalışma için yapılan güvenirlilik analizi sonucunda Cronbach alpha iç tutarlılık katsayısının .89 ve madde toplam korelasyonlarının ise .32 ile .81 aralığında bulunmuştur.

Modifiye Edilmiş Yale Yeme Bağımlılığı Ölçeği Sürüm 2.0: Schulte ve Gearhardt (2017) tarafından geliştirilen ölçeğin Türkçeye uyarlanması Tok (2018) tarafından yapılmıştır. Toplam 13 maddeden oluşan ölçek 8'li Likert tipinde düzenlenmiştir. Ölçeğin geçerlilik ve güvenirlilik çalışmalarında DSM-5'teki 11 madde kullanım bozukluğu kriteri ile klinik olarak bozulma ve gerginliği yansıtacak 2 ifade (madde 5 ve madde 6) olmak üzere toplam 13 maddelik bir ölçektir. Ölçekten alınabilecek yüksek puan, yeme bağımlılığının da yüksek olduğunu göstermektedir. Tok (2018) tarafından yapılan güvenirlilik çalışmalarında Cronbach alfa iç tutarlılık katsayısı .71 olarak bulunmuştur. Mevcut çalışmada ölçek için yapılan güvenirlilik analizi sonucunda Cronbach alfa iç tutarlılık katsayısının .87 olduğu ve madde toplam korelasyonları ise .18 ile .63 aralığında bulunmuştur.

Verilerin Analizi

Veriler, SPSS 26.0 paket programı kullanılarak analiz edilmiştir. Verilerin analizinde ilk adım olarak veri setinin frekans değerleri kontrol edilmiştir. Ardından normallik varsayımları için

ölçeklerin basıklık ve çarpıklık değerlerine bakılmıştır. Araştırmada kullanılan ölçme araçlarının güvenirlik, doğrusallık ve eş varyanslılık değerlerine bakılmıştır. Yeme bağımlılığı ile yalnızlık arasındaki ilişki Pearson momentler çarpımı korelasyonu, cinsiyet ve yaş değişkenlerin etkisi ise bağımsız gruplar için *t*-testi ve tek yönlü varyans analizi (ANOVA) ile test edilmiştir.

BULGULAR

Tanımlayıcı İstatistikler ve Değişkenler Arasındaki İlişkiler

Yeme bağımlılığı ve yalnızlığa ilişkin betimsel istatistikler ile bu değişkenler arasındaki ilişkileri ortaya koyan korelasyon analiz sonuçları Tablo 2'de verilmiştir.

Tablo 2. Değişkenlere İlişkin Betimleyici İstatistikler ve Korelasyon Analiz Sonuçları

	Tanımlayıcı İstatistikler					Korelasyon	
Değişkenler	**X̄**	**Ss**	**α**	**Çarpıklık**	**Basıklık**	**1**	**2**
1. Yeme Bağımlılığı	1.12	1.05	.87	.95	.10	1	.34**
2. Yalnızlık	1.79	.59	.89	.96	-.01		1

N=226, **p<.01

Tablo 2'de verilen bulgulara bakıldığında, ölçeklere ait çarpıklık ve basıklık değerleri ±1.5 aralığında olduğundan verilerin normal dağılım varsayımlarını karşıladığı kabul edilmiştir (Tabachnick ve Fidell, 2013). Yine Tablo 1'de yer alan bulgulara değişkenler arasında istatistiksel olarak anlamlı bir ilişki olduğu görülmektedir. Buna göre; yeme bağımlılığı ile yalnızlık arasında pozitif yönlü ve anlamlı bir ilişki olduğu görülmektedir (r=.34, p<.05).

Yeme bağımlılığı ve yalnızlığın cinsiyet değişkenine göre farklılaşma durumlarını belirlemek için yapılan *t*-testi sonuçları Tablo 3'te verilmiştir.

Tablo 3. Yeme Bağımlılığın ve Yalnızlığın Cinsiyet ve Değişkenine Göre Bağımsız Örneklem *t*-Testi Analiz Sonuçları.

	Cinsiyet	**N**	**x̄**	**Ss**	**Sd**	***t***	**p**
Yeme Bağımlılığı	Kadın	143	1.27	1.12	224	3.06	.00
	Erkek	83	.86	.87			
Yalnızlık	Kadın	143	1.68	.60	224	-.93	.35
	Erkek	83	1.75	.58			

Tablo 3'te elde edilen bulgulara bakıldığında yalnızlığın cinsiyet değişkenine göre farklılaşmadığı (p=.35, p>.05) ancak, yeme bağımlılığın cinsiyet değişkenine göre farklılaşmakta olduğu (p=.00, p<.05) görülmektedir. Buna göre kadınların yeme bağımlılığı

puan ortalamaları (x̄=1.27) erkeklerin yeme bağımlılığı puan ortalamalarından (x̄=.86) anlamlı düzeyde daha yüksek olduğu görülmektedir.

Yeme bağımlılığın ve yalnızlığın yaş değişkenine göre farklılaşma durumlarını belirlemek için yapılan tek yönlü varyans analizi (ANOVA) sonuçları Tablo 4'te verilmiştir.

Tablo 4. Yeme Bağımlılığı ve Yalnızlığın Yaş Değişkenine Göre Tek Yönlü Varyans Analiz Sonuçları.

	Yaş Kategorisi	**N**	**x̄**	**Ss**	**F**	**p**
Yeme Bağımlılığı	18-23	66	1.16	1.08	.55	.64
	22-29	65	1.14	1.01		
	30-35	67	1.17	1.03		
	36-40	28	.88	1.14		
Yalnızlık	18-23	66	1.68	.57	.07	.97
	22-29	65	1.71	.56		
	30-35	67	1.73	.66		
	36-40	28	1.68	.58		

Tablo 4'te elde edilen bulgulara bakıldığında yeme bağımlılığın (F=.55, p=.64, p>.05) ve yalnızlığın (F=.07, p=.97, p>.05) yaş değişkenine göre anlamlı düzeyde farklılaşmadığı görülmüştür.

TARTIŞMA VE SONUÇ

Bu araştırma kapsamında, yalnızlık ve yeme bağımlılığı arasındaki ilişki ve bu iki değişkenin cinsiyet ve yaş değişkenlerine göre farklılaşma durumları incelenmiştir. Araştırmada elde edilen bulgular, yeme bağımlılığı ve yalnızlık arasında pozitif yönlü ve anlamlı bir ilişkinin olduğunu göstermiştir. Demografik değişkenlerin etkisine bakıldığında ise, yalnızlığın cinsiyet değişkenine göre farklılaşmadığı, ancak yeme bağımlılığının cinsiyet değişkenine göre farklılaşmakta olduğu görülmüştür. Buna göre kadınların yeme bağımlılığı puan ortalamaları erkeklerin puan ortalamalarından anlamlı düzeyde daha yüksek olduğu görülmüştür. Yaş değişkenine bakıldığında ise yeme bağımlılığının ve yalnızlığın yaş değişkenine göre anlamlı düzeyde farklılaşmadığı görülmüştür.

Araştırmanın birinci hipotezi kapsamında elde edilen sonuca göre, yalnızlık ve yeme bağımlılığı arasında pozitif yönlü ve anlamlı ilişkinin olduğu görülmüştür. Bu bulgu, literatürdeki önceki araştırmalarla uyumlu görünmektedir (Dinçyurek vd., 2018; Tatsi vd., 2019). Yemek yeme ve aşırı yemek yeme ile yalnızlık duygusu arasındaki ilişkinin pozitif olduğu daha önceki çalışmalarda da belirtilmiştir (Koski ve Naukkarinen, 2017; Mason vd., 2016). Yalnızlık, bireylerin sosyal ve duygusal boşluklarını doldurmak için yiyeceklere

yönelmelerine yol açabilir ve bu da yeme bağımlılığını tetikleyebilir. Bu bağlamda, yeme bağımlılığının nedenleri arasında yalnızlığın önemli bir faktör olduğu görülmektedir.

Demografik değişkenlerin etkisine bakıldığında ise, yalnızlığın cinsiyet değişkenine göre farklılaşmadığı, ancak yeme bağımlılığın cinsiyet değişkenine göre anlamlı düzeyde farklılaştığı görülmektedir. Buna göre kadınların yeme bağımlılığı puan ortalamaları erkeklerin yeme bağımlılığı puan ortalamalarından anlamlı düzeyde daha yüksek olduğu görülmüştür. Alanyazına bakıldığında araştırma sonuçlarına benzer olarak yalnızlığın cinsiyet değişkenine göre farklılaşmadığı (Al Khatib, 2012; Armağan, 2014; Çeçen, 2008; Le Roux ve Connors, 2001); yeme bağımlılığında ise kadınların ortalamalarının erkeklerin ortalamalarından anlamlı düzeyde daha yüksek olduğuna yönelik bulgular mevcuttur (Burrows vd., 2017; Özgür ve Uçar, 2018). Ancak araştırma sonuçlarından farklı olarak, Bayram Topal vd. (2022), Dinçyurek vd. (2018) tarafından yapılan çalışmalarda erkeklerin yalnızlık ve yeme bağımlılığı ortalamalarının kadınların ortalamalarından anlamlı düzeyde daha yüksek olduğuna yönelik bulgular elde edilmiştir. Yine Çelebi (2015), Gearhardt vd. (2013) ile Meadows vd. (2017) ise yapmış oldukları çalışmalarda ise yeme bağımlılığının cinsiyet değişkenine göre farklılaşmadığı yönünde bulgular elde edilmiştir. Alanyazındaki bu tutarsız sonuçlar, yalnızlık ve yeme bağımlılığının demografik değişkenlerin dışında farklı etkenlerin de etkili olabileceğini göstermektedir.

Yaş değişkenine bakıldığında ise hem yeme bağımlılığı hem de yalnızlığın yaş değişkenine göre farklılaşmadığı görülmüştür. Alanyazına bakıldığında Burrows vd. (2017) tarafından yapılan çalışmada yeme bağımlılığının yaşa göre anlamlı farklılık göstermediği, ancak, Borisenkov vd. (2018)'nın yapmış oldukları çalışmada yeme bağımlılığının yaşa göre farklılık gösterdiği bulunmuştur. Buna göre ergenlerde yeme bağımlılığının diğer yaş gruplarına göre anlamlı düzeyde yüksek olduğu bulgulanmıştır (Borisenkov vd., 2018). Yalnızlığın yaş ile ilişkisine yönelik olarak Steptou vd. (2004) tarafından yapılan çalışmada yalnızlığın yaş değişkenine göre farklılaşmadığı, ancak Baretto vd. (2021) tarafından yapılan çalışmada yalnızlığın yaş değişkenine göre anlamlı düzeyde farklılaştığı görülmüştür. Buna göre gençlerin yalnızlık düzeylerinin orta yaşlılara göre daha yüksek olduğu yönünde bulgular elde edilmiştir (Baretto vd. (2021). Yaş değişkenin yalnızlık ve yeme bağımlılığı üzerindeki bu çelişkili sonuçlar, farklı örneklem grupları, metodolojik farklılıklar veya kültürel etkenlerden kaynaklanıyor olabilir. Bu nedenle, yaşın yeme bağımlılığı ve yalnızlık üzerindeki etkilerini daha iyi anlamak için daha fazla araştırmaya ihtiyaç vardır.

SONUÇ VE ÖNERİLER

Bu araştırmanın sonuçları, yeme bağımlılığı ve yalnızlık arasındaki pozitif yönlü ilişkiyi ve bu ilişkinin cinsiyete göre farklılaştığını ortaya koymuştur. Kadınların yeme bağımlılığına daha yatkın olduğu, ancak yaşın yeme bağımlılığı ve yalnızlık üzerinde anlamlı bir farklılık yaratmadığı tespit edilmiştir. Bu bulgular, yeme bağımlılığı ve yalnızlık arasındaki ilişkiyi anlamak ve bu sorunlara yönelik etkili müdahale stratejileri geliştirmek açısından önemlidir.

Gelecekte yapılacak araştırmalarda, yeme bağımlılığı ve yalnızlık arasındaki ilişkiyi etkileyebilecek diğer potansiyel faktörlerin (sosyoekonomik durum, eğitim düzeyi, medeni durum, yaşam stresi) de dikkate alınması önerilmektedir. Ayrıca, bu konularda daha fazla cinsiyet ve yaş grubu üzerinde yapılacak çalışmalar, yeme bağımlılığı ve yalnızlık arasındaki ilişkiyi daha kapsamlı bir şekilde anlamaya katkı sağlayacaktır.

KAYNAKÇA

Akgül, H. (2016). *Yalnızlığı azaltma psiko-eğitim programının yaşlıların yalnızlık düzeyine etkisi.* (Tez no. 431286), [Doktora tezi, Ankara Üniversitesi].

Al Khatib SA. (2012). Exploring the relationship among loneliness, self-esteem, self-efficacy and gender in United Arab Emirates college students. *Europe's Journal Psychology, 8*(1), 159-181. http://dx.doi.org/10.5964/ejop.v8i1.301

Aktaş, H., & Yılmaz, N. (2017). Smartphone addiction in terms of the elements of loneliness and shyness of university youth. *International Journal of Social Sciences and Education Research 3*(1), 85-100. https://doi.org/10.24289/ijsser.283590.

Armağan A. (2014). Yalnızlık ve kişilerarası iletişim ilişkisi: Öğrenciler üzerinde bir araştırma. *Uluslararası Sosyal Araştırmalar Dergisi, 7* (30), 27-43

Barreto, M., Victor, C., Hammond, C., Eccles, A., Richins, M. T., & Qualter, P. (2021). Loneliness around the world: Age, gender, and cultural differences in loneliness. *Personality and individual differences, 169,* 110066. https://doi.org/10.1016/j.paid.2020.110066

Bayram Topal, Ç., Yetkin, A., & Tekin, A. (2022). Comparison of emotion regulation strategies in university students with and without food addiction. *Medical Records, 4*(2), 228-33. http://dx.doi.org/10.37990/medr.106321

Berthoud, H. R., Lenard, N. R.& Shin, A. C. (2011). Food reward, hyperphagia, and obesity. *American Journal of Physiology-Regulatory, Integrative and Comparative Physiology, 300*(6), R1266-R1277. https://doi.org/10.1152/ajpregu.00028.201

Borisenkov, M. F., Tserne, T. A., Bakutova, L. A. (2018). Food addiction in Russian adolescents: associations with age, sex, weight, and depression. *Eur Eat Disord Rev 26*(6):671–676. https://doi.org/10.1002/erv.2644

Burrows T, Hides L, Brown R, Dayas C, Kay-Lambkin F. (2017). Differences in dietary preferences, personality and mental health in Australian adults with and without food addiction. *Nutrients.9*(3), 285. http://dx.doi.org/10.3390/nu9030285

Corsica, J. A., & Pelchat, M. L. (2010). Food addiction: true or false? *Current Opinion Gastroenterology,* 26, 165–169. https://doi.org/10.1097/MOG.0b013e328336528d

Çeçen, A. R. (2008). Öğrencilerin cinsiyetlerine ve ana baba tutum algılarına göre yalnızlık ve sosyal destek düzeylerinin incelenmesi. *Türk Eğitim Bilimleri Dergisi, 6*(3), 415-431.

Çelebi, C. (2015). *Obezite hastalarında yeme bağımlılığı, psikopataloji ve kişilik özelliklerinin değerlendirilmesi.* (Tez no: 396318), [Tıpta uzmanlık tezi, Marmara Üniversitesi].

Dinçyurek, H., Alasya, M., & Kağan, S. (2018). Identifying the relationship of food addiction, impulsiveness and loneliness with different variables in university students. *EURASIA Journal of Mathematics, Science and Technology Education, 14*(5), 1931-1944. https://doi.org/10.29333/ejmste/85637

Doğan, T., Çötok, N. A. & Tekin, E. G. (2011). Reliability and validity of theTurkish version of the UCLA loneliness scale (ULS-8) among university students. *Procedia -Socialand Behavioral Sciences, 15*, 2058-2062. https://doi.org/10.1016/j.sbspro.2011.04.053

Ernst, J. M. ve Cacioppo, J. T. (2000). Lonely hearts: Psychological perspectives on loneliness. *Applied and Preventive Psychology, 8*(1), 1-22. https://doi.org/10.1016/S0962-1849(99)80008-0

Gearhardt A, Davis C, Kuschner R, D Brownell K. (2011). The addiction potential of hyperpalatable foods. *Curr Drug Abuse Rev. 4*(3):140-145. http://dx.doi.org/10.2174/1874473711104030140

Hays, R. D., & Di Matteo, M. R. (1987). A short-form measure of loneliness. *Journal of Personality Assessment, 51*(1), 69-81.

Hone-Blanchet, A., & Fecteau, S. (2014). Overlap of food addiction and substance use disorders definitions: analysis of animal and human studies. *Neuropharmacology, 85*, 81-90. https://doi.org/10.1016/j.neuropharm.2014.05.019

Karasar, N. (2023). *Bilimsel araştırma yöntemleri* (38. basım). Nobel Akademik.

Koski, M., & Naukkarinen, H. (2017). Severe obesity, emotions and eating habits: a case-controlstudy. *BMC obesity, 4*(1), 1-9. https://doi.org/10.1186/s40608-016-0138-9

Le Roux, A. and Connors, J. (2001). A cross-cultural study into loneliness amongst university students. *South African Journal of Psychology, 31*, 46-57. https://doi.org/10.1177/00812463010310020

Mason, T. B., Heron, K. E., Braitman, A. L., & Lewis, R. J. (2016). A daily diary study of perceived social isolation, dietary restraint, and negative affect in binge eating. *Appetite, 97*, 94-100. http://dx.doi.org/10.1016/j.appet.2015.11.027

Meadows, A. Nolan, L. J., Higgs, S. (2017). Self-perceived food addiction: prevalence, predictors, and prognosis. *Appetite.114*,282-298. https://doi.org/10.1016/j.appet.2017.03.051

Meule, A., & Gearhardt, A. N. (2014). Food addiction in the light of DSM-5. *Nutrients, 6*(9), 3653-3671. https://doi.org/10.3390/nu6093653

Muñoz-Escobar, G., Guerrero-Vargas, N. N., & Escobar, C. (2019). Random access to palatable food stimulates similar addiction-like responses as a fixed schedule, but only a fixed schedule elicits anticipatory activation. *Scientific reports, 9*(1), 1-13. https://doi.org/10.1038/s41598-019-54540-0

Özgür, H. (2013). Analyzing the relationship between social networking addiction, interaction anxiousness and levels of loneliness of pre-service teachers. *Journal of Human Sciences, 10*(2), 667-690.

Özgür, M. ve Uçar, A. (2018). Ankara'da yaşayan üniversitelerde besin bağımlılığı ve gece yeme sendromunun değerlendirilmesi. *Ankara Sağlık Bilimleri Dergisi, 7*(1), 10-21.

Peplau, L. A. & Perlman, D. (1982). Perspectives on loneliness. Peplau, L. A. ve Perlman, D., (Ed.), *Loneliness: A sourcebook of current theory, research and therapy*. Wiley-Interscience.

Russell, D., Peplau, L. A., & Cutrona, C. E. (1980). The revised UCLA loneliness scale: Concurrent and discriminant validity evidence. *Journal of Personality and Social Psychology, 39*(3), 472-480. http://dx.doi.org/10.1037/0022-3514.39.3.472

Schulte, E. M., & Gearhardt, A. N. (2017). Development of the modified yale food addiction scale version 2.0. *European Eating Disorders Review, 25*(4), 302-308. https://doi.org/10.1002/erv.2515

Schulte, E. M., Joyner, M. A., Potenza, M. N., Grilo, C. M., & Gearhardt, A. N. (2015). Current considerations regarding food addiction. *Current Psychiatry Reports, 17*(4), 1-8. https://doi.org/10.1007/s11920-015-0563-3

Secord, P. E. ve Jourard, S., (1953). The appraisal of body-cathexis and the self. *Journal of Consultive Psychology, 17*, 343-347. https://doi.org/10.1037/h0060689

Steptoe, A., Owen, N., Kunz, E. S., & Brydon, L. (2004). Loneliness and neuroendocrine, cardiovascular, and inflammatory stres responses in middle-aged men and women. *Psychoneuroendocrino, 29*(5), 593-611. http://dx.doi.org/10.1016/S0306-4530(03)00086-6

Tabachnick, B. G., & Fidell, L. S. (2013). *Using multivariate statistics* (6th ed.). Boston.

Tatsi, E., Kamal, A., Turvill, A., & Holler, R. (2019). Emotion dys regulation and loneliness as predictors of food addiction. *Journal of Health and Social Sciences, 4*(1), 43-58. https://doi.org/10.19204/2019/mtnd5

Tok, Ş. (2018). *Modifiye edilmiş yale yeme bağımlılığı ölçeği sürüm 2.0'ın Türkçe uyarlanmasının geçerlilik ve güvenilirlik çalışması.* (Tez no. 509161). [Tıpta uzmanlık tezi, Sakarya Üniversitesi].

ÇOCUKLUK DÖNEMİ DUYGUSAL İSTİSMARIN İLİŞKİ BAĞIMLILIĞI ÜZERİNDEKİ ETKİSİ: CİNSİYET VE MEDENİ DURUM DEĞİŞKENLERİ AÇISINDAN İNCELENMESİ

THE EFFECT OF CHILDHOOD EMOTIONAL ABUSE ON CODEPENDENCY: EXAMINATION IN TERMS OF GENDER AND MARITAL STATUS VARIABLES

Doç. Dr. Zöhre KAYA
Van Yüzüncü Yıl Üniversitesi, Eğitim Fakültesi
ORCID NO: 0000-0001-9211-3632

Uzman Psikolojik Danışman Kübra KALE
Necmettin Erbakan Üniversitesi, Eğitim Bilimleri Enstitüsü
ORCID NO: 0000-0002-9892-5188

Uzman Psikolojik Danışman Ferdi YAĞAN
Millî Eğitim Bakanlığı, Yüksekova Bilim ve Sanat Merkezi
ORCID NO: 0000-0002-6826-1288

ÖZET

Çocukluk döneminde duygusal istismara maruz kalan bireylerin yetişkinlikte psikopataloji geliştirme riskinin yüksek olduğu ve bu bireylerin kişilerarası ilişkilerde çeşitli zorluklar yaşadığı bilinmektedir. Bu araştırmada, çocukluk dönemi duygusal istismar ve ilişki bağımlılığı arasındaki ilişki ile çocukluk dönemi duygusal istismar ve ilişki bağımlılığının cinsiyet ve medeni durum değişkenlerine göre farklılaşma durumları incelenmiştir. Araştırma grubunda, yaşları 18 ile 45 arasında değişen 176 kadın (%70.6) ve 85 erkek (%32.6) olmak üzere toplam 261 katılımcı yer almıştır. Araştırma verilerinin toplanmasında, Spann-Fischer İlişki Bağımlılığı Ölçeği, Çocukluk Çağı Ruhsal Travmaları Ölçeği'ne ait Duygusal İstismar alt boyutu ve araştırmacılar tarafından hazırlanan Kişisel Bilgi Formu kullanılmıştır. Elde edilen bulgulara göre, çocukluk dönemi duygusal istismar ve ilişki bağımlılığı arasında pozitif yönde anlamlı ilişkinin olduğu görülmüştür. Demografik değişkenlerin etkisine bakıldığında ise çocukluk dönemi duygusal istismarın cinsiyet ve medeni durum, ilişki bağımlılığının ise cinsiyet değişkenine bağlı olarak farklılaşmadığı, ancak ilişki bağımlılığının medeni durum değişkenine göre anlamlı düzeyde farklılaştığı görülmüştür. Buna göre bekar bireylerin ilişki bağımlılığı ortalamalarının evli bireylerin ortalamalarından anlamlı düzeyde yüksek olduğu görülmüştür.

Anahtar Kelimeler: Çocukluk dönemi, duygusal istismar, ilişki bağımlılığı, cinsiyet, medeni durum

ABSTRACT

It is known that individuals who are exposed to emotional abuse during childhood have a high risk of developing psychopathology in adulthood and experience various difficulties in interpersonal relationships. This study examines the relationship between childhood emotional

abuse and codependency, as well as the differences in childhood emotional abuse and codependency based on gender and marital status variables. The research group included a total of 261 participants, consisting of 176 women (70.6%) and 85 men (32.6%) aged between 18 and 45. To collect the research data, the Spann-Fischer Codependency Scale, the Emotional Abuse subscale of the Childhood Trauma Questionnaire, and a Personal Information Form prepared by the researchers were used. According to the findings, there is a significant positive relationship between childhood emotional abuse and codependency. When examining the effects of demographic variables, it was found that childhood emotional abuse did not differ based on gender and marital status, and codependency did not differ based on gender. However, codependency differed significantly based on marital status, with single individuals having significantly higher levels of codependency compared to married individuals.

Keywords: Childhood, Emotional Abuse, Codependency, Gender, Marital Status

GİRİŞ

Bir toplumun gelişebilmesi ve ilerleyebilmesi, çocukların fiziksel, ruhsal ve sosyal açıdan sağlıklı bir şekilde büyümesine bağlıdır (Güneri Yöyen, 2017). Çocukluk çağı, insan yaşamında pek çok süreci etkileyen önemli bir dönüm noktasıdır (Tunçeli ve Zembat, 2017). Bu dönemde yaşanan deneyimler ne kadar sağlıklı olursa, birey yetişkinlik dönemine daha sağlam temellerle başlar. Çocukluk dönemi duygusal istismarı, dünya genelinde en önemli sağlık problemlerinden biri olarak kabul edilmektedir (Van der Kolk, 2005; Şahnaoğlu, 2021). Özellikle erken çocukluk döneminde yaşanan sorunlar ruhsal travmalara yol açarak psikolojik iyilik halini tehdit eder ve yetişkinlik döneminde kalıcı olumsuz etkiler bırakabilir (Chung ve Chen, 2020; Şar ve Ross, 2006). Yapılan çalışmalar, çocukluk çağında ihmal ve istismara maruz kalan bireylerin yaşamın ilerleyen dönemlerinde depresyon, saldırgan davranışlar ve travma sonrası stres bozukluğu gibi çeşitli psikopatolojiler geliştirebildiklerini göstermektedir (Güler ve Ağırman, 2022; Zeanah ve Humphreys, 2018).

Çocukluk Dönemi Duygusal İstismar

Ruhsal travmalar içinde yer alan duygusal istismar, ebeveynler veya bakım veren kişiler tarafından çocuğun bütünlüğünü ve gelişimini engelleyici, zarar verici eylemler olarak tanımlanır (Şahnaoğlu, 2021; Helvacı Çelik ve Hocaoğlu, 2018). Duygusal istismar, çocuğu küçük düşürme, lakap takma, alay etme, çocuğun ihtiyacı olan sevgi ve ilginin verilmemesi durumudur (Şenkal ve Işıklı, 2013). Bu tür istismar, çocukların benlik bilinci geliştirmelerini ve sosyal ilişkiler kurmalarını olumsuz etkiler (Garbarino, 1978). Duygusal istismarın diğer ruhsal travmalara göre çok fazla karşılaşılan bir durum olduğu, yapılan çalışmalar her iki çocuktan birinin duygusal istismara maruz kaldığı yönündedir (Şahnaoğlu, 2021). Zoroğlu vd. (2001) tarafından yapılan çalışmada çocukluk çağında duygusal istismarın, fiziksel ve cinsel istismara göre daha yaygın olduğu bulunmuştur. Çocukluk ve ergenlik çağında yaşanan psikopatalojilerin büyük bir kısmı (örneğin; travma, stres, nörogelişimsel bozukluklar, madde

kullanımı) ihmal ve istismar ile ilişkilendirilmiştir (Zeanah ve Humphreys, 2018). Çeşitli teoriler, çocukluk çağında yaşanan duygusal istismarın bireylerin sosyal işlevselliklerini bozduğunu ifade etmektedir (Carothers ve Warren, 1996). Benzer şekilde, bazı gelişimsel teoriler (örneğin, nesne ilişkileri, bağlanma), bireylerin kendilerine, başkalarına ve ilişkilere ilişkin beklentilerini birincil bakıcılarla deneyimlenen etkileşim kalıplarından inşa ettiklerini öne sürmektedir (Bowlby ve Ainsworth, 1992; Colman ve Widom, 2004). Bu bakış açısına göre, çocuklukta istismara uğrayan bireylerin kişilerarası olumlu ilişkiler kurma ve sürdürme yetenekleri zarar görebilir (Ornduff, 2000) ve bu da yetişkinlik döneminde ilişki bağımlılığına neden olabilir.

İlişki Bağımlılığı

İlişki bağımlılığı kavramsal olarak bir kişinin diğer bir kişiye karşı aşırı bağımlı ve meşguliyet içinde olması olarak tanımlanabilir (Cowan vd., 1995). Spann ve Fischer (1990) ilişki bağımlılığını; a) başkalarına aşırı odaklanma, b) duyguları ifade etmede güçlük ve c) amaç duygusunu ilişkiler aracılığıyla elde etme çabası olarak üç ana kategoride özetlemiştir. Kasl (1992) ise ilişki bağımlılığını bir güç eşitsizliği bağlamında ele almış, ilişki bağımlılığı ikinci rolde bulunan insanların baskın kültürde hayatta kalabilmek için içselleştirdiği baskının yansıması olarak açıklamıştır. İlişki bağımlılığı, duygusal, sosyal ve bazen fiziksel olarak aşırı meşguliyet ile karakterize edilen psikososyal bir durumdur (Salonia vd., 2021).

İlişki bağımlılığı yaşayan birey, karşı tarafın ihtiyacını o kadar önemser ve o kadar ilgilenir ki kendi kimliğini ve benliğini kaybetme noktasına gelir (Orban vd., 2021). İlişki bağımlılığı yaşayan bireylerin tipik özellikleri arasında düşük öz-değer, dışarıdan onaylanmaya bağımlı bir öz-kimlik, uygunsuz davranışlara karşı yüksek tolerans, zayıf ego sınırları ve başkalarının duygularına göre değişen duygu durumları yer alır (Collins, 1993). İlişki bağımlısı olan bireyler kendilerini ayrı bir birey olarak değil, başkaları üzerinden tanımlama eğilimindedirler (Farmer, 1999). Bu bireyler güçlü bir kimlik duygusuna sahip olmadıklarından eylemde bulunurken sürekli başkalarına bağlı olarak hareket etmektedirler (Carothers ve Warren, 1996). Bu da bireylerin sağlıklı bir yaşam sürmelerine engel olmaktadır.

Çocukluk dönemi bireyin yaşamının en hassas ve belirleyici evrelerinden biridir. Çocukluk dönemi, bireyin kişilik gelişiminin temellerinin atıldığı ve ilişkilerle ilk deneyimlerin yaşandığı bir zaman dilimidir. Bu dönemde yaşanan olumlu veya olumsuz deneyimler, bireyin gelecekteki ilişkilerini etkileyebilmektedir (Başkak, 2023; Fischer ve Crawford, 1992). İlişki bağımlılığı, genellikle düşük özsaygı, kontrol eksikliği ve yalnızlık korkusu gibi faktörlerle ilişkilendirilir ve sağlıksız ilişki kalıplarına neden olabilir (Danaeifar, 2016). Çocukluk döneminde duygusal istismara maruz kalmak, sağlıklı bir duygusal gelişimi engelleyebilir ve ilerleyen yaşlarda ilişki sorunlarına yol açabilir. Çocukluk dönemi duygusal istismarının ilişki bağımlılığı üzerindeki etkisi, bireyin kendi benlik algısını ve başkalarıyla olan ilişkilerini derinden etkileyebilir. Bu nedenle, çocukluk dönemi duygusal istismarın ilişki bağımlılığı ile olan ilişkisinin araştırılması önemli bir faktör olarak değerlendirilmektedir.

Cinsiyet ve Medeni Durum Değişkenlerinin Etkisi

Toplumun cinsiyet normları, erkeklerin ve kadınların duygusal istismarla başa çıkma mekanizmalarını, ilişki beklentilerini ve bağımlılık eğilimlerini farklı şekillerde etkileyebilmektedir. Duygusal istismarı tetikleyen aile ortamı, kardeş sayısı, istenmeyen çocuk olma durumunun yanı sıra cinsiyet de etkili olmaktadır (Şıkel ve Harmancı, 2022). Çeşitli çalışma gruplarında gerçekleştirilen araştırmalar, bu faktörlerin etkilerinin farklılık gösterebileceğini ortaya koymaktadır. Ergenlerle yapılan bir araştırmada duygusal istismara en fazla kız çocukların maruz kaldığı görülmüştür (Bükecik ve Özkan, 2018). Ülkemizde gerçekleştirilen başka bir çalışmada kız çocuklarının erkek çocuklara göre ebeveynleri tarafından daha fazla duygusal istismara maruz kaldıkları belirlenmiştir (Kara vd., 2004). Chung ve Chen (2020) ve Theoklitou vd. (2012) tarafından yapılan çalışmalarda ise erkek çocukların daha fazla duygusal istismara maruz kaldıkları yönünde bulgular elde edilmiştir.

Cinsiyetin ilişki bağımlılığı üzerinde önemli bir etkiye sahip olduğu yönünde çeşitli bulgular mevcuttur. Araştırmalar, kadınların genellikle duygusal bağlılık ve ilişki ihtiyacı konusunda daha yüksek bir eğilime sahip olduğunu göstermektedir (Fuller ve Warner, 2000; Dear vd., 2002). Bununla birlikte, erkeklerin daha fazla fiziksel bağımlılık veya kontrol arayışı içinde olduğuna yönelik bulgular da bulunmaktadır (Reyome vd., 2010).

Medeni durum, bireylerin yaşamlarındaki sosyal ve duygusal dinamikleri etkileyen önemli bir demografik değişkendir. Bekar veya evli olma durumu, bireylerin ilişkilerindeki deneyimlerini ve ilişki bağımlılığı üzerindeki etkilerini farklılaştırabilir. Evli veya ilişkisi olan bireyler, ilişki bağımlılığı yaşama eğiliminde olabilirken, bekar bireylerde bu eğilimin daha düşük olduğu gözlemlenmiştir (Danaeifar vd., 2016). Ancak, bazı durumlarda, evlilik veya bir ilişki içinde olmak, ilişki bağımlılığının şiddetini azaltabildiğine yönelik görüşler de ortaya atılmıştır (Farmer, 1999).

Sonuç olarak duygusal istismar ve ilişki bağımlılığının cinsiyet ve medeni durum değişkenlerine bağlı olarak farklılaşma durumlarının incelenmesi yapılacak olan müdahale çalışmalarına da katkı sağlayacaktır. Bu sonuçlar, çocukluk dönemi duygusal istismar ve ilişki bağımlılığının etkilerini hafifletmeye ve sağlıklı ilişkilerin geliştirilmesine yönelik stratejilerin geliştirilmesine katkı sağlayabileceği düşünülmektedir.

YÖNTEM

Araştırmanın Modeli

Bu araştırmada; çocukluk dönemi duygusal istismarın yetişkinlerde ilişki bağımlılığı ile ilişkisi ve çocukluk dönemi istismar ile ilişki bağımlılığın cinsiyet ve medeni durum değişkenleri açısından farklılaşma durumlarını incelemeyi amaçlayan ilişkisel araştırma yönteminden yaralanmıştır. İlişkisel tarama modeli, iki veya daha fazla değişken arasında birlikte değişimin varlığını veya derecesini belirlemeyi amaçlayan model olarak tanımlanmaktadır (Karasar, 2023).

Katılımcılar

Çalışmanın katılımcıları, uygun örnekleme yöntemiyle ulaşılan toplam 261 yetişkin bireyden oluşmaktadır. Katılımcılara ait demografik değişkenler Tablo 1'de verilmiştir.

Tablo 1. Demografik Değişkenler

Demografik Değişken	Değişken	N	%
Cinsiyet	Kadın	176	67.4
	Erkek	85	32.6
Medeni Durum	Evli	119	45.6
	Bekar	142	54.4
Yaş	18-24	95	36.4
	25-31	93	35.6
	32-38	47	18
	39-45	26	10

Tablo 1'de katılımcıların demografik dağılımlarına bakıldığında, katılımcıların %67.4'nün (N=176) kadınlardan oluştuğu görülmektedir. Medeni durumlarına bakıldığında katılımcıların %54.4'nün (N=142) bekar olduğu görülmektedir.

Veri Toplama Araçları

Spann-Fischer İlişki Bağımlılığı Ölçeği: Fischer vd. (1991) tarafından oluşturulan ölçeğin Türkçeye uyarlanması Tanhan ve Mukba tarafından (2014) yapılmıştır. Ölçek toplam 16 madde ve tek boyuttan oluşmakta olup 6'lı Likert tipli olarak düzenlenmiştir. Türkçe uyarlama çalışmalarında ölçeğin Cronbach alfa iç tutarlılık katsayısı .65 olarak tespit edilmiştir. Mevcut çalışma için yapılan güvenilirlik analizinde Cronbach alfa iç tutarlılık katsayısı .88 olarak hesaplanmış ve madde toplam korelasyonları .39 ile .68 arasında bulunmuştur.

Çocukluk Çağı Ruhsal Travmaları Ölçeği: Bernstein vd. (1994) tarafından oluşturulan ölçeğin Türkçeye uyarlanması Şar vd. (2012) tarafından yapılmıştır. Ölçek toplam 28 madde ve 5 alt boyuttan oluşmakta olup 5'li Likert tipli olarak düzenlenmiştir. Bu alt boyutlar Cinsel İstismar, Duygusal İhmal, Duygusal İstismar, Fiziksel İstismar ve Fiziksel İhmal olarak açıklanmıştır. Bu çalışma kapsamında ölçeğin Duygusal İstismar alt boyutu kullanılmıştır. Şar vd. (2012) tarafından yapılan güvenilirlik çalışması sonucunda ölçeğe ait Cronbach alfa iç tutarlılık katsayısı .93 olarak belirlenmiştir. Mevcut araştırma kapsamında yapılan güvenilirlik analizinde, Cronbach alfa iç tutarlılık değeri.74 olarak bulunmuştur. Ayrıca ölçek madde korelasyonları ise .24 ile .61 arasında bunmuştur.

Kişisel Bilgi Formu: Çalışmacılar tarafından hazırlanan Kişisel Bilgi Formu, katılımcıların cinsiyet, yaş ve medeni durum bilgilerini toplamak amacıyla kullanılmıştır.

Verilerin Analizi

Veriler, SPSS 26.0 yazılımı kullanılarak analiz edilmiştir. İlk olarak, veri kümesinin frekans değerleri incelenmiştir. Sonrasında, ölçeklerin normalliğini kontrol etmek için basıklık ve çarpıklık değerleri gözden geçirilmiştir. Araştırmada kullanılan tüm ölçme araçlarının güvenilirlik, doğrusallık ve eş varyanslılık değerleri incelenmiştir. Değişkenler arasındaki ilişkiler, Pearson momentler çarpımı korelasyon katsayılarıyla analiz edilmiş, cinsiyet ve medeni durum değişkenlerinin etkileri ise bağımsız örneklem *t*-testi ile incelenmiştir.

BULGULAR

Tanımlayıcı İstatistikler ve Değişkenler Arasındaki İlişkiler

Duygusal istismar ve ilişki bağımlılığına ait betimsel istatistikler ile bu değişkenler arasındaki korelasyon ilişkilerine Tablo 2'de yer verilmiştir.

Tablo 2. Betimsel İstatistikler ve Korelasyonel İlişkiler

	Tanımlayıcı İstatistikler					Korelasyon	
Değişken	**X̄**	**Ss**	**α**	**Çarpıklık**	**Basıklık**	**1**	**2**
1. Duygusal İstismar	1.27	.02	.71	1.25	.78		.24**
2. İlişki Bağımlılığı	3.12	.04	.79	.06	-.26		1

N=261, ***p*<.01*

Tablo 2'ye bakıldığında, her iki değişkene ait çarpıklık ve basıklık değerleri ±1.5 aralığında olduğundan verilerin normal dağılım varsayımı kabul edilmiştir (Tabachnick ve Fidell, 2013). Yine Tablo 2'de yer alan bulgulara göre duygusal istismar ile ilişki bağımlılığı arasında pozitif yönlü anlamlı bir ilişkinin olduğu görülmektedir (*r=.24, p<.01*).

Çocukluk dönemi duygusal istismarın cinsiyet ve medeni durum değişkenlerine göre farklılaşma durumlarını belirlemek amacıyla yapılan bağımsız örneklem *t*-testi sonuçları Tablo 3'te verilmiştir.

Tablo 3. Çocukluk Dönemi Duygusal İstismarın Cinsiyet ve Medeni Durum Değişkenlerine Göre Bağımsız Örneklem *t*-Testi Analiz Sonuçları.

	Cinsiyet	**N**	**X̄**	**Ss**	**Sd**	***t***	**p**
Çocukluk Dönemi Duygusal İstismarı	Kadın	176	1.28	.34	259	-.65	.51
	Erkek	85	1.25	.34			
	Medeni Durum						
	Bekâr	142	1.28	.35	259	.25	.79
	Evli	119	1.27	.33			

Tablo 3'te verilen bulgulardan yola çıkarak çocukluk dönemi duygusal istismarın hem cinsiyet (p=.51, p>.05) hem de medeni durum (p=.79, p>.05) değişkenlerine bağlı olarak farklılaşmadığı görülmektedir.

Yetişkinlerde ilişki bağımlılığının cinsiyet ve medeni durum değişkenlerine bağlı olarak farklılaşma durumlarını belirlemek amacıyla yapılan bağımsız örneklem *t*-testi sonuçları Tablo 4'te verilmiştir.

Tablo 4. İlişki Bağımlılığının Cinsiyet ve Medeni Durum Değişkenlerine Göre Bağımsız Örneklem *t*-Testi Analiz Sonuçları

	Cinsiyet	**N**	**x̄**	**Ss**	**Sd**	***t***	**p**
İlişki Bağımlılığı	Kadın	176	3.05	.78	259	-1.02	.30
	Erkek	85	3.16	.78			
	Medeni Durum						
	Bekâr	142	3.35	.76	259	2.80	.00
	Evli	119	2.98	.79			

Tablo 4'te verilen bulgulara bakıldığında yetişkinlerde ilişki bağımlılığının cinsiyet değişkenine göre farklılaşmadığı (p=.30, p>.05), ancak medeni durum değişkenine bağlı olarak farklılaşmakta olduğu (p=.00, p<.05) görülmektedir. Buna göre bekar yetişkinlerin ilişki bağımlılığı puan ortalamaları (x̄=3.35) evli bireylerin ilişki bağımlılığı puan ortalamalarından (x̄=2.98) anlamlı düzeyde yüksek olduğu görülmektedir

TARTIŞMA VE SONUÇ

Bu araştırma kapsamında çocukluk dönemi duygusal istismarının yetişkinlerde ilişki bağımlılığı ile ilişkisi ve çocukluk çağı duygusal istismar ve ilişki bağımlılığın cinsiyet ve medeni durum değişkenlerine göre farklılaşma durumları incelenmiştir. Elde edilen bulgulara göre çocukluk çağı duygusal istismar ile ilişki bağımlılığı arasında pozitif yönlü anlamlı bir ilişkinin olduğu görülmektedir. Demografik değişkenlerin etkisine bakıldığında, çocukluk dönemi duygusal istismarın cinsiyet ve medeni durum, ilişki bağımlılığın ise cinsiyet değişkenine bağlı olarak farklılaşmadığı; ancak ilişki bağımlılığının medeni durum değişkenine bağlı olarak anlamlı düzeyde farklılaştığı görülmüştür. Buna göre bekar bireylerin ilişki bağımlılığı ortalamaları evli bireylerin ilişki bağımlılığı ortalamalarından anlamlı düzeyde daha yüksek olduğu görülmüştür.

Alanyazına bakıldığında araştırma sonuçlarına benzer olarak çocukluk çağı duygusal istismar ile ilişki bağımlılığı arasında anlamlı ilişkilerin olduğu yönünde çeşitli araştırma bulguları mevcuttur (Evgin ve Sümen, 2022; Şahanoğlu, 2021). O'Gorman (1993), ilişki bağımlılığını "ilişki problemi" olarak ele alarak, ilişki bağımlısı bireylerin psikososyal olarak ilişkilerinde ve iletişimlerinde sorunlar yaşadığını belirtmiştir.

Çocukluk çağı yaşanılan travmaların yetişkinlik döneminde ruhsal yapı üzerindeki olumsuz etkilerinin devam ettiği bilinmektedir (Başkak, 2023). Özellikle çocukluk dönemindeki ihmal ve istismarın, yetişkinlikte kişilerarası ilişkileri zedelediği görülmüştür (Chunh ve Chen, 2020). Sosyal varlıklar olarak insan doğumdan itibaren çevre ile ilişki kurmaya ve bağlantılı olmayı istemektedir. Ancak çevresel çok fazla uyarıcı ve belirsizliğin olması çocukta strese neden olabilmektedir. Çocuk dış uyarıcılardan gelen stresörlere karşı korunmak için anne, baba ya da bakım veren kişiye bağlı kalmayı tercih eder (Şahnaoğlu, 2021). Ancak kurulan bu bağ her zaman olumlu olmayabilmektedir. Bağlanma kuramcılarına göre, çocuk ve bakım veren kişi arasında kurulacak güvenli bağlanma için kabul ve sevgi önemli faktörler olarak görülmektedir. (Bowlby ve Ainsworth, 1992). Bakım veren kişi tarafından duygusal olarak istismara maruz kalan çocuk, bağlantıyı koparmamak adına hatayı kendisinde arayabilir ve terk edilebileceğine yönelik anksiyete geliştirebilir (Kara vd., 2004). Çocukta, terk edilebileceğine yönelik oluşan anksiyete duygusu zamanla ilişki bağımlılığını tetiklemekte ve yetişkinlik döneminde romantik ilişkilerde de kendisini gösterebilmektedir. Yetişkinlik döneminde terk edileceğine yönelik anksiyetenin devam ediyor olması, bireyde karşı tarafın her türlü eylemlerini kabul etmesine ve karşı tarafa bağımlı hale gelmesine neden olabilmektedir.

Araştırma sonucunda elde edilen diğer bir bulguya göre, duygusal istismar cinsiyet değişkenine göre anlamlı bir şekilde farklılaşmadığıdır. Bu bulguya benzer olarak Özkebapçı (2019), üniversite öğrencileri ile gerçekleştirdiği çalışmasında algılanan duygusal istismarın cinsiyete göre farklılaşmadığını tespit etmiştir. Yine Sönmez (2015), çocukluk çağında travma yaşamış yetişkin bireyleri incelediği araştırmasında duygusal istismar geçmişi olan bireylerde cinsiyete göre anlamlı bir farklılık tespit etmemiştir. Benzer olarak Üstündağ-Köksal (2022) ebeveyn olan yetişkin bireylerle gerçekleştirdiği çalışmasında duygusal istismarın cinsiyet değişkenine göre farklılaşmadığını bulmuştur. Ancak Chung ve Chen (2020) ve Theoklitou vd. (2012) tarafından yapılan çalışmalarda erkek çocukların daha fazla duygusal istismara maruz kaldıkları yönünde çeşitli bulgular elde edilmiştir.

Araştırma kapsamında duygusal istismarın medeni durum değişkenine göre anlamlı olarak farklılaşmadığı bulgusu alanyazında yapılan çeşitli çalışmalarla da desteklendiği görülmektedir. Çavuşoğlu (2021) üniversite öğrencileri ile gerçekleştirdiği çalışmasında duygusal istismarın medeni durum değişkenine göre farklılık göstermediğini tespit etmiştir. Yine benzer olarak Toper ve Özkan (2019) tarafından huzurevinde kalan bireylerle gerçekleştirdiği çalışmada duygusal istismarın medeni durum değişkenine göre farklılaşmadığı sonucu elde edilmiştir.

Araştırmadan elde edilen diğer bir bulgu olarak ilişki bağımlılığının cinsiyet değişkenine göre farklılaşmadığı görülmüştür. Ancak yapılan alanyazı taramasında ilişki bağımlılığının cinsiyet değişkenine göre farklılaşmakta olduğuna yönelik çeşitli bulgular görülmüştür. Bu araştırmaların genelinde kadınların ilişki bağımlılığı düzeylerinin daha yüksek olduğu yönündedir. Amerika Birleşik Devletleri'nde yapılmış bir çalışmada kadın öğrencilerin erkek

öğrencilere göre daha fazla ilişki bağımlılığı yaşadıkları görülmüştür (Fuller ve Warner; 2000). Van Wormer (1987)'a göre, ilişki bağımlılığı, kadın bireyler için sıklıkla bir etiket gibi ayrımcılık yapmak için kullanılmaktadır. İlişki bağımlılığı konusunda muzdarip olan kadınların bunu daha rahat bir şekilde ifade etmeleri, yaşadıkları durumları daha kolay bir şekilde ifade etmeleri de bu durumu etkilemiş olabilir (Fuller ve Warner; 2000). Fischer ve Crawford (1992), çalışmasında hem kız hem erkek öğrencilerde ilişki bağımlılığı görüldüğünü ve bunun en önemli sebebinin babalarında görülen otoriter ebeveynlik modeli olduğunu tespit etmiştir.

Araştırmanın son bulgusu olarak ilişki bağımlılığının medeni durum değişkenine göre farklılaşmakta olduğu, buna göre bekar bireylerin ilişki bağımlılığı düzeylerinin evlilerden daha yüksek olduğu bulunmuştur. Ancak bu bulguya yönelik alanyazında herhangi bir çalışmaya rastlanmamıştır. Danaeifar vd. (2016), boşanmanın ilişki bağımlılığını etkileme durumunu incelediği çalışmasında, boşanmış bireylerin evli bireylere göre daha fazla ilişki bağımlılığı yaşadığını tespit etmiştir.

SONUÇ

Araştırmadan elde edilen sonuçlar çocukluk döneminde yaşanan duygusal istismarın, ilişki bağımlılığını anlamlı olarak etkilediğini göstermektedir. Araştırma sonuçları çocukluk döneminde yaşanılan olumsuz durum ve olayların yaşamın diğer dönemlerini etkileyerek başka problemleri tetikleyebilmekte olduğunu göstermektedir. Toplumun sağlıklı bir yapıya bütüncül bir şekilde kavuşabilmesi duygusal istismar ve ilişki bağımlılığı gibi olumsuz durumlara yönelik önlem ve müdahale tekniklerinin geliştirilmesi çok önemlidir. Bu sebeple çalışma sonuçlarındaki duygusal istismarın ilişki bağımlılığını etkilemesi durumu, araştırma ve uygulama alanına, değerlendirilmesi gereken bir bakış açısı sunmaktadır. Ayrıca ilişki bağımlılığı gibi önemli bir bağımlılık problemini yaşayan yetişkinlerde cinsiyet, medeni durum gibi sosyo-demografik faktörlerin süreçteki önemi araştırmada tespit edilerek literatüre sunulmaktadır.

Sınırlılıklar ve Öneriler

Araştırmada katılımcıların tüm sorulara içtenlikle ve doğru cevap verdiklerinin varsayılması önemli sınırlılıklardan biridir. Nicel araştırmalarda kullanılan ölçeklere katılımcılar bazen daha uygun gelebilecek cevaplar verme eğiliminde olabilirler. Bunun önlenmesi amacıyla araştırma öncesinde katılımcılara detaylı bilgi verilerek verilerin gizliliği konusunda açıklamalar yapılmıştır. Ancak yine de farklı sebeplerle bazı katılımcıların bilerek daha istenir cevap verme durumu olasıdır. Bu yüzden benzer çalışmaların farklı ortamlarda ve gruplarla tekrarlanması önerilmektedir. Araştırmada nicel yöntemin ilişkisel tarama modeli kullanılmıştır. Bundan sonra yapılacak çalışmalarda daha bütüncül ve daha objektif sonuçlar elde edebilmek için nitel yöntem ve deneysel yöntem gibi farklı araştırma metotları karma olarak kullanılabilir.

Çalışmaya yaşları 18-45 yaş arasında değişen bireyler katılım sağlamıştır. Çocukluk çağında yaşanan duygusal istismarın ilişki bağımlılığına etkileri farklı çalışma grupları ile araştırılabilir.

Ayrıca bu etkiye aracılık edebilecek farklı pek çok değişkenle de çalışmanın tekrarlanması gerekebilir. Çalışmaya başka psiko-sosyal faktörler de dahil edilerek eğitim düzeyi, sosyo-ekonomik düzey gibi değişkenlerin de etkisi incelenebilir. Böylelikle ilişki bağımlılığını etkileyen faktörlerden duygusal istismar, farklı boyutlarla ele alınmış ve daha kapsamlı bir şekilde araştırılmış olur. Araştırma cinsiyet ve medeni durum olmak üzere iki ana grup üzerinden incelenmiştir. Gelecekte yapılacak çalışmalarda bekar, evli, boşanmış, eş kaybı gibi daha çeşitli gruplandırmalar üzerinden incelemeler yapılarak ilişki bağımlılığının doğası daha detaylı incelenebilir.

KAYNAKÇA

Başkak, İ. (2023). Çocuğa yönelik duygusal istismar. *Uluslararası Sosyal Hizmet Araştırmaları Dergisi*, *3*(1), 61-72. https://doi.org/10.57114/jswrpub.1233975

Bernstein, D. P., Fink. L., Handelsman. L., Foote, J. (1994). Initial reliability and validity of a new retrospective measure of child abuse and neglect. *Am J Psychiatry*, *151*(8),1132-1136. https://doi.org/10.1176/ajp.151.8.1132

Bowlby, J., & Ainsworth, M. (1992). The origins of attachment theory. *Developmental Psychology*, *28*(5), 759-775.

Bükecik, E., & Özkan, B. (2018). Kadına yönelik şiddet: Toplumsal cinsiyet eşitsizliğinin kadın sağlığına etkisi. *İzmir Kâtip Çelebi Üniversitesi Sağlık Bilimleri Fakültesi Dergisi*, *3*(2), 33-37.

Carothers, M., & Warren, L.W. (1996). Parental antecedents of adult codependency. *Journal of Clinical Psychology*, *52*, 231–239. https://doi.org/10.1002/(SICI)1097-4679(199603)52:2<231::AID-JCLP14>3.0.CO;2-Lopen_in_newISSN

Chung, M. C., & Chen, Z. S. (2020). Gender differences in child abuse, emotional processing difficulties, alexithymia, psychological symptoms and behavioural problems among Chinese adolescents. *Psychiatric quarterly*, *91*, 321-332. https://doi.org/10.1007/s11126-019-09700-w

Collins, B. G. (1993). Reconstruing codependency using self-in-relation theory: A feminist perspective. *Social Work, 38*(4), 470–476, https://doi.org/10.1093/sw/38.4.470

Cowan, G., Bommersbach, M., & Curtis, S. R. (1995). Codependency, loss of self, and power. *Psychology of Women Quarterly, 19(2), 221–236.* https://doi.org/10.1111/j.1471-6402.1995.tb00289.x

Çavuşoğlu, M. (2021). *Duygusal istismar ile yeme tutumu arasındaki ilişki* (Tez No. 669791) [Yüksek Lisans Tezi, İstanbul Gelişim Üniversitesi].

Danaeifar, M., Azadchehr, M. J., & Moghani-Bashi Mansourieh, A. (2016). The relationship between codependency and divorce. *Social Welfare Quarterly*, *16*(61), 87-105. http://refahj.uswr.ac.ir/article-1-2566-en.html

Dear, G. E., & Roberts, C. M. (2002). The relationships between codependency and femininity and masculinity. *Sex Roles*, *46*, 159-165. https://doi.org/10.1023/A:1019661702408

Evgin, D., Sümen, A. (2022). Childhood abuse, neglect, codependency, and affecting factors in nursing and child development students. *Perspectives in Psychiatric Care*, *58*(4), 1357-1371. https://doi.org/10.1111/ppc.12938

Farmer, S. A. (1999). Entitlement in codependency: Developmental and therapeutic considerations. *Journal of addictive diseases*, *18*(3), 55-68. https://doi.org/10.1300/J069v18n03_06

Fischer, J. L., & Spann, L. (1991). Measuring codependency. *Alcoholism Treatment Quarterly*, *8*(1), 87-100. https://doi.org/10.1300/J020V08N01_06

Fischer, J. L., & Crawford, D.W. (1992). Codependency and parenting styles. *Journal of Adolescent Research, 7*, 352–363. https://doi.org/10.1177/074355489273005

Fuller, J. A., & Warner, R. M. (2000). Family stressors as predictors of codependency. *Genetic Social and General Psychology Monographs*, *126*(1), 5-24.

Garbarino, J. (1978). The elusive "crime" of emotional abuse. *Child Abuse and Neglect, 2*(2), 89-99. https://doi.org/10.1016/0145-2134(78)90011-X

Glaser, D. (2002). Emotional abuse and neglect (psychological maltreatment): A conceptual framework. *Child Abuse Neglect, (26),* 697-714. https://doi.org/10.1016/S0145-2134(02)00342-3

Güler, N., Uzun, S., Boztaş, Z., ve Aydoğan, S. (2002). Anneleri tarafından çocuklara uygulanan duygusal ve fiziksel istismar/ihmal davranışı ve bunu etkileyen faktörler. *Cumhuriyet Üniversitesi Tıp Fakültesi Dergisi, 24*(3), 128-134.

Güler, K., ve Ağırman, M. N. (2022). Çocukluk dönemi travmalarının yetişkinlik dönemi tutum ve davranışlarını belirlemeye ilişkin ölçek geliştirme çalışması: Çok boyutlu travma ölçeği. *İstanbul Gelişim Üniversitesi Sağlık Bilimleri Dergisi*, (18), 907-934. https://doi.org/10.38079/igusabder.1145860

Güneri Yöyen, E. (2017). Çocukluk çağı travması ve benlik saygısı. *International Journal of Social Sciences and Education Research, 3*(1), 267-282. https://hdl.handle.net/11363/721

Helvacı Çelik F. G. ve Hocaoğlu Ç. (2018). Çocukluk çağı travmaları: bir gözden geçirme. *Sakarya Tıp Dergisi, 8*(4): 695-711. https://doi.org/10.31832/smj.454535

Kara, B., Biçer, Ü. ve Gökalp, A. S. (2004). Çocuk istismarı. *Çocuk Sağlığı ve Hastalıkları Dergisi, 47*(2), 140- 151.

Kasl, C. D. (1992). *Many roads, one journey: Mooing beyond the 12 steps*. Harper Perennial.

O'Gorman, P. (1993). Codependency explored: A social movement in search of definition and treatment. *Psychiatric Quarterly*, *64*, 199-212. https://doi.org/10.1007/BF01065870

Ornduff, S. (2000). Childhood maltreatment and malevolence: Quantitative research findings. *Clinical Psychology Review*, 20, 997–1018. https://doi.org/10.1016/S0272-7358(99)00021-5

Özkebapçı, M. (2019). *Üniversite Öğrencilerinin Algıladıkları Duygusal İstismar ile Psikolojik Sağlamlıkları Arasındaki İlişkinin İncelenmesi* (Yüksek Lisans Tezi, Doğu Akdeniz Üniversitesi).

Reyome, N. D., Ward, K. S., & Witkiewitz, K. (2010). Psychosocial variables as mediators of the relationship between childhood history of emotional maltreatment, codependency, and self-silencing. *Journal of Aggression, Maltreatment & Trauma*, *19*(2), 159-179. https://doi.org/10.1080/10926770903539375

Spann, L., & Fischer, J. L. (1990). Identifying co-dependency. *The Counselor*, 8(27), 27-31.

Sönmez, S. (2015). *Çocukluk çağında ruhsal travma yaşamış yetişkin bireylerin depresyon düzeylerinin ve yaşam doyumlarının incelenmesi* (Tez No. 410160) [Yüksek lisans tezi, Beykent Üniversitesi].

Şahnaoğlu, H. (2021). *Çocukluk travmalarıyla ilişki bağımlılığı arasındaki ilişkinin incelenmesi* (Tez No:693619), [Yüksek lisans tezi, İstanbul Gelişim Üniversitesi Lisansüstü Eğitim Enstitüsü].

Şenkal, İ. ve Işıklı, S. (2015). Çocukluk çağı travmalarının ve bağlanma biçiminin depresyon belirtileri ile ilişkisi: Aleksitiminin aracı rolü. *Türk Psikiyatri Dergisi, 26* (4), 261-67.

Şar, V., & Ross, C. (2006). Dissociative disorders as a confounding factor in psychiatric research. *Psychiatric Clinics, 29*(1),129-144. https://doi.org/10.1016/j.psc.2005.10.008

Şar, V., Öztürk, E. ve İkikardeş, E. (2012). Çocukluk çağı ruhsal travma ölçeğinin türkçe uyarlamasının geçerlilik ve güvenirliği. *Türkiye Klinikleri, 32*(4), 1054-1063. https://doi.org/10.5336/medsci.2011-26947

Şıkel, Ç. ve Harmancı, H. (2022). Çocuklarda duygusal istismarın kimlik oluşumunda etkisi. *KTO Karatay Üniversitesi Sağlık Bilimleri Dergisi*, *3*(3), 1-12.

Tabachnick, B. G., Fidell, L. S. (2013). *Using multivariate statistics* (6th ed.). Boston.

Tanhan, F., Mukba, G. (2014). Spann-Fischer ilişki bağımlılığı ölçeği'nintürkçe'ye uyarlama çalışmasına ilişkin psikometrik bir analiz. *Pamukkale Üniversitesi Eğitim Fakültesi Dergisi, 36*(36), 179-190. https://dergipark.org.tr/en/pub/pauefd/issue/32869/374891

Theoklitou, D., Kabitsis, N., & Kabitsi, A. (2012). Physical and emotional abuse of primary school children by teachers. *Child abuse & neglect*, *36*(1), 64-70. https://doi.org/10.1016/j.chiabu.2011.05.007

Toper, F., & Özkan, Y. (2018). Huzurevinde kalan yaşlıların algıladıkları duygusal istismar düzeylerinin bazı değişkenlerle incelenmesi. *Uluslararası Sosyal Araştırmalar Dergisi*, 11(57). http://dx.doi.org/10.17719/jisr.2018.2485

Tunçeli, H. İ. ve Zembat, R. (2017). Erken çocukluk döneminde gelişimin değerlendirilmesi ve önemi. *Eğitim Kuram ve Uygulama Araştırmaları Dergisi*, *3*(3), 1-12.

Üstündağ-Köksal, Z. (2022). Ebeveynlerin çocukluk çağı ruhsal travmalarının cinsiyet ve kronik hastalığa sahip olma açısından incelenmesi. *Akademik Platform Eğitim ve Değişim Dergisi*, *5*(2), 182-198. https://doi.org/10.55150/apjec.1116683

Van der Kolk, B. A. (2005). Editorial introduction: Child abuse & victimization. *Psychiatric Annals*, *35*(5), 401-408. https://doi.org/10.3928/00485713-20050501-02

Van Wormer, K. (1989). The male-specific group in alcoholism treatment. *Small group behavior*, *20*(2), 228-242.

Zeanah, C. H., & Humphreys, K. L. (2018). Child Abuse and Neglect. *Journal of the American Academy of Child & Adolescent Psychiatry, 57(9), 637–644.* https://10.1016/j.jaac.2018.06.007

Zoroğlu, S. S., Tüzün, Ü., Şar, V., Öztürk, M., Kora, M. E. ve Alyanak, B. (2001). Çocukluk dönemi istismar ve ihmalinin olası sonuçları. *Anadolu Psikiyatri Dergisi*, *2*(2), 69-78.

ÖĞRETMEN ADAYLARININ YAPAY ZEKA OKURYAZARLIK DÜZEYLERİNİN İNCELENMESİ

INVESTIGATING THE PRE-SERVICE TEACHER'S LEVELS OF ARTIFICIAL INTELLIGENCE LITERACY

Öğr. Gör. Fırat KESKİN
Hakkari Üniversitesi, YDYO
ORCID:0000-0002-6183-8849
Öğr. Gör. Abdullah YOLDAŞ
Hakkari Üniversitesi, YDYO
ORCID:0000-0002-9657-0264
Dr. Öğr. Üyesi: Tahir YAŞAR
Hakkari Üniversitesi Eğitim Fakültesi
ORCID:0000-0003-2174-7093
Öğr. Gör. Zeki KANDAŞOĞLU
Hakkari Üniversitesi YDYO
ORCID: 0000-0001-6699-099X
Öğr. Gör. Murat GÖZÜBÜYÜK
Hakkari Üniversitesi YDYO
ORCID:0000-0001-7718-9436
Öğr. Gör. Elif Beyza TÜRKMENOĞLU
Hakkari Üniversitesi YDYO
ORCID:0009-0008-6733-4423
Öğr. Gör. Buse GÜL
Hakkari Üniversitesi YDYO
ORCID:0009-0009-7119-6921

ÖZET

Bu çalışma, öğretmen adaylarının yapay zekâ okuryazarlık düzeyini araştırmayı amaçlamaktadır. Çalışma, öğretmen adaylarının yapay zekâ algılarını, bilgilerini ve uygulamalarını keşfetmeyi amaçlarken, aynı zamanda sürece dahil olan etik hususları da araştırmaktadır. Çalışmada nicel bir metodoloji kullanılacak ve öğretmen adaylarına doldurmaları için bir ölçek verilecektir. Verileri analiz etmek için Sosyal Bilimler İstatistik Programı kullanılacaktır. Öğretmen adaylarının yapay zekâ teknolojileriyle ahlaki açıdan sorumlu ve yeteneklerini etkili bir şekilde kullanabilecek şekilde etkileşime girip

giremeyeceklerini değerlendirmek için araştırma yapmak çok önemlidir. Yapay zekâ teknolojisinin eğitim ortamlarında artan kullanımı bu olguyu açıklamaktadır. Araştırma sırasında, yapay zekâ kullanan teknolojilerin geniş bir anlayış ve uygulama çeşitliliğine sahip olduğunun keşfedilmesi beklenmektedir. Dahası, sonuç olarak, öğretmen eğitimi programlarına yapay zekâ ile ilgili derslerin eklenmesinin ve öğretmenlere özel eğitim verilmesinin uygunluğu giderek daha belirgin hale gelmektedir. Bunun nedeni, yapay zekanın giderek yaygınlaşıyor olmasıdır. Buna ek olarak, yapay zekanın eğitim ortamlarına doğru bir şekilde dahil edilmesini sağlamak için etik bilincin ve doğru bilgiye dayalı seçimler yapma becerisinin geliştirilmesinin önemine dikkat çekeceği varsayılmaktadır. Çalışmanın sonuçlanmasının ardından, geleceğin eğitmenlerinin yapay zekâ okuryazarlığı konusunda eğitimlerini iyileştirmek için önerilerde bulunulacaktır. Bu standartların uygulanması sonucunda, teknik becerilerin geliştirilmesi ve etik bilincin teşvik edilmesine öncelik verilecektir.

Anahtar Kelimeler: Öğretmen adayları, Yapay zekâ okuryazarlığı, Farkındalık, Etik.

ABSTRACT

This study aims to investigate the level of artificial intelligence literacy in pre-service teachers. At the same time that it aims to explore the perceptions, knowledge, and applications of artificial intelligence held by pre-service teachers, the study also investigates the ethical considerations that are involved in the process. The study will utilize a quantitative methodology, and pre-service teachers will be given a scale to complete. The Statistical Program of Social Science will be utilized to analyze the data. To evaluate whether or not pre-service teachers are capable of engaging with artificial intelligence technologies in a manner that is morally responsible and making effective use of their capabilities, it is essential to do research. The rising utilization of artificial intelligence technology in educational settings explains this phenomenon. During the course of the inquiry, it is anticipated that it will be discovered that there is a wide variety of understanding and application of technologies that apply artificial intelligence. Moreover, as a result, the relevance of adding lessons on artificial intelligence into teacher education programs and providing specialized training to teachers is becoming increasingly obvious. This is because of the fact that artificial intelligence is becoming increasingly prevalent. In addition, it is assumed that it will bring attention to the significance of developing ethical consciousness and the ability to make choices based on accurate information to ensure that the right incorporation of artificial intelligence in educational settings is achieved. Following the study's conclusion, recommendations will be made to improve the education of future instructors in artificial intelligence literacy. As a result of implementing these standards, the development of technical skills and the promotion of ethical consciousness are given precedence.

Keywords: Pre-service teachers, Artificial Intelligence literacy, Awareness, Ethics.

INVESTIGATING THE ATTITUDES OF PRE-SERVICE ENGLISH LANGUAGE TEACHING STUDENTS TOWARD THE USE OF ARTIFICIAL INTELLIGENCE

İNGİLİZCE ÖĞRETMEN ADAYLARININ YAPAY ZEKA KULLANIMINA YÖNELİK TUTUMLARININ İNCELENMESİ

Öğr. Gör. Buse GÜL

Hakkari Üniversitesi YBDYO

ORCID:0009-0009-7119-6921

Öğr. Gör. Elif Beyza TÜRKMENOĞLU

Hakkari Üniversitesi YBDYO

ORCID:0009-0008-6733-4423

Dr. Öğr. Üyesi: Tahir YAŞAR

Hakkari Üniversitesi Eğitim Fakültesi

ORCID:0000-0003-2174-7093

Öğr. Gör. Fırat KESKİN

Hakkari Üniversitesi YBDYO

ORCID:0000-0002-6183-8849

Öğr. Gör. Abdullah YOLDAŞ

Hakkari Üniversitesi YBDYO

ORCID:0000-0002-9657-0264

Öğr. Gör. Zeki KANDAŞOĞLU

Hakkari Üniversitesi YBDYO

ORCID: 0000-0001-6699-099X

Öğr. Gör. Murat GÖZÜBÜYÜK

Hakkari Üniversitesi YBDYO

ORCID:0000-0001-7718-9436

ÖZET

Dördüncü Sanayi Devrimi'nin gücü sayesinde Yapay Zekanın son zamanlarda eğitimde popülerlik kazandığı bilinen bir gerçektir. Bu çalışma, yapay zekanın İngilizce Öğretimine etkili bir şekilde entegrasyonunda İngilizce öğretmen adaylarının tutumlarının önemli rolünü kabul etmektedir. Yapay Zekanın İngilizce Öğretmenliği alanında kullanımını inceleyerek Türkiye

bağlamında önemli bir boşluğu doldurmayı amaçlamaktadır. Böylece eğitimde Yapay Zeka entegrasyonuna ilişkin mevcut literatüre katkı sağlanması ve Türkiye'nin "Ulusal Yapay Zeka Stratejisi 2021-2025" hakkındaki 2021/18 Sayılı Cumhurbaşkanlığı Genelgesinin tanıtılması öngörülmektedir.

Bu nedenle, bu çalışma, Hakkari Üniversitesi'nde eğitim gören İngilizce Öğretmen adaylarının farklı sınıf ortamlarındaki seviyeler, yaş grupları ve öğrenci sayıları dahil olmak üzere bakış açılarını ve bunun sınıfta öğretim ve değerlendirme için nasıl kullanıldığını kapsamlı bir şekilde anlamayı amaçlamaktadır. Bu çalışmada, Mayıs 2024'te Hakkari Üniversitesi'nde eğitim gören İngilizce Öğretmen adaylarına yönelik çevrimiçi bir anket aracılığıyla katılımcılardan veri toplamak için karma yöntem yaklaşımı kullanılacaktır. Verilerin toplanmasında kolaylı örnekleme kullanılacaktır. Veriler, verilerin analizinde kullanılacak olan Sosyal Bilimler İstatistik Paketi v29.0 aracılığıyla analiz edilecektir. Anket 19 adet kapalı uçlu (5'li Likert ölçekli madde) ve 3 adet açık uçlu sorudan oluşmaktadır. İngilizce Öğretmen adaylarının Yapay Zekanın sınıfta kullanımına yönelik tutumlarının çoğunlukla olumlu olacağı tahmin edilmektedir. Ayrıca öğrenci sayısına, yaş gruplarına ve öğrencilerin seviyesine göre algılarının farklı olabileceği varsayılmaktadır.

Anahtar Kelimeler: Yapay zeka, İngilizce öğretmen adayları, İngilizce öğretmen adaylarının yapay zekaya yönelik tutumları, yapay zeka yoluyla yabancı dil değerlendirmesi, yapay zeka ile İngilizce öğretimi.

ABSTRACT

It is a well-known fact that Artificial Intelligence has been gaining popularity in education lately, thanks to the power of the Fourth Industrial Revolution. This study acknowledges the crucial role of pre-service English teachers' attitudes in the effective integration of AI into English Language Teaching. It aims to fill a significant gap for Türkiye by examining the usage of Artificial Intelligence in the field of English Language Teaching. Thus, it is assumed to contribute to the existing literature on Artificial Intelligence integration in education and promote The Presidential Circular No. 2021/18 on the "National Artificial Intelligence Strategy 2021-2025" of Türkiye.

Therefore, this study seeks to comprehensively understand the perspectives of pre-service English Language Teaching students at Hakkari University across different classroom settings, including levels, age groups, and student numbers, and how it is used for teaching and assessment in the classroom. This study will employ a mixed-methods approach to gather data from the participants via an online questionnaire conducted in May 2024 to the pre-service English Language Teaching students of Hakkari University. Convenience sampling will be employed to gather the data. The data will be analyzed via Statistical Package for the Social Sciences v29.0, which will be used to analyze the data. The questionnaire comprises 19 closed-ended (5-point Likert scale items) and 3 open-ended questions. It is estimated that the attitude of the pre-service English Language Teaching students will be mainly positive regarding the

use of Artificial Intelligence in the classroom. Also, it is assumed that their perception may differ depending on the number of students, age groups, and level of the learners.

Keywords: AI, pre-service English teachers, EFL teachers' attitudes towards AI, EFL assessment through AI, teaching English with AI.

DİL EĞİTiMİNDE EDEBİYATIN POTANSIYELİNİ KEŞFETMEK: KAPSAMLI BIR YAKLAŞIM

EXPLORING THE POTENTIAL OF LITERATURE IN LANGUAGE EDUCATION: A COMPREHENSIVE APPROACH

Dr. Öğr. Üyesi: Tahir YAŞAR

Hakkari Üniversitesi Eğitim Fakültesi

ORCID:0000-0003-2174-7093

Öğr. Gör. Zeki KANDAŞOĞLU

Hakkari Üniversitesi YBDYO

ORCID: 0000-0001-6699-099X

Öğr. Gör. Murat GÖZÜBÜYÜK

Hakkari Üniversitesi YBDYO

ORCID:0000-0001-7718-9436

Öğr. Gör. Fırat KESKİN

Hakkari Üniversitesi YBDYO

ORCID:0000-0002-6183-8849

Öğr. Gör. Abdullah YOLDAŞ

Hakkari Üniversitesi YBDYO

ORCID:0000-0002-9657-0264

Öğr. Gör. Elif Beyza TÜRKMENOĞLU

Hakkari Üniversitesi YBDYO

ORCID:0009-0008-6733-4423

Öğr. Gör. Buse GÜL

Hakkari Üniversitesi YBDYO

ORCID:0009-0009-7119-6921

ÖZET

Edebiyatın dil öğretiminde nasıl etkili bir araç olabileceği uzun zamandır çalışılan bir konu olsa da bu konudaki uygulamalar gelişen dünya ile birlikte çoğalmaktadır. Bu uygulamalardan ilk akla gelen metin tabanlı çalışmalar için; metin analizi ve tartışma, metin bazlı kelime oyunları, yaratıcı yazma etkinlikleri; drama ve tiyatro etkinlikleri, metin tabanlı sözlük oluşturma, metin karşılaştırmaları; metin tabanlı podcast ve video oluşturma gibi etkinlikler yapılabilir. Bu



etkinlikler öğrencilerin dil becerilerini çok yönlü bir şekilde geliştirebilir ve onlara dil öğrenimi sürecinde derinlemesine bir bakış açısı kazandırabilir. Edebi metinler üzerinden yürütülen etkinlikler, dil öğrenimini sadece gramer ve kelime bilgisi öğrenmekten daha ilgi çekici ve etkileşimli hale getirebilir.

Sonuç olarak, bu çalışma, dil öğretimi için edebiyatın zengin potansiyelini ortaya koyarak, öğretmenlere ve eğitimcilere yeni perspektifler ve yöntemler sunmayı amaçlamaktadır. Bu çalışma ayrıca, edebi metinlerin dil öğretimi sürecine nasıl entegre edileceğini ve bu entegrasyonun öğrencilerin dil becerileri üzerindeki potansiyel etkilerini analiz etmeye çalışmaktadır. Öğrencilere çeşitli edebi metinler sunularak, temalar, karakterler ve olay örgüsü üzerine tartışmalar yürütülerek; eleştirel düşünme ve metin analizi becerilerini geliştirmeyi hedeflemektedir. Yaratıcı yazma aktiviteleri kapsamında çalışmış olduğumuz Hakkari Üniversitesi öğrencilerine Pride and Prejudice (Jane AUSTEN) romanından verilen bir metinden ilham alarak kendi hikayelerini yazma fırsatı sunulmuştur; ayrıca oluşturulan bu diyaloglu hikayeleri sınıfta canlandırmaları istenmiştir. Drama ve tiyatro etkinlikleri ile öğrencilerin metni derinlemesine kavrama ve takım çalışması becerilerini geliştirme çalışmaları gözlenmiştir. Ayrıca, uygulanan etkinliklerin etkinliğini değerlendirmek amacıyla bir anket çalışması yürütülmüştür. Anket sonuçları, öğrencilerin edebiyat tabanlı dil öğretimi aktivitelerinden kazanacakları becerilerin çeşitliliğini ve bu aktivitelerin dil öğrenimi üzerindeki pozitif etkilerini tartışmaktadır. Bu çeşitlendirilmiş yaklaşımların tümü, dil öğretiminde edebiyatın rolünü inceleyip, öğrencilerin dil becerilerini kapsamlı bir şekilde geliştirmelerine olanak tanıyıp tanımadığını sorgulamaktadır.

Çalışmada, özellikle film ve metin karşılaştırmaları ile edebiyat tabanlı podcast ve video projeleri gibi daha ileri düzeydeki dijital ve analitik aktiviteler uygulanmamış olsa da, bu yöntemlerin dil öğretimi için potansiyel faydaları üzerinde durulmuştur.

Anahtar Kelimeler: Edebiyat, Drama, Yaratıcı Yazma, Dil Öğretim

ABSTRACT

Although the effectiveness of literature as a tool in language teaching has been a subject of study for a long time, the practices in this area are proliferating with the evolving world. For text-based studies, activities such as text analysis and discussion, text-based word games, creative writing activities, drama and theatre activities, text-based dictionary creation, text comparisons, and creating text-based podcasts and videos can be conducted. These activities can develop students' language skills in a multifaceted manner and provide them with an in-depth perspective during the language learning process. Activities conducted through literary texts can make language learning more engaging and interactive than merely learning grammar and vocabulary.

Consequently, this study aims to present the rich potential of literature in language teaching, offering new perspectives and methods to teachers and educators. This study also attempts to analyze how literary texts can be integrated into the language teaching process and the potential effects of this integration on students' language skills. Various literary texts have been presented

to students, fostering discussions on themes, characters, and plots; aiming to enhance critical thinking and text analysis skills. Within the scope of creative writing activities, students at Hakkari University were given the opportunity to write their own stories inspired by a passage from Jane Austen's Pride and Prejudice; they were also asked to perform these dialogued stories in class. Observations were made on how drama and theater activities helped students gain a deep understanding of the text and develop teamwork skills. Additionally, a survey was conducted to evaluate the effectiveness of these activities. The survey results discuss the variety of skills that students will gain from literature-based language teaching activities and the positive impacts of these activities on language learning. These diversified approaches are scrutinized to determine whether they truly enhance the role of literature in language teaching and enable the comprehensive development of students' language skills.

The study notes that while more advanced digital and analytical activities such as film-text comparisons and literature-based podcast and video projects were not implemented, the potential benefits of these methods for language teaching are considered.

Keywords: Literature, Drama, Creative Writing, Language Teaching

TEKNOLOJİK İNOVASYON, SÜREÇ İNOVASYONU, HİZMET İNOVASYONU VE ARTIMSAL İNOVASYON KAPSAMINDA 2 TÜKETİCİ STARTUP UYGULAMASININ PAYLAŞIM EKONOMİSİ VE DİJİTAL GÜVENLİK AÇISINDAN İNCELENMESİ

INVESTIGATION OF 2 CONSUMER STARTUP APPLICATIONS WITHIN THE SCOPE OF TECHNOLOGICAL INNOVATION, PROCESS INNOVATION, SERVICE INNOVATION AND INCREMENTAL INNOVATION IN TERMS OF SHARING ECONOMY AND DIGITAL SECURITY

Oğuzhan CEBECİ

Uzman Rehber Öğretmen, Milli Eğitim Bakanlığı,

Etimesgut İlçe Milli Eğitim Müdürlüğü, Dumlupınar İlkokulu, Ankara, Türkiye

https://orcid.org/0009-0003-0724-5502

ABSTRACT

Dijital teknolojinin günümüzde hayatın her alanına girmeye başlaması, ekonomik sıkıntılarla beraber tüketim ve üretim maliyetlerinde ortaya çıkan artışlar ve Covid 19 pandemisinin mal ve hizmetlere olan erişimin dijital güvenlik çerçevesinde uzaktan yapılmasını zorunlu hale getirmesinin etkisi günümüzde artarak devam etmektedir. Tüketicilerin ve üreticilerin kendi uzmanlıklarını, araç-gereçlerini ve bunlara bağlı kapasitelerini bir aracı pazarlayıcının organizasyonu ile farklı kullanıcılar ile paylaşarak Sharing Economy (Paylaşım Ekonomisi) uygulamalarını içeren dijital uygulamalara olan talepleri de bu duruma bağlı olarak her gün artarak devam etmektedir. Benkler(2004/akt.Ayazlar, 2018)'e göre paylaşım ekonomisinin temelini paylaşılabilir mallar ve atıl kapasite oluşturur. Benkler paylaşılabilir malları; sahibine, başka tüketicilere atıl kapasitedeki mallarını kiralama ya da ödünç verme fırsatını sunan ürünler olarak tanımlar. Atıl kapasitedeki mallar ise sahibinin her zaman kullanmadığı ürün olarak nitelendirilmektedir. Dolayısı ile tüketici ve üreticilerin böyle bir potansiyel oluşturması, girişimcilerin de bir çok sektörde olduğu gibi üretim sektöründe de özellikle paylaşım ekonomisini ve dijital güvenliği de içeren yeni startup çalışmalarında bulunmalarını teşvik etmektedir. Araştırmada , 18 Aralık 2021 tarihinde yayınlanan NTV TEKNO HAYAT Programı incelenerek, programda tanıtılan 2 startup uygulaması içerik analizi yöntemi kullanılmak suretiyle analiz edilmiştir.

1) Ne Ekersen… Programda Sharing Economy kapsamına giren ve çiftçilere hitap eden bir uygulama (Ne Ekersen…) seçilerek, uygulamanın çiftçiye sunduğu imkanlar ve bu imkanların nihai kullanıcı olan çiftçiye ulaştırılmasında yürütülen süreç analiz edilmiştir. Çiftçi tarafından uygulama üzerinden talep edilen uydu destekli tarla bilgisi-bitki sağlığı gibi veriler, drone ile sulama-rekolte kontrolü ve yakın lokasyonda bulunan biçer-döver, traktör gibi ekipman talebinin Ne Ekersen uygulama terminaline iletilmesi ile ihtiyaç duyulan tarımsal veriler çiftçiye iletilmekte ve ihtiyaç duyulan ekipmanın sahibine araç-gereç talebi iletilmekte ve fiyat-randevu-planlama konusunda anlaşmaları için iletişimde bulunma imkanı sağlanmıştır.

Teknolojik inovasyon, yeni bir ürünün üretimini ya da pazarlanmasını kolaylaştıracak ve firmanın rekabet gücünü artıran yeniliklerdir (Demirci vd. 2012). Tüm bu sharing economy sürecinde özellikle dijital, uydu ve drone teknolojisinden faydalanılmasından dolayı bu inovasyon, teknolojik inovasyon olarak değerlendirilebilir. **Süreç inovasyonu** ise yeni veya önemli derecede iyileştirilmiş bir üretim ve iş prosedür basamaklarının gerçekleşmesidir (Kalay & Kızıldere, 2015:38). Bu açıdan bakıldığında bu inovasyon alanına göre etkinlik, verimlilik ve zaman-maliyet tasarrufu sağladığı için **süreç inovasyonu** olarak yorumlanabilir. Ulusoy vd.)2008)' ne göre **artımsal inovasyon**, tüketicilere daha az çabayla daha çok tatmin sağlayan ve kolayca kullanacağı son ürün ya da süreçte küçük iyileştirme ve değişimleri içeren ve ilk olma özelliği gösteren inovasyondur. Ne Ekersen uygulamasının tüketiciye etki boyutuna da bakıldığında daha önce bu tip sharing economy uygulamaları farklı alanlarda hayata geçirildiği ancak ülkemizde tarımsal alanda geliştirilerek ilk defa uygulanmasını içerdiği için **artımsal inovasyon** olarak tanımlanabilir.

2) Dijital Kasa… Programda ikinci olarak, İş Bankası'nın İş Cep Mobil Bankacılık kullanan müşterileri için geliştirdiği ve kişisel, finansal, hukuki ya da multimedya verilerini üst düzey güvenli dijital ortamda saklamalarını ve kullanmalarını sağlayacak **Dijital Kasa** uygulaması seçilerek müşterinin uygulamayı kullanması için atacağı adımlar, verilerin uygulamaya aktarılması, ihtiyaç duyulduğunda kullanılma süreci incelenmiştir. Müşteri tarafından şifre ile uygulamaya giriş yapılıp ilgili menüden seçim yapılmakta ve dijital kasada saklanması istenilen veriler ilgili sekme aracılığı ile aktarılmakta, uygulamanın sağladığı şifre hatırlatma yazılımı sayesinde de saklanan şifrelerin ileride kullanılması gerektiğinde kullanılacak uygulamalarda otomatik olarak ilgili sekmeye işaretlenmesine de olanak sağlanmıştır. Bu veri aktarma ve saklama süreci, verilerin aktarımı, saklanması ve tekrar kullanılması süreçlerinde yazılım ve iletişim teknolojilerinden yoğun olarak yararlanıldığı için **teknolojik inovasyon**; alanına göre ise müşterilerin dijital güvenlik ihtiyaçlarının kurumun ana uzmanlık alanının yanında müşterinin ek güvenlik ihitiyacını karşıladığı için **hizmet inovasyonu** olarak yorumlanabilir. Hizmet inovasyonu kavramı ilk olarak 1993 yılında Miles tarafından ortaya atılmış ve teknolojik veya uzmanlık temelli bir ürün ile birlikte düşünülen yenilikler olarak tanımlanmıştır. Etki boyutu olarak da daha önce benzer uygulamaların olması fakat güvenlik alanında var olan uygulamaların bir finans kuruluşu tarafından finansal yazılım güvenliği protokollerinin geliştirilmesi ile sunulduğu için **artımsal inovasyon** olarak tanımlanabilir.

Sonuç olarak; örgütlerin rekabet gücününün devamlılığını sağlayabilmek için devamlı inovasyon gerekmektedir. Rekabetin her zaman, sürdürülebilirlik ve inovasyona dayanması gerektiği düşünülmektedir.. Artık içselleştirmekte olduğumuz teknoloji çağında içinde bulunduğumuz 21. yüzyıla "inovasyon yüzyılı" denilse yeridir. Bu bakımdan invasyonun hayatımızdaki yeri de yeni icatlar ve teknolojiyi de içine alacak şekilde devamlı genişlemektedir. Günümüzün rekabet odaklı dünyasında İnovasyonu karakterize eden en önemli girdiler insanlık için ekonomik veya sosyal değer üretmektir. Araştırmada incelediğimiz start up uygulamalarında da görüldüğü gibi inovasyon; varolanı, devamlı, olumlu yönde değiştirmek ve farklılaştırmaktır. Tüm bu nedenlerden ötürü gerek tüketim sektörü gerek eğitim sektörü gerek sağlık sektörü, vb. gibi toplum için önemli alanlarda inovasyonu içeren teknolojik girişimlerde yer almak ve birey olarak bunlardan faydalanabilecek hazır

bulunuşluluğu kazanmanın çok önemli olduğu düşünülmektedir. Bu da teknolojik okuryazarlığın önemini ortaya koymaktadır.

Anahtar Kelimeler: Paylaşım Ekonmomisi, Dijital Güvenlik, Teknolojik İnovasyon, Süreç İnavosyonu, Hizmet İnovasyonu, Artımsal İnovasyon

ABSTARACT

The effect of digital technology starting to enter every aspect of life today, increases in consumption and production costs along with economic difficulties, and the Covid 19 pandemic making it mandatory to access goods and services remotely within the framework of digital security continues to increase today. Due to this situation, the demand of consumers and producers for digital applications that include Sharing Economy applications by sharing their expertise, tools and related capacities with different users through the organization of an intermediary marketer continues to increase every day. According to Benkler (2004/cit.Ayazlar, 2018), the basis of the sharing economy is shareable goods and idle capacity. Benkler shares shareable goods; It is defined as products that offer the owner the opportunity to rent or lend their idle goods to other consumers. Goods with idle capacity are defined as products that the owner does not always use. Therefore, the fact that consumers and producers create such a potential encourages entrepreneurs to engage in new startup activities, especially in the production sector, including the sharing economy and digital security, as in many other sectors. In the research, the NTV TEKNO HAYAT Program published on December 18, 2021 was examined and 2 startup applications introduced in the program were analyzed using the content analysis method.

1) Ne Ekersen… In the program, an application (Ne Ekersen…) that falls within the scope of Sharing Economy and appeals to farmers was selected, and the opportunities offered by the application to the farmer and the process carried out in delivering these opportunities to the end user, the farmer, were analyzed. By transmitting data such as satellite-supported field information and plant health requested by the farmer through the application, irrigation-yield control with drones, and the request for equipment such as harvesters and tractors located nearby to the Ne Ekersen application terminal, the required agricultural data is transmitted to the farmer and the required equipment is purchased. The equipment request is forwarded to the owner and they are given the opportunity to communicate to agree on price, appointment and planning. Technological innovations are innovations that will facilitate the production or marketing of a new product and increase the competitiveness of the company (Demirci et al. 2012). This innovation can be considered as technological innovation, especially since digital, satellite and drone technology is used throughout this sharing economy process. Process innovation is the realization of a new or significantly improved production and business procedure steps (Kalay & Kızıldere, 2015:38). From this perspective, this innovation can be interpreted as process innovation because it provides effectiveness, efficiency and time-cost savings depending on the field. According to Ulusoy et al. (2008), incremental innovation is an innovation that provides consumers with more satisfaction with less effort and involves small improvements and changes in the end product or process that they can easily use, and is the first

of its kind. Considering the effect size of the What You Plant application on the consumer, it can be defined as incremental innovation as this type of sharing economy applications have been implemented in different areas before, but it is developed and implemented in the agricultural field in our country for the first time.

2) Dijital Kasa… Secondly in the program, the Dijital Kasa application developed by İş Bank for its customers using İş Cep Mobile Banking and which will enable them to store and use their personal, financial, legal or multimedia data in a highly secure digital environment is selected and the steps the customer will take to use the application. , the process of transferring the data to the application and using it when needed was examined. The customer logs in to the application with his/her password and makes a selection from the relevant menu, and the data to be stored in the digital safe is transferred through the relevant tab. Thanks to the password reminder software provided by the application, it is also possible to automatically mark the stored passwords in the relevant tab in applications to be used in the future, when needed. This data transfer and storage process is technological innovation, as software and communication technologies are extensively used in the transfer, storage and reuse of data; Depending on the field, it can be interpreted as a service innovation because it meets the additional security needs of the customers in addition to the digital security needs of the institution's main area of expertise. The concept of service innovation was first put forward by Miles in 1993 and is defined as innovations that are considered together with a technological or expertise-based product. In terms of impact size, there have been similar applications before, but they still exist in the field of security.

In conclusion; Continuous innovation is required to ensure the continuity of the competitiveness of organizations. It is thought that competition should always be based on sustainability and innovation. In the age of technology that we are now internalizing, the 21st century we are in could be called the "century of innovation". In this respect, the place of innovation in our lives is constantly expanding to include new inventions and technology. In today's competition-oriented world, the most important inputs that characterize Innovation are producing economic or social value for humanity. As seen in the startup applications we examined in the research, innovation; It is to constantly change and differentiate the existing one in a positive way. For all these reasons, both the consumption sector, the education sector, the health sector, etc. It is thought that it is very important to take part in technological initiatives that involve innovation in important areas for society, such as, and to gain the readiness to benefit from them as an individual. This reveals the importance of technological literacy.

Keywords: Sharing Economy, Digital Security, Technological Innovation, Process Innovation, Service Innovation, Incremental Innovation

EBÛ HÂTİM EL-KAZVÎNÎ'YE GÖRE HARAM OLAN HÎYEL

AL-ḤİYAL THAT ARE *AL-ḤARĀM* ACCORDING TO ABŪ ḤĀTIM AL-QAZWĪNĪ

Doç. Dr. Davut EŞİT

Van Yüzüncü Yıl Üniversitesi, İlahiyat Fakültesi, İslam Hukuku Anabilim Dalı

ORCID NO: 0000-0003-1366-4650

ÖZET

Hîle veya çoğulu hiyel, fıkhî bir terim olarak şeklî unsurlar bakımından hukuka uygun bir yol ile hukukî bir meseleyi çözmeye çalışmak şeklinde tanımlamak mümkündür. Hîle'nin hukukun içinde kalarak, hukuka uygun bir şekilde meseleyi çözme veya hukuku kullanarak gayr-ı meşru bir sonuca ulaşmak gibi farklı yönleri bulunmaktadır. Bu durum kavramsal olarak câiz (mubâh) hîle ve câiz olmayan (harâm-bâtıl) hîle gibi çeşitli nitelendirilmelerin ortaya atılmasını sağlamıştır.

İslam hukuk tarihinde hiyel alanında müstakil eserler ortaya konmuştur. Şâfi'î mezhebine mensup ve ilk dönem hîyel müelliflerinden biri Ebû Hatim el-Kazvînî (öl. 440/11048)'dir. Ebû Hâtim el-Kazvînî, Şâfi'î mezhebinde ashâbu'l-vucûhdan biri olarak kabul edilmektedir. Irak bölgesinde Şâfi'î fakihi Ebû Hâmid el-İsferâyînî (öl. 406/1016)'den ve Eş'arî kelamcısı el-Kâdî Ebû Bekr el-Bakıllânî (öl. 403/1013)'den ders almıştır. Kazvînî *el-Ḥiyel* adıyla kaleme aldığı eserinde hîleleri harâm (mahzûr), mekrûh ve mubâh olmak üzere üç kısımda ele almakta ve her bir kısma özgü örneklere yer vermektedir. Ebû Hâtim el-Kazvînî, bu hîleler karşısında fakîhlerin takınması gerektiği tavrı da ortaya koymaktadır. Ona göre harâm (mahzûrlu) olan hîleler, fıkıhla ilgili olduğu ve fakîhe bu konuda soru sorulduğunda cevabını bilmesi gerektiği için fakîhler bu hîleleri bilmelidir. Ancak söz konusu hîleleri umûma yani halka bildirmemesi gerekir. Mekrûh olan hîleleri ise fakîhin kendisi dışındakilere bildirmesi mekrûhtur. Mübâh olan hîleler, fakîhe bu konuda bir soru sorulduğunda onu bilmesi ve kavraması gerekir. Ebû Hâtim el-Kazvînî, harâm olarak kabul ettiği toplamda on iki meseleye yer vermektedir. Her meselede önce problemin kendisini ve bu problemi ortadan kaldırma yolu olarak hîlenin nasıl yapıldığını göstermektedir. Araştırmamızda Ebû Hâtim el-Kazvînî'nin *el-Ḥiyel* adlı kitabında yer verdiği ve harâm olarak kabul ettiği hîleler ele alınacaktır. Bu şekilde hem meseleler hem de meselelere ilişkin hîleler ortaya konmaya çalışılacaktır.

Anahtar Kelimeler: Hîle, Hîyel, Şer'îyye, Harâm, Ebû Hâtim el-Kazvînî

ABSTRACT

It is possible to define *al-ḥīla* or *al-ḥiyal*, which is used in plural, as a jurisprudential term, as trying to solve a legal issue with a way that is in accordance with the law in terms of formal elements. The fact that al-hīla has different aspects such as solving the issue in accordance with the law by staying within the law or reaching an illegitimate result by using the law has led to the conceptualisation of various qualifications such as legal (*al-jāiz-al-mubāḥ*) *ḥīla* and illegal *ḥīla (al-bāṭil-al-ḥarām).*

In the history of Islamic jurisprudence, independent works have been produced in the field of *al-ḥiyal*. Abū Ḥātim al-Qazwīnī (d. 440/11048) is a member of the Shāfi'ī madhhab and one of the first period *al-Ḥīyal* authors. Abū Ḥātim al-Qazwīnī is accepted as one of the *aṣḥāb al-wujūh* in the Shāfi'ī madhhab. He took lessons from Shāfi'ī jurist Abū Ḥāmid al-Isferāyīnī (d. 406/1016) and Ash'arite theologian al-Qāḍī Abū Bakr al-Baqillānī (d. 403/1013) in Iraq. He wrote a detached work on our field of research called *al-Ḥiyal*. Abū Ḥātim al-Qazwīnī discusses the tricks in three sections: *ḥarām*/*maḥẓūr*, *makrūh* and *mubāḥ* and gives examples specific to each section. Abū Ḥātim al-Qazwīnī also reveals the attitude that jurists should adopt in the face of these tricks. According to him, since the tricks that are *ḥarām* are related to fiqh and the faqīh should know the answer when he is asked a question on this subject, the faqīhs should know these tricks, but they should not report these tricks to the general public. It is *makrūh* for the faqīh to inform people other than himself about the tricks that are *makrūh*. As for the permissible tricks, he should know and comprehend them when he is asked a question about them. Abū Ḥātim al-Qazwīnī includes a total of twelve issues that he considers *ḥarām*. In each issue, he first shows the problem itself and how to make a trick as a way to eliminate this problem. In this study, the tricks that Abū Ḥātim al-Qazwīnī included in his book *al-Ḥiyal* and considered *ḥarām* are discussed.

Keywords: *Al-Ḥīla, Al-Ḥiyal, Al-Shar'iyyah, Al-Ḥarām*, Abū Ḥātīm Al-Qazwīnī

GİRİŞ

Ebû Hâtim el-Kazvînî'nin adı, Mahmûd b. el-Hasen b. Muhammed b. Yûsuf el-Ensârî et-Taberî'dir. Tâberistân'ın Âmul şehrinden olup, mezhepte ashâbu'l-vucûhun imamlarından biri olarak kabul edilmektedir. Bağdat'ta Şâfi'î fakîhlerinden Ebû Hâmid el-İsferâyînî'den fıkıh eğitimi almıştır. Keza el-Kâdî Ebû Bekr el-Bakıllânî'den usûl (kelâm-fıkıh usûlü) dersleri, İbn Lebbân'dan (öl. 446/1054) da ferâiz ilmini okumuştur. Şâfi'î fakihlerinden Ebû İshâk eş-Şîrâzî (öl. 476/1083) ondan fıkıh eğitimi almıştır. Şîrâzî, ilim yolculuğunda (rıhle) el-Kâdî Ebu't-

Tayyib et-Taberî (öl. 450/1058) ile beraber en çok istifade ettiği diğer bir kişinin Ebû Hâtim el-Kazvînî olduğunu belirtmektedir. Bağdat'ta ders vermiştir.[1] Daha sonra kendi vatanına gitmiş ve burada ilimde ve fıkıhta kendi beldesinin şeyhi olmuştur. Hicrî 440 yılında vefat etmiştir. İbn Kâdî Şuhbe (öl. 851/1447), onun yazdığı eserler arasında ilk sırada *el-Ḥiyel*'i zikretmekte ve onu latif bir kitap olarak nitelemektedir. Keza İbn Kâdî Şuhbe, onun bu eserinde harâm, mekrûh ve mubâh şeklindeki hîle kısımlarını ele aldığını belirtmektedir.[2]

Hiyel, hîle kelimesinin çoğulu olup, sözlükte isim manası olarak kurnazlık ve çare gibi anlamlara gelmektedir. Hîlenin, İslâm hukukunda ilk dönemlerde sözlük manasını da içeren geniş bir anlam yelpazesine sahip olduğu, bu anlamda bireyi maksadına götüren her şeyin hîle olarak adlandırıldığı söylenebilir. Bundan dolayı literatürde câiz olan hîle ve câiz olmayan hîle şeklinde farklı adlandırmalar ortaya çıkmıştır. Buna göre, fıkıh literatüründe genel olarak kabul edilen dört hîle sınıflaması vardır:

a. Meşru (fıkhî/hukukî) vasıtalar ile meşru neticelere varmak

Nikâh akdi, bey' akdi ve fıkhî ruhsatlarda olduğu gibi fıkhî olarak meşru olan vasıtalar ile yine fıkhî olarak meşru kabul edilen sonuçların elde edilmesi bu kısımda verilen örneklerdir. Bunların câiz olmadığına ilişkin herhangi bir ihtilaf yoktur.

b. Meşru olmayan vasıtalar ile yine meşru olmayan neticelere varma

Bu kısma verilen örnek olarak namaz kılmamak için içkinin içilmesidir. Meşru olmayan bir yol ile yani içki içmek ile yine meşru olmayan bir neticeye yani namaz kılmamaya ulaşmak câiz değildir.

c. Meşru olmayan vasıtalar ile meşru neticelere varmak

Bu kısma verilen örnek ise başkasına ait bıçağı gasb ederek kendi hayvanını kesmektir. Bu örneğin birinci kısmı yani başkasına ait bıçağı gasb etmek câiz kabul edilmezken, ikinci kısmı yani hayvanı kesmek câiz kabul edilmektedir.

d. Meşru olan vasıtalar ile meşru olmayan neticelere varmak

Bu kısma verilen örnek ise bey'u'l-'îyne[3], hülle[4] veya Ramazan ayında oruç tutmamak için sefere çıkmak zikredilmektedir. İlk dönemlerde herhangi bir vasıta kullanılarak bir neticeye

[1] Ebû İsḥâḳ İbrâhîm b. ʿAlî eş-Şîrâzî, *Ṭabaḳâtu'l-Fuḳahâʾ*, thk. İḥsân ʿAbbâs (Beyrut: y.y., 1390/1970), 130; Ebû Naṣr Tâcuddîn İbnu's-Subkî 'Abdulvehhâb b. 'Alî b. Abdilkâfî Subkî, *Ṭabaḳâtu'ş-Şâfi'îyyeti'l-kubrâ*, ed. Maḥmûd Muḥammed Ṭanâḥî - 'Abdulfettâḥ Muḥammed el-Ḥulv (Ḳâhira: Maṭba'âtu 'İsâ el-Bâbî el-Ḥalebî, 1964), 5/312.
[2] Ebu's-Ṣıdḳ Takıyyuddîn Ebû Bekr b. Aḥmed b. Muḥammed b. Ömer İbn Ḳâḍî Şuhbe, *Ṭabaḳâtu'ş-Şafi'îyye* (Beyrût: 'Âlemu'l-Kutub, 1987), 1/218.
[3] H. Yunus Apaydın, "Îne", *Türkiye Diyanet Vakfı İslâm Ansiklopedisi* (İstanbul: TDV Yayınları, 2000), 22/283.
[4] Saffet Köse, "Hülle", *Türkiye Diyanet Vakfı İslâm Ansiklopedisi* (İstanbul: TDV Yayınları, 1998), 18/475.

varmak anlamında kullanılan hîlenin sonraki dönemlerde hîle-i şer'îye tabiri ile şekil bakımından fıkhî/hukukî açıdan meşru olan bir vasıta ile fıkhî/hukukî olarak yasaklanmış bir neticeye ulaşmak manasında daha dar bir kapsamda kullanıldığı görülmektedir.[5]

Kazvînî ise hîleleri harâm (mahzûr), mekrûh ve mubâh olmak üzere üç kısımda ele almakta ve her kısmı örnekleriyle açıklamaktadır.

1. Kazvinî, ilk kısımda harâm (mahzûrlu) olan hîleleri ele almakta ve burada toplamda on iki tane hîle örneğine yer vermektedir.[6] Ona göre fıkıhla ilgili olan bu hîleleri fakîhin bilmesi, ancak bunları halka bildirmemesi gerekir.[7]
2. Kazvinî ikinci kısımda ise mekrûh olan hîleleri ele almaktadır. O, burada da toplamda üç tane hîleye yer vermektedir.[8] Ona göre fakîhin bu hîleleri başkalarına bildirmesi mekrûhtur.[9]
3. Kazvinî mübâh olan hilelere üçüncü kısımda yer vermektedir. En geniş kısım da budur.[10] Ona göre fakîh bu konuda kendisine bir soru sorulduğunda onu bilmesi gerekir.[11]

A. KAZVÎNÎ'YE GÖRE HARAM OLAN HÎLELER

Kazvînî, Şâfi'î mezhebine mensup olduğu için verdiği örneklerin içerdiği hükümlerin buna göre düzenlendiğini belirtmekte fayda vardır. Örneğin âkil-bâliğ olan kızı evlendirme yetkesinin mücbir veli olarak baba ve dede olduğuna ilişkin verdiği hüküm Şâfi'îlere aittir. Hanefî mezhebinde âkil ve bâliğ olan kızı evlendirme yetkisi veliye ait olmadığı için,[12] bir kızın mücbir velinin yetkisini ortadan kaldırmak için hîleye başvurması örneğinin[13] içeriğinin Şâfi'î mezhebinin nikâh ile ilgili hükümleri temelinde şekillendiğini belirtmek gerekir. Kazvînî'nin zikrettiği hîle örneklerine bu gözle bakmak gerekmektedir. Şimdi sırayla onun verdiği bu örneklere geçmek istiyoruz.

---

[5] Saffet Köse, "Hiyel", *Türkiye Diyanet Vakfı İslâm Ansiklopedisi* (İstanbul: TDV Yayınları, 1998), 18/170-171; Necmettin Kızılkaya, "Saîd b. Ali es-Semerkandî'nin (v. 500/1106 civarı) 'Cennetü'l-Ahkâm ve Cünnetü'l-Hisâm fî'l-Hiyel ve'l- Mehâric' isimli Eseriyle 'Hiyel'i Yeniden Düşünmek", *İslâm Hukuku Araştırmaları Dergisi* 9 (2007), 443-444.

[6] Maḥmûd b. el-Ḥasen Kazvînî, *el-Ḥiyel* (B.y.: Dâru'l-Mirâsi'n-Nebeviyye, 2012), 22-25.

[7] Kazvînî, *el-Ḥiyel*, 21.

[8] Kazvînî, *el-Ḥiyel*, 26-27.

[9] Kazvînî, *el-Ḥiyel*, 21.

[10] Kazvînî, *el-Ḥiyel*, 28-57.

[11] Kazvînî, *el-Ḥiyel*, 21.

[12] Ebu'l-Ḥuseyn Yaḥyâ b. Ebi'l-Ḫayr b. Sâlim el-ʿİmrânî el-Yemenî eş-Şâfiʿî el-ʿİmrânî, *el-Beyân fî Meẕhebi'l-İmâm eş-Şâfiʿî*, thk. Ḳâsim Muḥammed en-Nûrî (Cidde: Dâru'l-Minhâc, 1421/2000), 9/122.

[13] Örnek için bk. Kazvînî, *el-Ḥiyel*, 23.

1. Hîle

Kazvînî'nin zikrettiği ilk hîle kadının kocasından ayrılmak istemesine ilişkindir. Buna göre nafakaya yetecek kadar mal bırakarak veya hiç nafaka bırakmadan kaybolan kocasından ayrılmak için mahkemeye başvuran kadın, hâkimin tefrîke hüküm vermemesi durumunda kadın kocasından ayrılma yollarına değinmektedir. Bunun dışında kadın kocasından hoşlanmıyorsa ve kocasından ayrılmak istiyorsa, hangi yol ile kocasından ayrılacaktır. Kazvînî bu durumda yapılan hîleyi şu şekilde aktarmaktadır: Kadın eşiyle cinsel ilişkiye girdikten sonra İslâm dininden çıkıp irtidât edecektir. Bu irtidât 'iddet müddeti bitinceye kadar devam edecektir. Kadın 'iddeti bittikten sonra Müslüman olursa irtidattan dolayı öldürülmeyecektir. 'İddet müddeti bittikten sonra kadının nikâhı batıl olacaktır. Kazvînî, kadının nikâhtan sonra cinsel birleşme olmadan önce hîle yapıp irtidât ederse nikâhın bâtıl olacağını, daha sonra Müslüman olursa irtidattan dolayı öldürülmeyeceğini belirtmektedir.[14] Burada kadın kocasından ayrılmak için irtidâtı kullanmaktadır. Çünkü aradaki din farkı[15] nikahın devam etmesine engel teşkil etmektedir. Koca ile kadın arasındaki nikâh bittikten sonra da irtidattan dolayı öldürülmemek için de tekrardan Müslüman olmaktadır.[16]

2. Hîle

Kazvînî'nin verdiği ikinci örnek ise, nikâh ile ilgilidir. Buna göre bekar bir kıza kendisine denk olan ancak hoşlanmadığı bir erkek talip olduğunda; kız da evlenmek istemeyip babasının veya dedesinin kendisini, o erkekle evlendirmelerinden korkarsa, bu durumda ne yapacağı hususudur. Kazvînî'ye göre bu durumda kız, kendisine talip olduğu erkek ile süt kardeşi olduğunu söyleyerek hîle yapabilir. Bu durumda mücbir olan velinin kızını o adamla evlendirmesi sahih olmaz.[17] Çünkü İslâm hukukuna göre süt hısımlığı taraflar arasındaki evlenme engellerinden biridir.[18] Kız hîle yaparak gerçekte olmayan süt hısımlığını vasıta olarak kullanıp, evlenmek istemediği biriyle evliliğin oluşmasını engellemektedir. Tabi ki burada süt hısımlığının ispatı ile ilgili hukukî süreçlerin devreye gireceği unutulmamalıdır.[19]

---

[14] Kazvînî, *el-Ḥiyel*, 22.
[15] Fahrettin Atar, "Muharremât", *Türkiye Diyanet Vakfı İslâm Ansiklopedisi* (İstanbul: TDV Yayınları, 2006), 31/7.
[16] İrtidât ve hukukî sonuçları için bk. İrfan İnce, "Ridde", *Türkiye Diyanet Vakfı İslâm Ansiklopedisi* (İstanbul: TDV Yayınları, 2008), 35/88-91.
[17] Kazvînî, *el-Ḥiyel*, 23.
[18] Atar, "Muharremât", 31/7.
[19] "İki kişi arasındaki süt hısımlığı ikrar, şahit veya yazılı belge ile ispat edilebilir. Süt hısımlığının şahitle ispatı için Hanefîler'e göre en az iki erkek veya bir erkekle iki kadının şahitliği gerekir. Şâfiî hukukçularına göre dört kadının şahitliğiyle de süt hısımlığının ispatı mümkündür. Mâlikî ve Hanbelîler'e göre ise bir kadının şahitliği

3. Hîle

Kazvînî'nin verdiği üçüncü örnek de nikâha dairdir. Mesele, bir cariyenin kendi izni olmadan efendisi tarafından evlendirilmesine ilişkindir. Buna göre bir cariye, kendisinden izin almadan efendisinin onu evlendirmesinden korkarsa, ikinci örnekteki hîlede olduğu gibi cariye "o adam benim sürt kardeşimdir" diyerek evliliğe mani olabilir. Kazvînî'ye göre bu durumda efendisinin cariyeyi o adamla evlendirmesi câiz değildir.[20]

4. Hîle

Dördüncü örnek ise sirkât (hırsızlık) haddinden kurtulmak için yapılan bir hîledir. Buna göre bir adam el kesmeye sebebiyet verecek bir hırsızlık yapar ve hırsızlık yaptığına dair delil (beyyine) ortaya konulursa; sirkât haddinden kurtulmak için hîle yapabilir. Çaldığı malın kendi malı olduğunu, hırsızlık için girdiği evin kendi evi olduğunu veya çaldığı kölenin kendi kölesi olduğunu söyleyerek sirkât haddinden kurtulabilir. Kazvînî'ye göre durumda sirkât haddi düşer.[21]

5. Hîle

Beşinci hîle ise gasb edilen mal ile ilgili muhâkeme usûlüne ilişkindir. Bu meselede bir kişi başkasına ait bir malı gasp etmektedir. Malın sahibi gasb edilen malını talep ettiğinde, gâsıb malın gasb edilmiş bir mal olduğunu inkâr etmektedir. Bu durumda mal sahibi, gâsıbın yemin etmesini (malın gasb edilmiş bir mal olmadığına) talep etmektedir. Gâsıb ise yeminden kurtulmak için, gasb ettiği malın küçük evladına ait olduğunu söyleyerek hîle yapmaktadır. Kazvînî'ye göre bu durumda malı gasb eden kişinin yemin etme zorunluluğu düşmüş olur.[22]

6. Hîle

Kazvînî'nin zikrettiği altıncı hîle ise kısâsın düşürülmesine ilişkindir. Buna göre bir adam başka bir adamı yaralar ve adamın ölmesinden korkarsa, bu durumda kısâstan kurtulmak için şu hileleri yapabilir.

a. Yaralıya tedavi edilmesi adına içinde zehir bulunan bir ilaç verebilir.[23] Kazvînî'nin buradaki ifadesinden anlaşıldığı kadarıyla yaralı olan kişi yaradan dolayı ölürse yaralama fiilini gerçekleştiren kişi kısâs cezasına çarpıtılacaktır. Ancak yaralayan kişi

süt hısımlığının ispatı için yeterlidir. Fakihler evlilikten sonra eşler arasında süt hısımlığının ispatı durumunda eşlerin evliliğe devam etmesinin câiz olmayıp ayrılmaları gerektiği kanaatindedir." Bk. Osman Kaşıkçı, "Radâ'", *Türkiye Diyanet Vakfı İslâm Ansiklopedisi* (İstanbul: TDV Yayınları, 2007), 34/384-386.

[20] Kazvînî, *el-Ḥiyel*, 23.

[21] Kazvînî, *el-Ḥiyel*, 23.

[22] Kazvînî, *el-Ḥiyel*, 23.

[23] Kazvînî, *el-Ḥiyel*, 24.

bundan kurtulmak için yarılıya tedavi olması için içinde zehir bulunan ilaç vermektedir. Yaralı bu ilacı kullanınca yaradan dolayı değil, kendi eliyle içtiği zehirden dolayı ölmektedir. Bu durumda yaralanmadan dolayı ölmediği için, yaralan bu hîle kısâstan kurtulmaktadır. Nitekim Şâfi'î fakîhlerinden 'İmrânî (öl. 558/1163) ölümcül bir yaralama ile yaralanan kişinin, etkisi güçlü bir zehir içmesi sonucu öldüğü taktirde yaralayan kişiye kısâs cezasının uygulanmayacağını belirtmektedir.[24]

b. Yaralının yanına muhadded olan (kılıç, bıçak, hançer gibi kesici ve delici olan) bir alet, bırakıp yarayı onun üstüne yatırır ve bu şekilde yaralanması sağlamaktır.[25] Bu örnekte de anlaşıldığı kadarıyla yaralama fiilini gerçekleştiren kişi, yaralıyı yaralının yanında bulunan yaralayıcı başka bir aletin üzerine düşmesi sonucu ile gerçekleştiğini göstermeye çalışmaktadır. Bu şekilde kendi yaralının yanında bulunan bir aletle öldüğünü, kendi eylemi ile ölümün gerçekleşmediğini göstererek, kısâsı düşürmeye çalışmaktadır.

c. Yaralayan, yaralının üzerine köpek veya yırtıcı bir hayvan salar ve yaralı bu şekilde parçalanırsa[26], ölme eylemi vahşi bir hayvandan dolayı gerçekleştiği için yaralayan bu hîle ile kısâstan kurtulmak istemektedir.

7. Hîle

Kazvinî'nin zikrettiği yedinci hîle de kısâsı düşürmeye dönüktür. Buna göre bir adam eşinin annesini öldürmektedir. Bu durumda karısın ve maktulün asâbesi, kâtili kısâs etme hakkına sahiptirler. Ancak adam kısâstan kurtulmak için hîle yapabilir. Adamın yapacağı hîle kendisinden çocuğu olan karısını da öldürmesidir. Kazvinî'ye göre bu durumda birinci katilden dolayı oluşan kısâs düşecektir, ikinci öldürmede ise kısas gerekmeyecektir.[27] Buradan anlaşıldığı kadarıyla bir adam kayın validesini öldürürse, adamın karısı da kısâsı talep edenler arasındadır. Ancak adam kısâs hakkına sahip olan karısını öldürünce kısâs hakkı veraset gereği kadının çocuğuna da geçmektedir. Yani adam karısını öldükten sonra, kayın validenin kısâs hakkı öldürdüğü karısının çocuğuna da intikal etmesidir. Bu durumda annesi ve ninesi için kısâs talebinde bulunacak olan çocuk, kendisine kısâs uygulanacak kişinin çocuğudur, yani baba için kısâs talep edilmektedir. Şâfi'îlere göre çocuğun babasını kısâs etmesi söz konusu değildir. Yani çocuğunu öldüren baba, kısâs cezasına çarptırılmaz. Babası tarafından öldürülen çocuk için

[24] ʿİmrânî, *el-Beyân* 11/330.
[25] Kazvînî, *el-Ḥiyel*, 24.
[26] Kazvînî, *el-Ḥiyel*, 24.
[27] Kazvînî, *el-Ḥiyel*, 24.

kısâs cezası uygulanmıyorsa, veraset yolu ile kısâs hakkını elde eden çocuğun da babasına kısâs talep edememesi evla cihetindendir. Kısâs hakkı bölünebilen bir hak olmadığı için kısâs hakkına sahip olanlardan birinin kısâs talep etmemesi, kısâs hakkını düşürür.[28]

8. Hîle

Kazvinî'nin zikrettiği sekizinci hîle maraz-ı mevtte karısını boşayarak onu mirastan mahrum etmek isteyen kocanın yaptığı hîleye ilişkindir. Kazvînî, eğer bu niyette olan adamın yaşadığı beldedeki hâkim kocası tarafından maraz-ı mevtte boşanan kadının kocası ölse bile mirasçı olabileceği görüşünü benimseyen bir kimse ise bu durumda koca "ben sağlıklı iken eşimi üç defa boşadım" diyerek hîle yapacaktır: Kazvinî'ye göre adam öldüğünde kadın ona mirasçı olamaz.[29] Burada adam eğer maraz-ı mevtte karısını boşarsa, bu durumda ölse bile hâkim tarafından kadının kocasına mirasçı olacağı hükmü verilecektir. Adam buna engel olmak için karısını maraz-ı mevtte değil, sağlıklıyken boşadığını söyleyerek hîle yolu ile karısını mirastan mirastan mahrum etmek istemektedir.

9. Hîle

Kazvînî'nin zikrettiği dokuzuncu hîle, zekât mükellefiyetinden kurtulmaya yöneliktir. Buna göre zekât memuru, bir kişinin elinde zekâta tabi olan bir malın tam nisâb miktarına ulaştığını ve üzerinden bir yıl geçtiğine dair delil (beyyine) ortaya koyarsa, bu malın zekâtını vermekle mükelleftir. Mal sahibi, zekâtı düşürmek için bu malı sattığını daha sonra ise aynı malı satın aldığını söylediğinde bu söylediği kabul edilir ve zekât vermekle yükümlü olmaz.[30] Kazvînî'nin verdiği bu örnekten anlaşıldığı kadarıyla adam nisâb miktarına ulaşan malı, bir yılı dolmadan sattığını iddia etmektedir. Bu durumda mal kişinin mülkiyetinden çıktığı için zekâta tabi olmaktan çıkmıştır. Ancak mal sahibi, bu malı daha sonra geri aldığını söylemektedir. Bu şekilde satın aldığı mal üzerinden bir yıl geçmediğini iddia ederek hîle yolu ile zekâtı düşürmek istemektedir.

Kazvînî'nin zekâtın düşürülmesine ilişkin verdiği diğer bir hîle ise, değeri üzerinden zekât verilmesi gereken bir mala sahip olan bir kimsenin bu mal ile ticaret yaptığı ortaya çıkarsa, bu durumda o malın zekâtını düşürmesi üzerinedir. Kazvinî'ye göre mal sahibi bu malın ticaret için değil, semeresinden kendisi istifade etmek için bulundurduğu söylerse söylediği dikkate

[28] Ebû'l-Ḥuseyn Yaḥyâ b. Ebi'l-Ḫayr b. Sâlim el-ʿİmrânî el-Yemenî eş-Şâfiʿî el-ʿİmrânî, *el-Beyân fî Meẕhebi'l-İmâm eş-Şâfiʿî*, thk. Ḳâsim Muḥammed en-Nûrî (Cidde: Dâru'l-Minhâc, 1421/2000), 11/231; 396-398.
[29] Kazvînî, *el-Ḥiyel*, 24.
[30] Kazvînî, *el-Ḥiyel*, 23-24.

alınır ve ondan zekât alınmaz.[31] Kazvinî'nin verdiği bu örnekten anlaşıldığı kadarıyla kişi ticaret yaptığı tespit edilen malın zekâtını vermesi gerekirken, zekâttan kurtulmak için malı ticaret yapmak için değil, kendi ihtiyacını karşılaması için bulundurduğunu söyleyerek hîle ile zekât mükellefiyetinden kurtulmak istemektedir.

10. Hîle

Kazvinî'nin zikrettiği onuncu hîle, oruç kefaretinden kurtulmak için yapılan hîledir. Buna göre Ramazan ayında oruçlu olan birisi cinsel ilişkiye girmek isterse ve oruçlu iken cinsel ilişkiye girmenin kefaret gerektirdiğini bilirse, bu durumda hîle yaparak orucunu bir şey yemek veya içmekle bozacaktır.[32] Bilindiği üzere Şâfi'î mezhebinde ramazanda oruçlu iken sadece cinsel ilişki sonucu orucun bozulması ile kefaret gerekmektedir.[33] Oruç bu şekilde yani kefareti gerektirmeyen bir nedenle bozulduktan sonra cinsel ilişkiye girildiği için de kefaret gerekli olmayacaktır.

11. Hîle

Kazvînî, on birinci hîlede, hac farizasını eda eden kimsenin haccının kazaya kalması durumu ortaya çıktığında haccın kazasını düşürmek için yaptığı hîleye ilişkindir. Buna göre hac farizası için ihrâmlı olan bir kimse, hâccını kaçırıp, haccın kazaya kalma durumu ortaya çıkarsa ihrâmlı iken irtidât edecektir. Bu durumda ihrâmı geçersiz olduğu için haccı farizası da ortadan kalkacaktır. Eğer bu kişi tekrardan Müslüman olursa, irtidât ederek hac farizası kendisinden düştüğü, haccı kaza etmesi gerekmeyecektir.[34]

12. Hîle

Kazvînî'nin zikrettiği haram olan son hîle ise başkasına ait bir hakkın düşürülmesine ilişkindir. Buna göre bir kimse başkasında bulunan bir hakkını almak için ve hakkını teslim etmeyen kişiyi mahkemeye vermek için birini vekil olarak tayin etmektedir. Hak sahibi, davalıdan alacağı bir hakkın olduğunu ispatladığında davalı hak sahibine hakkını vermektedir. Ancak davalı hak sahibine hakkını teslim ederken muhakeme esnasında hâkimin huzurunda, hak sahibinin kendisinde bir alacağı olduğunu inkar edeceği niyetini taşımakta ve hâkimin huzurunda vekile müvekkilinin kendisinden alacağı bir hakkın olmadığını söyleyerek buna dair

[31] Kazvînî, *el-Ḥiyel*, 25.
[32] Kazvînî, *el-Ḥiyel*, 25.
[33] Rahmi Yaran, "Kefâret (Fıkıh)", *Türkiye Diyanet Vakfı İslâm Ansiklopedisi* (Ankara: TDV Yayınları, 2002), 25/181.
[34] Kazvînî, *el-Ḥiyel*, 25.

yemin etmektedir. Davalı yemininden dönmeyerek hak sahibine teslim ettiği haktan rücu ederse, bu durumda davaya konu olan hak, onun olmuş olur.[35]

Sonuç

Kazvînî, harâm olan hileler başlığında altında talâk, nikâh, hırsızlık, gasb, kısâs, zekât, oruç, hâc ve muâmelâta ilişkin örnekler zikretmektedir. Bunlara bakıldığında onun; ibâdet, nikâh-talâk, muâmelât ve ceza hukukunu ilgilendiren fıkhın genel kapsamına giren alanlara dair örnekler verdiğini söylemek mümkündür. Keza bu örneklere bakıldığı taktirde, hîle bazen irtidâtta olduğu gibi hukuken muteber olmayan bir yol ile, süt hısımlığındaki gibi bazen hukuken muteber olan yol ile veya muhakeme usulünde yanıltıcı bir şekilde davranmak suretiyle türlü hilelere başvurulmaktadır. Bu hileler, nikâh gibi bir akdin oluşmasını engelleme, bir mala veya hakka el koymak, kadının (eş olarak) hak ettiği mirastan onu mahrum etmek, hırsızlık veya kısâs suçlarından, zekât gibi bir ibadetin mükellefiyetinden, oruç keffâreti gibi bir keffâretten veya hacc gibi ibadetin kazasından kurtulma amacını taşımaktadır. Bu hîlelerin harâm olarak kabul edilmesinin anlamı, şekilsel olarak hukuka uygun olan veya uydurulan uygulamalardan yargısal anlamda kurtulmak mümkün olsa bile, dinî açıdan yasak olan bir eylem yapıldığında dinî sorumluluğun devam ettiğidir.

KAYNAKÇA

Apaydın, H. Yunus. "Îne". *Türkiye Diyanet Vakfı İslâm Ansiklopedisi*. 22/283-285. İstanbul: TDV Yayınları, 2000.

Atar, Fahrettin. "Muharremât". *Türkiye Diyanet Vakfı İslâm Ansiklopedisi*. 31/6-8. İstanbul: TDV Yayınları, 2006.

İbn Ḳâḍî Şuhbe, Ebu'ş-Ṣıdḳ Taḳıyyuddîn Ebû Bekr b. Aḥmed b. Muḥammed b. Ömer. *Ṭabaḳâtu'ş-Şafi'îyye*. 4 Cilt. Beyrût: 'Âlemu'l-Kutub, 1987.

İnce, İrfan. "Ridde". *Türkiye Diyanet Vakfı İslâm Ansiklopedisi*. 35/88-91. İstanbul: TDV Yayınları, 2008.

'İmrânî, Ebû'l-Ḥuseyn Yaḥyâ b. Ebi'l-Ḫayr b. Sâlim el-'İmrânî el-Yemenî eş-Şâfi'î el-. *el-Beyân fî Meẕhebi'l-İmâm eş-Şâfi'î*. thk. Ḳâsim Muḥammed en-Nûrî. 13 Cilt. Cidde: Dâru'l-Minhâc, 1421/2000.

Kaşıkçı, Osman. "Radâ'". *Türkiye Diyanet Vakfı İslâm Ansiklopedisi*. 34/384-386. İstanbul: TDV Yayınları, 2007.

Kazvînî, Maḥmûd b. el-Ḥasen. *el-Ḥiyel*. B.y.: Dâru'l-Mirâsi'n-Nebeviyye, 2012.

Kızılkaya, Necmettin. "Saîd b. Ali es-Semerkandî'nin (v. 500/1106 civarı) 'Cennetü'l-Ahkâm ve Cünnetü'l-Hisâm fi'l-Hiyel ve'l- Mehâric' isimli Eseriyle 'Hiyel'i Yeniden Düşünmek". *İslâm Hukuku Araştırmaları Dergisi* 9 (2007), 443-450.

Köse, Saffet. "Hiyel". *Türkiye Diyanet Vakfı İslâm Ansiklopedisi*. 18/170-178. İstanbul: TDV Yayınları, 1998.

[35] Kazvînî, *el-Ḥiyel*, 25.

Köse, Saffet. "Hülle". *Türkiye Diyanet Vakfı İslâm Ansiklopedisi*. 18/475-477. İstanbul: TDV Yayınları, 1998.

Subkî, Ebû Naṣr Tâcuddîn İbnu's-Subkî 'Abdulvehhâb b. 'Alî b. Abdilkâfî. *Ṭabaḳâtu'ş-Şâfi'îyyeti'l-kubrâ*. ed. Maḥmûd Muḥammed Ṭanâḥî - 'Abdulfettâḥ Muḥammed el-Ḥulv. 10 Cilt. Ḳâhira: Maṭba'âtu 'İsâ el-Bâbî el-Ḥalebî, 1964.

Şîrâzî, Ebû İsḥâḳ İbrâhîm b. 'Alî eş-. *Ṭabaḳâtu'l-Fuḳahâ'*. thk. İḥsân 'Abbâs. Beyrut: y.y., 1390/1970.

Yaran, Rahmi. "Kefâret (Fıkıh)". *Türkiye Diyanet Vakfı İslâm Ansiklopedisi*. 25/179-182. Ankara: TDV Yayınları, 2002.

İMAM-HATİP KURSLARININ AÇILMASI SÜRECİNİN İSLAMCI DERGİLERE YANSIMASI: EHLİ SÜNNET DERGİSİ ÖRNEĞİ

THE REFLECTION OF THE PROCESS OF OPENING IMAM-HATIP COURSES ON ISLAMIC MAGAZINES: THE EXAMPLE OF AHL AL-SUNNAH MAGAZINE

Dr. Öğr. Üyesi Münir ECER

Van Yüzüncü Yıl University, Turkey

ORCID NO: 0000-0002-0486-1460

ÖZET

Türkiye'de İmam-Hatip okullarının kuruluş ve işleyişi, cumhuriyet tarihi boyunca inişli ve çıkışlı bir seyir takip etmiştir. Cumhuriyetin kuruluşundan sonra, 3 Mart 1924 tarihinde ilan edilen Tevhid-i Tedrisat Kanunu'nun 4. maddesine istinaden açılan bu okullar, çeşitli gerekçelerle 1930 yılına kadar kapatılmış ve bu tarihten sonra öğrenci almamıştır. 1948 yılında 10 aylık imam-hatip kursları açılmış olsa da bu kurslar sürdürülebilir faaliyetler ortaya koyamamıştır. 1951 yılından sonra gerek halkın talepleri gerekse çok partili dönemin getirdiği yeni koşullar çerçevesinde imam-hatip okulları yeniden açılmış ve dört yıllık ilk devre, üç yıllık da ikinci devre olmak üzere toplam yedi yıllık bir öğretim süreci gerçekleştirmiştir. Gerek 1930 yılından sonra bu okulların öğrenci kabul etmemesi gerekse 1951'den sonra yoğun bir şekilde öğrenci alımına başlaması sürecinde bu konu farklı mecralarda tartışılmıştır. Bu mecralardan biri de İslamcı dergilerdir. İslamcı dergilerde iz sürmek, İmam-Hatip okullarına öğrenci alımının durdurulmasından yeniden açıldığı sürece kadar geçen süreyi resmî kayıtların dışındaki kayıtlardan veri toplama, bu sayede konuyu daha etraflı bir şekilde değerlendirebilme imkânını sunmaktadır. Özellikle 10 aylık İmam-Hatip kurslarının varlığı ve ana hatları bilinmekle beraber detaylarına ilişkin malumat eksikliği literatürde bulunmaktadır. Bu detayları söz konusu dergilerdeki tartışmalar ışığında keşfetmek araştırmacılar için bir imkândır. Bu çalışmada konuyu ele alan İslamcı dergilerden biri olan Ehli Sünnet dergisi seçilerek bu dergideki yazılarda İmam-Hatip kurslarının durumu irdelenmiştir. Abdurrahim Zapsu tarafından hazırlanan bu dergi, İslâmî konuları ilgilendiren pek çok hususun yanında 1940 ve 1950'li yıllarda İmam-Hatip okullarının durumu hakkında da çeşitli yazılar kaleme almış, bu süreçte kısa süreli faaliyetler yürüten İmam-Hatip kurslarına ilişkin detaylar da bu yazılar arasında yerini almıştır. Çalışma nitel araştırma yöntemlerinden durum çalışması desenine uygun olarak gerçekleştirilecektir. Veriler söz konusu derginin sayılarından içerik analizi yapılarak toplanacak ve bu analizlerden hareketle yorum ve değerlendirmeler yapılacaktır. Türkiye'de İmam-Hatip kurslarının açıldığı süreci İslamcı bir derginin perspektifiyle okuyup literatürdeki diğer çalışmalarla karşılaştırmalı bir değerlendirme yapmanın din eğitimi alan yazınının İmam-Hatip okulları ile ilgili araştırmalarına yeni bir bakış açısı kazandırması beklenmektedir.

Anahtar Kelimeler: Din Eğitimi, Örgün Din Eğitimi, İmam-Hatip Kursları, İslamcı Dergiler, Ehl-i Sünnet Dergisi

ABSTRACT

The establishment and operation of Imam-Hatip schools in Turkey have followed a course of ups and downs throughout the history of the republic. These schools, which were opened after the establishment of the Republic, pursuant to the fourth article of the Unification of Education Law declared on March 3, 1924, were closed until 1930 for various reasons and did not accept students after this date. Although 10-month imam-hatip courses were opened in 1948, these courses could not produce sustainable activities. After 1951, within the framework of both the demands of the people and the new conditions brought by the multi-party period, imam-hatip schools were reopened and provided a total of seven years of education, including a four-year first term and a three-year second term. This issue was discussed in different media, both when these schools stopped accepting students after 1930 and when they started to accept students intensively after 1951. One of these channels is Islamist magazines. Tracing Islamist magazines provides the opportunity to collect data from records other than official records, from the time the student admission to imam-hatip schools were stopped until they were reopened, and thus to evaluate the issue more thoroughly. Although the existence and outline of 10-month Imam-Hatip courses are known, there is a lack of information regarding their details in the literature. It is an opportunity for researchers to discover these details in the light of the discussions in these journals. In this study, Ahl al-Sunnah magazine, one of the Islamist magazines dealing with the subject, was selected and the situation of Imam-Hatip courses was examined in the articles in this magazine. This magazine, prepared by Abdurrahim Zapsu, wrote various articles about the situation of Imam-Hatip schools in the 1940s and 1950s, as well as many issues related to Islamic issues, and details about Imam-Hatip courses, which carried out short-term activities during this period, were also included among these articles. The study will be carried out in accordance with the case study design, one of the qualitative research methods. Data will be collected by content analysis from the issues of the magazine in question, and comments and evaluations will be made based on these analyses. It is expected that reading the process of opening Imam-Hatip courses in Turkey from the perspective of an Islamist magazine and making a comparative evaluation with other studies in the literature will bring a new perspective to the religious education literature's research on Imam-Hatip schools.

Keywords: Religious Education, Formal Religious Education, Imam-Hatip Courses, Islamist Magazines, Ahl al-Sunnah Magazine.

GİRİŞ

Türkiye'de imam-hatip okullarının durumu, cumhuriyet tarihinin tartışılan konuları arasında yer almaktadır. Bunun nedeni; yapısı, statüsü, öğrenci kabul durumu, işleyişi gibi konularda cumhuriyet dönemi boyunca farklılık arz eden aşamalardan geçmiş olmasıdır. Türkiye Cumhuriyeti'nde imam-hatip okullarının hikayesi, esasında Osmanlı dönemine dayanan uygulamalardan beslenmektedir. Cumhuriyetin kurulmasından sonraki süreç ise 3 Mart 1924 tarihinde ilan edilen 430 sayılı Tevhid-i Tedrisat Kanunu'nun dördüncü maddesi ile başlamaktadır.[36] Yeni kurulan cumhuriyetin bünyesinde yürütülecek olan eğitimi tek elde birleştirerek eğitim-öğretim işleri ile ilgili sorumluluğu Maarif Vekaleti'ne devreden Tevhid-i Tedrisat Kanunu'nun ilgili maddesi, Türkiye'de bir taraftan yüksek diniyyat mütehassıslarını yetiştirmek üzere Darulfünun'da bir İlahiyat Fakültesi açılmasını uygun görürken diğer taraftan da toplumun imamlık ve hatiplik ihtiyacını karşılayacak din görevlilerinin yetiştirilmesi için de yeni okullar açılacağını duyurmaktadır. Böylelikle Tevhid-i Tedrisat, Türkiye'de imam-hatip okullarının temelini teşkil eden yasal dayanaklardandır.

Söz konusu kanuna istinaden Maarif Vekaleti bünyesinde ortaokul seviyesinde dört yıl süreli eğitim veren 29 imam-hatip mektebi açılmıştır. Devam eden yıllarda bu okullara yenisi de eklenmekle beraber daha önce açılmış olanların kapandığı dikkat çekmektedir. Nitekim 1924-1925 öğretim yılında bu mekteplerin sayısının 26'ya, 1925-1926 öğretim yılında 20'ye düştüğü görülmektedir. 1926-1927 öğretim yılında kalan mekteplerin 18'i kapatılmış, geriye sadece iki tanesi kalmıştır. 1930'a kadar bunlar da kapanmış ve bu tarihlerden itibaren uzun bir süre boyunca öğrenci yokluğu gerekçesiyle imam-hatip mektepleri kapalı kalmıştır.[37]

İmam-hatiplerin bu aşamadan sonra yeniden gündeme gelmesi için 1948 yılını beklemek gerekmiştir. Nitekim gerek artan talepler gerekse Türkiye'nin çok partili hayata geçme sürecinde dinî hayata ilişkin beklentilere daha ziyade gösterilen eğilim din öğretimini yeniden gündeme taşımış, bunun bir neticesi olarak 15 Ocak 1948 tarihinde Milli Eğitim Bakanlığı'na bağlı, ortaokul mezunu olup askerliğini tamamlamış kişilerin kabul edilebileceği 10 ay süreli imam-hatip kursları açılmıştır. Dinî alan bilgisi (Kur'an-ı Kerim, Hadis ve Tefsir, Akaid, İbadet, Ahlâk) ve kültür derslerinin (Türkçe, Hutbe, Tarih, Coğrafya, Yurt Bilgisi, Sağlık Bilgisi) verildiği bu kurslarda[38] yetişen talebelerin imam-hatip olarak görevlendirildiği anlaşılmaktadır. Kursların açılış gerekçesi olarak Müslüman vatandaşların imamlık ve hatiplik ihtiyacının karşılanması olarak ortaya konulmuştur.[39] Okul hüviyetini taşımaksızın, adından da

[36] "Tevhid-i Tedrisat Kanunu", 1340.
[37] Muhittin Alagöz, "Eğitim Sistemi İçerisinde İmam-Hatip Liselerinin Yeri", *II. Din Eğitimi Şurası Tebliğ ve Müzakereleri II* (Ankara: Diyanet İşleri Başkanlığı Yayınları, 2003), 576.
[38] A. Çağlar Deniz, "Tek Parti Döneminde Devrimsel bir Ric'at olarak Dini Açılımlar: İmam- Hatip Kursları Örneği", *Uşak Üniversitesi Sosyal Bilimler Dergisi* 7/3 (2014), 107; Mustafa Öcal, *Osmanlı'dan Günümüze Türkiye'de Din Eğitimi* (İstanbul: Düşünce Kitabevi Yayınları, 2011), 179.
[39] Öcal, *Osmanlı'dan Günümüze Türkiye'de Din Eğitimi*, 173-174.

anlaşılacağı üzere kurs statüsünde kalan bu girişim, ihtiyacı karşılamaktan uzak olduğu için uzun süreli olmamış, kısa süre sonra etkisini kaybetmiştir.[40] Zira kaynaklardan edinilen bilgilere göre kurslar düşük düzeyde de olsa varlığını bu tarihten sonra sürdürmüş, izlerine 1958 yılında dahi rastlanmıştır.[41]

Tek parti döneminin son kurultay toplantısındaki yoğun gündem maddeleri arasında yer alan imam ve hatip okullarının yeniden açılması tartışmalarının etkisiyle açılan bu kurslar,[42] dönemin siyasî ikliminin bir çıktısı olarak değerlendirilmektedir.[43] Şunu da ifade etmek gerekir ki cumhuriyet dönemi din eğitimi tarihi içerisindeki kısa süreli bu kurslar, daha sonra, 1951 yılında yeniden açılacak olan imam-hatip okulları için hem meşruiyet hem de program açısından hazırlayıcı bir rol üstlenmiştir. Zira öncelikle 10 ay süreyle toplumun din hizmetlerini karşılayacak ve görevli bulunduğu yerleşim yerinin tüm bireylerinin dinî ve manevî beklentilerine cevap verebilecek din görevlilerinin yetişemeyeceği ortaya çıkmıştır. Din görevlisi yetiştirebilmek için dinî alan bilgisi ve genel kültür derslerinden müteşekkil derslerin kısa süreli olmayan, belli bir süreç dahilinde verilmesinin önemi fark edilmiş olmalıdır. Bu nedenle 17 Ekim 1951 tarihinde imam-hatip okulları yeniden açılması kararlaştırılmıştır. 1951-1952 eğitim-öğretim yılında faaliyete başlayan bu okullar daha sonra birinci ve ikinci devre halinde 7 yıl boyunca eğitim vermiştir.[44] Bu gidişat, 10 ay süreli imam-hatip kurslarının Türkiye'de din görevlisi yetiştiren okulların yeniden açıldığı süreçte bir geçiş rolünü üstlenmiş olduğu yorumunun öne sürülmesini mümkün kılmaktadır.

Cumhuriyet tarihinde din eğitiminin mühim bir geçiş rolüne sahip olan bu kurslara ilişkin olarak literatürde müstakil bir çalışmaya rastlanmıştır. Bu çalışmada imam-hatip kurslarının ortaya çıkış hikayesi Milli Eğitim Kongresi ve CHP'nin VII. Kurultay toplantısının ardındaki gelişmeler çerçevesinde anlaşılarak yorumlanmaya çalışılmıştır.[45] İmam-hatip kurslarına ilişkin çalışmaların nispeten az olmasının sebepleri arasında bu kursların kısa süreli olması ve kısa bir süre sonra etkisini kaybetmesini de saymak mümkündür. Söz konusu kursların imam-hatip okulları kadar uzun süreli ve etkin olmaması, bu alanda müstakil araştırmaların yapılmasını engellemiş olabilir. Ancak dönemin sadece resmî kararları ve evrakları haricindeki yazılara bakıldığında, bu kursların durumunun yanı sıra bu dönemde kurslar hakkında yapılan tartışmaların detaylarına da ulaşabilmenin mümkün olduğu görülmüştür. Burada sözü edilen yazılardan biri de dönemin İslamcı dergileridir. Bu dergilerde genel olarak dinî konular veya kendi dönemlerinde dinî konuları doğrudan veya dolaylı olarak etkileyen meselelere ilişkin yazı

[40] Kemal Güran, "İmam-Hatip Okullarının Türkiye'ye Kazandırdıkları", *Her Yönüyle Tevfik İleri* (Ankara: Türkiye Diyanet Vakfı Yayınları, 1995), 91-92; Alagöz, "Eğitim Sistemi İçerisinde İmam-Hatip Liselerinin Yeri", 576.
[41] Öcal, *Osmanlı'dan Günümüze Türkiye'de Din Eğitimi*, 178.
[42] Deniz, "Tek Parti Döneminde Devrimsel bir Ric'at olarak Dini Açılımlar: İmam- Hatip Kursları Örneği", 102-104; Öcal, *Osmanlı'dan Günümüze Türkiye'de Din Eğitimi*, 173.
[43] İsmail Kara, *Cumhuriyet Türkiyesi'nde Bir Mesele Olarak İslâm* (İstanbul: Dergah Yayınları, 2019), 2/276.
[44] Öcal, *Osmanlı'dan Günümüze Türkiye'de Din Eğitimi*, 186; Mehmet Ali Gökaçtı, *Türkiye'de Din Eğitimi ve İmam Hatipler* (İstanbul: İletişim Yayınları, 2005), 19.
[45] Deniz, "Tek Parti Döneminde Devrimsel bir Ric'at olarak Dini Açılımlar: İmam- Hatip Kursları Örneği", 99-108.

ve tartışmalar ele alındığından, imam-hatiplerle ilgili gelişmeler de bu dergilerin gündemini işgal etmiştir.

Bu araştırmanın amacı, imam-hatip kurslarının durumunu ve bu kursların işleyişi hakkındaki gelişmeleri dönemin İslamcı dergileri arasında yer alan Ehli Sünnet dergisindeki yazılar ekseninde anlamak ve ortaya koymaktır. Ehli Sünnet dergisi, 1947-1953 yılları arasında yedi yıl boyunca Abdurrahim Zapsu'nun imtiyaz sahibi ve başyazar olduğu "Dinî, Ahlakî ve İlmi Haftalık Gazete" şiarıyla neşredilmiştir. Derginin ana konuları her cildin sonunda yeniden gözden geçirilmiştir. Ancak bu konulara ilişkin genel bir çerçeveden söz etmek mümkündür. Derginin esas neşredilme sebebinin okuyuculara dinî eğitim vermek olduğu anlaşılmaktadır. Bu doğrultuda iman, ibadet, tefsir, hadis, İslam tarihi, tasavvuf gibi konulara ilişkin olarak her sayıda, yer yer birbirinin devamı niteliğinde olan yazılara yer verilerek çocuklar başta olmak üzere hitap ettiği kitleye, derginin adından da anlaşıldığı üzere ehl-i sünnet akaidine uygun bir formda eğitici içerikler sunulmuştur.[46] Öte yandan Türkiye'deki dahilî ve haricî gelişmeler, dinî hayatı doğrudan veya dolaylı olarak etkileyen karar ve olaylar da ayrı başlıklardaki yazılar halinde işlenmiştir.[47] İmam-hatip kurslarının bu dergide ele alınması da böyle bir tutumdan kaynaklanmaktadır. Bu yönüyle dergi, sadece dinî içerikler veren bilgilendirici yazıların yanı sıra Türkiye'deki dinî hayatın söz konusu döneme ilişkin olay ve tartışmalarını haber veren, teferruat olarak nitelendirilebilecek gelişmelerin dahi bugün fark edilerek anlaşılmasını sağlayabilen bir özelliğe sahip olmasıyla esasında araştırmacılar için önem arz eden bir veri toplama kaynağıdır. Ehli Sünnet dergisinde imam-hatip kursları ile ilgili yazılara alan yazından bir çalışmada değinilmiş olmakla birlikte[48] bu yazıların genelinin yaptığı eleştiriler ve sunduğu önerilere ilişkin bütüncül, tema halinde veriler sunan bir çalışmaya rastlanmamıştır.

Çalışma, nitel araştırma yöntemlerinin durum çalışması desenine uygun olarak yürütülen bir içerik analizi çalışmasıdır. İçerik analizi, belirlenen bir araştırma amacına ulaşabilmek için ses, video, basılı ve yayınlanmış içeriklerin ele alınması ve araştırma konusuna uygun bulguların elde edilmesi adına analiz işlemine tabi tutulmasıdır.[49] Bu çalışmada da cumhuriyet dönemi din eğitiminin detayları ile anlaşılmayı bekleyen konuları arasında yer alan imam-hatip kursları ele alınmış ve Ehli Sünnet dergisindeki yazıların analiz edilmesiyle bu kursların yapısı, işleyişi, ders içeriği, söz konusu dönemin İslamcı yazılarındaki durumu ortaya konulmaya çalışılmıştır. İmam-hatip kursları ile ilgili tartışmaları barındıran yazılar incelendiğinde, bu tartışmaların üç alt başlıkta işlenebileceği görülmüştür. Bunlar; İmam-hatip okullarının gerekliliği, kursların

---

[46] Davut Eşit, "Cumhuriyet Döneminde Fıkıh Meseleleri: Ehl-i Sünnet Dergisi Örneği", *Cumhuriyet Dönemi İslami İlimler*, ed. Halil Aldemir - Yusuf Ağkuş (Kilis: Kilis 7 Aralık Üniversitesi, 2023), 294-295.

[47] Hatice Küçükkaya, *Türkiye Modernleşmesi ve İslamcılık Düşüncesi: Ehli Sünnet Dergisi Örneği* (Van: Van Yüzüncü Yıl Üniversitesi Sosyal Bilimler Enstitüsü, Yüksek Lisans Tezi, 2020), 44-45; "Ehli Sünnet" (İslamcı Dergiler Projesi) (Erişim 16 Mart 2024); Sevda Aktulga Gürbüz, "Cumhuriyet Döneminin İslamî Dergilerinde Tasavvufa Yaklaşım: Ehl-i Sünnet Dergisi Örneği", *Cumhuriyetimizin 100. Yılına Armağan*, ed. Bekir Koçlar vd. (Ankara: Berikan Yayınevi, 2023), 32; Davut Eşit, "Osmanlıdan Cumhuriyet'e Uzanan Bir Âlim Portresi: Abdurrahim Zapsu ve Fıkhî Çalışmaları", *Cumhuriyet Devrinin Bir Serhat Vilayeti Hakkâri Uluslararası Sempozyumu*, ed. Selcan Koçaslan (Ankara: Atatürk Araştırma Merkezi Başkanlığı, 2020), 1143-1144.

[48] Abdullah Akın, *Cumhuriyet Dönemi Din Eğitimi 1920-1950* (İstanbul: Ensar Yayınları, 2012), 132-133.

[49] Şener Büyüköztürk, *Sosyal Bilimler İçin Veri Analizi Kitabı* (Ankara: Pegem Yayıncılık, 2002), 259; Niyazi Karasar, *Bilimsel Araştırma Yöntemi: Kavramlar-İlkeler-Teknikler* (Ankara: Nobel Yayınları, 2012), 184.

yapısal durumu ve hukukî statüsü, derslerin içeriğidir. Çalışmanın bundan sonraki aşamasında bu başlıklar ele alınacak ve imam-hatip kurslarındaki genel profil ortaya konulmaya çalışılacaktır.

İmam-Hatip Okullarının Gerekliliği

Ehli Sünnet dergisinde imam-hatip kursları ile ilgili dikkat çeken öncelikli husus, derginin yazar kadrosunun imam-hatip okullarının gerekliliği, Türkiye'de ideal din görevlisi yetiştirilebilmesi için bu okulların açılmasının önemi üzerinde durmuş olmalarıdır. Kursların açıldığı sürede bu konunun gündeme gelmesi, derginin bu geçiş sürecinin atlatılarak doğrudan okulların açılmasını desteklemiş olmalarından kaynaklanmaktadır. Yani Ehli Sünnet, bu kursların yeterli olmadığını, yetiştirilecek din görevlisinin ihtiyacı karşılayabilecek bir donanıma sahip olabilmesi için imam-hatip okullarının açılması gerektiğini savunmaktadır.

İmam-hatip kurslarının açılmasından dört ay sonra dergide yayınlanan ve "İmam ve Hatip Okullarının Açılmasını Bekliyoruz" başlıklı bir yazıda şu ifadelere yer verilmiştir:[50]

> "*İnsanlar, hayatın idamesi için maddi gıdalara muhtaç oldukları gibi ruhi gıda olan, bütün güzel huyların anası mesabesinde bulunan dine de muhtaçtır (...) Bu ihtiyacın his edildiğini ve karşılanması için tedbirler düşünüldüğünü biliyoruz. Sözü edilen okulların diyanet işleri başkanlığına bağlı olarak bir an evvel açılmasını sabırsızlıkla İntizar ediyoruz.*"[51]

Yukarıdaki alıntı, kursların açıldığı tarihten sonraki bir zaman diliminde kaleme alınmış ve kurs değil; okulların açılması gerektiğini öne sürmüştür. Zira kurslar, okul tarafından yapılacak katkıları sunmakta zaman ve muhteva bakımından yeterli bulunmamıştır. Okulların açılmasını talep eden yazının gerekçesi ise, insanların dine ve maneviyata ihtiyaç duyması ile temellendirilmiştir. Bu ihtiyacı karşılayacak kişilerin yetiştirilmesi için imam-hatip okullarına ihtiyaç duyulduğu vurgulanmıştır. Alıntının son kısmında yer alan ve okulların Diyanet İşleri Başkanlığı bünyesinde açılmasını talep eden bölüme ilişkin detaylar, kursların yapısı ve statüsüne ilişkin bölümde ayrıca ele alınacaktır.

Ehli Sünnet dergisinin imam-hatip okullarının açılması gerektiğine dair duruşunu ortaya koyan başka yazılar da mevcuttur. Bu nitelikteki bir yazıda yer alan ifadelerden biri de şu şekildedir:

> "*Hadise göründüğü kadar basit değildir, 15 milyon (Ehli Sünnet Müslüman) evlatlarının dini ihtiyaçlarını karşılamak zorundayız. (...) Millet bugün büyük bir ihtiyaç karşısındadır, Müslüman evlâtları dini malûmattan bibehredirler. Gençler manevi boşluklarını derk etmiş ve dayanacak ruhî istinadgâh istiyorlar, ciddi ilmî din terbiyesine muhtaçdırlar.*"[52]

Derginin imam-hatip okullarının açılmasına dönük sergilediği tutum, bu okulların sadece din görevlisi ya da imam yetiştirmesine matuf değildir. Burada yetişecek olan din görevlilerinin toplumda eksik olarak görülen dinî bilgi ve maneviyat eksikliğini gidermekte rol oynamalarına

[50] Bu çalışmada yer alan alıntılar, dergideki ilgili yazılardan olduğu gibi alınmıştır. Kelime kullanımı, yazım, imlâ ve noktalama gibi detaylara çalışmanın yazarı tarafından müdahale edilmemiştir.
[51] Abdülhalim Akkul, "İmam ve Hatip Okullarının Açılmasını Bekliyoruz", *Ehli Sünnet* 2/36 (15 Mayıs 1948), 13.
[52] Abdurrahim Zapsu, "Millî Eğitim Bakanlığına Birinci Açık Mektup", *Ehli Sünnet* 1/16 (17 Ekim 1947), 4.

ilişkin bir beklenti söz konusu olsa da yer verilen ifadelerde okulların yaygınlaşması ve söz konusu eksikliklerin giderilmesinde doğrudan okulların rol oynamasının da düşünüldüğü ileri sürülebilir. Yani imam-hatip adı altında kurslar değil, okulların açılması ve bu okullarda verilen eğitimle öğrencilerin dinî ve manevî eğitim ile teçhiz edilmelerinin gerekli olduğu vurgulanmaktadır. Bununla beraber, okulların açılmasından sonra ehl-i sünnet akaidine dönük bir eğitimin verilmesi gerektiğine ilişkin bir yaklaşım da ortaya çıkmaktadır ki bu husus, kurslardaki derslerin içeriğine dair bölümde özel olarak ele alınacaktır.

Yukarıda yer alan alıntılar ve tartışılan konuların doğrudan imam-hatip kursları ile değil, imam-hatip okulları ile irtibatlı olduğu düşünülebilir. Ancak bu tartışmaların kursların açıldığı bir süreçte ve bu kurslarının eksikliğinin gündeme getirildiği bir zeminde ortaya çıkması, konunun kurslarla olan ilişkisini ortaya koymaktadır.

1930'lu yıllardan 1950'li yıllara kadar imam-hatip okullarının yeniden eğitim faaliyetlerine başlamasının gerekli olduğuna dair tartışmalar sürdürülmüştür. Burada İslamcı bir dergide yer alan beklentilerin yanı sıra söz konusu tartışmaların izlerini farklı kaynaklarda da görebilmek mümkündür. İmam-hatip kurslarının açılması sonucunu doğuran CHP'nin yedinci kurultay toplantısındaki tartışmalarda böyle bir gerekliliğin izine rastlamak mümkündür.[53] İktidar partisinin bundan sonraki toplantılarında da toplumdaki imam ve hatip eksikliğinin din eğitimi çerçevesinde ele alındığı ve müzakerelerin yapıldığı bilinmektedir.[54] Bununla beraber söz konusu dönemde imam-hatip okullarının açılmasına dönük beklentinin toplumsal tabanda, toplumun dinî eğitimi talep eden kesimlerinde de mevcut olduğu vurgulanabilir. Nitekim döneme ilişkin tanıklıkların ele alındığı araştırmalarda halkın imam-hatip okullarının açılmasına dönük beklenti ve taleplerinin detaylarına ulaşılabilmektedir.[55] Dergide yer alan ve talep bildiren tartışmalarda da toplumsal tabandaki beklentinin genel bir profiline rastlamak ve yukarıda yer alan alıntıları bu yönüyle de yorumlamak mümkündür.

Yapısal Durum ve Hukukî Statü

Ehli Sünnet dergisinde imam-hatip yetiştirilmesinin gündeme getirilmesinden itibaren yazılan yazılarda vurgulanan tartışmalardan biri de bu kursların yapısal durumu ve hukukî statüsüdür. Bu kapsamda öne çıkan tartışma, söz konusu mesleğin mensuplarını yetiştirecek müessesenin hangi kuruma bağlı olacağı yönündedir. Derginin başyazarı Zapsu, ele aldığı yazılarında imam-hatiplerin hem bir okul olarak açılması hem de bunun Diyanet İşleri Riyaseti'ne bağlı olması gerektiğini ısrarla savunmaktadır. Konuyu ele aldığı ve doğrudan Milli Eğitim Bakanlığı'na hitap ettiği bir yazıda geçen ifadeler şunlardır:

> "*İslâm vatandaşları için (Diyanet İşleri Riyaseti) ve din mütehassıslarından ibaret bir (müşavir heyet)i, bütün vilâyet ve kazalarda Müftülükler, Vaızlıklar, İmamlıklar mevcuttur. Bu teşkilât fiilen İslâm vatandaşlarının dini ihtiyaçlarını karşılamaktadır. Bunlar hükümet*

[53] Öcal, *Osmanlı'dan Günümüze Türkiye'de Din Eğitimi*, 173; Deniz, "Tek Parti Döneminde Devrimsel bir Ric'at olarak Dini Açılımlar: İmam- Hatip Kursları Örneği", 102-103.
[54] Halis Ayhan, *Türkiye'de Din Eğitimi* (İstanbul: Dem Yayınları, 2014), 169.
[55] Mustafa Öcal (ed.), *Tanıkların Dilinden Cumhuriyet Dönemi Din Eğitimi ve Dini Hayat* (İstanbul: Ensar Neşriyat, 2008), 1/244.

teşkilâtı dahilindedir. Tahsisatları hükûmetin umumi bütçesinden verilir ve her sene Millet Meclisi bunların kadrolarını ve bütçelerini müzakere ederek tasdik eder. Kanunen Baş Bakanlığa bağlı idare hukukunun bütün hak ve vazifelerini nefsinde toplayan bu teşkilatın yegâne vazifesi İslâm vatandaşlarının dini ihtiyaçlarını temin etmektir. Başka bir vazifesi yoktur. Kanun nasıl Eğitim işlerini münhasıran makamınıza, Askerlik işlerini münhasıran Savunma Bakanlığına para işlerini münhasıran Maliye Bakanlığına, İç işlerini münhasıran İç işleri Bakanlığına vermişse din işlerine de Baş Bakanlık delâletile (Diyanet İşleri) Başkanlığına vermiştir. Devlet teşkilatında sayiştay Başkanlığı, Danıştay Başkanlığı nasıl bir kıymet ifade ediyorsa Diyanet İşleri Başkanlığı da aynı kıymeti ifade eder. Maliye Bakanlığı nasıl Sayiştay Başkanlığının işine; Diş İşleri Bakanlığı nasıl Danıştay Başkanlığı işine müdahale edemezse sizde hukuken din işleri Başkanlığının işine müdahale edemezsiniz. Bilhassa ilim müesseselerinin başında bulunmanız dolayısile bu hukukî vecibeye daha ziyade riayet etmeniz lazımdır. Bütün dünya hukukcuları bu noktada müttefiktirler. İşi resmen vazifedar olan Diyanet İşleri Riyasetine ve onun teşkilatına bırakmak hukuki bir zarurettir (...) Biz hukuki esasata istinat ederek sizden rica ediyoruz ki Baş Bakanlığa bir yazı yazarak size tevdi edilen (dinî tedrisat) işini kanunen muvazzaf bulunan (Din İşleri Başkanlığına) devrediniz ancak onların toplayacağı mütehassıs heyetine iştirâk etmek üzere müşavir âza olarak (talim ve terbiye heyeti)nizden bir zat bulundurabilirsiniz.”[56]

Yazıda, Türkiye’deki Müslümanların durumu ve ihtiyaçları ile ilgilenen, doğrudan Başbakanlık’a bağlı bulunan Diyanet İşleri dururken, imam ve hatip yetiştirilmesi gibi doğrudan din ile ilişkili bir meselenin Milli Eğitim Bakanlığı’na bağlı olması eleştirilmektedir. Nasıl ki her kurum başkasının iş alanında yer alan bir meseleye müdahale etmiyorsa, din işlerine de Diyanet’in dışındaki bir kurumunun müdahale etmesinin doğru olmayacağı savunulmaktadır. Bu yazıya göre Milli Eğitim, işleyişi sağlamak ve pedagojik açıdan katkı sunabilmek için üye görevlendirebilir, ancak kursların yapısına ve işleyişine müdahale edemez. Böyle bir müessesenin Diyanet bünyesinde yer alması gerektiğine ilişkin savunu, dergideki sair yazılarda da görülebilmektedir. Örneğin bir yazıda Van Milletvekili İbrahim Arvas tarafından meclise sunulan[57] ve imam-hatiplerin Diyanet bünyesinde faaliyet yürütmesini teklif eden tasarıya yer verilmiş ve bu tasarı için “*yurdumuzun imanı için hayati kıymetler ifade eden bir tasarı*” ifadesi kullanılmıştır.[58] Derginin devamındaki sayıda yer alan bir yazıda da bu tasarının millet tarafından hüsn-ü kabul ile karşılandığı ifade edilmektedir.[59] Burada yer alan tartışmalar, kursları da ilgilendirmektedir. Nitekim daha önce okul olarak açılması gerektiği ileri sürülen bu müessesenin bağlı olması gerektiği düşünülen kurum hakkında da bilgi verilmektedir.

İmam-hatip okulları için bir gelişme niteliğinde olan kursların açılması sürecinde bu kursların Diyanet İşleri bünyesinde yer alması hususu, 1948 tarihli hükümet toplantısında da tartışılmıştır. Bu kurslar hayır kurumları tarafından mı açılacağı, Diyanet’e mi yoksa Milli Eğitim Bakanlığı’na mı bağlı olacağı hususuna ilişkin tartışmaların yapıldığı kaynaklarda yer

[56] Zapsu, “Millî Eğitim Bakanlığına Birinci Açık Mektup”, 4.
[57] Akın, *Cumhuriyet Dönemi Din Eğitimi 1920-1950*, 122-124.
[58] “Bütün Memleket İçin Hayırlı Olacak Kıymetli Bir Kanun Layihası”, *Ehli Sünnet* 1/27 (01 Ocak 1948), 6.
[59] Abdurrahim Zapsu, “Milletin Büyük Bir Sevinçle Karşıladığı Bir Kanun Tasarısı”, *Ehli Sünnet* 2/28 (15 Ocak 1948), 4.

almaktadır. Bu tartışmalarda dinî nitelik taşıyan meslek mekteplerinin Mili Eğitim Bakanlığı'na bağlı olmasının doğru olamayacağı öne sürülerek Diyanet İşleri'ne bağlı olması gündeme gelmiş, ancak bu durum kapatılmış olan medreselerin yeniden dirilmesine sebep olacağı endişesi ile bazı üyeler tarafından reddedilmiştir.[60] Sonraki süreçlerde, yani 1950'den sonra imam-hatip okullarının yeniden açılmasının da gündeme alındığı bir süreçte yapılan tartışmalara bakıldığında, bu okulların Diyanet İşleri Başkanlığı'na devredilmesi gerektiğini öne süren yazıların mevcut olduğu görülmektedir. Örneğin dönemin Diyanet İşleri Başkanı Ahmet Hamdi Akseki, 1950 yılında hazırladığı din eğitimi raporunda bu hususa vurgu yapmış, sadece imam-hatip okullarının değil, din müesseseleri ve din derslerinin tamamının tedvir ve murakabesinin başkanlığa verilmesi gerektiğini savunmuştur.[61]

Kursların bağlı bulunacağı kurum ile ilgili tartışmaların yanı sıra, bunların hukukî statüsüne dair tartışmalar da gündeme taşınmıştır. İmam-hatiplerin bir kurs statüsünde olmasının kanunî dayanaktan mahrum olduğunu, Tevhid-i Tedrisat'a uygun olabilmesi için kurs yerine okulların açılması gerektiğini savunan bir yazıda geçen ifadeler şu şekildedir:

> "*Tevhidi tedrisat kanununa dayanan bu karar, kanunun metnin mevcut bulunan "imam ve hatip mektebi" tabirini nasıl kurs şeklinde çevirebilir. Kanun kararla değiştirilemez. Bunun değişmesi için yine bir kanun lâzımdır. Binaenaleyh eğer fırka bu kararı B.M.M. getirmiyecekse hükûmet "imam ve hatip mektebi" şeklinde açmağa mecburdur. Şu halde (kurs) kelimesi gayri tabii ve gayri kanuni olur.*"[62]

Kursların okula dönüştürülmesine dönük talepler, sadece hukukî dayanaklarla sınırlandırılmamış, başka yazılarda pedagojik yönleriyle de ele alınıp tartışılmıştır. Örneğin bir yazıda şu ifadeler yer almaktadır:

> "Evvelâ: Bu kurs, umumî bir bilgi müessesesi midir yoksa bir meslek mektebi veya kursu mudur? Buraya orta mektep mezunu kabul edildiğine göre lise derecesinde bir meslek mektebi veya kursu olması lazım gelir. Mektep veya kurs kelimesini tereddütle söylüyorum, çünkü: Mektep desem mektep değil, kurs desem kurs değil. Mektep, umumî bilgi ile hemahenk olarak mesleki bilgi veren müessese demektir. (…) Kurs ise; herhangi bir mesleğin umumî hatlarını hakkile öğrenmiş ve fakat daha faydalı bilgilerini çoğaltarak ihtiyacı hakkile karşılayan meslek sahibi yetiştiren bir yer demektir."[63]

Yazıda din görevliliği veya imamlık ve hatiplik mesleğine ilişkin doğrudan eğitim veren bir okul bulunması gerektiği ileri sürülmüş, bu eğitimden geçerek din görevlisi olan bireylerin meslekî becerilerinin gelişmesi için kurslardan yararlanılması gerektiği savunulmuştur. Kısa süreli kurslarla din görevlisi yetiştirilemeyeceği, kursların okula dönüştürülmesi gerektiğine ilişkin kavramsal bir tahlil yapılmıştır. Derginin bazı sayılarında spesifik örnekler de ele

[60] Öcal, *Osmanlı'dan Günümüze Türkiye'de Din Eğitimi*, 174-175.
[61] Ahmet Hamdi Akseki'nin "Din Tedrisatı ve Dinî Müesseseler Hakkında Bir Rapor" başlıklı yazısı ve bu yazıda yer alan söz konusu kurumların başkanlığa devri hakkındaki görüşleri için bkz. İsmail Kara, *Türkiye'de İslâmcılık Düşüncesi 2* (İstanbul: Dergah Yayınları, 2014), 897-911.
[62] Abdurrahim Zapsu, "Tarihi Bir Karar İlâhiyat Fakültesi Açılıyor", *Ehli Sünnet* 2/38 (15 Haziran 1948), 4.
[63] Abdurrahim Zapsu, "Petagoji noktasından İmam-Hatib Kursunda Bir Röportaj", *Ehli Sünnet* 3/54 (15 Şubat 1949), 11.

alınmakta ve kısa süreli kursların uzun süreli okullara dönüştürülmesine dair talep bu örnekler üzerinden sunulmaktadır. Mesela bir yazıda bu kurslardan mezun olan bir öğrencinin eda ve sedasının test edilmesi için imtihana tabi tutulduğu ve Kur'an okuyamadığı haber verilmektedir.[64] İmam-hatip kurslarında verilecek kısa süreli eğitimle imam yetiştirilemeyeceğine dair tartışmaların söz konusu dönemde farklı vesilelerle tekrar gündeme geldiği ve başka mecralarda da tartışıldığına ilişkin verilere ulaşmak mümkündür.[65]

İmam-hatip kurslarının yapısal ve hukukî statüsüne bakıldığında, yapısal olarak öncelikle Diyanet İşleri Başkanlığı'na bağlanması gerektiğine ilişkin bir yaklaşımın mevcut olduğu ve bu yaklaşımın sürdürüldüğü görülmektedir. Hukukî olarak ise imam-hatiplerin kurs adı altında açılamayacağı, Tevhid-i Tedrisat Kanunu'nun dördüncü maddesi gereği bu okulların birer mektep olarak açılmasının gerekliliğine vurgu yapılmıştır. Bununla beraber henüz din görevlilerinin yetiştirilmesini amaç edinen bir meslek okulu mevcut değilken kurs adı altında kısa süreli bir eğitimle imam ve hatip yetiştirilmesinin pedagojik olmadığının da altı çizilmiştir.

Derslerin İçeriği

Ehli Sünnet dergisinde imam-hatip kursları ile ilgili yazılarda yer alan konulardan biri de bu derslerin içeriğidir. Derslerin içeriği kategorisinde bu kurslarda okutulan dersler ve kursun programı ile ilgili görüş, eleştiri ve öneriler yer almaktadır.

İmam-hatip kurslarında okutulan derslerin içeriği, daha önce de yer verildiği gibi Kur'an-ı Kerim, hadis ve tefsir, akaid, ibadet, ahlâk, Türkçe, hutbe, tarih, coğrafya, yurt bilgisi ve sağlık bilgisi olmak üzere meslekî ve kültür derslerinden oluşmaktadır.[66] Dergide yer alan bir yazıda genel kültür derslerine ilişkin olarak şöyle bir eleştiri ve öneri yer almaktadır:

> "*Tedrisat programına geçiyorum: Türkçe, tarih, coğrafya, yurt bilgisi, sağlık bilgisi, Kur'anı Kerim, ibadet, akaid. Bu ilimleri tetkik edelim: (Türkçe, tarih, coğrafya, yurt bilgisi, sağlık bilgisi) bilmeyen orta mektep mezunu olur mu? Bu ilimlerin umumi bilgisini orta mektepten alan öğrencilerin bilgilerini tekrarlayarak kıymetli vakitleri niçin ziyana uğratılıyor?*"[67]

İmam-hatip kurslarına kabul edilen öğrencilerin ortaokul mezunu olmalarından ötürü Türkçe, tarih, coğrafya, yurt bilgisi, sağlık bilgisi gibi derslerin zaten daha önce alınmış olduğu ileri sürülerek bu aşamada meslekî olarak kendilerine katkı sağlayabilecek derslere ağırlık verilmesinin daha iyi olacağı savunulmaktadır. Meslekî alan derslerinden ne kastedildiği sorusu ise gerek bu yazıda gerekse dergideki sair yazılarda ele alınmaktadır. Bu kapsamda noksan olarak görülen imâmet ahkâmı, hitabet dersi ile Arapça ve Farsça dil derslerinin de yer alması gerektiği üzerinde durulmaktadır. Dolayısıyla bir imam-hatip için mesleğin ahkâm boyutu, hitabet sanatı ve İslâm dininin anlaşılıp aktarılmasında önem arz eden söz konusu iki dilin

[64] Abdurrahim Zapsu, "İmam Hatip Kursunun Fecî Neticesi", *Ehli Sünnet* 3/69 (01 Ekim 1949), 2.
[65] Öcal, *Osmanlı'dan Günümüze Türkiye'de Din Eğitimi*, 181.
[66] Deniz, "Tek Parti Döneminde Devrimsel bir Ric'at olarak Dini Açılımlar: İmam- Hatip Kursları Örneği", 107; Öcal, *Osmanlı'dan Günümüze Türkiye'de Din Eğitimi*, 179.
[67] Zapsu, "Petagoji noktasından İmam-Hatib Kursunda Bir Röportaj", 12.

bilinmesinin gerekliliğine işaret edilmektedir.[68] Başka bir yazıda ise verilecek derslerin içeriğinin İslamiyet'in insanlara sunduğu üç temel öğretinin esas alınması gerektiği iddia edilmekte ve iman, ibadet ve ahlâk olarak kategorize edilebilecek bu üç öğretinin kurs programında ihmal edilmemesi yönündeki öneriler yer almaktadır. Böylece esasında derslerin ideal içeriği, bu üç öğreti ile özetlenmektedir.[69]

Yukarıda yer verilen tartışmalara bakıldığında, konunun yeniden imam-hatip kurslarının yapısal durumu ve öğrenci kabul şartlarında düğümlendiğini görebilmek mümkündür. Zira kurs değil, okul statüsünde olması meslekî alan bilgisi derslerinin daha teferruatlı bir şekilde verilmesinin sağlayacağı düşünülmektedir. Bununla beraber ortaokulu tamamlamış olan öğrencilerin kabul edilmesi, daha önce alınmış olan derslerin tekrarına düşülmesine sebep olacağı vurgulanmaktadır. Yeri gelmişken kabul edilen öğrenciler hakkında da bazı problemlerin bulunduğu dergideki bir yazıya konu olduğu ifade edilmelidir. Bu yazıya göre öğrencilerin yaş ve birikim olarak eşit statüye sahip olmadıkları haber verilmiştir.[70] Konuya ilişkin diğer çalışmalarda da bu hususun gündeme geldiği ve öğrenciler arasında bir birlik olmadığı ifade edilmiştir.[71] Kurslara kabul edilen öğrencilerin ortaokul mezunu olmalarının yanı sıra askerliği de tamamlamış olma şartı hatırlanacak olursa, yaş ve bilişsel donanım olarak öğrenciler arasındaki fark tahmin edilebilmektedir.

Okutulacak derslerin içeriği hakkında ileri sürülen önerilerden biri de büyük oranda meslekî alan bilgisi derslerinin yer aldığı programın üç ayrı devre halinde verilmesi yönündedir. Yani 10 aylık süre üç devreye bölünmeli ve her devrede bu dersler içerik olarak çeşitlendirilecek şekilde okutulmalıdır.[72] Bu önerinin muhtemel sebebi, söz konusu dönemde 10 aylık olarak açılan kursların daha kısa sürede tamamlandığı yönünde bazı haberlerin ortaya çıkmasında aranabilir. Bu haberlere göre kurstaki eğitim süresi 10 değil, 5 ay sürmektedir.[73]

İçeriğe dönük olarak zikredilmesi gereken hususlardan biri de Ehli Sünnet dergisi mensuplarının bu derslerde nasıl yaklaşımı benimsedikleridir. Derginin isminden de anlaşılacağı üzere burada standart bir çizgi bulunmaktadır. Bu nedenle Zapsu ve ekibinin ehl-i sünnet akaidini esas alan bir öğretim yaklaşımını benimsedikleri ve bunu önerdikleri hemen tahmin edilebilmektedir. Doğrudan imam-hatip kursları ile alakalı olmamakla birlikte bu yaklaşıma ilişkin görüşlerinin yer aldığı bir yazı da neşretmişleridir. Söz konusu yazıda şu ifadeler yer almaktadır:

> "*İslamiyet bütün beşeriyetin takdirlerle kabul ettiği yüksek esasları ihtiva eder. Bu esasları yalınız belirtmek kâfi değildir. Bu belirtmeyi bütün Avrupa muharrirleri yapmışlardır. Fakat hiç birisi İslam kelimesinin delalet ettiği tarife giremez. Madem ki hiç bir mezhebe uyumıyacak mezhep üstü bir şey olacak o halde bildiğimiz dört mezhep haricî bir şey olacak hattâ batıl tanıdığımız beşinci mezhepten de olmıyacak böyle bir eserin Türkiyede yaşayan*

[68] Zapsu, "Petagoji noktasından İmam-Hatib Kursunda Bir Röportaj", 12.
[69] Abdurrahim Zapsu, "Millî Eğitim Bakanlığına Üçüncü Açık Mektup", *Ehli Sünnet* 1/18 (31 Ekim 1947), 1.
[70] Zapsu, "Petagoji noktasından İmam-Hatib Kursunda Bir Röportaj", 11.
[71] Bkz. Öcal, *Osmanlı'dan Günümüze Türkiye'de Din Eğitimi*, 173-186.
[72] Abdurrahim Zapsu, "İmam-Hatib Nasıl Yetiştirilir? -3-", *Ehli Sünnet* 3/58 (15 Nisan 1949), 7.
[73] Öcal, *Osmanlı'dan Günümüze Türkiye'de Din Eğitimi*, 181.

15 milyon ehlisünnet müslümanların ne faydası olabilir? Çocuklarımız tabi oldukları din ve mezheplerinde öğrenmesi zarurî kıldığı iman, ibadet ve ahlâk esaslarını öğrenmek istiyor fikir ifade eden malûmat istemiyor."[74]

Bu ifadelerde yer alan bilgilere bakıldığında, derginin açık bir şekilde ehl-i sünnet akaidine uygun bir şekilde eğitim faaliyetlerinin yürütülmesini teklif ettiği anlaşılmaktadır. Bu tutum din öğretimi programları veya yaklaşımlarına göre ele alınacak olursa, mezheplere göre din öğretiminin benimsenmesinin önerildiğini ileri sürmek mümkündür. Mezheplere göre ya da doktriner din öğretimi, belli bir din veya mezhebin hâkim olduğu toplumlarda bu dine ve mezhebe göre bir din öğretimi yaklaşımının benimsenip uygulanmasını ifade eder.[75] Böyle bir öğretimin amacı ise söz konusu dini sevdirmek ve muhatap kitlenin bu dine inanmalarını sağlamaktır.[76] Bu bilgilerden hareketle derginin imam-hatip kursunda da verilen eğitimin iman, ibadet ve ahlâk esaslarını ehl-i sünnet akaidi çerçevesinde vermesi gerektiğini savundukları yönünde bir çıkarımda bulunmak mümkündür.

Sonuç ve Öneriler

Eğitim tarihinde önemli veri toplama kaynaklarından biri de resmî kayıtların dışında kaleme alınan yazılardır. Bu çalışmada, Türkiye'nin cumhuriyet dönemi din eğitimi tarihinde 1948 yılından sonra kısa bir süre varlığını sürdüren 10 aylık imam-hatip kurslarının durumu ile ilgili tartışmalar İslamcı dergiler arasında yer alan Ehli Sünnet dergisinin perspektifi ile anlaşılmaya ve ortaya konulmaya çalışılmıştır.

Dergide yer alan öncelikli tutum, imam-hatip yetiştiren müesseselerin işlevsel olması gerektiğidir. Ancak bu durumun niteliği hakkında çeşitli eleştiriler öne sürülmekte ve bazı önerilerde bulunulmaktadır. Her şeyden önce kısa süreli bir eğitim ile imam-hatip yetiştirilemeyeceği vurgulanmakta ve mevcut kurslar yerine imam-hatip okullarının açılması gerektiği savunulmaktadır. Bu müessesenin bir okul olmasının Tevhid-i Tedrisat Kanunu'na daha uygun olacağının altı çizilerek hukukî statüye de atıf yapılmıştır. Bu savunuya ek olarak okulların Milli Eğitim Bakanlığı'na değil, Türkiye'de din ile ilgili meselelerden sorumlu bulunan Diyanet İşleri Başkanlığı'na bağlı olması gerektiği öne sürülmektedir.

Kursların yapısı ve statüsü ile ilgili tartışmaların yanı sıra derginin imam-hatip kurslarına ilişkin ana gündeminden biri de derslerin içeriğidir. Okutulan derslerin meslekî bilgiyi takviye edecek bir program ile çeşitlendirilmesi, yaklaşım olarak ehl-i sünnet akaidinin öğretilerini esas alması ve dolayısıyla mezhep merkezli bir din eğitiminin benimsenmesi talep edilmiştir.

İslamcı bir dergi özelinden bir din eğitimi kurumunu ele almaya ve buradaki tartışmalar ekseninde dönemin genel havasının bu kuruma yansımasını irdeleyen bu çalışmanın sonucunda din eğitimi alan yazını için çeşitli önerilerin ileri sürülebileceği düşünülmektedir. Bunlardan birincisi; İslamcı dergiler üzerinden imam-hatip okullarının cumhuriyet dönemindeki

[74] Abdurrahim Zapsu, "Millî Eğitim Bakanlığına İkinci Açık Mektup", *Ehli Sünnet* 1/17 (24 Ekim 1947), 1.
[75] Cemal Tosun, *Din Eğitimi Bilimine Giriş* (Ankara: Pegem Akademi Yayınları, 2015), 132.
[76] Yıldız Kızılabdullah - Tuğrul Yürük, "Din Eğitimi Modelleri Çerçevesinde Türkiye'deki Din Eğitimi Üzerine Genel Bir Değerlendirme", *Dinî Araştırmalar* 11/32 (2008), 110.

serüveninin proje tabanlı araştırmalarla ele alınması ve çalışılmasıdır. İkincisi ise imam-hatip kurslarında öğrenim gören ve halen hayatta bulunan kişilerin tespit edilmesi ve kendileri ile söz konusu kursların işleyişi ve dersleri ile ilgili sözlü tarih çalışmalarının yapılmasıdır. Bu yöndeki çalışmaların kısa süreli imam-hatip kurslarına ilişkin detayların daha da canlanmasına ve bilinmeyen yönlerinin gün yüzüne çıkarılarak bilimsel araştırmalara veri olarak sunulmasına katkı sağlayacağı düşünülmektedir.

Kaynakça

Akın, Abdullah. *Cumhuriyet Dönemi Din Eğitimi 1920-1950*. İstanbul: Ensar Yayınları, 2012.

Akkul, Abdülhalim. "İmam ve Hatip Okullarının Açılmasını Bekliyoruz". *Ehli Sünnet* 2/36 (15 Mayıs 1948), 13.

Aktulga Gürbüz, Sevda. "Cumhuriyet Döneminin İslamî Dergilerinde Tasavvufa Yaklaşım: Ehl-i Sünnet Dergisi Örneği". *Cumhuriyetimizin 100. Yılına Armağan*. ed. Bekir Koçlar vd. 31-50. Ankara: Berikan Yayınevi, 2023.

Alagöz, Muhittin. "Eğitim Sistemi İçerisinde İmam-Hatip Liselerinin Yeri". *II. Din Eğitimi Şurası Tebliğ ve Müzakereleri II*. 572-579. Ankara: Diyanet İşleri Başkanlığı Yayınları, 2003.

Ayhan, Halis. *Türkiye'de Din Eğitimi*. İstanbul: Dem Yayınları, 3. Baskı., 2014.

Büyüköztürk, Şener. *Sosyal Bilimler İçin Veri Analizi Kitabı*. Ankara: Pegem Yayıncılık, 2002.

Deniz, A. Çağlar. "Tek Parti Döneminde Devrimsel bir Ric'at olarak Dini Açılımlar: İmam-Hatip Kursları Örneği". *Uşak Üniversitesi Sosyal Bilimler Dergisi* 7/3 (2014), 95-110.

Eşit, Davut. "Cumhuriyet Döneminde Fıkıh Meseleleri: Ehl-i Sünnet Dergisi Örneği". *Cumhuriyet Dönemi İslami İlimler*. ed. Halil Aldemir - Yusuf Ağkuş. 291-320. Kilis: Kilis 7 Aralık Üniversitesi, 2023.

Eşit, Davut. "Osmanlıdan Cumhuriyet'e Uzanan Bir Âlim Portresi: Abdurrahim Zapsu ve Fıkhî Çalışmaları". *Cumhuriyet Devrinin Bir Serhat Vilayeti Hakkâri Uluslararası Sempozyumu*. ed. Selcan Koçaslan. 1137-1153. Ankara: Atatürk Araştırma Merkezi Başkanlığı, 2020.

Gökaçtı, Mehmet Ali. *Türkiye'de Din Eğitimi ve İmam Hatipler*. İstanbul: İletişim Yayınları, 2005.

Güran, Kemal. "İmam-Hatip Okullarının Türkiye'ye Kazandırdıkları". *Her Yönüyle Tevfik İleri*. 91-109. Ankara: Türkiye Diyanet Vakfı Yayınları, 1995.

Kara, İsmail. *Cumhuriyet Türkiyesi'nde Bir Mesele Olarak İslâm*. İstanbul: Dergah Yayınları, 3. Baskı., 2019.

Kara, İsmail. *Türkiye'de İslâmcılık Düşüncesi 2*. İstanbul: Dergah Yayınları, 2. Baskı., 2014.

Karasar, Niyazi. *Bilimsel Araştırma Yöntemi: Kavramlar-İlkeler-Teknikler*. Ankara: Nobel

Yayınları, 23. Basım., 2012.

Kızılabdullah, Yıldız - Yürük, Tuğrul. "Din Eğitimi Modelleri Çerçevesinde Türkiye'deki Din Eğitimi Üzerine Genel Bir Değerlendirme". *Dinî Araştırmalar* 11/32 (2008), 107-129.

Küçükkaya, Hatice. *Türkiye Modernleşmesi ve İslamcılık Düşüncesi: Ehli Sünnet Dergisi Örneği*. Van: Van Yüzüncü Yıl Üniversitesi Sosyal Bilimler Enstitüsü, Yüksek Lisans Tezi, 2020.

Öcal, Mustafa. *Osmanlı'dan Günümüze Türkiye'de Din Eğitimi*. İstanbul: Düşünce Kitabevi Yayınları, 2011.

Öcal, Mustafa (ed.). *Tanıkların Dilinden Cumhuriyet Dönemi Din Eğitimi ve Dini Hayat*. İstanbul: Ensar Neşriyat, 2008.

Tosun, Cemal. *Din Eğitimi Bilimine Giriş*. Ankara: Pegem Akademi Yayınları, 8. Baskı., 2015.

Zapsu, Abdurrahim. "İmam Hatip Kursunun Fecî Neticesi". *Ehli Sünnet* 3/69 (01 Ekim 1949), 2.

Zapsu, Abdurrahim. "İmam-Hatib Nasıl Yetiştirilir? -3-". *Ehli Sünnet* 3/58 (15 Nisan 1949), 7.

Zapsu, Abdurrahim. "Milletin Büyük Bir Sevinçle Karşıladığı Bir Kanun Tasarısı". *Ehli Sünnet* 2/28 (15 Ocak 1948), 4.

Zapsu, Abdurrahim. "Millî Eğitim Bakanlığına Birinci Açık Mektup". *Ehli Sünnet* 1/16 (17 Ekim 1947), 4.

Zapsu, Abdurrahim. "Millî Eğitim Bakanlığına İkinci Açık Mektup". *Ehli Sünnet* 1/17 (24 Ekim 1947), 1.

Zapsu, Abdurrahim. "Millî Eğitim Bakanlığına Üçüncü Açık Mektup". *Ehli Sünnet* 1/18 (31 Ekim 1947), 1.

Zapsu, Abdurrahim. "Petagoji noktasından İmam-Hatib Kursunda Bir Röportaj". *Ehli Sünnet* 3/54 (15 Şubat 1949), 11.

Zapsu, Abdurrahim. "Tarihi Bir Karar İlâhiyat Fakültesi Açılıyor". *Ehli Sünnet* 2/38 (15 Haziran 1948), 4.

"Bütün Memleket İçin Hayırlı Olacak Kıymetli Bir Kanun Layihası". *Ehli Sünnet* 1/27 (01 Ocak 1948), 6.

"Ehli Sünnet". İslamcı Dergiler Projesi. Erişim 16 Mart 2024. https://katalog.idp.org.tr/dergiler/17/ehli-sunnet

"Tevhid-i Tedrisat Kanunu", 1340. https://www.mevzuat.gov.tr/MevzuatMetin/1.3.430.pdf

İMAM-HATİP KURSLARININ AÇILMASI SÜRECİNİN İSLAMCI DERGİLERE YANSIMASI: EHLİ SÜNNET DERGİSİ ÖRNEĞİ

THE REFLECTION OF THE PROCESS OF OPENING IMAM-HATIP COURSES ON ISLAMIC MAGAZINES: THE EXAMPLE OF AHL AL-SUNNAH MAGAZINE

Dr. Öğr. Üyesi Münir ECER

Van Yüzüncü Yıl University, Turkey

ORCID NO: 0000-0002-0486-1460

ÖZET

Türkiye'de İmam-Hatip okullarının kuruluş ve işleyişi, cumhuriyet tarihi boyunca inişli ve çıkışlı bir seyir takip etmiştir. Cumhuriyetin kuruluşundan sonra, 3 Mart 1924 tarihinde ilan edilen Tevhid-i Tedrisat Kanunu'nun 4. maddesine istinaden açılan bu okullar, çeşitli gerekçelerle 1930 yılına kadar kapatılmış ve bu tarihten sonra öğrenci almamıştır. 1948 yılında 10 aylık imam-hatip kursları açılmış olsa da bu kurslar sürdürülebilir faaliyetler ortaya koyamamıştır. 1951 yılından sonra gerek halkın talepleri gerekse çok partili dönemin getirdiği yeni koşullar çerçevesinde imam-hatip okulları yeniden açılmış ve dört yıllık ilk devre, üç yıllık da ikinci devre olmak üzere toplam yedi yıllık bir öğretim süreci gerçekleştirmiştir. Gerek 1930 yılından sonra bu okulların öğrenci kabul etmemesi gerekse 1951'den sonra yoğun bir şekilde öğrenci alımına başlaması sürecinde bu konu farklı mecralarda tartışılmıştır. Bu mecralardan biri de İslamcı dergilerdir. İslamcı dergilerde iz sürmek, İmam-Hatip okullarına öğrenci alımının durdurulmasından yeniden açıldığı sürece kadar geçen süreyi resmî kayıtların dışındaki kayıtlardan veri toplama, bu sayede konuyu daha etraflı bir şekilde değerlendirebilme imkânını sunmaktadır. Özellikle 10 aylık İmam-Hatip kurslarının varlığı ve ana hatları bilinmekle beraber detaylarına ilişkin malumat eksikliği literatürde bulunmaktadır. Bu detayları söz konusu dergilerdeki tartışmalar ışığında keşfetmek araştırmacılar için bir imkândır. Bu çalışmada konuyu ele alan İslamcı dergilerden biri olan Ehli Sünnet dergisi seçilerek bu dergideki yazılarda İmam-Hatip kurslarının durumu irdelenmiştir. Abdurrahim Zapsu tarafından hazırlanan bu dergi, İslâmî konuları ilgilendiren pek çok hususun yanında 1940 ve 1950'li yıllarda İmam-Hatip okullarının durumu hakkında da çeşitli yazılar kaleme almış, bu süreçte kısa süreli faaliyetler yürüten İmam-Hatip kurslarına ilişkin detaylar da bu yazılar arasında yerini almıştır. Çalışma nitel araştırma yöntemlerinden durum çalışması desenine uygun olarak gerçekleştirilecektir. Veriler söz konusu derginin sayılarından içerik analizi yapılarak toplanacak ve bu analizlerden hareketle yorum ve değerlendirmeler yapılacaktır. Türkiye'de İmam-Hatip kurslarının açıldığı süreci İslamcı bir derginin perspektifiyle okuyup literatürdeki diğer çalışmalarla karşılaştırmalı bir değerlendirme yapmanın din eğitimi alan yazınının İmam-Hatip okulları ile ilgili araştırmalarına yeni bir bakış açısı kazandırması beklenmektedir.

Anahtar Kelimeler: Din Eğitimi, Örgün Din Eğitimi, İmam-Hatip Kursları, İslamcı Dergiler, Ehl-i Sünnet Dergisi

ABSTRACT

The establishment and operation of Imam-Hatip schools in Turkey have followed a course of ups and downs throughout the history of the republic. These schools, which were opened after the establishment of the Republic, pursuant to the fourth article of the Unification of Education Law declared on March 3, 1924, were closed until 1930 for various reasons and did not accept students after this date. Although 10-month imam-hatip courses were opened in 1948, these courses could not produce sustainable activities. After 1951, within the framework of both the demands of the people and the new conditions brought by the multi-party period, imam-hatip schools were reopened and provided a total of seven years of education, including a four-year first term and a three-year second term. This issue was discussed in different media, both when these schools stopped accepting students after 1930 and when they started to accept students intensively after 1951. One of these channels is Islamist magazines. Tracing Islamist magazines provides the opportunity to collect data from records other than official records, from the time the student admission to imam-hatip schools were stopped until they were reopened, and thus to evaluate the issue more thoroughly. Although the existence and outline of 10-month Imam-Hatip courses are known, there is a lack of information regarding their details in the literature. It is an opportunity for researchers to discover these details in the light of the discussions in these journals. In this study, Ahl al-Sunnah magazine, one of the Islamist magazines dealing with the subject, was selected and the situation of Imam-Hatip courses was examined in the articles in this magazine. This magazine, prepared by Abdurrahim Zapsu, wrote various articles about the situation of Imam-Hatip schools in the 1940s and 1950s, as well as many issues related to Islamic issues, and details about Imam-Hatip courses, which carried out short-term activities during this period, were also included among these articles. The study will be carried out in accordance with the case study design, one of the qualitative research methods. Data will be collected by content analysis from the issues of the magazine in question, and comments and evaluations will be made based on these analyses. It is expected that reading the process of opening Imam-Hatip courses in Turkey from the perspective of an Islamist magazine and making a comparative evaluation with other studies in the literature will bring a new perspective to the religious education literature's research on Imam-Hatip schools.

Keywords: Religious Education, Formal Religious Education, Imam-Hatip Courses, Islamist Magazines, Ahl al-Sunnah Magazine.

GİRİŞ

Türkiye'de imam-hatip okullarının durumu, cumhuriyet tarihinin tartışılan konuları arasında yer almaktadır. Bunun nedeni; yapısı, statüsü, öğrenci kabul durumu, işleyişi gibi konularda cumhuriyet dönemi boyunca farklılık arz eden aşamalardan geçmiş olmasıdır. Türkiye Cumhuriyeti'nde imam-hatip okullarının hikayesi, esasında Osmanlı dönemine dayanan uygulamalardan beslenmektedir. Cumhuriyetin kurulmasından sonraki süreç ise 3 Mart 1924 tarihinde ilan edilen 430 sayılı Tevhid-i Tedrisat Kanunu'nun dördüncü maddesi ile başlamaktadır.[1] Yeni kurulan cumhuriyetin bünyesinde yürütülecek olan eğitimi tek elde birleştirerek eğitim-öğretim işleri ile ilgili sorumluluğu Maarif Vekaleti'ne devreden Tevhid-i Tedrisat Kanunu'nun ilgili maddesi, Türkiye'de bir taraftan yüksek diniyyat mütehassıslarını yetiştirmek üzere Darulfünun'da bir İlahiyat Fakültesi açılmasını uygun görürken diğer taraftan da toplumun imamlık ve hatiplik ihtiyacını karşılayacak din görevlilerinin yetiştirilmesi için de yeni okullar açılacağını duyurmaktadır. Böylelikle Tevhid-i Tedrisat, Türkiye'de imam-hatip okullarının temelini teşkil eden yasal dayanaklardandır.

Söz konusu kanuna istinaden Maarif Vekaleti bünyesinde ortaokul seviyesinde dört yıl süreli eğitim veren 29 imam-hatip mektebi açılmıştır. Devam eden yıllarda bu okullara yenisi de eklenmekle beraber daha önce açılmış olanların kapandığı dikkat çekmektedir. Nitekim 1924-1925 öğretim yılında bu mekteplerin sayısının 26'ya, 1925-1926 öğretim yılında 20'ye düştüğü görülmektedir. 1926-1927 öğretim yılında kalan mekteplerin 18'i kapatılmış, geriye sadece iki tanesi kalmıştır. 1930'a kadar bunlar da kapanmış ve bu tarihlerden itibaren uzun bir süre boyunca öğrenci yokluğu gerekçesiyle imam-hatip mektepleri kapalı kalmıştır.[2]

İmam-hatiplerin bu aşamadan sonra yeniden gündeme gelmesi için 1948 yılını beklemek gerekmiştir. Nitekim gerek artan talepler gerekse Türkiye'nin çok partili hayata geçme sürecinde dinî hayata ilişkin beklentilere daha ziyade gösterilen eğilim din öğretimini yeniden gündeme taşımış, bunun bir neticesi olarak 15 Ocak 1948 tarihinde Milli Eğitim Bakanlığı'na bağlı, ortaokul mezunu olup askerliğini tamamlamış kişilerin kabul edilebileceği 10 ay süreli imam-hatip kursları açılmıştır. Dinî alan bilgisi (Kur'an-ı Kerim, Hadis ve Tefsir, Akaid, İbadet, Ahlâk) ve kültür derslerinin (Türkçe, Hutbe, Tarih, Coğrafya, Yurt Bilgisi, Sağlık Bilgisi) verildiği bu kurslarda[3] yetişen talebelerin imam-hatip olarak görevlendirildiği anlaşılmaktadır. Kursların açılış gerekçesi olarak Müslüman vatandaşların imamlık ve hatiplik ihtiyacının karşılanması olarak ortaya konulmuştur.[4] Okul hüviyetini taşımaksızın, adından da

[1] "Tevhid-i Tedrisat Kanunu", 1340.
[2] Muhittin Alagöz, "Eğitim Sistemi İçerisinde İmam-Hatip Liselerinin Yeri", *II. Din Eğitimi Şurası Tebliğ ve Müzakereleri II* (Ankara: Diyanet İşleri Başkanlığı Yayınları, 2003), 576.
[3] A. Çağlar Deniz, "Tek Parti Döneminde Devrimsel bir Ric'at olarak Dini Açılımlar: İmam- Hatip Kursları Örneği", *Uşak Üniversitesi Sosyal Bilimler Dergisi* 7/3 (2014), 107; Mustafa Öcal, *Osmanlı'dan Günümüze Türkiye'de Din Eğitimi* (İstanbul: Düşünce Kitabevi Yayınları, 2011), 179.
[4] Öcal, *Osmanlı'dan Günümüze Türkiye'de Din Eğitimi*, 173-174.

anlaşılacağı üzere kurs statüsünde kalan bu girişim, ihtiyacı karşılamaktan uzak olduğu için uzun süreli olmamış, kısa süre sonra etkisini kaybetmiştir.[5] Zira kaynaklardan edinilen bilgilere göre kurslar düşük düzeyde de olsa varlığını bu tarihten sonra sürdürmüş, izlerine 1958 yılında dahi rastlanmıştır.[6]

Tek parti döneminin son kurultay toplantısındaki yoğun gündem maddeleri arasında yer alan imam ve hatip okullarının yeniden açılması tartışmalarının etkisiyle açılan bu kurslar,[7] dönemin siyasî ikliminin bir çıktısı olarak değerlendirilmektedir.[8] Şunu da ifade etmek gerekir ki cumhuriyet dönemi din eğitimi tarihi içerisindeki kısa süreli bu kurslar, daha sonra, 1951 yılında yeniden açılacak olan imam-hatip okulları için hem meşruiyet hem de program açısından hazırlayıcı bir rol üstlenmiştir. Zira öncelikle 10 ay süreyle toplumun din hizmetlerini karşılayacak ve görevli bulunduğu yerleşim yerinin tüm bireylerinin dinî ve manevî beklentilerine cevap verebilecek din görevlilerinin yetişemeyeceği ortaya çıkmıştır. Din görevlisi yetiştirebilmek için dinî alan bilgisi ve genel kültür derslerinden müteşekkil derslerin kısa süreli olmayan, belli bir süreç dahilinde verilmesinin önemi fark edilmiş olmalıdır. Bu nedenle 17 Ekim 1951 tarihinde imam-hatip okulları yeniden açılması kararlaştırılmıştır. 1951-1952 eğitim-öğretim yılında faaliyete başlayan bu okullar daha sonra birinci ve ikinci devre halinde 7 yıl boyunca eğitim vermiştir.[9] Bu gidişat, 10 ay süreli imam-hatip kurslarının Türkiye'de din görevlisi yetiştiren okulların yeniden açıldığı süreçte bir geçiş rolünü üstlenmiş olduğu yorumunun öne sürülmesini mümkün kılmaktadır.

Cumhuriyet tarihinde din eğitiminin mühim bir geçiş rolüne sahip olan bu kurslara ilişkin olarak literatürde müstakil bir çalışmaya rastlanmıştır. Bu çalışmada imam-hatip kurslarının ortaya çıkış hikayesi Milli Eğitim Kongresi ve CHP'nin VII. Kurultay toplantısının ardındaki gelişmeler çerçevesinde anlaşılarak yorumlanmaya çalışılmıştır.[10] İmam-hatip kurslarına ilişkin çalışmaların nispeten az olmasının sebepleri arasında bu kursların kısa süreli olması ve kısa bir süre sonra etkisini kaybetmesini de saymak mümkündür. Söz konusu kursların imam-hatip okulları kadar uzun süreli ve etkin olmaması, bu alanda müstakil araştırmaların yapılmasını engellemiş olabilir. Ancak dönemin sadece resmî kararları ve evrakları haricindeki yazılara bakıldığında, bu kursların durumunun yanı sıra bu dönemde kurslar hakkında yapılan tartışmaların detaylarına da ulaşabilmenin mümkün olduğu görülmüştür. Burada sözü edilen yazılardan biri de dönemin İslamcı dergileridir. Bu dergilerde genel olarak dinî konular veya kendi dönemlerinde dinî konuları doğrudan veya dolaylı olarak etkileyen meselelere ilişkin yazı

[5] Kemal Güran, "İmam-Hatip Okullarının Türkiye'ye Kazandırdıkları", *Her Yönüyle Tevfik İleri* (Ankara: Türkiye Diyanet Vakfı Yayınları, 1995), 91-92; Alagöz, "Eğitim Sistemi İçerisinde İmam-Hatip Liselerinin Yeri", 576.
[6] Öcal, *Osmanlı'dan Günümüze Türkiye'de Din Eğitimi*, 178.
[7] Deniz, "Tek Parti Döneminde Devrimsel bir Ric'at olarak Dini Açılımlar: İmam- Hatip Kursları Örneği", 102-104; Öcal, *Osmanlı'dan Günümüze Türkiye'de Din Eğitimi*, 173.
[8] İsmail Kara, *Cumhuriyet Türkiyesi'nde Bir Mesele Olarak İslâm* (İstanbul: Dergah Yayınları, 2019), 2/276.
[9] Öcal, *Osmanlı'dan Günümüze Türkiye'de Din Eğitimi*, 186; Mehmet Ali Gökaçtı, *Türkiye'de Din Eğitimi ve İmam Hatipler* (İstanbul: İletişim Yayınları, 2005), 19.
[10] Deniz, "Tek Parti Döneminde Devrimsel bir Ric'at olarak Dini Açılımlar: İmam- Hatip Kursları Örneği", 99-108.

ve tartışmalar ele alındığından, imam-hatiplerle ilgili gelişmeler de bu dergilerin gündemini işgal etmiştir.

Bu araştırmanın amacı, imam-hatip kurslarının durumunu ve bu kursların işleyişi hakkındaki gelişmeleri dönemin İslamcı dergileri arasında yer alan Ehli Sünnet dergisindeki yazılar ekseninde anlamak ve ortaya koymaktır. Ehli Sünnet dergisi, 1947-1953 yılları arasında yedi yıl boyunca Abdurrahim Zapsu'nun imtiyaz sahibi ve başyazar olduğu "Dinî, Ahlakî ve İlmi Haftalık Gazete" şiarıyla neşredilmiştir. Derginin ana konuları her cildin sonunda yeniden gözden geçirilmiştir. Ancak bu konulara ilişkin genel bir çerçeveden söz etmek mümkündür. Derginin esas neşredilme sebebinin okuyuculara dinî eğitim vermek olduğu anlaşılmaktadır. Bu doğrultuda iman, ibadet, tefsir, hadis, İslam tarihi, tasavvuf gibi konulara ilişkin olarak her sayıda, yer yer birbirinin devamı niteliğinde olan yazılara yer verilerek çocuklar başta olmak üzere hitap ettiği kitleye, derginin adından da anlaşıldığı üzere ehl-i sünnet akaidine uygun bir formda eğitici içerikler sunulmuştur.[11] Öte yandan Türkiye'deki dahilî ve haricî gelişmeler, dinî hayatı doğrudan veya dolaylı olarak etkileyen karar ve olaylar da ayrı başlıklardaki yazılar halinde işlenmiştir.[12] İmam-hatip kurslarının bu dergide ele alınması da böyle bir tutumdan kaynaklanmaktadır. Bu yönüyle dergi, sadece dinî içerikler veren bilgilendirici yazıların yanı sıra Türkiye'deki dinî hayatın söz konusu döneme ilişkin olay ve tartışmalarını haber veren, teferruat olarak nitelendirilebilecek gelişmelerin dahi bugün fark edilerek anlaşılmasını sağlayabilen bir özelliğe sahip olmasıyla esasında araştırmacılar için önem arz eden bir veri toplama kaynağıdır. Ehli Sünnet dergisinde imam-hatip kursları ile ilgili yazılara alan yazından bir çalışmada değinilmiş olmakla birlikte[13] bu yazıların genelinin yaptığı eleştiriler ve sunduğu önerilere ilişkin bütüncül, tema halinde veriler sunan bir çalışmaya rastlanmamıştır.

Çalışma, nitel araştırma yöntemlerinin durum çalışması desenine uygun olarak yürütülen bir içerik analizi çalışmasıdır. İçerik analizi, belirlenen bir araştırma amacına ulaşabilmek için ses, video, basılı ve yayınlanmış içeriklerin ele alınması ve araştırma konusuna uygun bulguların elde edilmesi adına analiz işlemine tabi tutulmasıdır.[14] Bu çalışmada da cumhuriyet dönemi din eğitiminin detayları ile anlaşılmayı bekleyen konuları arasında yer alan imam-hatip kursları ele alınmış ve Ehli Sünnet dergisindeki yazıların analiz edilmesiyle bu kursların yapısı, işleyişi, ders içeriği, söz konusu dönemin İslamcı yazılarındaki durumu ortaya konulmaya çalışılmıştır. İmam-hatip kursları ile ilgili tartışmaları barındıran yazılar incelendiğinde, bu tartışmaların üç alt başlıkta işlenebileceği görülmüştür. Bunlar; İmam-hatip okullarının gerekliliği, kursların

---

[11] Davut Eşit, "Cumhuriyet Döneminde Fıkıh Meseleleri: Ehl-i Sünnet Dergisi Örneği", *Cumhuriyet Dönemi İslami İlimler*, ed. Halil Aldemir - Yusuf Ağkuş (Kilis: Kilis 7 Aralık Üniversitesi, 2023), 294-295.

[12] Hatice Küçükkaya, *Türkiye Modernleşmesi ve İslamcılık Düşüncesi: Ehli Sünnet Dergisi Örneği* (Van: Van Yüzüncü Yıl Üniversitesi Sosyal Bilimler Enstitüsü, Yüksek Lisans Tezi, 2020), 44-45; "Ehli Sünnet" (İslamcı Dergiler Projesi) (Erişim 16 Mart 2024); Sevda Aktulga Gürbüz, "Cumhuriyet Döneminin İslamî Dergilerinde Tasavvufa Yaklaşım: Ehl-i Sünnet Dergisi Örneği", *Cumhuriyetimizin 100. Yılına Armağan*, ed. Bekir Koçlar vd. (Ankara: Berikan Yayınevi, 2023), 32; Davut Eşit, "Osmanlıdan Cumhuriyet'e Uzanan Bir Âlim Portresi: Abdurrahim Zapsu ve Fıkhî Çalışmaları", *Cumhuriyet Devrinin Bir Serhat Vilayeti Hakkâri Uluslararası Sempozyumu*, ed. Selcan Koçaslan (Ankara: Atatürk Araştırma Merkezi Başkanlığı, 2020), 1143-1144.

[13] Abdullah Akın, *Cumhuriyet Dönemi Din Eğitimi 1920-1950* (İstanbul: Ensar Yayınları, 2012), 132-133.

[14] Şener Büyüköztürk, *Sosyal Bilimler İçin Veri Analizi Kitabı* (Ankara: Pegem Yayıncılık, 2002), 259; Niyazi Karasar, *Bilimsel Araştırma Yöntemi: Kavramlar-İlkeler-Teknikler* (Ankara: Nobel Yayınları, 2012), 184.

yapısal durumu ve hukukî statüsü, derslerin içeriğidir. Çalışmanın bundan sonraki aşamasında bu başlıklar ele alınacak ve imam-hatip kurslarındaki genel profil ortaya konulmaya çalışılacaktır.

İmam-Hatip Okullarının Gerekliliği

Ehli Sünnet dergisinde imam-hatip kursları ile ilgili dikkat çeken öncelikli husus, derginin yazar kadrosunun imam-hatip okullarının gerekliliği, Türkiye'de ideal din görevlisi yetiştirilebilmesi için bu okulların açılmasının önemi üzerinde durmuş olmalarıdır. Kursların açıldığı sürede bu konunun gündeme gelmesi, derginin bu geçiş sürecinin atlatılarak doğrudan okulların açılmasını desteklemiş olmalarından kaynaklanmaktadır. Yani Ehli Sünnet, bu kursların yeterli olmadığını, yetiştirilecek din görevlisinin ihtiyacı karşılayabilecek bir donanıma sahip olabilmesi için imam-hatip okullarının açılması gerektiğini savunmaktadır.

İmam-hatip kurslarının açılmasından dört ay sonra dergide yayınlanan ve "İmam ve Hatip Okullarının Açılmasını Bekliyoruz" başlıklı bir yazıda şu ifadelere yer verilmiştir:[15]

> "*İnsanlar, hayatın idamesi için maddi gıdalara muhtaç oldukları gibi ruhi gıda olan, bütün güzel huyların anası mesabesinde bulunan dine de muhtaçtır (...) Bu ihtiyacın his edildiğini ve karşılanması için tedbirler düşünüldüğünü biliyoruz. Sözü edilen okulların diyanet işleri başkanlığına bağlı olarak bir an evvel açılmasını sabırsızlıkla İntizar ediyoruz.*"[16]

Yukarıdaki alıntı, kursların açıldığı tarihten sonraki bir zaman diliminde kaleme alınmış ve kurs değil; okulların açılması gerektiğini öne sürmüştür. Zira kurslar, okul tarafından yapılacak katkıları sunmakta zaman ve muhteva bakımından yeterli bulunmamıştır. Okulların açılmasını talep eden yazının gerekçesi ise, insanların dine ve maneviyata ihtiyaç duyması ile temellendirilmiştir. Bu ihtiyacı karşılayacak kişilerin yetiştirilmesi için imam-hatip okullarına ihtiyaç duyulduğu vurgulanmıştır. Alıntının son kısmında yer alan ve okulların Diyanet İşleri Başkanlığı bünyesinde açılmasını talep eden bölüme ilişkin detaylar, kursların yapısı ve statüsüne ilişkin bölümde ayrıca ele alınacaktır.

Ehli Sünnet dergisinin imam-hatip okullarının açılması gerektiğine dair duruşunu ortaya koyan başka yazılar da mevcuttur. Bu nitelikteki bir yazıda yer alan ifadelerden biri de şu şekildedir:

> "*Hadise göründüğü kadar basit değildir, 15 milyon (Ehli Sünnet Müslüman) evlatlarının dini ihtiyaçlarını karşılamak zorundayız. (...) Millet bugün büyük bir ihtiyaç karşısındadır, Müslüman evlâtları dini malûmattan bibehredirler. Gençler manevi boşluklarını derk etmiş ve dayanacak ruhî istinadgâh istiyorlar, ciddi ilmî din terbiyesine muhtaçdırlar.*"[17]

Derginin imam-hatip okullarının açılmasına dönük sergilediği tutum, bu okulların sadece din görevlisi ya da imam yetiştirmesine matuf değildir. Burada yetişecek olan din görevlilerinin toplumda eksik olarak görülen dinî bilgi ve maneviyat eksikliğini gidermekte rol oynamalarına

[15] Bu çalışmada yer alan alıntılar, dergideki ilgili yazılardan olduğu gibi alınmıştır. Kelime kullanımı, yazım, imlâ ve noktalama gibi detaylara çalışmanın yazarı tarafından müdahale edilmemiştir.
[16] Abdülhalim Akkul, "İmam ve Hatip Okullarının Açılmasını Bekliyoruz", *Ehli Sünnet* 2/36 (15 Mayıs 1948), 13.
[17] Abdurrahim Zapsu, "Millî Eğitim Bakanlığına Birinci Açık Mektup", *Ehli Sünnet* 1/16 (17 Ekim 1947), 4.

ilişkin bir beklenti söz konusu olsa da yer verilen ifadelerde okulların yaygınlaşması ve söz konusu eksikliklerin giderilmesinde doğrudan okulların rol oynamasının da düşünüldüğü ileri sürülebilir. Yani imam-hatip adı altında kurslar değil, okulların açılması ve bu okullarda verilen eğitimle öğrencilerin dinî ve manevî eğitim ile teçhiz edilmelerinin gerekli olduğu vurgulanmaktadır. Bununla beraber, okulların açılmasından sonra ehl-i sünnet akaidine dönük bir eğitimin verilmesi gerektiğine ilişkin bir yaklaşım da ortaya çıkmaktadır ki bu husus, kurslardaki derslerin içeriğine dair bölümde özel olarak ele alınacaktır.

Yukarıda yer alan alıntılar ve tartışılan konuların doğrudan imam-hatip kursları ile değil, imam-hatip okulları ile irtibatlı olduğu düşünülebilir. Ancak bu tartışmaların kursların açıldığı bir süreçte ve bu kurslarının eksikliğinin gündeme getirildiği bir zeminde ortaya çıkması, konunun kurslarla olan ilişkisini ortaya koymaktadır.

1930'lu yıllardan 1950'li yıllara kadar imam-hatip okullarının yeniden eğitim faaliyetlerine başlamasının gerekli olduğuna dair tartışmalar sürdürülmüştür. Burada İslamcı bir dergide yer alan beklentilerin yanı sıra söz konusu tartışmaların izlerini farklı kaynaklarda da görebilmek mümkündür. İmam-hatip kurslarının açılması sonucunu doğuran CHP'nin yedinci kurultay toplantısındaki tartışmalarda böyle bir gerekliliğin izine rastlamak mümkündür.[18] İktidar partisinin bundan sonraki toplantılarında da toplumdaki imam ve hatip eksikliğinin din eğitimi çerçevesinde ele alındığı ve müzakerelerin yapıldığı bilinmektedir.[19] Bununla beraber söz konusu dönemde imam-hatip okullarının açılmasına dönük beklentinin toplumsal tabanda, toplumun dinî eğitimi talep eden kesimlerinde de mevcut olduğu vurgulanabilir. Nitekim döneme ilişkin tanıklıkların ele alındığı araştırmalarda halkın imam-hatip okullarının açılmasına dönük beklenti ve taleplerinin detaylarına ulaşılabilmektedir.[20] Dergide yer alan ve talep bildiren tartışmalarda da toplumsal tabandaki beklentinin genel bir profiline rastlamak ve yukarıda yer alan alıntıları bu yönüyle de yorumlamak mümkündür.

Yapısal Durum ve Hukukî Statü

Ehli Sünnet dergisinde imam-hatip yetiştirilmesinin gündeme getirilmesinden itibaren yazılan yazılarda vurgulanan tartışmalardan biri de bu kursların yapısal durumu ve hukukî statüsüdür. Bu kapsamda öne çıkan tartışma, söz konusu mesleğin mensuplarını yetiştirecek müessesenin hangi kuruma bağlı olacağı yönündedir. Derginin başyazarı Zapsu, ele aldığı yazılarında imam-hatiplerin hem bir okul olarak açılması hem de bunun Diyanet İşleri Riyaseti'ne bağlı olması gerektiğini ısrarla savunmaktadır. Konuyu ele aldığı ve doğrudan Milli Eğitim Bakanlığı'na hitap ettiği bir yazıda geçen ifadeler şunlardır:

> "*İslâm vatandaşları için (Diyanet İşleri Riyaseti) ve din mütehassıslarından ibaret bir (müşavir heyet)i, bütün vilâyet ve kazalarda Müftülükler, Vaızlıklar, İmamlıklar mevcuttur. Bu teşkilât fiilen İslâm vatandaşlarının dini ihtiyaçlarını karşılamaktadır. Bunlar hükümet*

[18] Öcal, *Osmanlı'dan Günümüze Türkiye'de Din Eğitimi*, 173; Deniz, "Tek Parti Döneminde Devrimsel bir Ric'at olarak Dini Açılımlar: İmam- Hatip Kursları Örneği", 102-103.
[19] Halis Ayhan, *Türkiye'de Din Eğitimi* (İstanbul: Dem Yayınları, 2014), 169.
[20] Mustafa Öcal (ed.), *Tanıkların Dilinden Cumhuriyet Dönemi Din Eğitimi ve Dini Hayat* (İstanbul: Ensar Neşriyat, 2008), 1/244.

teşkilâtı dahilindedir. Tahsisatları hükûmetin umumi bütçesinden verilir ve her sene Millet Meclisi bunların kadrolarını ve bütçelerini müzakere ederek tasdik eder. Kanunen Baş Bakanlığa bağlı idare hukukunun bütün hak ve vazifelerini nefsinde toplayan bu teşkilatın yegâne vazifesi İslâm vatandaşlarının dini ihtiyaçlarını temin etmektir. Başka bir vazifesi yoktur. Kanun nasıl Eğitim işlerini münhasıran makamınıza, Askerlik işlerini münhasıran Savunma Bakanlığına para işlerini münhasıran Maliye Bakanlığına, İç işlerini münhasıran İç işleri Bakanlığına vermişse din işlerine de Baş Bakanlık delâletile (Diyanet İşleri) Başkanlığına vermiştir. Devlet teşkilatında sayiştay Başkanlığı, Danıştay Başkanlığı nasıl bir kıymet ifade ediyorsa Diyanet İşleri Başkanlığı da aynı kıymeti ifade eder. Maliye Bakanlığı nasıl Sayiştay Başkanlığının işine; Diş İşleri Bakanlığı nasıl Danıştay Başkanlığı işine müdahale edemezse sizde hukuken din işleri Başkanlığının işine müdahale edemezsiniz. Bilhassa ilim müesseselerinin başında bulunmanız dolayısile bu hukukî vecibeye daha ziyade riayet etmeniz lazımdır. Bütün dünya hukukcuları bu noktada müttefiktirler. İşi resmen vazifedar olan Diyanet İşleri Riyasetine ve onun teşkilatına bırakmak hukuki bir zarurettir (...) Biz hukuki esasata istinat ederek sizden rica ediyoruz ki Baş Bakanlığa bir yazı yazarak size tevdi edilen (dinî tedrisat) işini kanunen muvazzaf bulunan (Din İşleri Başkanlığına) devrediniz ancak onların toplayacağı mütehassıs heyetine iştirâk etmek üzere müşavir âza olarak (talim ve terbiye heyeti)nizden bir zat bulundurabilirsiniz."[21]

Yazıda, Türkiye'deki Müslümanların durumu ve ihtiyaçları ile ilgilenen, doğrudan Başbakanlık'a bağlı bulunan Diyanet İşleri dururken, imam ve hatip yetiştirilmesi gibi doğrudan din ile ilişkili bir meselenin Milli Eğitim Bakanlığı'na bağlı olması eleştirilmektedir. Nasıl ki her kurum başkasının iş alanında yer alan bir meseleye müdahale etmiyorsa, din işlerine de Diyanet'in dışındaki bir kurumunun müdahale etmesinin doğru olmayacağı savunulmaktadır. Bu yazıya göre Milli Eğitim, işleyişi sağlamak ve pedagojik açıdan katkı sunabilmek için üye görevlendirebilir, ancak kursların yapısına ve işleyişine müdahale edemez. Böyle bir müessesenin Diyanet bünyesinde yer alması gerektiğine ilişkin savunu, dergideki sair yazılarda da görülebilmektedir. Örneğin bir yazıda Van Milletvekili İbrahim Arvas tarafından meclise sunulan[22] ve imam-hatiplerin Diyanet bünyesinde faaliyet yürütmesini teklif eden tasarıya yer verilmiş ve bu tasarı için "*yurdumuzun imanı için hayati kıymetler ifade eden bir tasarı*" ifadesi kullanılmıştır.[23] Derginin devamındaki sayıda yer alan bir yazıda da bu tasarının millet tarafından hüsn-ü kabul ile karşılandığı ifade edilmektedir.[24] Burada yer alan tartışmalar, kursları da ilgilendirmektedir. Nitekim daha önce okul olarak açılması gerektiği ileri sürülen bu müessesenin bağlı olması gerektiği düşünülen kurum hakkında da bilgi verilmektedir.

İmam-hatip okulları için bir gelişme niteliğinde olan kursların açılması sürecinde bu kursların Diyanet İşleri bünyesinde yer alması hususu, 1948 tarihli hükümet toplantısında da tartışılmıştır. Bu kurslar hayır kurumları tarafından mı açılacağı, Diyanet'e mi yoksa Milli Eğitim Bakanlığı'na mı bağlı olacağı hususuna ilişkin tartışmaların yapıldığı kaynaklarda yer

[21] Zapsu, "Millî Eğitim Bakanlığına Birinci Açık Mektup", 4.
[22] Akın, *Cumhuriyet Dönemi Din Eğitimi 1920-1950*, 122-124.
[23] "Bütün Memleket İçin Hayırlı Olacak Kıymetli Bir Kanun Layihası", *Ehli Sünnet* 1/27 (01 Ocak 1948), 6.
[24] Abdurrahim Zapsu, "Milletin Büyük Bir Sevinçle Karşıladığı Bir Kanun Tasarısı", *Ehli Sünnet* 2/28 (15 Ocak 1948), 4.

almaktadır. Bu tartışmalarda dinî nitelik taşıyan meslek mekteplerinin Mili Eğitim Bakanlığı'na bağlı olmasının doğru olamayacağı öne sürülerek Diyanet İşleri'ne bağlı olması gündeme gelmiş, ancak bu durum kapatılmış olan medreselerin yeniden dirilmesine sebep olacağı endişesi ile bazı üyeler tarafından reddedilmiştir.[25] Sonraki süreçlerde, yani 1950'den sonra imam-hatip okullarının yeniden açılmasının da gündeme alındığı bir süreçte yapılan tartışmalara bakıldığında, bu okulların Diyanet İşleri Başkanlığı'na devredilmesi gerektiğini öne süren yazıların mevcut olduğu görülmektedir. Örneğin dönemin Diyanet İşleri Başkanı Ahmet Hamdi Akseki, 1950 yılında hazırladığı din eğitimi raporunda bu hususa vurgu yapmış, sadece imam-hatip okullarının değil, din müesseseleri ve din derslerinin tamamının tedvir ve murakabesinin başkanlığa verilmesi gerektiğini savunmuştur.[26]

Kursların bağlı bulunacağı kurum ile ilgili tartışmaların yanı sıra, bunların hukukî statüsüne dair tartışmalar da gündeme taşınmıştır. İmam-hatiplerin bir kurs statüsünde olmasının kanunî dayanaktan mahrum olduğunu, Tevhid-i Tedrisat'a uygun olabilmesi için kurs yerine okulların açılması gerektiğini savunan bir yazıda geçen ifadeler şu şekildedir:

> "*Tevhidi tedrisat kanununa dayanan bu karar, kanunun metnin mevcut bulunan "imam ve hatip mektebi" tabirini nasıl kurs şeklinde çevirebilir. Kanun kararla değiştirilemez. Bunun değişmesi için yine bir kanun lâzımdır. Binaenaleyh eğer fırka bu kararı B.M.M. getirmiyecekse hükûmet "imam ve hatip mektebi" şeklinde açmağa mecburdur. Şu halde (kurs) kelimesi gayri tabii ve gayri kanuni olur.*"[27]

Kursların okula dönüştürülmesine dönük talepler, sadece hukukî dayanaklarla sınırlandırılmamış, başka yazılarda pedagojik yönleriyle de ele alınıp tartışılmıştır. Örneğin bir yazıda şu ifadeler yer almaktadır:

> "Evvelâ: Bu kurs, umumî bir bilgi müessesesi midir yoksa bir meslek mektebi veya kursu mudur? Buraya orta mektep mezunu kabul edildiğine göre lise derecesinde bir meslek mektebi veya kursu olması lazım gelir. Mektep veya kurs kelimesini tereddütle söylüyorum, çünkü: Mektep desem mektep değil, kurs desem kurs değil. Mektep, umumî bilgi ile hemahenk olarak mesleki bilgi veren müessese demektir. (…) Kurs ise; herhangi bir mesleğin umumî hatlarını hakkile öğrenmiş ve fakat daha faydalı bilgilerini çoğaltarak ihtiyacı hakkile karşılayan meslek sahibi yetiştiren bir yer demektir."[28]

Yazıda din görevliliği veya imamlık ve hatiplik mesleğine ilişkin doğrudan eğitim veren bir okul bulunması gerektiği ileri sürülmüş, bu eğitimden geçerek din görevlisi olan bireylerin meslekî becerilerinin gelişmesi için kurslardan yararlanılması gerektiği savunulmuştur. Kısa süreli kurslarla din görevlisi yetiştirilemeyeceği, kursların okula dönüştürülmesi gerektiğine ilişkin kavramsal bir tahlil yapılmıştır. Derginin bazı sayılarında spesifik örnekler de ele

[25] Öcal, *Osmanlı'dan Günümüze Türkiye'de Din Eğitimi*, 174-175.
[26] Ahmet Hamdi Akseki'nin "Din Tedrisatı ve Dinî Müesseseler Hakkında Bir Rapor" başlıklı yazısı ve bu yazıda yer alan söz konusu kurumların başkanlığa devri hakkındaki görüşleri için bkz. İsmail Kara, *Türkiye'de İslâmcılık Düşüncesi 2* (İstanbul: Dergah Yayınları, 2014), 897-911.
[27] Abdurrahim Zapsu, "Tarihi Bir Karar İlâhiyat Fakültesi Açılıyor", *Ehli Sünnet* 2/38 (15 Haziran 1948), 4.
[28] Abdurrahim Zapsu, "Petagoji noktasından İmam-Hatib Kursunda Bir Röportaj", *Ehli Sünnet* 3/54 (15 Şubat 1949), 11.

alınmakta ve kısa süreli kursların uzun süreli okullara dönüştürülmesine dair talep bu örnekler üzerinden sunulmaktadır. Mesela bir yazıda bu kurslardan mezun olan bir öğrencinin eda ve sedasının test edilmesi için imtihana tabi tutulduğu ve Kur'an okuyamadığı haber verilmektedir.[29] İmam-hatip kurslarında verilecek kısa süreli eğitimle imam yetiştirilemeyeceğine dair tartışmaların söz konusu dönemde farklı vesilelerle tekrar gündeme geldiği ve başka mecralarda da tartışıldığına ilişkin verilere ulaşmak mümkündür.[30]

İmam-hatip kurslarının yapısal ve hukukî statüsüne bakıldığında, yapısal olarak öncelikle Diyanet İşleri Başkanlığı'na bağlanması gerektiğine ilişkin bir yaklaşımın mevcut olduğu ve bu yaklaşımın sürdürüldüğü görülmektedir. Hukukî olarak ise imam-hatiplerin kurs adı altında açılamayacağı, Tevhid-i Tedrisat Kanunu'nun dördüncü maddesi gereği bu okulların birer mektep olarak açılmasının gerekliliğine vurgu yapılmıştır. Bununla beraber henüz din görevlilerinin yetiştirilmesini amaç edinen bir meslek okulu mevcut değilken kurs adı altında kısa süreli bir eğitimle imam ve hatip yetiştirilmesinin pedagojik olmadığının da altı çizilmiştir.

Derslerin İçeriği

Ehli Sünnet dergisinde imam-hatip kursları ile ilgili yazılarda yer alan konulardan biri de bu derslerin içeriğidir. Derslerin içeriği kategorisinde bu kurslarda okutulan dersler ve kursun programı ile ilgili görüş, eleştiri ve öneriler yer almaktadır.

İmam-hatip kurslarında okutulan derslerin içeriği, daha önce de yer verildiği gibi Kur'an-ı Kerim, hadis ve tefsir, akaid, ibadet, ahlâk, Türkçe, hutbe, tarih, coğrafya, yurt bilgisi ve sağlık bilgisi olmak üzere meslekî ve kültür derslerinden oluşmaktadır.[31] Dergide yer alan bir yazıda genel kültür derslerine ilişkin olarak şöyle bir eleştiri ve öneri yer almaktadır:

> "*Tedrisat programına geçiyorum: Türkçe, tarih, coğrafya, yurt bilgisi, sağlık bilgisi, Kur'anı Kerim, ibadet, akaid. Bu ilimleri tetkik edelim: (Türkçe, tarih, coğrafya, yurt bilgisi, sağlık bilgisi) bilmeyen orta mektep mezunu olur mu? Bu ilimlerin umumi bilgisini orta mektepten alan öğrencilerin bilgilerini tekrarlayarak kıymetli vakitleri niçin ziyana uğratılıyor?*"[32]

İmam-hatip kurslarına kabul edilen öğrencilerin ortaokul mezunu olmalarından ötürü Türkçe, tarih, coğrafya, yurt bilgisi, sağlık bilgisi gibi derslerin zaten daha önce alınmış olduğu ileri sürülerek bu aşamada meslekî olarak kendilerine katkı sağlayabilecek derslere ağırlık verilmesinin daha iyi olacağı savunulmaktadır. Meslekî alan derslerinden ne kastedildiği sorusu ise gerek bu yazıda gerekse dergideki sair yazılarda ele alınmaktadır. Bu kapsamda noksan olarak görülen imâmet ahkâmı, hitabet dersi ile Arapça ve Farsça dil derslerinin de yer alması gerektiği üzerinde durulmaktadır. Dolayısıyla bir imam-hatip için mesleğin ahkâm boyutu, hitabet sanatı ve İslâm dininin anlaşılıp aktarılmasında önem arz eden söz konusu iki dilin

[29] Abdurrahim Zapsu, "İmam Hatip Kursunun Fecî Neticesi", *Ehli Sünnet* 3/69 (01 Ekim 1949), 2.
[30] Öcal, *Osmanlı'dan Günümüze Türkiye'de Din Eğitimi*, 181.
[31] Deniz, "Tek Parti Döneminde Devrimsel bir Ric'at olarak Dini Açılımlar: İmam- Hatip Kursları Örneği", 107; Öcal, *Osmanlı'dan Günümüze Türkiye'de Din Eğitimi*, 179.
[32] Zapsu, "Petagoji noktasından İmam-Hatib Kursunda Bir Röportaj", 12.

bilinmesinin gerekliliğine işaret edilmektedir.[33] Başka bir yazıda ise verilecek derslerin içeriğinin İslamiyet'in insanlara sunduğu üç temel öğretinin esas alınması gerektiği iddia edilmekte ve iman, ibadet ve ahlâk olarak kategorize edilebilecek bu üç öğretinin kurs programında ihmal edilmemesi yönündeki öneriler yer almaktadır. Böylece esasında derslerin ideal içeriği, bu üç öğreti ile özetlenmektedir.[34]

Yukarıda yer verilen tartışmalara bakıldığında, konunun yeniden imam-hatip kurslarının yapısal durumu ve öğrenci kabul şartlarında düğümlendiğini görebilmek mümkündür. Zira kurs değil, okul statüsünde olması meslekî alan bilgisi derslerinin daha teferruatlı bir şekilde verilmesinin sağlayacağı düşünülmektedir. Bununla beraber ortaokulu tamamlamış olan öğrencilerin kabul edilmesi, daha önce alınmış olan derslerin tekrarına düşülmesine sebep olacağı vurgulanmaktadır. Yeri gelmişken kabul edilen öğrenciler hakkında da bazı problemlerin bulunduğu dergideki bir yazıya konu olduğu ifade edilmelidir. Bu yazıya göre öğrencilerin yaş ve birikim olarak eşit statüye sahip olmadıkları haber verilmiştir.[35] Konuya ilişkin diğer çalışmalarda da bu hususun gündeme geldiği ve öğrenciler arasında bir birlik olmadığı ifade edilmiştir.[36] Kurslara kabul edilen öğrencilerin ortaokul mezunu olmalarının yanı sıra askerliği de tamamlamış olma şartı hatırlanacak olursa, yaş ve bilişsel donanım olarak öğrenciler arasındaki fark tahmin edilebilmektedir.

Okutulacak derslerin içeriği hakkında ileri sürülen önerilerden biri de büyük oranda meslekî alan bilgisi derslerinin yer aldığı programın üç ayrı devre halinde verilmesi yönündedir. Yani 10 aylık süre üç devreye bölünmeli ve her devrede bu dersler içerik olarak çeşitlendirilecek şekilde okutulmalıdır.[37] Bu önerinin muhtemel sebebi, söz konusu dönemde 10 aylık olarak açılan kursların daha kısa sürede tamamlandığı yönünde bazı haberlerin ortaya çıkmasında aranabilir. Bu haberlere göre kurstaki eğitim süresi 10 değil, 5 ay sürmektedir.[38]

İçeriğe dönük olarak zikredilmesi gereken hususlardan biri de Ehli Sünnet dergisi mensuplarının bu derslerde nasıl yaklaşımı benimsedikleridir. Derginin isminden de anlaşılacağı üzere burada standart bir çizgi bulunmaktadır. Bu nedenle Zapsu ve ekibinin ehl-i sünnet akaidini esas alan bir öğretim yaklaşımını benimsedikleri ve bunu önerdikleri hemen tahmin edilebilmektedir. Doğrudan imam-hatip kursları ile alakalı olmamakla birlikte bu yaklaşıma ilişkin görüşlerinin yer aldığı bir yazı da neşretmişleridir. Söz konusu yazıda şu ifadeler yer almaktadır:

> "*İslamiyet bütün beşeriyetin takdirlerle kabul ettiği yüksek esasları ihtiva eder. Bu esasları yalınız belirtmek kâfi değildir. Bu belirtmeyi bütün Avrupa muharrirleri yapmışlardır. Fakat hiç birisi İslam kelimesinin delalet ettiği tarife giremez. Madem ki hiç bir mezhebe uyumıyacak mezhep üstü bir şey olacak o halde bildiğimiz dört mezhep haricî bir şey olacak hattâ batıl tanıdığımız beşinci mezhepten de olmıyacak böyle bir eserin Türkiyede yaşayan*

[33] Zapsu, "Petagoji noktasından İmam-Hatib Kursunda Bir Röportaj", 12.
[34] Abdurrahim Zapsu, "Millî Eğitim Bakanlığına Üçüncü Açık Mektup", *Ehli Sünnet* 1/18 (31 Ekim 1947), 1.
[35] Zapsu, "Petagoji noktasından İmam-Hatib Kursunda Bir Röportaj", 11.
[36] Bkz. Öcal, *Osmanlı'dan Günümüze Türkiye'de Din Eğitimi*, 173-186.
[37] Abdurrahim Zapsu, "İmam-Hatib Nasıl Yetiştirilir? -3-", *Ehli Sünnet* 3/58 (15 Nisan 1949), 7.
[38] Öcal, *Osmanlı'dan Günümüze Türkiye'de Din Eğitimi*, 181.

15 milyon ehlisünnet müslümanların ne faydası olabilir? Çocuklarımız tabi oldukları din ve mezheplerinde öğrenmesi zarurî kıldığı iman, ibadet ve ahlâk esaslarını öğrenmek istiyor fikir ifade eden malûmat istemiyor."[39]

Bu ifadelerde yer alan bilgilere bakıldığında, derginin açık bir şekilde ehl-i sünnet akaidine uygun bir şekilde eğitim faaliyetlerinin yürütülmesini teklif ettiği anlaşılmaktadır. Bu tutum din öğretimi programları veya yaklaşımlarına göre ele alınacak olursa, mezheplere göre din öğretiminin benimsenmesinin önerildiğini ileri sürmek mümkündür. Mezheplere göre ya da doktriner din öğretimi, belli bir din veya mezhebin hâkim olduğu toplumlarda bu dine ve mezhebe göre bir din öğretimi yaklaşımının benimsenip uygulanmasını ifade eder.[40] Böyle bir öğretimin amacı ise söz konusu dini sevdirmek ve muhatap kitlenin bu dine inanmalarını sağlamaktır.[41] Bu bilgilerden hareketle derginin imam-hatip kursunda da verilen eğitimin iman, ibadet ve ahlâk esaslarını ehl-i sünnet akaidi çerçevesinde vermesi gerektiğini savundukları yönünde bir çıkarımda bulunmak mümkündür.

Sonuç ve Öneriler

Eğitim tarihinde önemli veri toplama kaynaklarından biri de resmî kayıtların dışında kaleme alınan yazılardır. Bu çalışmada, Türkiye'nin cumhuriyet dönemi din eğitimi tarihinde 1948 yılından sonra kısa bir süre varlığını sürdüren 10 aylık imam-hatip kurslarının durumu ile ilgili tartışmalar İslamcı dergiler arasında yer alan Ehli Sünnet dergisinin perspektifi ile anlaşılmaya ve ortaya konulmaya çalışılmıştır.

Dergide yer alan öncelikli tutum, imam-hatip yetiştiren müesseselerin işlevsel olması gerektiğidir. Ancak bu durumun niteliği hakkında çeşitli eleştiriler öne sürülmekte ve bazı önerilerde bulunulmaktadır. Her şeyden önce kısa süreli bir eğitim ile imam-hatip yetiştirilemeyeceği vurgulanmakta ve mevcut kurslar yerine imam-hatip okullarının açılması gerektiği savunulmaktadır. Bu müessesenin bir okul olmasının Tevhid-i Tedrisat Kanunu'na daha uygun olacağının altı çizilerek hukukî statüye de atıf yapılmıştır. Bu savunuya ek olarak okulların Milli Eğitim Bakanlığı'na değil, Türkiye'de din ile ilgili meselelerden sorumlu bulunan Diyanet İşleri Başkanlığı'na bağlı olması gerektiği öne sürülmektedir.

Kursların yapısı ve statüsü ile ilgili tartışmaların yanı sıra derginin imam-hatip kurslarına ilişkin ana gündeminden biri de derslerin içeriğidir. Okutulan derslerin meslekî bilgiyi takviye edecek bir program ile çeşitlendirilmesi, yaklaşım olarak ehl-i sünnet akaidinin öğretilerini esas alması ve dolayısıyla mezhep merkezli bir din eğitiminin benimsenmesi talep edilmiştir.

İslamcı bir dergi özelinden bir din eğitimi kurumunu ele almaya ve buradaki tartışmalar ekseninde dönemin genel havasının bu kuruma yansımasını irdeleyen bu çalışmanın sonucunda din eğitimi alan yazını için çeşitli önerilerin ileri sürülebileceği düşünülmektedir. Bunlardan birincisi; İslamcı dergiler üzerinden imam-hatip okullarının cumhuriyet dönemindeki

[39] Abdurrahim Zapsu, "Millî Eğitim Bakanlığına İkinci Açık Mektup", *Ehli Sünnet* 1/17 (24 Ekim 1947), 1.
[40] Cemal Tosun, *Din Eğitimi Bilimine Giriş* (Ankara: Pegem Akademi Yayınları, 2015), 132.
[41] Yıldız Kızılabdullah - Tuğrul Yürük, "Din Eğitimi Modelleri Çerçevesinde Türkiye'deki Din Eğitimi Üzerine Genel Bir Değerlendirme", *Dinî Araştırmalar* 11/32 (2008), 110.

serüveninin proje tabanlı araştırmalarla ele alınması ve çalışılmasıdır. İkincisi ise imam-hatip kurslarında öğrenim gören ve halen hayatta bulunan kişilerin tespit edilmesi ve kendileri ile söz konusu kursların işleyişi ve dersleri ile ilgili sözlü tarih çalışmalarının yapılmasıdır. Bu yöndeki çalışmaların kısa süreli imam-hatip kurslarına ilişkin detayların daha da canlanmasına ve bilinmeyen yönlerinin gün yüzüne çıkarılarak bilimsel araştırmalara veri olarak sunulmasına katkı sağlayacağı düşünülmektedir.

Kaynakça

Akın, Abdullah. *Cumhuriyet Dönemi Din Eğitimi 1920-1950*. İstanbul: Ensar Yayınları, 2012.

Akkul, Abdülhalim. "İmam ve Hatip Okullarının Açılmasını Bekliyoruz". *Ehli Sünnet* 2/36 (15 Mayıs 1948), 13.

Aktulga Gürbüz, Sevda. "Cumhuriyet Döneminin İslamî Dergilerinde Tasavvufa Yaklaşım: Ehl-i Sünnet Dergisi Örneği". *Cumhuriyetimizin 100. Yılına Armağan*. ed. Bekir Koçlar vd. 31-50. Ankara: Berikan Yayınevi, 2023.

Alagöz, Muhittin. "Eğitim Sistemi İçerisinde İmam-Hatip Liselerinin Yeri". *II. Din Eğitimi Şurası Tebliğ ve Müzakereleri II*. 572-579. Ankara: Diyanet İşleri Başkanlığı Yayınları, 2003.

Ayhan, Halis. *Türkiye'de Din Eğitimi*. İstanbul: Dem Yayınları, 3. Baskı., 2014.

Büyüköztürk, Şener. *Sosyal Bilimler İçin Veri Analizi Kitabı*. Ankara: Pegem Yayıncılık, 2002.

Deniz, A. Çağlar. "Tek Parti Döneminde Devrimsel bir Ric'at olarak Dini Açılımlar: İmam-Hatip Kursları Örneği". *Uşak Üniversitesi Sosyal Bilimler Dergisi* 7/3 (2014), 95-110.

Eşit, Davut. "Cumhuriyet Döneminde Fıkıh Meseleleri: Ehl-i Sünnet Dergisi Örneği". *Cumhuriyet Dönemi İslami İlimler*. ed. Halil Aldemir - Yusuf Ağkuş. 291-320. Kilis: Kilis 7 Aralık Üniversitesi, 2023.

Eşit, Davut. "Osmanlıdan Cumhuriyet'e Uzanan Bir Âlim Portresi: Abdurrahim Zapsu ve Fıkhî Çalışmaları". *Cumhuriyet Devrinin Bir Serhat Vilayeti Hakkâri Uluslararası Sempozyumu*. ed. Selcan Koçaslan. 1137-1153. Ankara: Atatürk Araştırma Merkezi Başkanlığı, 2020.

Gökaçtı, Mehmet Ali. *Türkiye'de Din Eğitimi ve İmam Hatipler*. İstanbul: İletişim Yayınları, 2005.

Güran, Kemal. "İmam-Hatip Okullarının Türkiye'ye Kazandırdıkları". *Her Yönüyle Tevfik İleri*. 91-109. Ankara: Türkiye Diyanet Vakfı Yayınları, 1995.

Kara, İsmail. *Cumhuriyet Türkiyesi'nde Bir Mesele Olarak İslâm*. İstanbul: Dergah Yayınları, 3. Baskı., 2019.

Kara, İsmail. *Türkiye'de İslâmcılık Düşüncesi 2*. İstanbul: Dergah Yayınları, 2. Baskı., 2014.

Karasar, Niyazi. *Bilimsel Araştırma Yöntemi: Kavramlar-İlkeler-Teknikler*. Ankara: Nobel

Yayınları, 23. Basım., 2012.

Kızılabdullah, Yıldız - Yürük, Tuğrul. "Din Eğitimi Modelleri Çerçevesinde Türkiye'deki Din Eğitimi Üzerine Genel Bir Değerlendirme". *Dinî Araştırmalar* 11/32 (2008), 107-129.

Küçükkaya, Hatice. *Türkiye Modernleşmesi ve İslamcılık Düşüncesi: Ehli Sünnet Dergisi Örneği*. Van: Van Yüzüncü Yıl Üniversitesi Sosyal Bilimler Enstitüsü, Yüksek Lisans Tezi, 2020.

Öcal, Mustafa. *Osmanlı'dan Günümüze Türkiye'de Din Eğitimi*. İstanbul: Düşünce Kitabevi Yayınları, 2011.

Öcal, Mustafa (ed.). *Tanıkların Dilinden Cumhuriyet Dönemi Din Eğitimi ve Dini Hayat*. İstanbul: Ensar Neşriyat, 2008.

Tosun, Cemal. *Din Eğitimi Bilimine Giriş*. Ankara: Pegem Akademi Yayınları, 8. Baskı., 2015.

Zapsu, Abdurrahim. "İmam Hatip Kursunun Fecî Neticesi". *Ehli Sünnet* 3/69 (01 Ekim 1949), 2.

Zapsu, Abdurrahim. "İmam-Hatib Nasıl Yetiştirilir? -3-". *Ehli Sünnet* 3/58 (15 Nisan 1949), 7.

Zapsu, Abdurrahim. "Milletin Büyük Bir Sevinçle Karşıladığı Bir Kanun Tasarısı". *Ehli Sünnet* 2/28 (15 Ocak 1948), 4.

Zapsu, Abdurrahim. "Millî Eğitim Bakanlığına Birinci Açık Mektup". *Ehli Sünnet* 1/16 (17 Ekim 1947), 4.

Zapsu, Abdurrahim. "Millî Eğitim Bakanlığına İkinci Açık Mektup". *Ehli Sünnet* 1/17 (24 Ekim 1947), 1.

Zapsu, Abdurrahim. "Millî Eğitim Bakanlığına Üçüncü Açık Mektup". *Ehli Sünnet* 1/18 (31 Ekim 1947), 1.

Zapsu, Abdurrahim. "Petagoji noktasından İmam-Hatib Kursunda Bir Röportaj". *Ehli Sünnet* 3/54 (15 Şubat 1949), 11.

Zapsu, Abdurrahim. "Tarihi Bir Karar İlâhiyat Fakültesi Açılıyor". *Ehli Sünnet* 2/38 (15 Haziran 1948), 4.

"Bütün Memleket İçin Hayırlı Olacak Kıymetli Bir Kanun Layihası". *Ehli Sünnet* 1/27 (01 Ocak 1948), 6.

"Ehli Sünnet". İslamcı Dergiler Projesi. Erişim 16 Mart 2024. https://katalog.idp.org.tr/dergiler/17/ehli-sunnet

"Tevhid-i Tedrisat Kanunu", 1340. https://www.mevzuat.gov.tr/MevzuatMetin/1.3.430.pdf

ZORUNLU GÖÇLERİN GELENEKSEL TOPLUM YAPISININ MODERN TOPLUM YAPISINA EVRİLMESİNDEKİ ROLÜ: HAKKÂRİ ÖRNEĞİ

THE ROLE OF FORCED MIGRATIONS IN THE EVOLUTION OF TRADITIONAL SOCIETY STRUCTURE INTO MODERN SOCIETY STRUCTURE: THE CASE OF HAKKARI

Mehmet Selim ERTUŞ
Hakkâri Üniversitesi, Merkez Kütüphanesi Personeli
ORCID NO: 0000-0002-4481-0799

ÖZET

Geleneksel toplum yapısının kısmen de olsa halen hüküm sürdüğü Hakkâri ili, aşiretler ve aşiretçilik ile özdeşleşmiş bir şehir olma özelliğini günümüzde de devam ettiren bir yerdir. Hakkari, zaman içerisinde küçük çaplı bireysel anlamda göçlere maruz kalmış olsa da bu durum toplum hayatında ciddi anlamda değişimlere yol açmamıştır. Geleneksel toplum yapısının bir nevi omurgasını teşkil eden aşiretler yüksek oranda üstelik kısa bir zaman diliminde 1990'larda çeşitli etkenlerle meydana gelen zorunlu göçlerle oluşan kırsal çözülme ile gerek köyden plansız bir şekilde şehre göç etmek zorunda kalan bireylerin toplumsal hayatı gerekse de zamansız ve hazırlıksız bir şekilde kırsaldan gelen bu göçe maruz kalan şehirde yaşamakta olan bireylerin toplumsal hayatı değişime uğramaya başlamıştır. Bu yeni oluşmakta olan durum gündelik hayat sahnesinde kendisini sergilemeye başlamıştır. Geleneksel toplum yapısından modern toplum yapısına doğru değişmekte olan yaşam tarzlarına uyum sürecinde geleneksel toplum sistemi olan aşiretçilik olumlu yönde dayanışmacı yapısıyla dezavantajlı durumda olan bireylere ve ailelere bir tür koruma sağlarken, öte yandan zaman zaman bazı anlaşmazlıklarla da aşiretler arası bazı çatışmaların da meydana gelmesine sebebiyet vermiştir. Bu çalışmada Hakkâri ilindeki geleneksel toplum yapısının genel bir özeti çıkarılarak 90'lı yıllar zorunlu göç öncesi ve sonrasının günümüze kadar olan durumunun genel bir analizi yapılarak geleneksel toplum yapısı ve buna bağlı olarak da aşiret asabiyetinin modern topluma geçişteki durumu Hakkâri şehri özelinde anlatılacaktır. Bu çalışma da literatür taramasıyla beraber yapılan sosyolojik gözlemler kullanılarak geleneksel toplum yapısının mevcut hali ve ilerleyen zamanlarda geçirebileceği

dönüşümlerin neler olabileceği konusunda bir öngörünün ifade edilerek sosyoloji alanına, toplumsal değişimle alakalı bir katkı sunulması hedeflenmiştir.

Anahtar Kelimeler: Geleneksel Toplum, Modern Toplum, Sosyal Değişme, Hakkâri.

ABSTRACT

Hakkari province, where the traditional social structure still prevails, albeit partially, is a place that continues to be a city identified with tribes and tribalism. Although Hakkari has been

subject to small-scale individual migrations over time, this has not led to serious changes in social life.Tribes, which constitute a kind of backbone of the traditional social structure, have been disrupted to a high extent, and in a short period of time, due to the rural disintegration caused by forced migrations that occurred due to various factors in the 1990s, and the social life of individuals who had to migrate from the village to the city in an unplanned manner, as well as the social life of individuals who had to migrate from the village to the city in an untimely and unprepared manner. The social life of individuals living in the city who were exposed to this migration began to change. This newly emerging situation has begun to manifest itself on the stage of daily life. In the process of adapting to the changing lifestyles from the traditional social structure to the modern social structure, tribalism, which is a traditional social system, provides a kind of protection to individuals and families who are disadvantaged with its positive solidarity structure, on the other hand, it has also caused some disagreements and conflicts between tribes to occur from time to time. In this study, a general summary of the traditional social structure in Hakkari province will be made, a general analysis of the situation before and after the forced migration in the 90s will be made, and the traditional social structure and, accordingly, the situation of tribal asabiyya in the transition to modern society will be explained specifically in the city of Hakkari. In this study, it is aimed to make a contribution to the field of sociology regarding social change by expressing a prediction about the current state of the traditional social structure and the transformations it may undergo in the future, using sociological observations made together with literature review.

Key Words: Traditional Society, Modern Society, Social Change, Hakkari.

GİRİŞ

Hakkâri ili Doğu Anadolu bölgesinin güney doğu bölümünde yer alan yükseltisi büyük ve son derece engebeli, derin vadilerle ayrılmış ulaşımın en zor olduğu dağlık bir ilimizdir. Sert karasal bir iklime sahip olmakla beraber güney ilçelerinde daha yumuşak ve sıcak Akdeniz ikliminin etkisi görülür. Tarihsel süreç içerisinde çok daha geniş bir alan olarak kuzeyde Van Gölü, güneyde Musul, doğuda Urmiye gölü ve batıda Cizre'ye kadar olan bölgeyi kapsayan Hakkâri günümüzde alan olarak çok daha dar bir alan olarak kuzeyde Van güneyde Irak doğuda İran ile sınırlandırılmıştır.



Görsel 1: Hakkâri İli ve Çevresini Gösteren bir Harita.

(https://www.yerbilgisi.com/hakkari-haritasi/hakkari-il-haritasi/ Erişim Tarihi:12.05.2024)

Hakkâri yöresi yazılı tarih öncesi çağlardan bu yana insan topluluklarının uğrak ve ikamet yerlerinden biri olagelmiştir. Yapılan araştırmalar, M.Ö. 100.000 ile 40.000'e kadar tarihlenen Orta-Paleolitik dönemden itibaren kısa süreli yerleşmeler olduğunu göstermektedir.[1]

Hakkâri coğrafyası sahip olduğu derin vadiler, su kaynakları, nehirler, bitki çeşitleri, ormanlar ve yabani hayvanlar sayesinde insanların ilk zamanlarında barınma, korunma ve beslenme temel ihtiyaçlarını karşılayabileceği uygun bir yaşam alanı olmuştur. Bu nedenle yazılı tarih öncesi çağlardan bu yana, avcı toplayıcı insan topluluklarının yaşadığı yerlerden biri olagelmiştir. Hakkâri ilinin sarp ve zorlu bir coğrafyaya sahip olması, tarih boyunca çeşitli imparatorluk ve devletler tarafından yönetim altına alınmasını zorlaştırdığı gibi bağımlılığının da çok yüzeysel kalmasını sağlamıştır. Coğrafyanın bu etkisinden dolayı bölge halkı sosyal, kültürel ve politik anlamda aşiretler halinde örgütlenmiştir.[2] Aşiret kimliği geleneksel toplumlarda bireylerin aidiyetlerini belirtmek amacıyla kullandıkları simgelerdendir. Aşiret, baba soyluluk ilkesine dayalı bir dayanışma gerektiren bir sistem olarak karşımıza

[1] Hakkâri - Tarihi Konuşan Kent – A.M.Kaya,2010,s.17

[2] Hakkâri İl Yıllığı, Y.Kaplan,2015,s.19

çıkmaktadır.[3] Kürt aşiretleri ortak bir ataya dayanan ve akrabalık temelinde örgütlenmiş, genellikle toprak bütünlüğü olan ve kendine özgü bir içyapıya sahip olan sosyo-politik bir birim olarak klan, sülale ve benzeri daha küçük birimlerle bir bütünlük teşkil eder.[4]

Hakkâri ili coğrafi yapısından kaynaklanan nedenlerden dolayı özellikle 1990'lı yıllara kadar köy nüfusunun şehir nüfusundan yüksek olduğu ve yayla-köy ve şehir-köy arasında yarı göçebe bir yaşantının sürdürüldüğü bir yer olarak varlığını devam ettirmiştir. Aşiretlerin yapısı gereği kırsal eksenli olması ve devlet otoritesinin şehre göre daha zayıf olmasının da etkisiyle genel anlamda aşiretlerin kanun koyucu durumunun uzun yıllar ve hatta günümüzde de devam etmesine yol açmıştır. Yıllar boyu düşük seyreden köylerden şehir merkezine göç 1980'lerde tırmanışa geçen terör olaylarının da etkisiyle özellikle 1990'lı yıllarda güvenlik nedeniyle yapılan köy boşaltmalarıyla şehir nüfusunun köy nüfusunu geçmesine ve yaşamsal mekân anlamında köylerin By-Pass edilmesine sebep olmuştur. Bu mekânsal By-Pass, aşiret yapıları üzerinde de çeşitli etkiler oluşturmuştur.

Hakkâri ilinde sosyal hayat, coğrafyasından kaynaklı bir kapalı kutu gibi korunaklı bir yapıya sahip olduğundan, günümüzdeki küreselleşmeye ve teknolojik imkânlarla gelişmiş olan iletişim yoğunluğuna ve modern yaşam tarzının etkilerine rağmen geleneksel toplum özelliklerini mevcut aşiretleri vasıtasıyla bünyesinde barındırmaya ve gündelik hayatta kendisini sergilemeye devam edegelen özgün bir hal arz etmeye devam etmektedir.

Bu çalışmamızda Hakkâri ilinde kırsaldan kente doğru gerçekleşen zorunlu göç dalgasıyla tersine dönen kırsal ve şehir nüfus oranlarının toplumsal değişim ve dönüşümdeki etkisinin genel bir analizi ile beraber modern toplum mekânları olarak bilinen şehirlerin de toplumlar üzerindeki önemi ifade edilmiştir. Bununla beraber geleneksel toplum tipinin modern toplum tipine evrilmesi ile alakalı bir öngörü de beyan edilmiştir.

ARAŞTIRMA VE BULGULAR

Geleneksel Toplum, Modern Toplum, Toplumsal Değişim

"Gelenek", sosyal bilimlerdeki yaygın kullanımıyla modern dönemlerden öncesine dayanan bir kavram olarak kullanılmakta ve tarihsel derinliğe sahip olarak nesilden nesile aktarılan değerler, inançlar, kural ve davranış kalıplarının bütünselliğini ifade etmektedir.[5] Geleneksel toplum ise, insan ilişkilerinin geleneklerin hâkimiyeti altında olduğu ve modern toplumun zıttı olarak addedilen bir kavramdır.[6] Geleneksel toplumlar daha çok nesep yani kan bağına dayalı sosyal ve kültürel ilişkilerin hâkim olduğu toplumlardır.

[3] Kürtlerde Aşiret ve Akrabalık İlişkileri, Lale Yalçın Heckmann,2006,s.146-147
[4] Ağa, Şeyh, Devlet, M.V.Bruinessen, 2008, s.82
[5] Sosyal Bilimler Ansiklopedisi Cilt 2, Tübitak, 2021, s.81
[6] Türkçe Bilim Terimleri Sözlüğü,TÜBA, 2011, s.475

"Modern" kavramı ise, kendine has tarihsel ve toplumsal şartların bir sonucu olarak geleneksel toplum yapısından ayrışma ile ortaya çıkan yeni olan durumları ifade ederken kendini bütün toplumsal kurumlara kabul ettirme özelliği göstermektedir.[7]Modern toplum, Sanayi Devrimi sonrası dönemde şekillenmeye başlayan toplumu ifade etmektedir. Modern toplumlarda daha rasyonel davranışlar, uzmanlaşmış meslek grupları yağın iken en önemli karakteristik özelliği ise geleneksel toplum ile özdeşleşmiş olan kırsal-köy mekânlarından modern toplumla özdeşleştirilen kent alanlarına yapılan göç hareketleridir.[8]

Toplumsal değişimleri incelemek üzere ortaya çıkmış olan sosyoloji bilimi sanayii öncesi toplum tipinden yeni olan modern toplum yapısına geçişte değişim ve dönüşümleri incelemiştir.[9] Kaçınılmaz olarak anlamlandırılan toplumsal değişim, toplumsal sistemlerin yapıları üzerinde zamanla meydana gelen ve farklı açılardan değerlendirilmesi gereken daha çok sosyo-kültürel bir kavram olarak değerlendirilmektedir.[10]

Toplumsal değişim sosyolojinin temel konularından biri olarak birçok yönden incelenmiş bir konu olarak karşımıza çıkmakta ve herhangi bir sosyal yapının mevcut halinden farklılaşması olarak tanımlanmakla beraber şu beş bileşenle değerlendirilmesi gereken bir kavramdır:

- Değişimin Boyutu
- Değişimin Vadesi
- Değişimin Hızı
- Değişimin Yönü
- Değişimin Faili[11]

Bu çerçevede toplumsal değişimin pek çok unsuru olmakla birlikte bunları altı ana başlık altında gruplamak mümkündür: (i) fiziki-coğrafi etkenler, (ii) demografik değişimler, (ii) bilimsel ve teknik gelişmeler, (iv) iktisadi etkenler, (v) din ve dünya görüşü ve (vi) sosyal hareketler. Köy toplumlarında sosyal değişim hızı asgari ölçüde kalırken, şehir toplumlarında akılcılığın ön planda olması hasebiyle değişim hızı daha yüksek olarak ifade edilmiştir.[12]

Zorunlu Göçlerle Oluşan Kırsal Çözülme ve Toplumsal Değişim

Toplumsal değişimin belki de en temel unsurlarından biri demografik değişimi ifade eden nüfus olgusu olarak göçlerin kitlesel büyüklüğü, göç hareketlerinin süresi ve göç eden kitlenin

[7] Sosyal Bilimler Ansiklopedisi Cilt 3, Tübitak, 2021, s.111
[8] https://www.turksam.org/detay-modern-toplumun-donusumu-ve-sosyolojik-yaklasimlar, Erişim Tarihi:29.05.2024
[9] Toplumsal değişme Kuramları, Anadolu Üniversitesi, 2018, s.99
[10] Sistematik Sosyoloji Yönünden Aile ve Kültür, Nihat Nirun,1994,s.128-129
[11] https://ets.anadolu.edu.tr/storage/nfs/SOS205U/ebook/SOS205U-17V1S1-8-0-1-SV1-ebook.pdf. S.3
[12] Sistematik Sosyoloji Yönünden Aile ve Kültür, Nihat Nirun,1994,s.137

özellikleri toplumsal değişimde önemli bir etkiye sahiptir ki her halükarda gerçekleşen bir nüfus artışı gerek kısa vadede gerekse de uzun vadede toplumsal değişimin önemli bir unsurudur.[13]

90'lı yıllar öncesi şehir nüfusunun az olması ve herkesin birbirini tanıması, aşina olması hasebiyle bireyin kendi evinde akrabalarıyla güvende olması gibi, şehir toplumu da şehirde aynı güveni yaşıyordu. Zaten geleneksel toplum kültür ve ahlakının oturmuş olan ilkeleri herhangi bir kaos veya çatışmayı kısa sürede önleyebilecek güce de sahipti.

1990 öncesi Hakkâri şehir merkezi özelinde uzun yılların vermiş olduğu oturmuş olan sosyal, kültürel ve ekonomik gündelik hayat rutinliği, özellikle 90'lı yılların başında hızlanan ve kısa bir sürede yoğun olarak gerçekleştirilen zorunlu göç ile bozulmaya başladı. Geleneksel toplum tipi olan aşiret örgütlenmesinin çözülmesi üzerinde en büyük etkiye sahip olarak terör kaynaklı zorunlu göçler ifade edilmiştir.[14] Köy boşaltmalarıyla meydana getirilen zorunlu göçler köylerden şehre doğru hem fiziki-coğrafi hem de demografik değişim unsurları olarak karşımıza çıkmıştır.

Zorunlu göçe maruz kalıp köyden kente göç edenler şehirde yerlilik-yabancılık, kentlilik-köylülük bağlamında bir ayrımcılık haline maruz kalmışlardır. Bu durumlarla karşılaşmalarının sebebini ise şehirde asırlardır ikamet eden bireylerin ifadesiyle, göç edenlerin şehir hayatı ve kültürünü bozduklarını, gerek tefecilik gibi topluma zarar veren hadiselerin sebebi olarak ve gerekse de köyden kente göç eden ailelerin genel olarak çocukları üzerinde yeterince bir disiplin uygulamamaları sebebiyle gündelik hayatta karşılaştıkları sorunları göstermişlerdir.[15]

Tablo 1. 1927 den 2023'e olan zaman diliminde Hakkâri İlinin şehir ve kır nüfusu (%)

Yıl	İl Nüfusu	Şehir	%	Kır	%
1927	**25.016**	**1.884**	**8**	**23.132**	**92**
1935	**33.109**	**5.102**	**15**	**28.007**	**85**
1940	**36.446**	**3.699**	**10**	**32.747**	**90**
1945	**35.124**	**4.657**	**13**	**30.467**	**87**
1950	**44.207**	**6.191**	**14**	**38.016**	**86**
1955	**54.824**	**7.216**	**13**	**47.608**	**87**
1960	**67.766**	**9.956**	**15**	**57.810**	**85**
1965	**83.937**	**14.132**	**17**	**69.805**	**83**

[13] Toplumsal değişme Kuramları, Anadolu Üniversitesi, 2018, s.10-11
[14] Hakkâri Örneğinde Aşiret, Cemaat ve Akrabalık Örüntülerinin Modernleşme ve Kırsal Çözülme Sürecindeki Siyasal ve Toplumsal Sonuçları, F.Tekin,2005, s.85
[15] 1990'lı Yıllarda Hakkari İlinde Köy Boşaltmalarıyla Oluşan Göç Hareketlerinin Hakkari Şehri Üzerindeki Sosyo Kültürel ve Mekansal Etkileri, M.S.Ertuş, 2020, s.106

1970	**102.312**	**20.794**	**20**	**81.518**	**80**
1975	**126.036**	**30.332**	**24**	**95.704**	**76**
1980	**155.463**	**44.118**	**28**	**111.345**	**72**
1985	**182.645**	**55.563**	**30**	**127.082**	**70**
1990	**172.479**	**71.099**	**41**	**101.380**	**59**
2000	**236.581**	**139.455**	**59**	**97.126**	**41**
2007	**246.469**	**136.124**	**55**	**110.345**	**45**
2008	**258.590**	**143.225**	**55**	**115.365**	**45**
2009	**256.761**	**141.632**	**55**	**115.129**	**45**
2010	**251.302**	**136.050**	**54**	**115.252**	**46**
2011	**272.165**	**153.860**	**57**	**118.305**	**43**
2012	**279.982**	**156.109**	**56**	**123.873**	**44**
2013	**273.041**	**149.217**	**55**	**123.824**	**45**
2014	**276.287**	**150.779**	**55**	**125.508**	**45**
2015	**278.775**	**152.790**	**55**	**125.985**	**45**
2016	**267.813**	**146.538**	**55**	**121.275**	**45**
2017	**275.761**	**150.058**	**54**	**125.703**	**46**
2018	**286470**	**167905**	**59**	**118565**	**41**
2019	**280991**	**165140**	**59**	**115851**	**41**
2020	**280514**	**166101**	**59**	**114413**	**41**
2021	**278218**	**166604**	**60**	**111614**	**40**
2022	**275333**	**167671**	**61**	**107662**	**39**
2023	**287625**	**184962**	**64**	**102663**	**36**

Kaynak: TÜİK (2023).

Tablo 2. Hakkâri ili merkez ilçenin şehir ve köy nüfusu yüzdelik oranları

		1985	**1990**	**2000**	**2017**	**2023**
Hakkâri Merkez İlçe	**Şehir**	% 47	**%** 57	**%** 75	**%** 74	%76
	Köy	% 53	**%** 43	**%** 25	**%** 26	%24

Kaynak: TÜİK (2023).

Yukarıdaki tablolardan da anlaşılacağı üzere 90'lı yıllardan önce şehir nüfusundan yüksek olan kırsal nüfus zorunlu göç ile beraber çok kısa bir sürede tersine dönmüştür. 1927 ile 1990 yılları

arasında göze çarpan ayrıntı istisnasız olarak kırsal nüfus olarak adlandırdığımız köy nüfusunun şehir nüfusundan daha yüksek olduğudur. 1990 yılında zorunlu göç ile beraber oluşan kırılma etkisi, kırsal nüfus oranının ciddi bir şekilde azalarak şehir nüfusunun artmasına sebebiyet vermiştir.[16] Sürekli bir artış oranı gösteren şehir nüfusu 2000 yılında % 59 ile çok ciddi bir orana ulaşmışken 2023 yılında bu oran %64 olarak gerçekleşmiştir.

Şehir merkezinde yaşayanlar asırlardır şehirde olmanın verdiği bir özgüvenle kendilerini medeni olarak tanımlamaktadırlar. Aslında genel davranış biçimlerine bakıldığında elbette köy hayatı ile şehir hayatı hiçbir yönden birbirine benzemez. Köy hayatında bedevi bir yaşam tarzı hâkim iken şehir hayatında medeni bir yaşam tarzı hâkimdir.

Şehirlerde mevcut olan resmi modern kurumların da etkisiyle medeni haller gündelik hayat sahnesinde çok net olarak gözlemlenmektedir. En basitinden bir örnekler vermek gerekirse köylerde insanlar seslerini birbirlerine duyurabilmek için daha yüksek sesle konuşurlar hatta birbirlerine hitap ederken isimleri kısaltırlar: Şemsettin için Şemo, Gülistan için Gülo gibi. Hâlbuki şehir hayatında insanlar birbirlerine daha düşük ses tonlarıyla seslenirler ve hitap ederken isimlerini tam olarak zikreder hatta isimlerin başına saygı ifadeleri eklenir: Şemsettin bey, Gülistan hanım gibi. İsim kısaltma hoş karşılanmamaktadır.

Y. Aktay hoca'dan aktarılan ifadeyle, meydana gelen terör kaynaklı zorunlu göçler ani bir şekilde planlamasız olarak kısa bir sürede gerçekleştirilmiş ve bununla beraber bölgenin geleneksel toplum yapısının etkin ve yoğun olduğu bir dönemde keskin bir değişim olarak bir tür şok yaşatmıştır.[17]

Burada meydana gelen hal, kısa bir sürede plansız olarak şehir nüfusuna dahil olan yoğun bir nüfusun şehir belki de hiç bilmediği, tanımadığı resmi ve modern kurumlarla muhatap olması ve bunun neticesinde yaşanılan "hızlı modernleşme" halidir.[18] Köyden kente göç etmek zorunda kalan bireyler bir nevi sudan çıkmış balık olma halini yaşarken, şehirde hali hazırda ikamet eden bireyler de bu yeni durumda köyden gelen yoğun nüfusun kendilerinin şehirdeki gündelik hayatlarına ortak olma çabalarını genel anlamda hoş karşılamamışlardır.

Farabi, köy halkındaki birliğin kusurlu ve eksik olduğunu, gerçek iyilik ve mükemmelliğe ancak şehirde varılabileceğini ancak bunun da bireylerin birbirleriyle yardımlaşmalarına bağlı olduğunu ifade etmektedir.[19]

[16] 1990'lı Yıllarda Hakkari İlinde Köy Boşaltmalarıyla Oluşan Göç Hareketlerinin Hakkari Şehri Üzerindeki Sosyo Kültürel ve Mekansal Etkileri, M.S.Ertuş, 2020, s.101.
[17] Hakkâri Örneğinde Aşiret, Cemaat ve Akrabalık Örüntülerinin Modernleşme ve Kırsal Çözülme Sürecindeki Siyasal ve Toplumsal Sonuçları, F.Tekin,2005, s.86.
[18] Hakkâri Örneğinde Aşiret, Cemaat ve Akrabalık Örüntülerinin Modernleşme ve Kırsal Çözülme Sürecindeki Siyasal ve Toplumsal Sonuçları, F.Tekin,2005, s.87-88.
[19] Farabi'nin ideal devleti: Erdemli Şehir- Demirel, D. (2014) Niğde Üniversitesi İİBF Dergisi, Cilt: 7, Sayı: 1, s. 358-369.

Karadeniz'in, aşiretin kentte yeniden üretiminde Y. Aktay hoca'dan referansla bahsettiği durum çok yerindedir; Aşiret tipi toplumsallaşmanın doğurduğu ilişki biçimlerinin, modernleşme süreciyle bir değişim geçirdiği muhakkaktır ki modernleşme, kentleşmeyle beraber aşiret yapı ve ilişkileri çözülmüş ve nüfus yoğunluğunun kentlerin lehine değiştiği kentsel toplumlar haline gelmiş bulunmaktayız.[20]

Kentleşme sürecinde ortaya çıkan modernleşme anlamında yani toplumsal değişme anlamında değer yargılarının, ilişki biçimlerinin yani hayat tarzlarının değişmesi sonucu bir kentlileşme durumu ortaya çıkar.[21]

Tüm kentlileşme ve modernleşme çabalarına rağmen zorunlu göçle meydana gelmiş olan sosyal travma hali aşiret asabiyetinin hep diri kalmasını sağlamıştır. Bunun menfi bir tezahürü olarak 2014 yılı Temmuz ayında Hakkâri şehir merkezinde bilindiği kadarıyla en geniş çaplı bir aşiret çatışması meydana geldi. Günlerce devam eden bu çatışma ancak Valiliğin sokağa çıkma yasağı getirmesiyle teskin edildi.[22] En yaşlı insanların bile hafızasında bundan daha büyük bir aşiret çatışması anısı yoktu. Barış heyetinin yoğun çabaları sonucunda barış sağlandı.

SONUÇ

Değişimler, rutinin bozulmasına sebebiyet verdiğinden insanların önyargılarına maruz kalmaktadır. Ancak değişimlere gerek mikro gerekse de makro olsun önyargıyla davranmak yerine azami fayda nasıl sağlanır düşüncesiyle gayret içinde olmak daha yerinde olacaktır.

Aşiret tipi toplumsallaşmanın doğurduğu ilişki biçimlerinin, modernleşme süreciyle bir değişim geçirdiği muhakkaktır ki kentleşmeyle beraber aşiret yapı ve ilişkileri çözülmüş ve nüfus yoğunluğunun kırsalda azalması ve kentlerde birikmesiyle beraber geleneksel toplum tipinden modern toplum tipine geçiş de hızlanmıştır. Ortaya çıkan bu kentlileşme durumu modern toplum yapısının bir sembolü olarak gündelik hayatımızda tezahür etmeye başlamıştır.

Hakkâri ilinde 90'lı yıllarda meydana gelen kırsaldan zorunlu göçe ne göç edenler ne de göç edilen şehir ve şehir halkı hazırlıklı olmadığından bir takım sorunlar yaşanmıştır. Ancak kırsaldan göç etmek zorunda kalan bireylerde mevcudiyetini korumakta olan akrabalık bağına dayalı aşiret asabiyeti şehirde aynı bağa dayalı şehir halkıyla beraber dayanışma ve yardımlaşma ile daha derin sosyal travmaların önüne geçilebilmiştir.

Geleneksel toplumlarda kök salmış bulunan aşiret asabiyetinin özellikle Doğu ve Güneydoğu Anadolu bölgesinde kırsal çözülmenin de etkisiyle deyim yerindeyse modernize olma yolunda gelişme kattetmiş olsa bile istenilen seviye gelmemiştir. Gündelik hayat sahnesinde görünen o

[20] Aşiretin Kentsel/Modern Bir Versiyonu Olarak Kalenderi/Hiyyi Derneği, Tarih Kültür ve Sanat Araştırmaları Dergisi, Sayı7, Karabük, 2018, s.275.
[21] Aşiret Sisteminde Kentlileşme- Aşiretin Kentte Aldığı Yeni Şekiller- Batman Örneği, S.Karadeniz,2012, s.126-127.
[22] https://www.bbc.com/turkce/haberler/2014/07/140721_hakkari.

ki kırsal mekânlarda daha yoğun hissedilen geleneksel toplum sistemi aşiret asabiyeti modern toplum mekânı olan şehirde kendini özellikle teknolojik imkanlar olan iletişim ve lojistik imkanlarla dönüştürmüştür. Ancak bu dönüşüm aşiret asabiyetini ortadan kaldırmadığı gibi yeni imkânlarla çeşitli zaman ve boyutlarda perçinlediği de söylenebilir. Bu durum hem menfi hem de müspet olarak kullanılmıştır.

Aşiret asabiyetinin menfi özelliği çeşitli sorunlara yol açsa da dayanışma ve yardımlaşma temelli aşiret bağlarının müspet özelliği son derece kıymetlidir. Özellikle zor zamanlarda yerinde kullanıldığında toplumsal barış, huzur ve kalkınma anlamındaki önemi de tartışılmaz bir gerçektir.

Zorunlu göçlerle meydana gelen kırsaldan çözülme ile köy nüfusunu modernleşme mekanları olan şehirlerde birikmesi tedrici ve planlı değil de adeta bir sel gibi oluşması köyden kente göç eden ve ettirilen nüfusun aşiret asabiyeti üzerinde kısmen ve zahiri boyutta değişikliklere yol açmış olsa da, görünen odur ki, zahiri boyutta değişim ve dönüşüm geçiren ve kısmen modernleşmenin etkisine maruz kalmış olan kırsaldan şehre zorunlu göç etmek zorunda kalan bireylerde, geleneksel yapı kalıntısı olarak görülen aşiret asabiyetinin menfi halinin, şehirdeki yerlilik ve kentlilik potasında eriyerek istenilen modern toplum bireyleri haline gelmelerinin biraz daha zaman alabileceği öngörülmektedir.

KAYNAKÇA

Bruinessen, M.V. (2008). Ağa, Şeyh, Devlet, İletişim Yayınları, İstanbul.

Demirel, D. (2014), Farabi'nin ideal devleti: Erdemli Şehir. *Niğde Üniversitesi İİBF Dergisi*, Cilt: 7, Sayı: 1, s. 358-369

Heckmann, L. Y. (2006). Kürtlerde Aşiret ve Akrabalık İlişkileri. İletişim Yayınları, İstanbul.

Ertuş, M. S. (2019). 1990'lı Yıllarda Hakkâri İlinde Köy Boşaltmalarıyla Oluşan Göç Hareketlerinin Hakkâri Şehri Üzerindeki Sosyo Kültürel ve Mekânsal Etkileri, Cumhuriyet Devrinin Bir Serhat Vilayeti Hakkâri Uluslararası Sempozyumu, Hakkâri: Atatürk Kültür Dil ve Tarih Yüksek Kurumu Atatürk Araştırma Merkezi Yayını, 482, 87-112.

Kaplan, Y. (2015). Hakkâri İl Yıllığı, Hakkâri Valiliği.

Karadeniz, S. (2018). An Urban/Modern Version of Tribe: The Kalenderi/Hiyyi Association Aşiretin Kentsel/Modern Bir Versiyonu Olarak Kalenderi/Hiyyi Derneği, *Journal of History Culture and Art Research*, 7(1), 271-286. doi:http://dx.doi.org/10.7596/taksad.v7i1.1433

Karadeniz, S. (2012). *Aşiret Sisteminde Kentlileşme- Aşiretin Kentte Aldığı Yeni Şekiller- Batman Örneği*, Doktora Tezi, İnönü Üniversitesi, Sosyal Bilimler Enstitüsü, Malatya.

Kaya, A.M. (2010). Hakkâri – Tarihi Konuşan Kent. Berikan Yayınevi, Ankara.

Nirun, N. (1994). Sistematik Sosyoloji Yönünden Aile ve Kültür, Atatürk Kültür Merkezi Yayınları, Sayı:73, Ankara.

Sosyal Bilimler Ansiklopedisi. (2021). Cilt 2, TÜBİTAK, Ankara.

Tekin, F. (2005). *Hakkâri Örneğinde Aşiret, Cemaat ve Akrabalık Örüntülerinin Modernleşme ve Kırsal Çözülme Sürecindeki Siyasal ve Toplumsal Sonuçları*. Yüksek Lisans Tezi, Selçuk Üniversitesi, Sosyal Bilimler Enstitüsü, Konya

Toplumsal değişme Kuramları. (2018). Anadolu Üniversitesi, Eskişehir.

TÜİK. Türkiye İstatistik Kurumu, https://www.tuik.gov.tr/

Türkçe Bilim Terimleri Sözlüğü. (2011). TÜBA, Ankara.

https://www.bbc.com/turkce/haberler/2014/07/140721_hakkari

https://ets.anadolu.edu.tr/storage/nfs/SOS205U/ebook/SOS205U-17V1S1-8-0-1-SV1-ebook.pdf. S.3

https://www.turksam.org/detay-modern-toplumun-donusumu-ve-sosyolojik-yaklasimlar,

GELENEKSEL SPORLARA CUMHURİYETLE YAŞIT BİR ÖRNEK UZUNDERE KARAKUCAK GÜREŞLERİ

AN EXAMPLE OF TRADITIONAL SPORTS AS OLD AS THE REPUBLIC UZUNDERE KARAKUCAK WRESTLING

Doç. Dr. Ahmet EDİ
Ağrı İbrahim Çeçen Üniversitesi, Eğitim Fakültesi
https://orcid.org/0000-0001-9596-7684
Uzm. Sevda ERTUŞ
Bağımsız Araştırmacı
ORCID NO: 0000-0000-0000-0000

ÖZET

Geleneksel sporlar, bir toplumun kültürel mirasının bir parçası olan ve yüzyıllardır süren sporlardır. Genellikle toplumun fiziksel ve zihinsel gelişimini destekleyen, geleneksel değerlere ve geleneklere bağlı sporlardır. Bir toplumun kültürel kimliğinin bir parçası olması yanında toplumun geçmişini, geleneklerini ve değerlerini de yansıtır. Bununla beraber toplumun birlik ve beraberliğini güçlendirmeye de yardımcı olur.

Karakucak güreşi, serbest güreşin bir türüdür. Güreşçiler, herhangi bir kurala bağlı kalmadan, birbirlerini yenmek için mücadele eder. Karakucak güreşi, Anadolu'da yüzyıllardır süren bir spordur. Türk Geleneksel Sporları içerisinde de önemi büyüktür. Türk kültüründe güç, cesaret ve mertliğin simgesi olarak da görülmüştür.

Cumhuriyetin kurulmasından sonra Erzurum ili siyasi sınırları içerisinde kalan Uzundere, şehre 100 km uzaklıkta yer alan küçük bir ilçedir. Karadeniz bölgesi içerisinde yer alan ilçe, 1987 yılına kadar Erzurum'un Tortum ilçesine bağlı bir nahiyeydi. İlçenin Türk Spor Tarihi içerisindeki yeri 29 Ekim 1923 tarihinde başlayan ve bu yıl 100'üncüsü yapılan ve geleneksel hale gelen Karakucak Güreşleridir. Her yıl cumhuriyetin kuruluşunun kutlanma şenlikleri içerisinde yer alan etkinlik ara verilmeksizin günümüze kadar gelmiştir.

Çalışmada; nitel araştırma yöntemlerinden belge doküman analiz yöntemi ile görüşme ve röportaj tekniği kullanarak, Türk Spor Tarihi içerisinde geleneksel sporlarımızdan biri olan Karakucak Güreşlerinin, Uzundere Karakucak Güreşleri hem cumhuriyetin bir kutlaması olarak hem de geleneksel sporları yaşatması noktasında incelenecektir.

Anahtar Kelimeler: Uzundere Karakucak Güreşleri, Geleneksel Sporlar, Karakucak Güreşleri

ABSTRACT

Traditional sports are sports that are part of a society's cultural heritage and have been around for centuries. They are sports that generally support the physical and mental development of the society and adhere to traditional values and traditions. In addition to being a part of the cultural identity of a society, it also reflects the history, traditions and values of the society. Moreover, it also helps to strengthen the unity and solidarity of the society.

Karakucak wrestling is a type of freestyle wrestling. Wrestlers compete to defeat each other without adhering to any rules. Karakucak wrestling is a sport that has been going on for centuries in Anatolia. It is also of great importance in Turkish Traditional Sports. It has also been seen as a symbol of power, courage and bravery in Turkish culture.

Uzundere, which remained within the political borders of Erzurum province after the establishment of the Republic, is a small district located 100 km away from the city. The district, located in the Black Sea region, was a sub-district of Tortum district of Erzurum until 1987. The district's place in Turkish Sports History is the Karakucak Wrestling, which started on October 29, 1923 and was held for the 100th time this year and has become traditional. The event, which is included in the festivals celebrating the establishment of the republic every year, has continued until today without any interruption.

In the study; Karakucak Wrestling, one of our traditional sports in Turkish Sports History, will be examined in terms of Uzundere Karakucak Wrestling, both as a celebration of the republic and as a way of keeping traditional sports alive, by using the document document analysis method and the interview technique, which are among the qualitative research methods.

Key Words: Uzundere Karakucak Wrestling, Traditional Sports, Karakucak Wrestling

GİRİŞ

İnsanların ortaya çıkmasından itibaren anma, kutlama, bayram, tören gibi olgular hep var olmuştur. Kutlama etkinlikleri zaman içerisinde çağın yapısına ve teknolojisine göre farklılıklar içerse de özü ve temeli aynı kalmıştır. Bir araya gelip siyasi teşekkül kuran insanoğlu zamanla bu durumu devletlerinin kuruluş yıl dönümlerinde de uygulamaya çalışmışlardır. Çağların getirdiği siyasal oluşumlar bu durumu çeşitli kutlama etkinlikleri ile taçlandırmıştır. Siyasi oluşumların veya siyasal devlet sistemlerinin yanında bir de toplumların kendi kültürlerini yansıtan öğelerde, bu kutlama etkinlikleri esnasında kullanılmıştır.

Türkler, devlet teşekkürlerini kurmadan önce de yaşayış biçimleri, geleneklerine, örf ve annelerine göre tören, kutlama, anma etkinlikleri yapmışlardır. Bununla beraber bu etkinlikleri coğrafik şartlar iklim koşulları da etkilemiştir. Bu kutlama etkinliklerine baktığımız zaman savaş, barış, toy gibi toplumu geliştiren siyasi olaylarda da görmekteyiz (İnan, 1968). Dede

korkut hikayelerinde de düğün, ölüm, yemin, uğurlama, ad verme gibi toplumu ilgilendiren olaylarda kutlama, Anma törenleri gibi çeşitli organizasyonlar yapılmış, bu organizasyonlarda geleneksel sporlarda uygulanmıştır (Ergin, 1971).

Türkler, büyük imparatorluğunu kurduktan sonra özellikle devletin kuruluş dönemlerine denk gelen zamanlarda toy adı verilen büyük organizasyonlar yapmışlardır. Bu organizasyon sadece kuruluş yıl dönümleri değil, kazanılan zaferler veya inanışlarına göre çeşitli dini bayramlarda da uygulamışlardır. Bozkır kültürünün getirmiş olduğu güce dayalı sporlar bu toylar esnasında icra edilmiştir. Güce dayalı sporlar denilince akla ilk gelenlerden birisi de güreştir. Ata sporu olarak da bilinen güreş, Türk toplumsal hayatında önemli bir yere sahiptir. Bu yüzden güreş sadece bir spor dalı değil aynı zamanda Türk kültürünün önemli bir parçasıdır.

Karakucak Güreşleri

Karakucak güreşleri Türk Kültürü içerisinde yer alan önemli bir yerdedir. Oğuz kökenli Türklerde yağsız olarak yapılan güreşlere karakucak güreşleri denmektedir (Güven, 1992). Karakucak Güreşleri Türklerin öz ve milli güreşidir. Kelime, kara ve kucak kelimelerinin birleşmesinden ortay çıkmış birleşik bir kelimedir. Kelimenin etimolojik incelemesi yapıldığında aslında ortaya içerdiği manada çıkmaktadır. Kara kelimesi acı, yas, kara haber gibi çeşitli olumsuz manalar içerirken kucak kelimesi ise; beraber olma, sarılma, paylaşma gibi anlamları içermektedir. Her iki kelimede birleşince acıyı, olumsuzluğu paylaşma olarak nitelendirilmiştir. Bu durum zamanla olumsuz zamanların yanı sıra; dini bayram, toy, önemli günler, devlet teşkilatlanmalarındaki organizasyonlar gibi çeşitli alanlara da yayılmıştır. Böylelikle Türk Kültürü'nün önemli bir parçası haline gelmiştir.

Karakucak güreşleri, Türk kültüründe önemli bir yere sahip olan ve ata sporumuz olarak kabul edilen güreşin bir türüdür. Yağlı güreşlerden farklı olarak, pehlivanlar yağsız bir şekilde, sadece "pırpıt" adı verilen özel bir giysi giyerek güreşirler (Güven, 1992). Karakucak güreşleri, Türk kültüründe yiğitlik, cesaret, mertlik ve dayanıklılık gibi değerlerle özdeşleşmiştir. Bu güreş türü, sadece bir spor dalı olmanın ötesinde, Türklerin geleneklerini ve değerlerini yaşatmanın bir yolu olarak da görülmektedir. Karakucak güreşleri, düğünler, festivaller ve şenlikler gibi özel günlerde düzenlenerek halka eğlence ve coşku yaşatan kültürel sporların en başında gelmektedir. Karakucak güreşleri, ayakta ve serbest stil olarak yapılır. Güreşçiler, rakiplerini yere düşürmek için çeşitli teknikler kullanırlar. En yaygın teknikler arasında "kapışma", "atma",

"püskürtme" ve "yerden kaldırma" yer almaktadır (Tüzün, 2010). Güreşin amacı, rakibi tuş etmek veya hakem kararıyla galip gelmektir. Tuş, rakibin her iki kürek kemiğinin de yere değmesiyle gerçekleşir. Hakem kararıyla galibiyet ise, güreş boyunca daha aktif olan, daha fazla atak yapan ve rakibini kontrol eden güreşçiye verilir.

Karakucak güreşleri, sadece bir spor dalı olmanın ötesinde, Türk kültürünün ve geleneklerinin önemli bir parçasıdır. Bu güreşler, Türk milletinin gücünü, cesaretini ve yiğitliğini simgelemektedir. Ayrıca, karakucak güreşleri, yöresel kalkınmaya da katkıda bulunmaktadır. Karakucak güreşleri, Türkiye'nin birçok bölgesinde yapılmaktadır. Güreşler Türkiye genelinde başlıca Kahramanmaraş, Amasya, Tokat, Çorum, Sivas, Erzincan, Erzurum, Samsun, Yozgat gibi şehirlerde yapılmaktadır. Karakucak güreşleri resmi olarak bayramlarda, kutlama günlerinde, resmi günlerde, düğün ve benzeri organizasyonlarda yapılan kutlama etkinliklerinin en başında gelmektedir. Türkiye Cumhuriyeti ilan edildikten sonra 23 Nisan, 19 Mayıs, 30 Ağustos, 29 Ekim gibi çeşitli resmi bayram günlerindeki kutlama törenlerinde yapılmıştır. Cumhuriyetin ilanından sonra çeşitli zamanlarda, farklı farklı talimatnameler ile bu tür organizasyonlardaki müsabakalar belirli bir statüye kavuşturulmuştur. Son olarak 7405 sayılı Spor Kulüpleri ve Spor Federasyonları Kanununa, 19 Temmuz 2012 tarihinde 28358 sayılı Resmî Gazetede yayınlayarak yürürlüğe giren Türkiye Geleneksel Güreşler Ana Statüsüne dayanılarak yeni bir talimatname hazırlanmıştır (ResmiGazete). Bu talimatname uygun olarak da belirtilen zamanlarda yapılacak olan karakucak güreşlerinin kuralları belirlenmiştir.

Cumhuriyete Kadar Resmi Bayram Günleri ve Kutlamaları

Hun Türkleri, ilkbaharda, baharın gelişini kutlamak için Mayıs ayında büyük bir bayram tertip ederlerdi. Çin kaynaklarından alınan bilgilere göre Türkler, 21 Mart'ta yapabildikleri yemeklerini yanlarına alarak kırlara çıkar ve burada çeşitli şekillerde eğlenirlerdi. Bu gelenek Göktürkler döneminde de devam etmiştir (Genç, 1997). Göktürklerde iki tür bayram organizasyonunu karşımıza çıkmaktadır. Bunlardan birincisi asilzadeler in yapmış oldukları Ötüken'deki "Ecdad Mağarası" etkinliği, diğeri ise Mayıs ayının ikinci haftasında Gök Tanrıya yapılan kurban kesimi ve bayram şenlikleridir (Eberhand, 1942). İslamiyet öncesi Türklerdeki en önemli bayram kutlamaları Nevruz kutlamalarıdır. Bahar Türkler için çok önemli olduğundan çeşitli şekillerde bayram kutlamaları yapmışlardır. Nevruz Bayramı kutlamalarında Türkler baharın gelişini şaşalı bir şekilde kutlamaya özen göstermişlerdir. Kutlama şenlikleri içerisinde gücün, kudretin, doğayla mücadelenin sembollerinden olan güreş önemli bir yer

tutmaktadır. Bunun yanında tepük denilen günümüz futboluna benzeyen oyunlar oynanırdı. Bayram günleri kutlaması esnasında atla yapılan müsabakalar en önemlilerinden de biriydi. İslamiyet'i kabul ettikten sonra da Türkler eski bayram kutlamalarını ve kutlamalar içerisindeki eğlence şekillerini çok fazla değişiklik yapmamışlardır (Koca, 1997). İslamiyet'in kabulünden sonra ise Ramazan ve Kurban Bayramı gibi iki dini bayram daha Türklerin hayatına girmiştir.

Osmanlı Devleti'nde ise dinsel, töresel ve iktidarın varlığını simgeleyen bayram ve törenler bulunmaktadır. Milli Bayram olgusunun Osmanlı Devleti'nde oluşması II. Meşrutiyet döneminde başlamıştır. İzmit Mebusu Ahmet Müfit Bey'in önerisi ile 27 Ocak 1299 (4 kanun-i Sani 1299) gününün Osmanlı Devleti'nin kuruluş günü olarak kutlanılması önerilmiş (Meclis-i Mebusan Zabıt Cerideleri, 1909). Konuya başta İstanbul mebusu Hüseyin Cahit (Yalçın) karşı çıkarak II. Meşrutiyetin milli bayram olarak kutlanılmasını savunmuştur (Meclis-i Mebusan Zabıt Cerideleri, 1909). Konu Layiha Encümenine gelmiş ve buranın 1 Haziran 1909 tarihli kararı ile 23 Temmuz 1908 günü "milli bayram" olarak meclisi Mebusanda kabul edilmiştir (Meclis-i Mebusan Zabıt Cerideleri, 1909). Osmanlı'nın son dönemlerine denk gelen bu dönemde bayramlar bir nebze olsun kaybedilen savaşların olumsuz havalarını ortadan kaldırmaya birer faktör olmuşlardır. Özellikle 1909 yılından itibaren milli bayram olarak kutlanan II. Meşrutiyetin ilanı kutlama etkinlikleri, birer gösteri niteliğine de dönüşmüştür. Kutlama etkinlikleri esnasında özellikle saray pehlivanları ile İstanbul dışından gelen pehlivanların karakucak güreşleri her zaman kutlamaların en revaçta, en çok seyir alan etkinliği olmuştur. Kendini ispatlamaya çalışan, sarayda ya padişahın ya da sarayın pehlivanı olmak için ata sporu olan güreşe pehlivanlar büyük önem verilmiştir.

Cumhuriyet Döneminde Bayramlar ve Kutlamaları

Cumhuriyet'in ilanından önce Millî Mücadele döneminde özel günleri milli bayram olarak ilan edilmesi fikri ilk önce 23 Nisan tarihinin gününün bayram ilanı fikriyle ortaya çıkmıştır. Bu fikre taraftar olanlar yanında karşıt durumda olanlarda mevcuttu. Özellikle İzmir'in ve Bursa'nın işgal altında olması hasebiyle bir bayram etkinliğini veya bir kutlama, nümayiş gibi olguların oluşması tartışması ortaya çıkmıştı. Bir başka görüş ise henüz bir devletin ilan edilmediği ve işgalden kurtulma prensibinde hareket edildiğinden dolayı bu fikre karşı çıkılmıştır. Ancak TBMM 2 Mayıs 1921 tarihinde yapılan görüşmeler neticesinde 23 Nisan tarihini milli bayram olarak ilan etmiştir (Düstur, 1921). Bu durum 1929 yılına kadar devam etmiş, 1929 yılında ise Çocuk Bayramı olarak kutlamaya başlatmıştır (Cummhuriyet

Ansiklopedisi (1923-1940) , C.1, 2003). Milli bayram olarak Cumhuriyet döneminde kabul edilen bir diğer bayram ise 30 Ağustos Zafer Bayramıdır. İlk kez 1924 tarihinde Mustafa Kemal Paşa'nın da katılımı ile bayram Afyon'da kutlanmıştır (Tuncel, 2020).

Türkiye Cumhuriyeti 29 Ekim 1923'te ilan edildiğinde tüm yurtta kutlamalar yapılmıştır. Her olay gibi bu olayda da tepki ve karşı duruşlar olmasına rağmen kutlamalara gölge düşürülememiştir. Cumhuriyetin ilanı başta Ankara olmak üzere sevinçle karşılanmış çeşitli etkinliklere sahne oluştur. Meclisin önünde halkın toplanması, kılıç kalkan gösterileri, Güreş müsabakaları gibi etkinliklerle kutlamalar yapılmıştır. 29 Ekim'in bayram ilan edilmesi 1925 yılına denk gelmektedir. 1924 yılında çıkarılan bir kararname ile kutlamalar yapılmış, bayram olarak kanunlaşması daha sonraya bırakılmıştır. 19 Nisan 1925 tarihinde TBMM'de görüşmeler yapılmış ve 29 Ekim'in bayram ilan edilmesi kabul edilmiştir (TBMM Zabıt Cerideleri) (BCA).

Uzundere Karakucak Güreşleri

İlçenin tarihine bakıldığında yerleşim yerinin eski adı Azort olarak karşımıza çıkmaktadır. Gürcü kaynaklarında bölgeye Azorti denilmektedir. 1574 tarihli Osmanlı Tahrir Defterlerine bakıldığında ise bölgeye Ozort denildiği görülmektedir. 1928 tarihinde ise bölgenin adı Azort olarak geçtiği görülmüştür (Son Teşkilat-ı Mülkiyede Köylerimizn Adları , 1928). Cumhuriyetin ilanıyla birlikte Erzurum'a bağlı Tortum ilçesinin nahiyesi olan Azort, 1950'li yıllarda isim değişikliği yapılarak Uzundere ismini almıştır (BCA). Nahiye 1987 yılından bağlı bulunduğu Tortum'dan ayrılarak ilçe statüsüne kavuşmuştur. Uzundere, Erzurum'a yaklaşık 100 km uzaklıkta ve şehrin kuzeyinde yer alan bir ilçedir. Çoruh vadisi içerisinde yer alan ilçe dünya kültür mirası içerisinde yer alan birden fazla yapıya ve doğal güzelliğe sahiptir. 2023 yılı Türkiye'de yaşanabilir yerler içerisinde ilk 5'te yer alan ilçe, doğal güzellikleriyle de tipik bir Karadeniz yerleşim özelliğini de taşımaktadır.

Uzundere'nin de içerisinde bulunduğu Çoruh Vadisi pehlivanları ile ünlü bir bölgedir. Güreş, Çoruh Vadisi'nde oldukça yaygın bir spordur. Bölgede birçok güreş kulübü ve güreş sahası bulunmaktadır. Her yıl, çeşitli organizasyonlarda güreş turnuvaları düzenlenmektedir. Çoruh Vadisi pehlivanları, genellikle güçlü, dayanıklı ve cesur olmalarıyla bilinirler. Bölgenin zorlu coğrafi koşulları, pehlivanların bu özelliklerini geliştirmede önemli rol oynamaktadır. Çoruh Vadisi pehlivanları, sadece bölgesel turnuvalarda değil, ulusal ve uluslararası turnuvalarda da

birçok başarı elde etmişlerdir. Çoruh Vadisi pehlivanları, bölgenin kültürel mirasının önemli bir parçasıdır. Güçleri, yiğitlikleri ve cesaretleri ile Çoruh Vadisi insanının karakterini yansıtmaktadırlar.

Çoruh vadisi içerisinde yer alan Uzundere'de Osmanlı döneminden beri yıl sonuna doğru özellikle hasat zamanı sonrası panayır tarzı organizasyonlar yapılmıştır. Yapılan bu panayırlar esnasında en önemlisi ise Yusufeli, Tortum, Azort, Oltu ve diğer yerden gelen pehlivanların yapmış oldukları karakucak güreşleridir. Güreşler, çetin ve uzun soluklu olarak devam edip; birinin diğerini tuş edene kadar sürmektedir. Öyle ki bazı güreş müsabakasının iki gün sürdüğü bilinmektedir (Fındık, 2007).

1923 yılı Ekim ayı sonlarında, Cumhuriyetin ilanı haberi bölgeye ulaştığında, panayır hazırlıklılarının zaten sonuna gelinmiştir. Cumhuriyetin ilanını kutlama etkinliklerine dönüşmüştür. Bunun yanında zaten her yıl düzenlenen güreşler çevre ilçelerden de gelen pehlivanlarla bir müsabakaya ve ardından da organizasyonun bir kutlama etkinliğine dönüşmesine vesile olmuştur. Özellikle 1925 yılında Cumhuriyetin ilanının bayram günü olarak ilan edilmesiyle; Azort merkez güreşleri de Cumhuriyet Bayramı Güreşleri adını almıştır (Fındık, 2007).



Fotoğraf 1 Uzundere Güreşlerinin Yapıldığı Bölge



Fotoğraf 2 Güreşlerin Yapıldığı Arena

Bir kültürel gelenek olan ve gücü sembolize eden güreş; Çoruh Vadisi için vazgeçilmez bir unsur olarak bölgede yaşantısını devam ettirmektedir. Cumhuriyetin ilk yıllarında özellikle

Tortum, Yusufeli, Oltu arasındaki pehlivanlık yarışları Cumhuriyet Bayramı Güreşlerini kazanma arzusu ile doruğa çıkmıştır.

Cumhuriyetin ilk yıllarında geleneksel spor karşılaşmaları veya bayram, kutlama etkinlikleri Halkevleri ve Halkodalarının spor şubeleri tarafından organize edilerek icra edilmektedir. Bu durum Erzurum için biraz farklıdır. CHP'nin teşkilatlanma bakımından en geri kalmış ilçesi Tortum'dur. Öyle ki bir Halkevi şubesi bile açılamamıştır. 1938 tarihinde nüfusu 2000'den fazla olan yerlerde Halkevi şubesi açılmasına yönelik tamim sonrası Tortum'a bağlı İd (Narman) beldesinde açılmıştır (BCA). 1938 yılında açılan Halkevinin hiçbir faaliyet göstermemesi de Uzundere Karakucak güreşlerini yalnız bırakmıştır.

II. Dünya Savaşı'nın etkisine rağmen bölge halkı Cumhuriyet kutlamalarından ve güreşten vazgeçmemişlerdir. Bunun en önemli noktasını 29 Ekim 1941-42-43-44 ve 45 yıllarında Uzundere Karakucak güreşlerinin aralıksız (BCA) devam etmesini örnek gösterebiliriz. Bu durumda bölgenin hem cumhuriyete hem de güreşlere verdiği önemin bir göstergesi olarak karşımıza çıkmaktadır. Bir hayat felsefesine dönüşen güreş müsabakaları özellikle Türkiye Cumhuriyeti'nin ilanının yıl dönümüne denk getirilmesi de içselleştirilen bir cumhuriyet olgusunun da göstergesidir.

1950'li yıllara gelindiğinde şenlikler biraz daha fazla gösterişli olmaya başladığı görülmektedir. II. Dünya Savaşı ve akabindeki Sovyet Rus tehdidinin ortadan kalkması, Masrhall yardımlarının da etkisiyle daha bir refah hayata başlayan halk, toplumsal eğlencelere daha fazla önem verir hale gelmişlerdir. Bu durumdan Uzundere Karakucak Güreşleri de nasibini almıştır. 1950-60 yılları arasında Cumhuriyet Bayramı Karakucak Güreşleri ilk kez bu dönemde ilçe sınırları dışına çıkarak; Oltu, olur ve Artvin'in Yusufeli ilçelerinden gelen pehlivanlara da ev sahipliği yapmıştır.

Cumhuriyetin ilk yıllarından itibaren Tortum Kaymakamlığınca yürütülen 29 Ekim Cumhuriyet Bayramı şenlikleri içerisindeki Azort Güreşleri, Erzurum Halkevlerinin açılmasından sonra açılan Tortum şubesinin Spor Kolu tarafından organize edilmiştir (Murat Küçükuğurlu, 2007). 1951 yılında Halkevleri kapatıldıktan sonra; etkinlikler yeniden Tortum kaymakamlığı tarafından organize edilmiştir. 1958 yılında Azort'un ismi değiştirilerek Uzundere ve ardından da nahiye yapılması beraber organizasyon Uzundere Belde Belediyesi tarafından yapılmaya başlamıştır (BCA).

Cumhuriyet Bayramı kutlamalarında 1958 yılına kadar mahalli olarak devam eden Uzundere Karakucak Güreşleri, bu tarihten itibaren özellikle Uzundere'nin ilçe yapılmasıyla boyut değiştirmeye başlamıştır. Çevre illerden hatta Orta Anadolu'dan pehlivanların gelmesi ile güreş ulusal boyut kazanmaya başlamıştır (Albayrak Gazetesi, 1988).

1992 yılından itibaren, özellikle Sovyet Rusya'nın dağılmasıyla hem Türki Cumhuriyetlerden hem de Gürcistan ve Rusya Federasyonundan gelen pehlivanların katılımıyla Cumhuriyet Bayramı Kutlama etkinlikleri uluslararası bir organizasyona dönüşmüştür (Doğu Ekspres Gazetesi , 1993). Uluslararası bir organizasyonun Türkiye Cumhuriyeti'nin kuruluş yılı etkinlikleri programlarından birinde olması da hem ülke hem de ilçe bazındaki en önemli gelişmedir. 1990'lı yıllardan itibaren daha profesyonel olmaya başlayan güreşler zamanla kendisine sponsorlalar da bulmuş ve ödüllü turnuvalara dönüşmüştür.







SONUÇ

Türk kültürünün en önemli ögelerinden biri olan karakucak güreşlerini, Türk Tarihinin dönüm noktalarından biri olan Cumhuriyetin ilanı ile birleştiren Uzundere Güreşleri bu bağlamda çok önemli bir yerdedir. Osmanlı Devleti döneminde panayır ve hasat kutlamaları şeklinde yapılan güreşler; Cumhuriyetin ilanıyla içerik aynı olmasına karşın boyut olarak resmi kutlama etkinliğine dönüşmüştür. Bu etkinlik cumhuriyetle aynı yaşıt olup, kesintisiz olarak günümüze kadar devam etmiştir. 2023 yılında 100. etkinliğini icra eden "Uzundere Karakucak Güreşleri Festivali" Cumhuriyetle yaşıt olmanın gururunu taşımaktadır.

Uluslararası Uzundere Karakucak Güreşleri ve Cumhuriyet Bayramı etkinliklerinin belki de en önemli eksikliği bu denli bölgesel olarak önem arz eden durumu arşiv noktasında olarak dersek yanılmış olmayız. Yapılan çalışmalar ve incelenilen süreli yayınlar, makaleler ve kitaplar gibi yazılı kaynaklardan çok fazla bilgiye ulaşılamamış olunmasıdır. Özellikle yerel basın noktasında sadece afiş ve güreşlerin yapılması ile ilgili haberlere yer verilmiş, geçmişe dair ne bir röportaj ne de bir görsele rastlanmıştır. Röportaj tekniği ile sözlü tarih olgusu üzerinden hareket edilen konu son dönemlere gelinene kadar yazılı veya görsel basında kendisine çok fazla yer edinememiştir. Bu ve bunun gibi Anadolu içerisinde hem kültürü hem de resmi bayramları birleştiren öğelerin bulunup açığa çıkarılmasını önemi bir kez daha ortaya çıkmaktadır.

KAYNAKÇA

Albayrak Gazetesi. (1988, Ekim 30).

BCA (Cumhurbaşkanlığı Devlet Arşivleri genel Müdürlüğü, Cumhuriyet Arşivi)

Cummhuriyet Ansiklopedisi (1923-1940) , C.1 (s. 142)

Doğu Ekspres Gazetesi . (1993, Ekim 30).

Düstur. (1921). *Düstur, 3. Tertip, C.II, S.29.* içinde

Eberhand, W. (1942). *Çin'in Şimal Komşuları.* Ankara .

Ergin, M. (1971). *Dede Korkut Kitabı* . İstanbul : MEB.

Fındık, O. (2007). Güreş. (V. Sönmez, Röportaj Yapan)

Genç, R. (1997, Haziraz). Türk Tarihinde ve Kültüründe Nevruz. *Anayurttan Atayurda Türk Dünyası*, s. 1-2.

Güven, Ö. (1992). *Türklerde Spor Kültürü.* Ankara : Türk Tarih Kurumu Basımevi.

İnan, A. (1968). Eski Türklerde Teslimiyet ve İtaat Sembolleri. *Makaleler ve İncelemeler*, s. 332.

Koca, S. (1997). *Dandanakan'dan Malazgirt'e.* Giresun.

Meclis-i Mebusan Zabıt Cerideleri (s. 846).

Murat Küçükuğurlu, M. O. (2007). *Tek Parti Döneminde Erzurum Halkevleri.* Trabzon: Derya Kitapevi.

ResmiGazete. (tarih yok). 28358.

Son Teşkilat-ı Mülkiyede Köylerimizn Adları . (1928). Ankara.

TBMM Zabıt Cerideleri . (tarih yok).

Tuncel, B. (2020). *Atatürk ve 30 Ağustos Zaferinin İlk Kutlanışı.* Ankara: TTK Yayınları.

Tüzün, A. (2010). *Türk Dünyasında Ortak Sporlar.* Ankara: Gençlik ve Spor Genel Müdürlüğü Yayını.

VAN KOŞULLARINDA YETİŞTİRİLEN DEV KRAL OTUNUN (MARALFALFA-*Pennisetum hybridum*) BESİN MADDE İÇERİKLERİ ve İN VİTRO SİNDİRİLEBİLİRLİĞİ

NUTRIENT CONTENT AND IN VITRO DIGESTIBILITY OF GIANT KING GRASS (MARALFALFA- Pennisetum hybridum) GROWN IN VAN CONDITIONS

Öğr. Gör. Rıdvan BAYRAM

Hakkâri üniversitesi, Yüksekova MYO, Turkey

ORCID NO: 0000-0003-1624-6753

Doç. Dr. Sibel ERDOĞAN

Van Yüzüncü Yıl Üniversitesi, Turkey

ORCID NO: 0000-0003-2640-3871

ÖZET

Van koşullarında yetiştirilen ve ilk biçimi 45 günlük yaşta yapılan dev kral otunun besin madde içeriklerini ve in vitro kuru madde sindirilebilirliğini belirlemek amacıyla bu çalışma yapılmıştır. Sıra üzeri ve sıralar arası mesafe 0.50x0.70m olacak şekilde 350 m^2'lik tarla alanında çelik dikimi şeklinde dev kral otu dikimi yapılmıştır. Dikimden itibaren haftada bir kez salma sulama ile sulama ve bir kez koyun çiftlik gübresi ile gübreleme yapılmıştır. Hasadı dikimden 45 gün sonra genç sürgünlerin hasadı şeklinde yapılmıştır. Hasat anında yeşil ve mor kral otunun KM ve HP içerikleri sırasıyla %31.66, %7.11 ve %32.40 ve %6.38 olarak belirlenmiştir. İn vitro kuru madde sindirilebilirlikleri yeşil çeşidinde %71.73 iken mor çeşidinde %74.81 olarak belirlenmiştir. Sonuç olarak dev kral otunun ruminant hayvan beslemede hem silajlık materyal olarak hem de otlatılarak kullanılabileceği değerlendirilmiştir.

Anahtar Kelimeler: Yeşil ve mor dev kral otu, besin madde içerikleri, in vitro sindirilebilirliği

ABSTRACT

This study aimed to determine the nutritional content and in vitro dry matter digestibility of giant king grass grown in Van conditions, with the first form being made at 45 days of age. Cuttings of giant king grass were planted in a 350 m2 field with a row spacing of 0.50x0.70m. Starting from planting, irrigation was performed once a week using flood irrigation, and fertilization was carried out once a week using sheep farm manure. Harvesting young shoots was conducted 45 days after planting. At the time of harvest, the dry matter (DM) and crude protein (CP) contents of green and purple king grass were determined. The DM content of green king grass was 31.66% and the CP content was 7.11%. The DM content of purple king grass was 32.40% and the CP content was 6.38%. The in vitro dry matter digestibility was determined to be 71.73% in the green variety and 74.81% in the purple variety. Giant king grass has been evaluated as suitable for both silage material and grazing in ruminant animal feeding.

Key Words: Green and purple giant king grass, nutrient matter contents, in vitro dry matter digestibility

1.GİRİŞ

Nüfus artışı, kuraklık ve su toplama havzalarındaki kirlenme ile kullanılabilir temiz su miktarına artan talep (Anonim, 2020), tarımsal üretimde kullanılabilecek arazilerin tükenmesi, tarım arazilerinin tarımsal üretim dışı amaçlar için kullanılması, kaba yem üretilebilecek alanlarının azalmasına ve buna paralel olarak da hayvansal ürünlerin fiyatlarının artmasına neden olmuştur. Sürdürülebilir bir hayvansal üretim, kaliteli kaba yemi daha ucuza temin etmekle mümkündür. Hayvansal üretimde maliyetlerin yaklaşık %70'ini yem giderlerinin oluşturduğu herkes tarafından kabul edilen bir gerçektir (Alçiçek ve ark., 2010; Kuşvuran ve ark., 2011; Turan ve ark., 2015; Bıçakçı ve Açıkbaş, 2018). Bu nedenle, üretimde karlılık ve verimliği temin etmenin en temel ilkesi, girdi maliyetlerinin düşük tutulmasıdır. Ülkemizde kaliteli kaba yem, çayır, mera ve yem bitkileri tarımı ile tarla tarımında danesi için ekilen ürünlerde elde edilen saman ve kesler olmak üzere üç önemli kaynaktan üretilmektedir. Ayrıca bazı endüstri bitkilerinin (şeker pancarı, soya gibi) artıklarından kaba yem olarak yararlanılmaktadır. İlaveten nadas alanlarının daraltılmasında yem bitkilerinin üretilmesi ve sulu tarım alanlarında silajlık yem bitkilerinin üretilmesi düşünülebilir (Baysal ve ark., 1995). Tarımsal üretim içerisinde çok önemli bir yere sahip olan yem bitkileri tarımı, bitkisel ve hayvansal üretimin de sigortası konumunda olup, sürekli ve güvenli kaba yem üretiminin en önemli yoludur (Açıkgöz, 2001; Açıkgöz ve ark., 2005; Akman ve ark., 2007). Türkiye tarımında önemli bir yeri olan hayvancılık sektörünün ihtiyacı olan yem bitkilerine yeterli ölçüde yer vermeyen tarım işletmelerinin ekonomik hayvansal üretim yapmaları mümkün değildir (Altın ve ark., 2009).

Ülke hayvancılığımızın geliştirilmesinde çözülmesi gereken en önemli sorunlardan biri kaliteli, ucuz ve bol kaba yem ihtiyacının düzenli karşılanmasıdır. Yem giderleri içerisinde kaba yemin oranı % 78, kesif yemin oranı ise % 22'dir (Harmanşah, 2018). Hayvancılığı gelişmiş ülkelerde işletmelerin kaba ve karma yem kullanım oranı kaba yemler lehine iken, Türkiye'de karma yemler lehinedir (Yılmaz ve ark., 2020). Dolayısıyla yem ile ilgili olacak her türlü iyileştirme işletme ekonomisine katkı sağlayacaktır.

Ülkemizde alternatif olarak kullanılabilecek çok sayıda kaba yem çeşidi olmasına karşın kullanılan kaba yem çeşidi sınırlı düzeydedir. Türkiye'de temel kaba yem kaynağı olarak; çayır-meralar, baklagil-buğdaygil yem bitkileri, tahılların sap ve samanlarından yararlanılmaktadır. Oysaki hayvancılığı gelişmiş ülkeler başta olmak üzere diğer birçok ülkede çok farklı kaba yem kaynaklarından yararlanılmakta olup, bunların önemli bir kısmının ülkemizde yetiştirilme şansı bulunmaktadır (Garipoğlu, 2013; Kara ve Yüksel, 2014). Yapılan çalışmalar sonucunda bu kaynakların yem girdi maliyetlerini düşürerek karlılığı arttırdığı yönündeki bildirişler, çiftlik hayvanlarının beslenmesinde alternatif yem kaynaklarının önemini bir kez daha ortaya koymaktadır (Duru ve Kaya, 2015; Gemmalmaz ve Bilal, 2016; Örün ve Erdoğan, 2022). Bu bağlamda alternatif kaba yem kaynakları ve bunların yem değerlerinin araştırılarak ortaya konması, kaba yem sıkıntısı çeken hayvancılık işletmeleri için büyük önem taşımaktadır.

Bu amaçla çalışmada Buğdaygiller familyasının bir üyesi olan dev kral otunun hayvan yemi olarak kullanılabilirliği, Van ekolojik koşullarında yetiştiriciliği, besin madde içerikleri ve in vitro sindirilebilirliği üzerinde durulmuştur.

1.1.Kaba Yemin Önemi

Ruminantların özelliği, bitkilerdeki karmaşık yapısal lifleri bozma ve onları insanlar veya besin zincirindeki diğer hayvanlar tarafından tüketilebilen et ve süt yapmak için metabolize etme yeteneğidir. Bu yetenek, düşük biyolojik değerli yemleri yüksek değerli ürünlere dönüştürmelerine yol açmıştır.

Kaba yem etkisi, selülozlu materyalin rumen duvarına sürtünmesiyle ortaya çıkar ve bu sürtünme hareketi, rumen duvarındaki kasları kasılmaya ve genişlemeye teşvik eder. Rumende kas kontraksiyonların etkisiyle oluşan çalkalama, içerideki bulamaç şeklindeki yem partiküllerinin mikroorganizmalar tarafından karıştırılmasına ve aktivasyonuna daha uygun hale gelmesine yardımcı olur. Mikroorganizmalar rumendeki yem partikülleri ile ne kadar çok temas kurarsa, onu o kadar iyi parçalayabilirler (Onwuka ve ark., 2009).

Kaba yemin önemli bir etkisi de hem geviş getirme süresini hem de üretilen tükürük miktarını dane yemlere göre daha fazla uzatmasıdır. Tükürük rumendeki asiditeyi düşük tutmaya yardımcı olan tamponlar içerir (Parish ve ark., 2009). Rumende selülozu parçalayan mikroorganizmalar en iyi nötr ile hafif asit ortamda çalışır. Konsantre yemler, kaba yemlerden daha fazla seçenek sunar, bu da kolay fermente olan karbonhidratların tüketimini artırır. Bu nedenle, yemdeki şekerler, nişastalar ve diğer daha hızlı metabolize olan partiküller rumeni daha asidik yapma eğilimindedir (Bal, 2017). PH'nin 5.8 altına düşmesi, selulotik bakterilerin aktivasyonunu azaltarak, yem sindirilebilirliğini düşürür. Böylece kuru ot gibi selülozlu materyallerin uzun süre çiğnenmesi, rumen içindeki asitliği selüloz parçalayan mikroorganizmalara fayda sağlayacak bir aralıkta tutmaya yardımcı olur.

1.2.Dev Kral Otu (Marafalfa-*Penissetum hybridum*)

Buğdaygiller familyasının bir üyesi olan dev kral otu, tropik Afrika kökenli ve çok yıllık bir bitkidir (Hanna ve ark., 1984). Dünyanın bazı tropik bölgelerinde yaygın olarak hayvan beslenmesinde otlatılarak kullanılması yanı sıra çit, rüzgâr kıran ve enerji bitkisi olarak da kullanılmaktadır. Genç sürgünlerinden kaliteli kuru ot amacıyla yararlanılan bitkinin silajı da yapılabilmektedir (Turano ve ark., 2016). Buğdaygiller familyasının üyesi olması nedeniyle silo yemindeki protein oranı mısır silajındaki gibi sınırlı düzeylerde kalmaktadır (Ferrari Jonior ve ark., 2009). Mısır bitkisinin tek yıllık olması, yüksek bir silolanabilir ot verimi için melez çeşitlerin kullanılması ve dolayısıyla her yıl tekrarlanan tohumluk maliyetleri, tarla hazırlığı (sürüm, ekim işçiliği, ara çapa, vb) masraf unsurlarını barındırması, yem maliyetlerini yükseltmektedir. Yine bunlara ek olarak, ana ürün mısır ekim zamanında genellikle meydana gelen yağışlı havalar nedeniyle tarla hazırlığının aksaması ve ekim zamanının gecikmesiyle yaşanan verim kaybı ile üreticilerde oluşturduğu psikolojik baskı ve söz konusu bu yağışlardan yararlanamama gibi olumsuzluklarla da sıkça karşılaşılmaktadır. Bu nedenle mısır bitkisinin yetiştiği bölgelerde yetişebilecek, mısır için kullanılan alet-ekipmana tam uyum sağlayabilecek, onun kadar ve hatta daha yüksek silolanabilir ot verimine sahip ve en önemlisi "çok yıllık"

bitkilere gereksinim duyulmaktadır. Bu bitkilerin başında dev kralotu (Pennisetum hybridum) gelmektedir (Tekeli ve Ateş, 2009; Geren, 2013; Atiş ve ark., 2019).

Bitki boyu 4-6 m'ye kadar uzayabilmektedir. Yeşil yaprak ve sapları yem olarak kullanılabildiği gibi biyoyakıt üretiminde de kullanılabilmektedir. Ekonomik olarak 15- 30 yıl tarlada kalır ve bakımı iyi yapıldığı sürece ot üretir (Kukkonen, 2009). Tohumla üretilmediği için dekara 1000 adet bitki rizomu her rizomda dört göz olacak şekilde parçalanıp dikimi yapılmaktadır. En yaygın ekim yöntemi set kullanmaktır. İyi gelişmiş yaprak tomurcuklarına sahip bazal 2/3 bölgesindeki olgun gövdeler, üç boğumluk kısımlara kesilerek iki bazal boğum toprağa gömülüp dik olarak dikilir (Singh ve ark., 2013). Dikimde sıra içi ve sıralar arası mesafe 0.5 m ve 0.70 m olarak önerilmektedir. Ilıman iklimleri sever ama soğuk iklimlerde de toprak altındaki rizomlar canlılığını korur ve baharda rizomlardan sürgünler çıkarak gelişme gösterir. Soğuğa dayanımı ilk dikimde azdır özellikle ilkbahar donları erken olursa –3°C'nin altındaki soğuklarda bitkiler ölebilir. Ancak ilerleyen yıllarda kök gelişimi sağlandığında toprak altı rizomları iyi gelişirse kışın -8°C'ye kadar dayanıklılığı yüksektir (Santos ve ark., 2013). Kumlu killi topraklara kadar çok çeşitli toprak türlerine uyum sağlayabilir. Aynı zamanda yüksek asidik ile alkalin pH aralığındaki topraklarda da büyüyebilir. Maksimum büyüme, yüksek organik madde içeriğine sahip, iyi drenajlı, tınlı topraklarda elde edilir, ancak su birikmesine karşı hassastır (Heaton ve ark., 2000; 2008; Singh ve ark., 2013; Ge ve ark., 2016).

Dev kral otu geniş coğrafyalarda yetiştiriciliği yapılabilmektedir. Avrupa'da sulu şartlarda kuru madde verimi 3400- 4400 da/kg iken sulamanın yetersiz olduğu şartlarda ise 400- 500 kg/da kuru madde alındığı bildirilmiştir. Amerika'nın İllinois eyaletinde yapılan bir çalışmada da kuru ot ve yeşil ot veriminin sırasıyla 3 ton/da ve 10 ton/da olduğu bildirilmiştir. Literatürlerde genel tarımsal şartlar göz önüne alındığında kuru ot biyokütle verimi olarak 1-3 ton/da olarak belirtilmektedir. Tropikal bölgelerde 12 ay boyunca biçimi mümkün olan yerlerde verimi 40 tona ulaştığına dair rivayetler bulunsa da bunun bilimsel bir kanıtına ulaşılamamıştır. Türkiye'de İzmir'de yapılan iki yıllık bir çalışmada ise yeşil ot verimi 9 ton (ilk yıl) ile 14 ton (ikinci yıl) olduğu, kuru ot veriminin ise 1.5 ile 2.5 ton arasında değiştiği belirlenmiştir (Geren, 2014; Geren ve Kavut, 2015).

Bitki yapraklı dönemde tekrarlanan biçimlere dayanıklı olmasının yanında lezzetli ve yüksek oranlarda biyokütle üreterek hızla yeniden büyümektedir (Cerdes Ramirez, 2015). Dev kral otunun biçimi konusunda çeşitli çalışmalar bulunmaktadır. Biçim yüksekliğinin bitkinin performansı üzerinde önemli etkisinin olduğu ortaya konmuş, biçim uygulamalarının büyüme, verim ve bitki kalıcılığı etkileyen başlıca faktör olduğu belirlenmiştir. Bu nedenle yem üretimi amacıyla yetiştirilecek dev kral otu bitkisinin yem verimi ve kalitesine etki eden faktörleri ortaya koyacak çalışmalar öncelikli hale gelmiştir (Geren ve ark., 2020).

1.3. Dev Kral Otunun Ruminant Hayvan Beslemede Kullanımı

Son yıllarda dev kral otu, aynı cinsin diğer otlarına kıyasla yüksek biyokütle verimi, daha düşük yapısal karbonhidrat konsantrasyonu ve yüksek yapısal olmayan karbonhidrat konsantrasyonundan dolayı ruminant hayvanların beslenmesinde dikkat çekmiştir (Villegas-González, 2020).

Dev kral otunun ham protein içeriği %8-16 ve sindirilebilirliği %55-70 arasında değişmektedir (Cerdas-Ramírez, 2015). Kardeşlenme sayısı yüksek olan ot 30. günde %9.3 ile en yüksek HP içeriğine sahip olduğu, hasat zamanı geciktikçe HP içeriğinin azaldığı bildirilmiştir (Ventura Ríos ve ark., 2019; Álvarez-Vázquez ve ark., 2021). Bu sebeple Márquez ve ark. (2007) ve Palacios-Díaz ve ark. (2013) hasatın 50 günden fazla ertelenmemesini önermiştir.

Kukkonen (2009), tropik ve bazı subtropik bölgelerde 4 kez biçilebildiğini ve dekara 35 ton yaş biyokütle verimi üretebildiğini, büyükbaş ve küçükbaş hayvanlar tarafından sevilerek tüketildiği gibi kümes hayvanı ve balık yemi yapımında da peletlenerek kullanılabildiğini ifade etmiştir. Ancak dev kral otu veya kral otu silajının tek başına ruminant hayvanların beslenmesinde, düşük nitrojen (N) içeriği nedeniyle (~1,12 g N/kg KM) geviş getiren hayvanların üretime yönelik besin gereksinimlerini karşılamayacağını ve düşük N içeriğine sahip yemlere dayalı diyetlerin, mikrobiyal büyüme için mevcut olan ruminal amonyak miktarını ve dolayısıyla besin sindirilebilirliğini ve KM alımını azaltacağını bildirmişlerdir (Santana ve ark., 2015). Aynı araştırıcılar başka bir çalışmada dev kral otunun baklagillerle karışım halinde silolanmasının koyunlarda hem kuru alımını, hem de HP sindirilebilirliğini olumlu yönde etkilediğini bildirmişlerdir (Santana ve ark., 2019).

Dev kral otu bitkisinin mısır bitkisine göre bazı üstünlüklerinin yanı sıra bazı olumsuz yönleri de bulunmaktadır. Örneğin, yalın mısır silajında HP oranı, ham selüloz içeriği ve metabolik enerji değerleri sırasıyla %7.1, %20 ve 2100 kcal/kg olurken, dev kral otu silajında bu değerler %6.6, %31 ve 1600 kcal/kg'dır (Geren ve ark., 2013).

Hasat zamanının maralfalfa otunun (*Pennisetum sp.*) besin değeri üzerindeki etkisini belirlemek amacıyla yapılan çalışmada (Correa, 2006), yeniden büyümenin 56. ve 105. günlerinde yapılan hasatlarda hasat zamanının geciktirilmesiyle HP, yağ ve yapısal olmayan karbonhidratların konsantrasyonu düşerken lignin, kül, Ca, P, Mg ve K içeriğinde değişme olmadığı bildirilmiştir. Toplam sindirilebilir besin maddelerin içeriği ve net laktasyon enerjisi, hasat zamanının ilerlemesiyle birlikte azaldığı bildirilmiştir.

Ramos-Santana ve ark., (2014) hasat zamanının maralfalfa kalitesi üzerindeki etkisini incelemişlerdir. En yüksek in vitro kuru madde sindirilebilirlik değerlerinin (%62,45) üç haftalık büyümeden sonra elde edildiğini ve daha sonra bu değerin azaldığını bildirmişlerdir. Hasat zamanı uzadıkça yapısal karbonhidrat konsantrasyonlarının arttığını, bitkinin profilinde ölü materyal biriktiği ve hücre duvarlarının odunlaşması meydana geldiği için, bitkinin olgunluğu ilerledikçe maralfalfa otunun kalitesinin kötüleştiğini bildirmişlerdir.

2. MATERYAL VE YÖNTEM

Araştırma yeri Van İli Tuşba İlçesi Yumrutepe mevkinde 350 m^2'lik bir tarla arazisinde toprak özellikleri içerisinde taban su seviyesi yüksek olan hafif kumlu organik maddece fakir, kireç içeriğinin de hafif kireçli olduğu bir alanda gerçekleştirilmiştir.

Tarlada usulüne göre açılan toprak profilinin 0-30 cm derinliğinden alınan toprak örnekleri, fakültemiz Toprak Bölümü Laboratuvarları'nda fiziksel ve kimyasal analize tabi tutulmuştur.

Toprak özellikleri değerlendirildiğinde deneme yeri toprağının alkali, organik maddesinin fakir, alınabilir fosfor ve potasyum bakımından orta, tuz içeriğinin hafif tuzlu, kireç içeriğinin ise orta kireçli olduğu belirlenmiştir.

Dev kral otu sıra üzeri ve sıralar arası mesafe 0.50x0.70m olacak şekilde 350 m^2'lik tarla alanında çelik dikimi yapılmıştır. Dikimden itibaren haftada bir kez salma sulama ile sulama işlemi gerçekleştirilmiştir. Ayrıca bir defa mahsusu koyun çiftlik gübresi ile gübreleme yapılmıştır. Hasadı dikimden 45 gün sonra genç sürgünleri hasadı şeklinde yapılmıştır. Hasat edildiği andaki kuru madde içeriğini belirlemek için 105°C'de 12 saat etüvde kurutularak hasat anındaki kuru madde içerikleri belirlenmiştir. Geri kalan dev kral otu örnekleri kontrol şartlarda havada kurutulmuştur. Kurutulan numuneler ise besin madde içeriklerini ve in vitro sindirilebilirliklerini belirlemek üzere 1 mm'lik elek çapına sahip değirmende öğütülmüştür.

Kimyasal analizlerden HK ve HP AOAC (2000)'e göre, ham yağ (HY) analizi Ankom XT15 ekstraksiyon cihazı yardımı ile AOCS (2005)'e göre, NDF ve ADF içerikleri ise Van Soest ve ark. (1991) tarafından bildirilen yöntemlere göre yapılmıştır.

İn vitro sindirilebilirlik çalışmasında kullanılan rumen sıvısı; rumen gelişimini tamamlamış, 2 yaşlarında, ortalama 550 kg canlı ağırlıkta 2 baş Simental ırkı tosunun rumeninden hayvanlar kesilir kesilmez (mezbahanede), iki kat steril tülbentten süzülerek alınmış ve 39°C'deki termoslarla 15 dakika içinde laboratuvara taşınmıştır. Daisy inkübatörde polyester/polietilen karışımından yapılmış ve 25 µm'den büyük partiküllerin geçemeyeceği porlardan oluşmuş azot içermeyen Ankom F57 torbalar kullanılmış ve yemler 3 paralelli olarak test edilmiştir. Daisy inkübatörde sindirilebilirlik çalışmasında her bir kavanoza 2 lt'lik inkübasyon sıvısı (1600 mL tampon solüsyonu + 400 mL rumen sıvısı) CO_2 tüpü eşliğinde ilave edilmiştir. Torbalar 48 saatlik inkübasyondan sonra, kavanozlardan çıkartılıp, yıkanmış ve daha sonra 105°C'deki etüvde 3 saat kurutulmuş ve tartıldıktan sonra NDF analizi yapılmıştır. Denemede yemlerin kuru madde bazında in vitro gerçek besin madde (NDF) sindirilebilirlikleri (IVGS: in vitro gerçek sindirilebilirlik) süzgeç torba tekniği (Van Soest ve ark., 1991) kullanılarak Ankom Daisy İnkübatör'de (Ankom, 2002) yapılmıştır.

%IVGS = 100 - ((W3 - (W1XC1)) x 100)/ W2 formülü ile hesaplanmıştır.

Burada; **W1:** Torbaların darası, **W2:** Kuru örnek veya kuru örnekteki besin madde miktarı (NDF), **W3**: İnkübasyon sonunda torbada kalan besin madde miktarı, **C1**: Kör ağırlık

Dev kral otunun ME (Kcal/kg KM) içerikleri Clemson Üniversitesi'ne göre aşağıdaki eşitlik kullanılarak hesaplanmıştır.

ME (Mcal/Kg KM)= 2.942 + 0.013 %HP – 0.0278 %ADF

3. BULGULAR

İki farklı dev kral otu çeşidinin besin madde içerikleri tablo 1'de in vitro sindirilebilirlikleri ve enerji içerikleri tablo 2'de verilmiştir.

Çizelge 1. Dev kral otunun besin madde içerikleri (%)

Çeşit	Yeşil	Mor
KM (Doğal Halde)	31.66	32.40
KM	96.81±0.08	97.29 ± 0.48
OM	81.10±0.28	81.26±0.28
HP	21.56±1.17 (%7.11)	19.15±1.13 (%6.38)
HY	6.54±0.15 b	7.92±0.60 a
HK	15.71±0.27	16.02±0.37
ADF	30.66±1.64	27.38±1.01
NDF	62.21±1.06	60.18±1.60

a,b: Aynı satırda farklı harflerle gösterilen ortalamalar arasındaki farklılıklar önemlidir (P<0.05)

Tablo 1, değerlendirilen kalite değişkenlerinin ortalamalarını göstermektedir. Yeşil kral otu HP ve NDF içerikleri açısından mor kral otuna göre daha yüksek değerlere sahip iken ham yağ konsantrasyonu mor kral otunda daha yüksek belirlenmiştir. Ancak istatistik açıdan HY içeriği bakımından belirlenen farklılıklar önemli bulunmuştur (P<0.05). Tablo 2 incelendiğinde in vitro gerçek sindirilebilirliği (IVTD), in vitro kuru madde sindirilebilirliği (IVDMD) ve metabolik enerji (ME) içeriği bakımından çeşitler arasında farklılık önemli bulunmamıştır. Ortalama dev kral otunun in vitro kuru madde sindirilebilirliği ile ME içeriği sırasıyla %73.32 ve 2.39 Mcal/kgKM olarak belirlenmiştir.

Çizelge 2. İn vitro sindirilebilrikleri ile ME içerikleri

Çeşit	Yeşil	Mor	Ortalama
IVTD, %	72.63±2.02	75.50±1.49	74.06±1.76
IVDMD, %	71.73±2.08	74.81±1.54	73.32±1.81
ME, Mcal/kgKM	2.35	2.43	2.39

4. TARTIŞMA

45 günlük büyüme siklusunda hasat edilen yeşil ve mor kral otunun hasat anındaki kuru madde içeriği ortalama %32 olup HP, HY ve NDF içeriği bakımından silajlık mısır ile karşılaştırıldığında mısırdan daha avantajlı olduğu görülmektedir. Geren (2014), silajlık mısır ile 60 günlük büyüme siklusunda hasat edilen dev kral otu silajı ile karşılaştırmışlar ve besin madde içeriği bakımından mısıra benzer olduğunu hatta HP içeriği (%7.4 karşı %8.1) ve NDF içeriği (%53.7 karşı %63.6) bakımından kral otunun mısır silajından daha yüksek değerlere sahip olduğunu bildirmişlerdir. Braulio Valles de la Mora ve ark. (2016) tarafından yapılan çalışmada kral otunun yüksek protein konsantrasyonlarının yeniden büyüme devresinde düştüğünü (%11.3 ile %9.2'e), Thessema ve ark (2010) Etiyopya'da dev kral otunun 60 günlük hasatta ham protein konsantrasyonunu %12.1'den 120 günlük hasatta bu değerin %8'e düştüğünü bildirmişlerdir.

İn vitro kuru madde sindirilebilirliği yeşil ve mor kral otunda sırasıyla %71.73 ve %74.81 olarak belirlenmiş iki çeşit arasındaki farklılık önemli bulunmamıştır. Yapılan bir çalışmada 3, 6 ve 9 haftalık biçimlerde hasat edilen mor kral otunda in situ kuru madde parçalanabilirliğinin yaşla birlikte düştüğünü (%76.1'den %69.3'e) ve en yüksek in situ kuru madde parçalanabilirliğinin ilk gelişme evresinde 3 haftalık yaşta hasat edildiğinde bulmuşlardır. Endonezya'da yapılan bir çalışmada ise mor kral otunun in situ kuru madde parçalanabilirliğini %63.3 ile %65.5 arasında değiştiğini bildirmişlerdir.

SONUÇLAR

Çok yılık bir bitki olan dev kral otu bir yıl içerisinde en az 40 günlük büyüme periyotlarından sonra tekrar hasat edilebileceği ve sezon içerisinde yağmur veya kurak koşullarda kuru madde veriminin olumsuz etkilenmediği ve kuru madde verimini zamana göre açıklayan üstel büyüme modeli ile kral otunun çalışılan çok yıllık bitkiler içerisinde en verimli tür olduğu yapılan çalışmalarda belirlenmiştir. HP içeriği %30 KM'li kral otunda %7 ile %9 arasında değişmiş ve in vitro kuru madde sindirilebilirliği (%73.32) bakımından da yüksek bulunmuştur. İdeal silolama için 40 günlük yaş, otlatma için 6 haftalık yaşlarla otlatma yapılması önerilmektedir. Sonuç olarak mısır, sorgum ile aynı taksonomik sınıfta bulunmasından dolayı gelecek vaat eden, düşük maliyetle birim alandan yüksek verim alınmasıyla önemli yem bitkileri arasında yer alacağı düşünülebilir.

KAYNAKÇA

[1] Anonim1https://yetistiricisoruyor.com/yetistirici-kosesi/maralfalfa-mi-yoksa-silajlik-misir-mi-hayvanlar-icin-daha-degerli-/102 23-09-2023

[2] Arslan M, Erdurmuş C. (2012). Ülkemizde Hayvancılığa ve Kaba Yem Sorununa Genel Bir Bakış

[3] Boğa M, KILIÇ DÇ, Boğa DÇ, Varış CG, (2023-07-17). Maralfalfa'nın (Pennisetum Sp.) Ruminant Hayvan Beslemede Kullanımı

[4] Geren, H. (2014). Farklı oranlarda baklagil yembitkileri ile silolanan dev kralotu (Pennisetum hybridum)'nun bazı kalite özellikleri üzerine bir araştırma. Ege Üniversitesi Ziraat Fakültesi Dergisi, 51(2), 209-217.

[5] Geren, H., Kavut, Y. (2015). Effect of different plant densities on the yield and some silage quality characteristics of giant king grass (Pennisetum hybridum) under mediterranean climatic conditions. Turkish Journal of Field Crops, 20(1), 85-91.

[6] Geren, H., Kavut, Y., Ünlü H. B. (2020). Effect of different cutting intervals on the forage yield and some silage quality characteristics of giant king grass (Pennisetum hybridum) under Mediterranean climatic conditions. Turkish Journal of Field Crops, 25(1), 1-8.

[7] SABERREZAEI, M., & GEREN, H. (2022). Farklı biçim yüksekliği ve azot seviyelerinin dev kralotu (Pennisetum hybridum)'nda yem verimi ve kalitesine olan etkileri. *Ege Üniversitesi Ziraat Fakültesi Dergisi*, *59*(1), 107-118.

[8] Yolcu, H., & Tan, M. (2008). General view to Turkey forage crops cultivation. *Journal of Agricultural Sciences-Tarim Bilimleri Dergisi*, *14*(3).

[9] Gemalmaz, E., & Bilal, T. (2016). Alternative roughage sources. *Lalahan Hayvancılık Araştırma Enstitüsü Dergisi*, *56*(2), 63-69.

[10] GEREN H. (2014). Dry Matter Yield and Silage Quality of Some Winter Cereals Harvested at Different Stages under Mediterranean Climate Conditions. Turkish Journal Of Field Crops. February;19(2):197-202. doi:10.17557/tjfc.55884

[11] SABERREZAEI, M., & GEREN, H. (2022). Farklı biçim yüksekliği ve azot seviyelerinin dev kralotu (Pennisetum hybridum)'nda yem verimi ve kalitesine olan etkileri. *Ege Üniversitesi Ziraat Fakültesi Dergisi*, *59*(1), 107-118.

[12] Gemalmaz, E., & Bilal, T. (2016). Alternatif kaba yem kaynakları. *Lalahan Hayvancılık Araştırma Enstitüsü Dergisi*, *56*(2), 63-69.

[13] Zahal, S., & Şerafettin, K. A. Y. A. (2020). Hatay ilinde üretilen bazı kuru kaba yemlerin besin madde içeriklerinin belirlenmesi. *Osmaniye Korkut Ata Üniversitesi Fen Bilimleri Enstitüsü Dergisi*, *3*(2), 83-89.

[14] GEREN, H. (2014). Farklı oranlarda baklagil yem bitkileri ile silolanan dev kralotu (Pennisetum hybridum)'nun bazı kalite özellikleri üzerine bir araştırma. *Ege Üniversitesi Ziraat Fakültesi Dergisi*, *51*(2), 209-217.

[15] Bilal, Y., Bakır, T., Selçuk, B., Akçam, H. ve Atalay, A. İ. (2023). Farklı Dönemlerde Hasat Edilen Maralfa Otunun İn Vitro Gaz Üretim Tekniği ile Sindirim Derecelerinin, Fermantasyon Parametrelerinin ve Nispi Yem Değerlerinin Belirlenmesi. Iğdır Üniversitesi Fen Bilimleri Enstitüsü Dergisi, 13(3): 2285-2293.

[16] Engin, Ü. N. A. Y., YAMAN, S., & KARAKAŞ, V. (2008). Ruminantlarda selülozun sindirimi (Derleme). *Lalahan Hayvancılık Araştırma Enstitüsü Dergisi*, *48*(2), 93-99.

[17] Şerafettin, K. A. Y. A. (2008). Kaba yemlerin değerlendirilmesinde göreceli yem değeri ve göreceli kaba yem kalite indeksi. *Türk Bilimsel Derlemeler Dergisi*, (1), 59-64.

POS (ADANA)'TA ETNOBOTANİK BİR ÇALIŞMA

A STUDY OF ETHNOBOTANY IN POS (ADANA) REGION

Orman Müh. Haluk Can ÇAPA
ORCID NO: 0009-0004-5370-069X
Doç.Dr. İsmail DUTKUNER
ISUBÜ, Orman Fakültesi, Orman Mühendisliği Bölümü, Orman Botaniği ABD-ISPARTA
ORCID ID: 0000-0001-8884-212X

ÖZET

Bu çalışma Aladağ ilçesi (Adana) sınırları içerisinde "Etnobotanik"'lerin tespiti amacıyla 2023-2024 yıllarında yapılmıştır. Çalışma alanında rakım 200 metre ile 2150 metre arasındadır. çalışma alanında ekseriyetle Akdeniz İklimi hüküm sürmektedir. Floristik olarak da Mediterranea fitocoğrafik bölgesi elemanları esas olmak üzere yer yer Irano-Turanien elemalarına rastlanmaktadır. Davis'e göre C5 karesi içerisinde kalmaktadır. Yöre halkı eski zamanlardan konar/göçer yörük kökenlidir ve etraflarındaki bitki örtüsüyle esas itibarıyla "sürdürülebilir" bir ilişki içerisindedir.

Araştıma bulgularında 10 *Mycophyta*, 75 *Spermatophyta* (9 *Gymnospermae*, 66 *Angiospermae*) mensubu takson etnobotanik olarak tespit edilmiştir. En fazla etnobotanik takson *Lamiacaea* (12) familyasına, *Rosaceae* (8) familyasına ve beşer taksonla *Asteraceae* ve *Cuprassaceae* familyalarına aittir. Yapılan değerlendirmeler sonucunda 22 taksondan çeşitli eşyalar yapılmakta ve kullanılmaktadır. Bu konuda Anadolu Karaçamının (*Pinus nigra* supsp. *pallasiana*) bir ekotipi olduğu Kabul edilen Pos çamından yapılmış eşyaların özel bir önemi vardır. Yörede eski ustaların emeğiyle yapılan ve günlük hayatta uzun kullanım süreleri olan eşyalardır. Hamur tahtası,Oklava,evreaç,bardak vb. Yine bu yörede Andız'dan yapılan "tespih"ler en bilinenlerindendir ve aranılır. 57 taksondan elde edilen ürünler yiyecek olarak değerlendirilmektedir. Bunların bir kısmı toplandığı yıkanıp/temizlenip kullanılırken bir kısmı da çeşitli işlemlerden geçerek (pişirme-kurutma-salamura vb) tüketilmektedir. 46 taksondan çeşitli şekillerde elde edilen mayi ve hülasalar içecek olarak değerlendirilmektedir. 73 Takson çeşitli işlemlerden geçerek Tıbbi amaçlı (Tedavi) olarak kullanılmkatadır. 9 Taksondan elde edilen ürünler hayvan yemi olarak değerlendirilmektedir. 11 taksondan elde edilen ürünler bahrat olarak kullanılmaktadır. 16 Taksondan elde eilen ürünlerde hayatımızın çeşitli zamanlarında süs amacıyla kullanılmaktadır. Sonuç olarak 85 taksondan 177 kullanım objesi tespiti yapılmıştır. Benzer çalışmalar bakıldığı takdirde Aladağ (Adana) etnobotaniklerin çok yoğun olduğu bir ilçemizdir.

Anahtar Kelimeler: Etnobotanik, Aladağ, Flora

ABSTRACT

This study was carried out in 2023-2024 for the purpose of determining "Ethnobotany" within the borders of Aladağ district (Adana). The altitude in the study area is between 200 meters and 2150 meters. Mediterranean climate generally prevails in the study area. Floristically, Irano-Turanian elements are occasionally encountered, mainly the elements of the Mediterranea phytogeographic region. According to Davis, it remains within the C5 square. The local people are of ancient nomadic nomad origin and essentially have a “sustainable” relationship with the vegetation around them.

In the research findings, 10 *Mycophyta* and 75 *Spermatophyta* (9 *Gymnospermae,* 66 *Angiospermae*) taxa were identified ethnobotanically. The most ethnobotanical taxa belong to the *Lamiacaea* family (12), the *Rosaceae* family (8), and the *Asteraceae* and *Cuprassaceae* families with five taxa each. As a result of the evaluations, various items from 22 taxa are made and used. In this regard, items made of Pos pine, which is considered to be an ecotype of Anatolian Black Pine (*Pinus nigra* supsp. *pallasiana*), have a special importance. These are items that are made with the labor of old masters in the region and have a long lifespan in daily life. Dough Bowl, Tableware etc. Also in this region, the "rosaries" made from Andız are among the most well-known and sought-after ones. Products obtained from 57 taxa are evaluated as food. While some of them are collected, washed/cleaned and used, some of them are consumed through various processes (cooking-drying-brine, etc.). Liquids and extracts obtained in various forms from 46 taxa are used as beverages. 73 taxa are used for medical purposes (treatment) by going through various processes. Products obtained from 9 taxa are considered as animal feed. Products obtained from 11 taxa are used as spices. Products obtained from 16 taxa are used for ornamental purposes at various times in our lives. As a result, 177 objects of use from 85 taxa were identified. Considering similar studies, Aladağ (Adana) is a district where ethnobotanical studies are very intense.

Key Words: Ethnobotany, Aladağ, Flora

GİRİŞ

Gökten su indirip onunla da size ekin, zeytin, hurma ağaçları, üzüm bağları ve her çeşit meyvelerden bitirir. Muhakkak ki bunda, düşünecek bir topluluk için (Allah'ın varlığına ve birliğine) elbette bir delil vardır. (Nahl Suresi 11) 4 semavi kitapta 5 bitkiden söz edilir. Kur’an-ı Kerimde ise bunlardan çok daha fazla bitkiden bahseder. Bunlar : İncir, zeytin, Üzüm, Nar, Hurma dır. Hususan incir Suresinde (Tin Suresi) incire ve zeytine kasem edilir. Mülkün sahibi olan Allah(c.c) bu derece nebatatın ehemmiyetinden bahsetmesi bitkilerin insan hayatında ne kadar önemli bir yere sahip olduğu ve Bitki-İnsan ilişkilerinin(Etnobotanik) dünya yaratıldığından beri, hayatın temel esası olmaya hak kazanmıştır .

Bitkiler, en kadim çağlardan beri insanoğlu için hem besin, hem de hastalıklar için şifa kaynağı olagelmiştir. Şu anda yeni ilaç adayı moleküllerin araştırılma ve geliştirilme çalışmalarında da, özellikle tıbbî bitkiler en önemli tabiî kaynaklardan biridir. Yüce kitabımız Kur'an-ı Kerim'de de hem besin, hem de şifa amacıyla kullanılan bitkilerden bahsedilen birçok ayet bulunmaktadır. Bu şekilde bahsi geçen bitkilerin başında hurma (Phoenix dactylifera L.) ve zeytin (Olea europaea L.) gelmekte olup, çörekotu (Nigella sativa L.), nar (Punica granatum L.), üzüm (Vitis vinifera L.), incir (Ficus carica L.), sarımsak (Allium sativum L.), soğan (Allium cepa L.), reyhan (Ocimum basilicum L.) ve zencefil (Zingiber officinalis Roscoe) de Kuran'da adı geçen bitkiler arasındadır. Örneğin zeytin (zeytûn) kelimesi hem meyvesini, hem de ağacın kendisini kasteden şekilde, Kur'ân-ı Kerîm'de altı yerde ifade edilmektedir

Türk halkı, çoğunluğunun kırsal bölgede yaşaması nedeniyle, yabani bitkiler ile yakından ilgilidir. Halk yabani bitklerin bir böliimünden gıda, baharat, boyar madde veya ilaç olarak yararlanmaktadır. Bazı bitkiler büyü yapmak maksadıyla kullanılır. Bir kısım bitki ise, zehirli bileşikler taşıması nedeniyle, halk ve hayvan sağlığı yönünden önem taşımaktadır.

Tarih boyu bitkilerin insan sağlığı üzerindeki olumlu etkileri tıp ilmiyle uğraşan bilim adamlarının gündeminde olmuştur. Bitkilerden elde edilen ilaç ve destekleyici gıdalar geçmişten günümüze aktarılarak bu konuda oldukça geniş bir kütüphanenin oluşmasına da zemin hazırlamıştır. Günümüzde Avrupa ülkelerinde Avicenna olarak bilinen İbn-i Sina'nın kitapları sonradan Batı medeniyeti üniversitelerinde ders kitabı olarak okutulmaya başlanmıştır. Bunun dışında, Ali Bin Abbas, Ammar Musuli, Ali bin İsa, Ebû Bekir er-Razi, İbn-i Nefis, Akşemsettin Hz, İbn-i Hâtip, Abbâs Vesîm Efendi gibi dünyaca ünlü Müslüman bilim adamları ve hekimleri tıp alanında ve insanlığın her yönden gelişmesine katkıda bulunan pek çok bilimsel eserler kaleme almışlardır. Osmanlı döneminde de pek çok tıp alimi eserleriyle insanlığın hizmetine değerli eserler kazandırmışlardır. Osmanlı döneminin son dönemine gelen botanik ressamlığı her ne kadar titiz ve sıkı çalışmaların neticesi olarak ortaya çıkarılmışsa da ne yazık ki Cumhuriyet Dönemi sonrası gerekli ilgiyi görememiştir. Son yıllarda ülkemizde pek çok sanat kursunda botanik ressamlığı dersi verilse de halen bu konuda hazırlanmış eser sayısı diğer sanatlarla kıyaslandığında, sınırlıdır. Araştırma Osmanlı Döneminde yapılmış olan botanik konulu bilimsel eserler ile günümüz botanik ressamlığının sanat ve tasarım açısından incelenmesi için yapılmıştır.

Bitkilerle tedavi insanlık tarihi kadar eski bir iyileştirme yöntemidir. Çağlar boyunca, kuşaktan kuşağa aktarılan bilgiler, deneyimler, yoğun çalışmalar ve inanışlar bir bütün olan bu birikimi oluşturmaktadır**.** Dünyamız 21. yüzyıla doğru ilerlerken yalnız ilaç değil, doğal olmayan birçok yapay üründe yaşantımıza girmiş veya girmektedir. Hatta eskiden daha seyrek görülen ya da bilinmeyen bir çok hastalığın insan yaşamını tehdit etmesinin nedeni sentetik maddelerde aranmaktadır. Bu nedenle bugün doğal ürünlere büyük bir ilgi doğmuştur. Günümüzde Almanya'da 500 farklı bitkiden bitkisel ilaç üretimi için yararlanılmakta ve bunların 200'ü çok sık olarak kullanılmaktadır.

Yapılan bir araştırmaya göre Almanlar'ın % 76'sı yararlı etkilerinden dolayı bitkisel çayları tüketmekte, % 52'si ise önemsiz hastalıkların ilk tedavisi için bitkisel ilaçları kullanmaktadır. Romanya, Macaristan, Bulgaristan gibi ülkelerde bitkilerle tedavi bir devlet politikası halindedir Uzakdoğu ülkelerinde örneğin Japonya'da modern tıbbın yanında bitkilerle tedaviye dayanan geleneksel Çin, Kore, Japon tedavi sistemleri yoğun bir şekilde kullanılmaktadır. Hindistan yarımadasında da modern tıbbın yanında, geleneksel tıptan yararlanılır. Bu ülkede tıbbi bitkiler "Araştırma-Geliştirme Faaliyetleri" adı altında incelenmektedir. Özellikle antimikrobiyal ilaç geliştirme konusu oldukça önem kazanmıştır. Ülkemizde ise, floramızda tespit edilen tür sayısı 9000 kadardır**.** Bunlardan yaklaşık 500'ü tıbbi

olarak kullanılmasına karşın, binlerce yıllık halk hekimliğimizin mirası olan tıbbi bitkilerden yok denecek kadar az faydalanmaktayız**.**

Türkiye, flora ve vejetasyon açısından dünyanın en önemli coğrafyalarından birini oluşturmaktadır. Bunun en büyük etkeni 3 ayrı flora bölgesinin kesişim noktasında yer almasıdır. Bundan dolayıdır ki 18. yy başından beri birçok yabancı botanikçinin ilgisini çekmiştir. Türkiye florasının ilginç olmasının diğer bir nedeni de çok sayıda endemik bitki türünün bulunmasıdır**.**

Eski Mısır'da papirüslerde yazılı olan kuşaktan kuşağa aktarılan çok sayıda bitkisel kökenli ilaçtan söz eder. Mısır'da ilaç yapımında kullanılan bitkiler arasında anason, sakız, incir, sarımsak, reçine, pırasa, kişniş, tarçın, afyon ve safran sayılabilir. Eski Roma'da yaşamış ve tıbbî bitkilerle ilgili ünlü ansiklopedik eserini yazmış olan Pedanius Dioscorides, De Materia Medica (Tıbbi Materyaller) adlı kitabında pek çok bitkisel ilacın yanında üzerlik bitkisinin de tedavide kullanımından söz etmektedir. Bu ansiklopedik kitap 600 bitkisel, hayvansal ve mineral madde hakkında bilgiler vermekte; tıp, eczacılık ve botanik başta olmak üzere ilişkili alanlarda çalışan araştırmacılar için temel kaynak niteliği taşımaktadır**.**

Vatanımızda, 1928 den 1997 yılına kadar 70 yıllık dönem içerisinde yapılmış 765 adet etnobotanik çalışma Narin Sadıkoğlu'nun "Cumhuriyet Dönemi Türk Etnobotanik Araştırmalar Arşivi" adlı tezinde saptanmış ve bir arşiv halinde, İstanbul Üniversitesi Eczacılık Fakültesi Farmasötik Botanik Anabilim Dalı'nda, ilgilenen araştırıcılara sunulmuştur. Bu çalışma incelendiği zaman, bitkilerin kullanımıyla ilgili en fazla yayının Sivas, İstanbul ve Konya illerine ait olduğu; en sık olarak da insan sağlığı, inanç ve gıda alanında kullanıldığı saptanmıştır**.**

Geçmişten günümüze tıbbi ve aromatik bitkilerin kullanılması ve ekonomik önemini belirlemek amacıyla çalışmalar devam etmektedir. Ülkemiz zengin florasıyla (Belirli bir bölge veya ülkede yetişen bitki çeşidi) çok sayıda tıbbi ve aromatik bitkiyi bünyesinde barındırmaktadır. Bitkiler, insan hayatı için vücuttaki ruh gibidir, oksijen ve besini onlar vesilesiyle temin ederiz.Bitkilerle tedavi ilk insanla başlar. Halk hekimliği uygulamalarına yaygın olarak rastlanan Anadolu'da halk ilaçları, uzun tecrübeler sonunda günümüze kadar gelmiş uygulamalardır. Modern tıpta kullanılan pek çok ilaç da bitkilerden elde edilmektedir. Ülkemizde bitkisel zenginlik; üç fitocoğrafik bölgenin kesiştiği bölgede bulunması, Güney Avrupa ile Güneybatı Asya floraları arasında köprü olması, pek çok cins ve seksiyonun orijin ve farklılaşım merkezi olmasından kaynaklanmaktadır. Buna rağmen bitki zenginliğinden tam manasıyla faydalanılamamaktadır. Bitkilerin mikroorganizmaları öldürücü ve insan sağlığı için önemli olan özellikleri 1926 yılından bu yana laboratuvarlarda araştırılmaktadır. Dünya Sağlık Örgütü (WHO) araştırmalarına göre tedavi amaçlı kullanılan tıbbi bitkilerin sayısı 20.000 civarındadır. Dünya'nın ekseri muhtelif yerlerinde olduğu gibi Yurdumuzda da doğal florada bulunan bitkilerin halk arasında tedavi amaçlı, gıda, çay, baharat, boya, insektisit, hayvan hastalıklarının tedavisi, reçine, zamk, uçucu sabit yağlarından faydalanma, meşrubat ve kozmetik sanayinde kullanımı eski çağlardan beri geleneksel kültürümüzün bir parçası olmuştur.

Etnobotanik kelimesinin kökü olan etno- insanların çalışılması, botanik de bitkilerin çalışılması ya da bitki bilimi anlamına gelir. Etnobotanik, geniş anlamda, farklı insan topluluklarındaki bitki-insan ilişkilerini ifade etmektedir. Etnobotanik terimi, ilk kez 1895 yılında, bir biyoloji profesörü olan John W. Harshberger tarafından kullanılmaya başlanmış olup, basitçe "bitkilerin yerel halk tarafından kullanımı" olarak tanımlanmıştır. Ayrıca

etnobotanik teriminin ilk geçtiği yer olan, Harshberger'in "The Purposes of Etnobotany" adlı eseri bu konuda bilinen ilk yayındır.

Bu terimin bilim dünyasına girmesiyle etnobotanik çalışmalarda yeni bir çığır açılmıştır ve konu, halk da dâhil olmak üzere artık çok geniş bir kesimin ilgisini çekmiştir. Konu hakkında çalışan her kesim bu bilim dalına yeni bir teknik ve bilgi katmıştır. Yapılan birçok çalışmadan sonra, 1993'te Yen, bu tanımı tekrar gözden geçirmiş ve tam olmasa da yeni bir etnobotanik tanımı ortaya koymuştur. Yen'e göre etnobotanik, "bitkiler ve yerli halk arasındaki her türlü karşılıklı ilişkidir".

Etnobotaniğin ortaya çıkışında, çeşitli hastalıkların tedavi edilmesi amacıyla binlerce yıldan beri tıbbi bitkilerin kullanılması büyük rol oynamıştır. Eski çağlardan günümüze gelen etnobotanik kitapları veya belgeleri tıbbi bitkilerin kullanımı üzerinedir. Örneğin Hitit yazıtlarında, Mısır papirüslerinde, ilkçağlardan kalan kitaplarda hep tıbbi bitkilerin yerel adları ve kullanım şekilleri verilmiştir. Bitkilerden en çok gıda ve tedavi edici olarak yararlanılmakla beraber, yakıt, yapı malzemesi, süs eşyası yapımı, boyar madde ve büyü, nazar gibi inançsal amaçlı vb. kullanımlar da yaygındır

Günümüzde etnobotanik araştırmalarda en ileri ülke Hindistan'dır. Çin'de geleneksel tıp bilgilerinin derlemesinin yanı sıra, Kunming Botanik Enstitüsü'nde yer alan etnobotanik laboratuvarında birçok araştırmacı çeşitli bölgelerde kullanılan bitkileri araştırmayı sürdürmektedir. Nijerya, Kenya gibi Afrika ülkelerinde ve Latin Amerika'da ekip çalışmalarına ve yeni laboratuvarların kurulmasına başlanmıştır. Uluslararası Etnobiyoloji Topluluğu (International Society of Ethnobiology) iki yılda bir kongre yaparak bilimsel çalışmalara tartışma olanağı sağlamaktadır. Ayrıca uluslararası Etnobotanik Kongresi [The International Congress of Etnobotany (ICEB)] farklı yerel komitelerle birlikte uluslararası toplantılar düzenlemektedir. ICEB'in amacı farklı birimlerde etnobotanik çalışanları bir araya getirmektir. Bu amaçla ilk kongre 1992 yılında Cordoba (İspanya)'da düzenlenmiştir. Bu toplantıların 4. süne 2005 yılında İstanbul (Türkiye) ev sahipliği yapmış ve toplantıya 46 ülkeden 300'ün üzerinde araştırmacı katılmıştır.

Türkiye'de İstanbul Üniversitesi'ne bağlı, "Geleneksel İlaçlar Araştırma ve Uygulama Merkezi (GİLAM)" geleneksel tıpta kullanılan bitkilerle ilgili çalışmalar gerçekleştirmiş ve gerçekleştirmektedir. Geleneksel tıp ve tıbbi bitkiler konusunda, kitaplar, raporlar ve çeşitli dergilerde etnobotanik çalışmalar yayımlamaktadır. Ospankulova tarafından hazırlanan tez çalışması kapsamında da yurt içinde ve yurt dışındaki tüm etnobotanik araştırmacıların bu konudaki çalışmalara kolayca ulaşabilmesi amacıyla Türk Etnobotanik Veri Tabanı (TEBVET) hazırlanmıştır. Bu kapsamda 658 çalışma değerlendirilerek veri tabanına 7965 veri aktarılmıştır 8. Veri tabanının seçmeli kaynakça kısmında etnobotanik açıdan iyi tanınan 12 il Sivas, Erzurum, İstanbul, Gaziantep, Balıkesir, Konya, Sinop, İçel, Afyonkarahisar, Bursa, Diyarbakır ve Tokat olarak belirlenmiştir.



Büyük Sofulu Köy kahvesi (ÇAPA)



Aladağlar ve ilçe manzarası (ÇAPA)



Eğner Köyü-Ormanda yöre halkı ile bitkiler hakkında muhavere(ÇAPA)

MATERYAL VE YÖNTEM

Araştırma Aladağ ilçesi (Adana) sınırları içerisinde yapılmıştır. İlçe merkezi ve köylerinde meskunları ile yüzyüze röportaj yapılmıştır. Evvela muhtarlar olmak üzere yörede bitkilere meraklı ve ilgili kişilerin malumatları alınmıştır. Yöre halkının da iştiyakı ve samimi hava içerisinde olmaları araştırmaya çok ciddi kuvvet olmuştur. Alınan bilgiler önceden hazırlanan tablolara işlenmiştir. İmkan ve Şerait müsait ise mutlaka etnobotaniğin parçası ya da

kendisi alınmış ve fotoğrafı çekilmiştir. Teşhisin doğruluğunun tespiti amacıyla yılın hangi zamanında çalışma yapılıyorsa o zamana uygun Herbaryum örnekleri alınmış ve tekniğine uygun olarak prepara edilmiştir. Elde edilen bu preparatlar daha sonra teşhisi yapılması için ISUBÜ Orman Fakültesi Herbaryumuna teslim edilmiştir.

Etnobotaniğin kullanımına ait veriler ince detaylarına kadar tafsilatlı not alınmıştır. Ürünlerin hazırlanmasında süreler göz önüne alınarak tüm süreç video ile belgelenmiştir. Bu konuda Andız Pekmezi, Pos çamından elde edilen ahşap ürünler, Andız tespihi özel önem arz etmektedir. Sonuç kısmında belirtileceği üzere bazı ürünlerin nerdeyse son ustaları bugün faaliyettedir. Her bir etnobotaniğin yılın hangi zamanında olgunlaştığı, kullanıldığı, toplandığı, ne gibi faydalar sağladığı, kullanım amacı ve kullanılan kısımları, yöresel ismi ve kullanım amacı kayıt altına alınmıştır. Yapılan anketlerin sonuçları daha sonra büroda birleştirilmiş ve araştırma sonucu ortaya çıkmıştır.

Bu çerçevede araştırma alanı; Aladağ, Akdeniz Bölgesi'nin Adana Bölümü'nde yer almaktadır. İlçe merkezinin coğrafi koordinatları 37° 32' kuzey enlemi ile 35° 23' doğu boylamıdır. İdari yönetim olarak Adana'ya bağlıdır. Adana'nın kuzeyinde yer alan ve 100 km mesafede bulunan ilçenin doğusunda Kozan, güneyinde İmamoğlu ve Karaisalı, batısında Pozantı; kuzeyinde ise Niğde ve Kayseri yer alır. Aladağ'ın yüzölçümü 1347 km²'dir. Yeryüzü şekillerini Toros dağ sisteminin bir parçası olan Aladağlar oluşturur. Bu dağlar, ülkemizdeki dağların büyük bir kısmını oluşturan Alp-Himalaya dağ oluşum hareketi ile oluşmuştur. Jeolojik bakımdan en fazla bulunan kayaç türü kireçtaşlarıdır. İlçe sınırları içinde en yüksek nokta aynı zamanda Toroslar'ın da en yüksek noktası olan Demirkazık tepesidir. (3758 m). Aladağ'da görülen iklimin yağış ve sıcaklık rejimi Akdeniz iklimi özelliği gösterir; fakat yükselti fazla olduğu için yıllık yağış ve sıcaklık değerleri değişir. Yükseltinin artmasına bağlı olarak sıcaklık değerleri düşer ,yıllık yağış miktarı artar. Yıllık yağış ortalaması 703 mm'dir. Yıllık sıcaklık ortalaması 13,6° C'dir.

Yaklaşık 1000 metre rakımlara kadar maki yaygındır. Maki florası içinde menengiç, sumak, ada çayı, kekik, biberiye, erica (funda), adi şimşir, yabani mersin, keçiboynuzu, zakkum, yabani zeytin, defne ve kermes meşesidir. Kızılçam, karaçam, Toros Göknarı, Toros sediri, andız ve ardıç türlerinden oluşan ormanlar vardır. 2200 m den sonra tundra ve savan ikliminin karakteristik bitkisi olan eğrelti ve geven türü çalımsı türler, bitki örtüsünün limitini göstermektedir. Yapılan bilimsel araştırmalarda 1108 bitki türü, 297 alt tür, 161 de varyete olmak üzere 1566 takson tespit edilmiştir. Bu türlerden 392'si dünyada başka ülkelerde yetişmeyen endemik bitkidir. 26 bitki türü ise sadece Aladağ'da yetişmektedir. Aladağ ilçe sınırlarında ormanlık alanın verimli kısmı (% 70,3),geri kalan (% 29,7) ise bozuk ormandır.

BULGULAR

Yapılan araştırma sonucu Çizelge 1 de toplu olarak bir araya getirilmiştir. Toplam olarak 85 bitki taksonu etnobotanik olarak değerlendirilmektedir. Bu çalışmada mantarlarda bitkiler kategorisinde ele alınmıştır. Aladağlar yöresi mantarlar bakımından oldukça zengindir. Toplam on mantar taksonu etnobotanik olarak değerlendirilmektedir. Bunlar içerisinde özellikle Kuzu göbeği mantarının yeri çok önemlidir. Toplandıktan sonra gölgede kurutulmakta ve daha sonra ticareti yapılarak kırsal alanlarda önemli bir ekonomik girdiyi ifade etmektedir. Bunun dışında diğer mantarlar daha çok bireysel tüketim anlamında önemlidir. Sadece Kav mantarı yenilmemekte, elde edilen bazı ürünler eşya olarak kullanılmaktadır (Çizelge 1). Tablolarda kullanım amacında Tıbbi (1), içecek (2), Yiyecek, (3), eşya, (4), süs, (5), baharat, (6), hayvan yemi (7) rakamları ile temsil edilmektedir.



Kuzu Göbeği Mantarı kurutulmuş hali(ÇAPA)

Çizelge 1; Etnobotanik Mantarlar

Sıra	Grub	Familya	Latince İsim	Yöresel İsmi	Kullanım Amacı
	MANTARLAR	*Agaricaceae*	*Macrolepiota procera*	Şemsiye, bilezikli mantar	3
		Amanitaceae	*Amanita caesarea*	İmparator, sezar, ayı, yumurta, domates m.	3
		Morchellaceae	*Morchella esculenta*	Kuzu göbeği mantarı	3
		Pleurotaceae	*Pleurotus cornucopiae*	İstiridye, göknar, iladin,mezda, kulak, kavak m.	3
		Poliporaceae	*Coriolus versicolor*	Koriolus, Hindi kuyruğu mantarı	1,2
		Polyporaceae	*Polyourus fomentarius*	Kav Mantarı	4,
		Russulaceae	*Lactarius deliciosus*	Çıntar, Kanlıca, Melki,Çam mantarı	3
		Sparassidaceae	*Sparassis crispa*	Kürü,karnabahar m.,çiçek mantarı	3
		Terfeziaceae	*Terfezia* sp.	Domalan, trüf mantarı	3
		Tricholomataceae	*Tricholoma anatolicum*	Sedir mantarı, katran menteri	3

Açık tohumlu bitkiler dokuz etnobotanik bitki ile temsil edilmektedir (Çizelge 2). Ancak taksonların çok yaygın olması, orman kurması gibi nedenlerle sayı bakımından az olsa bile kullanım miktarı bakımından çok önemli bir alan oluşturmaktadır. Gymnospermae'lerin oldukça geniş kullanım şekli vardır. Bu çalışmada bu bölgede yayılışı olan ve ekotip olarak kabul edilen Pos çamı (Karaçam) dan yapılan marangozluk ürünler kayda değerdir. Bunun dışında özellikle katran sıvısı; hem ardıç, hem çam hem de Sedir taksonlarından elde edilmektedir ve geniş bir kullanım amacı vardır.

Çizelge 2; Etnobotanik Açıktohumlu Bitkiler

Sıra	Grub	Familya	Latince İsim	Yöresel İsmi	Kullanım Amacı
	GYMNOPERMAE	*Cuprassaceae*	*Juniperus foetidissima* Wild.	Kokar ardıç, kokulu Ardıç	1,4
		Cuprassaceae	*Juniperus sabina* L.	Sabin Ardıcı, Kara ardıç,	1,4
		Cuprassaceae	*Juniperus oxycedrus* L.	Katran Ardıcı, Dikenli ardıç, Pıtı	1,2,3,4
		Cuprassaceae	*Arceuthos drupaceae* Labill.	Andız, ındız	1,2,3,4,
		Cuprassaceae	*Juniperus excelsa* Bieb	Boylu ardıç, Boz Ardıç	1,4
		Pinaceae	*Pinus nigra* Arn. subsp. *pallasiana*	Karaçam, akçam, ağçam,pos çamı	1,2,3,4
		Pinaceae	*Pinus brutia* Ten.	Kızılçam	1,2,3,4,
		Pinaceae	*Cedrus libani*	Toros sediri, katran, kamalak	1,2,3,4,7
		Pinaceae	*Abies cilicica* Carr.	Toros göknarı, mezda, iladin	1,2,3,4,7

En büyük etnobotanik bitki grubunu kapalı tohumlu bitkiler grubu oluşturmaktadır (Çizelge 3). Bu araştırmada 65 takson tespit edilmiştir. Esas itibarıyla Angiospermae (Kapalı tohumlu bitkiler) sayıca zengin bir topluluktur. Üstelik otsu bitkiler de geneli itibarıyla buraya mensuptur. Bu nedenle sayı bakımından daha fazla bir sayı ile temsil edilmektedir. Çok çeşitli kullanım amaçları tespit edilmiştir.

Çizelge 3; Etnobotanik olarak kullanılan Kapalı Tohumlu Bitkiler

Sıra	Grub	*Familya*	*Latince İsim*	Yöresel İsmi	Kullanım Amacı
	ANGİOSPERMAE	*Anacardiaceae*	*Pistacia terebinthus* L.	Menengiç, mellengeç, mellengiç, çıtımık,	1,2,3
		Anacardiaceae	*Rhus coriaria* L	Derici sumağı, sumak	1,3
		Apiaceae	*Foeniculum vulgare* Mill.	Rezene, sıra otu,arapsaçı otu	1,2,6
		Apiaceae	*Prangos ferulacea* Lindl.	Çakşır otu, Çaşır, Çaşur	1,2
		Apocynaceae	*Nerium oleander* L.	Zakkum , avı	1,4,5
		Araceae	*Dracunculus vulgaris* Schott	Yılan yastığı, Yılan bıçağı,Yılan pancarı	1,3
		Asphodelaceae	*Asphodelus* sp..	Çiriş otu	1,3
		Aspleniaceae	*Asplenium ceterach* L	Dalak otu,altın otu, mayasıl otu,eğrelti	1,2
		Asteraceae	*Achillea nobilus* L.	Civan perçemi, zemberek, deli mantuvar	1,2
		Asteraceae	*Helichrysum arenarium*	ölmez çiçek, altın otu, mantuvar,s arı çiçek	1,2,5
		Asteraceae	*Artemisia santonicum* L.	kokar yavşan, yavşan	1,2
		Asteraceae	*Gundelia tournefortii* L.	kenger,	1,3
		Asteraceae	*Matricaria chamomilla* L.	Dağ papatyası, kır papatyası	1,2,5
		Asteraceae	*Helianthus tuberosus* L	Yer elması	1,3,4,5,7
		Brassicaceae	*Nasturtium officinale*	Su teresi	1,3
		Buxaceae	*Buxus sempervirens* L.	Adi Şimşir, Anadolu Şimşiri, tossak	4,,5,
		Cactaceae	*Opuntia ficus- indica* L.	Frenk İnciri, kaynana dili, dikenli incir, lapa inciri	1,2,3,5
		Cistaceae	*Cistus salviifolius* L.	Adaçayı yapraklı laden, laden	1,2,5
		Ericaceae	*Erica manipuliflora*	Püren, funda, erika	1,3,4
		Ericaceae	*Arbutus andrachne* L.	Sandal ağacı, Hartlap, Dağ Çileği, Kocayemiş	1,3,4,5,7
		Euphorbiaceae	*Euphorbia* sp.	Sütleğen	1
		Fabaceae	*Ceratonia siliqua* L.	Harnup (Keçiboynuzu),	1,2,3,7
		Fabaceae	*Astragalus* sp	Geven, Kefen, Keven	1,2,3,4
		Fagaceae	*Quercus coccifera* L.	Kermes Meşesi, pıynar,palamut, kesme, meşe	4,5,7
		Hypericaceae	*Hypericum perforatum* L.	Sarı kantaron	1,2
		Juglandaceae	*Juglans regia* L.	ceviz	1,3,4
		Lamiaceae	*Mentha longifolia* L.	Yabani nane,yarpuz, narpuz	1,2,3,6
		Lamiaceae	*Origanum majorana*	Mercanköşk,tatlı kekik	1,2,3,6
		Lamiaceae	*Thymus pallasicus*	Boz kekik	1,2,3,6
		Lamiaceae	*Thymus vulgaris* L.	Adi kekik	1,2,3,6
		Lamiaceae	*Origanum onites*	suriye kekiği,dağ kekiği	1,2,3,6,
		Lamiaceae	*Origanum syriacum*	İzmir kekiği, bilyalı kekik,türk kekiği,boncuk kekik	1,2,3,6
		Lamiaceae	*Satureja hortensis* L	Süpürge kekiği,kaya kekiği	1,2,3,6
		Lamiaceae	*Salvia rosmarinus* L.	Biberiye	1,2,3,5,6
		Lamiaceae	*Lavandula angustifolia* Mill.	Lavanta	1,2,3,5
		Lamiaceae	*Sideritis congesta*	Adaçayı,dağ çayı, yayla çayı, toros çayı	1,2
		Lamiaceae	*Mentha aquatica* L.	Toros nanesi,kafa süpürgesi,	1,2
		Lamiaceae	*Thymus longicaulis*	Aş kekiği,yabani kekik	1,2,3,6
		Lauraceae	*Laurus nobilis* L.	Akdeniz defnesi	1,2,5,6
		Malvaceae	*Althea officinalis* L	Gül hatmi,gül fatma,deve gülü	1,2,5
		Malvaceae	*Malva sylvestris* L.,	Ebegümeci,kömeç	1,2,3
		Moraceae	*Morus alba*	ak dut,beyaz tut	1,,3,,2,,2,
		Moraceae	*Morus nigra*	kara dut, siyah tut	1,,3,,2,,2,
		Moraceae	*Ficus carica*	İncir,Maya	1,3
		Myrtaceae	*Myrtus communis*	Yabani mersin,hambeles,murt,	1,2,3,5
		Nitrariaceae	*Peganum harmala* L	Üzerlik otu,nazar otu	1,4,5
		Oleaceae	*Olea sylvestris*	Yabani zeytin,delice,zeytun	1,3,4,7
		Oleaceae	*Phillyrea latifolia* L	Akçakesme	1,4,7
		Platanaceae	*Platanus orientalis* L.	Doğu çınarı, çınar	4
		Rhamnaceae	*Paliurus spina-christii*	Karaçalı,Çalıdikeni,karadiken	1,3,7
		Rosaceae	*Rosa canina L.*	Kuşburnu,Köpek gülü	1,2,3
		Rosaceae	*Crataegus monogyna*	Adi alıç,kızılcık	1,3

		Rosaceae	*Crataegus tanacetifolia* L.	Sarı alıç,kocakarı armudu	1,3
		Rosaceae	*Crataegus oxycantha* L.	Kırmızı alıç	1,3
		Rosaceae	*Pyrus elaeagnifolia*	Yabani arnut,dağ armudu,taş armudu	1,3
		Rosaceae	*Prunus cocomilia* Ten.	Yabani erik,Çakal eriği,kara erik	1,2,3
		Rosaceae	*Rubus sanctus* Schreber.	Böğürtlen	1,3
		Rosaceae	*Amygdalus orientalis* Miller.	Dağ Bademi	1,3
		Rosaceae	*Pyracantha coccinea* M.Roem	Ateş dikeni,köpek elması	1,3
		Rosaceae	*Cerasus avium* L.	Yabani kiraz	1,2,3
		Rosaceae	*Eriolobus trilobatus*	geyik elması, dağ elması	1,2,3
		Santalaceae	*Viscum album* L	Ökse otu,Güvelek	1,2
		Scrophulariaceae	*Verbascum* sp.	Sığır kuyruğu, Sığır dili	1,2,3
		Styracaceae	*Styrax officinalis* L.	Tesbih ağacı	1,4
		Tiliaceae	*Tilia tomentesa*	Gümüşi Ihlamur,ıhlamur	1,2,4
		Urticaceae	*Urtica dioica* L	Isırgan	1,2,3

Yapılan değerlendirmeler sonucunda 22 taksondan çeşitli eşyalar yapılmakta ve kullanılmaktadır. Bu konuda Anadolu Karaçamının (*Pinus nigra* supsp. *pallasiana*) bir ekotipi olduğu Kabul edilen Pos çamından yapılmış eşyaların özel bir önemi vardır.



Yörede eski ustaların emeğiyle yapılan ve günlük hayatta uzun kullanım süreleri olan eşyalardır. Hamur Tahtası,oklava,evreaç,bardak vb. Yine bu yörede andız'dan yapılan "tespih"ler dikkat çekici bir özelliğe sahiptir..

57 taksondan elde edilen ürünler yiyecek olarak değerlendirilmektedir. Bunların bir kısmı toplandığı yıkanıp/temizlenip kullanılırken bir kısmı da çeşitli işlemlerden geçerek (pişirme-kurutma-salamura vb) tüketilmektedir.

46 taksondan çeşitli şekillerde elde edilen mayi ve hülasalar içecek olarak değerlendirilmektedir. Aladağ ilçesinde yetişen bir diğer etnobotanik bitkiler ise Kekik, defne, ıhlamur hususan Dağ çayı,adaçayı yahut yayla çayı olarak isimlendirilen bu türler halk tarafından oldukça rağbet görmekte ve satılmaktadır. Soğuk kış günlerinde üst solunum yolları enfeksiyonları için ciddi seviyede başvurulan şifa kaynaklarıdır. Araştırmamda bu ve bunlara benzer birçok bitkiyi zikrettim. Yerel halkın bitkileri istimali doğrultusunda gerek mutfaklarımızda gerek tedavi alanlarında veya boya yapımında kullanılması gibi birçok kullanım türünü görmüş olduk.

- 73 Takson çeşitli işlemlerden geçerek Tıbbi amaçlı Tedavi .(Dağ Çayı,Adaçay,Kantaron) olarak kullanılmaktadır.
- 9 Taksondan elde edilen ürünler hayvan yemi (Keçiboynuzu,meşe,sandal,vs.) olarak değerlendirilmektedir.
- 11 taksondan elde edilen ürünler Baharat (Sumak,kekik,nane.vs,) olarak kullanılmaktadır.
- 16 Taksondan elde eilen ürünlerde hayatımızın çeşitli zamanlarında süs amacıyla (Zakkum,Şimşir,Lavanta,vs,) kullanılmaktadır.

SONUÇ

Araştırma alanında 85 taksondan 177 kullanım objesi tespiti yapılmıştır. Yeryüzü şekilleri,yükselti itibariyle alçak rakımdan yükseklere kadar geniş sahada yer kaplayan coğrafi yapısı, iklim çeşitliliği, 3 ilin kesişim noktasında olması, fitocoğrafik vechesiyle floristik zenginliği beraberinde getirmesinin sonucunda Aladağ (Adana) etnobotaniklerin çok yoğun olduğu bir ilçemizdir.

Cennet vatanımız Türkiye, muhtelif çeşit çeşit bitki türlerine ev sahipliği yapan zengin bir biyolojik çeşitlilikte olması hasebiyle etnobotanik çalışmalara uygun bir ortam sunmaktadır. Hayatımızın birçok alanında bu bitkiler hem geleneksel kültürel uygulamalarda hem de Tıbbi amaçlarla kıymetlidir. Aladağ ilçesinde, etnobotanik bitkilerin kullanımı ve muhafazası açısından ehemmiyet arz eden ve yöre halkının her mevsim ayrı bir etnobotanik kullanıma sahip bitkileri; evlerinde ,pazarda görmek kaçınılmazdır.Nazarlık,tıbbi tedavi,baharat,boya,geçim kaynağı, gıda, çay içecek şeklinde, süs maksatlı, bazen rehabilite olmak amacıyla halkın bitkilerle ilişkisi her daim her zaman görmek mümkündür. Bu itibarla Kültürel mirasın korunmasına, ormanın tabiatın hayatın bir parçası ile sürdürebilirliği, unutulmaya yüz tutmuş bu faaliyetlerin kayıt altına alınarak istikbaldeki nesillere aktarılmasına katkıda bulunmaktadır. Hususan, etnobotanik çalışmalar, bu nebatatın bilimsel açıdan daha iyi anlaşılmasını ve potansiyel sağlık faydalarının araştırılmasına ışık tutmaktadır..

KAYNAKLAR

Akan, H., Ayaz, H. (2015)., Gölpınar (Şanlıurfa-Türkiye) mesire yeri florası ve etrafındaki köylerin etnobotanik özellikleri. Bağbahçe Bilim Dergisi, 2(3), 19-56

Baytop, T., 1984. Türkiyede Bitkiler ile tedavi (Geçmişte ve bugün).İstanbul Üniversitesi, 520 sayfa, İstanbul

Bağcı Y, Savran A. , **&** Dural H**.,** (2006) Pozantı (Adana) ve Çevresindeki Bazı Bitkilerin Yerel Adları ve Etnobotanik Özellikleri , Selçuk Üniversitesi Fen Edebiyat Fakültesi Fen Dergi Sayı 27 77- 82,Konya

Kendir G., Güvenç A., (Ocak 2010) Etnobotanik ve Türkiye'de Yapılmış Etnobotanik Çalışmalara Genel Bir Bakış Hacettepe Üniversitesi Eczacılık Fakültesi Dergisi Cilt 30 / Sayı 1 / ss. 49-80

Öztürk F., Dölarslan M., & Gül E., (2016) Etnobotanik ve Tarihsel Gelişimi, Türk Bilimsel Derlemeler Dergisi 9 (2): 11-13,

Nacakcı, F.M., & Dutkuner, İ. (2018). A study of ethnobotany in Kumluca (Kumluca (Antalya)'da etnobotanik bir çalışma)., (Turkish Journal of Forestry) Türkiye Ormancılık Dergisi, 19(2), 113-119

Tüfekçi S.,Savran A.,Bağcı Y., & Özkurt N.,(2002). Aladağlar Milli Parkının Florası, ODC: 173.5;174;175 The Flora of Aladağ National Park Orman Bakanlığı Yayın No: 206 DOA Yayın No: 27, Teknik Bülten No:18

Demir E., Sürmen B., Özer H., & Kutbay H.G.,(2017) Salıpazarı ve Çevresinde (Samsun/Türkiye) Doğal Olarak Yetişen Bitkilerin Etnobotanik Özellikleri., Karadeniz Fen Bilimleri Dergisi (The Black Sea Journal of Sciences)., 7(2), 68-78

Sargın S.A., Selvi S., & Akçiçek E.,(2013) Alaşehir (Manisa) ve Çevresinde Yetişen Bazı Geofitlerin Etnobotanik Açıdan İncelenmesi., Erciyes Üniversitesi Fen Bilimleri Enstitüsü Dergisi, 29(2):170-177

Tanfer M., Yener Ş.D., & Bayraktar S.,(2024) "Kültürel Peyzajlarda Etnobotanik Değeri Olan Bitkilerin Potansiyel Kullanım Alanları: Güneydoğu Anadolu Bölgesi, Türkiye." OKU Journal of The Institute of Science and Technology (Osmaniye Korkut Ata Üniversitesi Fen Bilimleri Enstitüsü Dergisi), 7(2): 512-532,

Akan H., Korkut M. M., & Balos M.M.,(2008) Arat Dağı ve Çevresinde (Birecik, Şanlıurfa) Etnobotanik Bir Araştırma , Fırat Üniv. Fen ve Müh. Bilimleri Dergisi 20 (1), 67-81,

Aladı, H. İ., Satıl, F., & Selvi, S. (2022). Yenilebilir doğal bitkilerin etnobotanik ve gastronomik açıdan değerlendirilmesi: Edremit Körfezi (Balıkesir) örneği. Journal of the Institute of Science and Technology, 12(3), 1375-1385.

Ümit Yapıcı, İ., Saya, Ö., & Hoşgören, H. (2009). Kurtalan (Siirt) ilçesinin etnobotanik özellikleri. Dicle Üniversitesi Ziya Gökalp Eğitim Fakültesi Dergisi, (12), 191-196.

Polat, R., & Satıl, F. (2010). Havran Ve Burhaniye'de Balıkesir Etnobotanik Araştırmaları. Tüba-Ked Türkiye Bilimler Akademisi Kültür Envanteri Dergisi, (8), 65-100.

Ekren, E. & Çorbacı, Ö.L.,(2021). EtnobotanikKullanım Olanakları Üzerine Bir Araştırma: Rize Kentsel Açık Yeşil Alanlar Örneği. Anadolu Çevre ve Hayvan Bilimler Dergisi, 6(4),487-497

Bağcı, Y.,Doğu S., Erdoğan R., (2016). Sarıveliler (Karaman) ve çevresinde yetişen bitkilerin etnobotanik özellikleri. Selçuk Üniversitesi Fen Fakültesi Fen Dergisi, 42(1), 84-107.

Çetinsöz B. C., & Temiz G**., (**2016). Anamur Yöresinde Yöresel Yemeklerde Kullanılan Bitki Türleri Ve Etnobotanik Özellikleri. I.Uluslararası Sosyal Bilimler Sempozyumu Fırat Üniversitesi Elazığ, 10(13), 944-956

Yener, Ş. D., & İnal, Ö. (2022). Kent peyzajına ekolojik bir yaklaşım-etnobotanik kullanıma sahip bitkiler: Marmara Bölgesi örneği. Mehmet Akif Ersoy Üniversitesi Fen Bilimleri Enstitüsü Dergisi, 13(1), 93-104.

Tel, A. Z., Furkan, M. K., & Satıl, F. (2021). Adıyaman ilinde el sanatlarında yararlanılan bitkiler üzerine etnobotanik bir araştırma. Artvin Çoruh Üniversitesi Orman Fakültesi Dergisi, Cilt: 22, Sayı:2, Sayfa: 229-238

Göç, F., & Mat, A. (2019). Türkiye'de yanık tedavisinde geleneksel olarak kullanılan bitkiler. İstanbul Üniversitesi Sağlık Bilimlerinde İleri Araştırmalar Dergisi, 2(1), 15-35.

Kaplan, M. (2020). Halk Hekimliğinde Holistik/Bütüncül Yaklaşım: Üzerlik Otu Peganum Harmala Örneği. *Ankara Üniversitesi Dil ve Tarih-Coğrafya Fakültesi Dergisi*, *60*(1), 415-430**.**

Ayçe, M. T., Turan, E., & Yılmaz, İ. (2023). Osmanlı Dönemi Botanik Ressamlığı ile Günümüz Sanat, Tasarım ve Bilimsel Resimlemeye Yansımaları. Premium e-Journal of Social Science (PEJOSS), 7(33), 947-969.

Akan, H., & Balos, M. M. (2023). Karaköprü (Şanlıurfa)'da gıda olarak tüketilen yabani bitkiler üzerinde etnobotanik bir araştırma. *International Journal of Life Sciences and Biotechnology*, *6*(1), 61-81**.**

Faydaoğlu, E. ve Sürücüoğlu, MS (2011). Geçmişteki kronik tedavi ve aromatik sistemin kullanımı ve ekonomik önemi. Kastamonu Üniversitesi Orman Fakültesi Dergisi , 11 (1), 52-67**.**

Erdoğan Orhan, İ.(2017),Uluslararası Bilimler Işığında Yaratılış Kongresi Tebliğleri, Kur'an-ı Kerim'de Adı Geçen Tıbbi Bitkilerin Farmakolojik Etkileri, Harran Üniversitesi Şanlıurfa, 562-569.

MİLAS (MUĞLA) YÖRESİ FISTIK ÇAMININ (*Pinus pinea* L.) BAZI MORFOLOJİK ÖZELLİKLERİ ÜZERİNE BİR ARAŞTIRMA

A RESEARCH ON SOME MORPHOLOGICAL CHARACTERISTICS OF STONE PINE (*Pinus pinea* L.) IN MILAS (MUĞLA) REGION

Öğr. Gör. Gürkan DEMİRÖZ
Muğla Sıtkı Koçman Üniversitesi, Kavaklıdere MYO
ORCID ID: 0000-0001-7499-2661
Orman Müh. Atilla KURMUŞ
Orman Genel Müdürlüğü
Orman Müh. Haluk Can ÇAPA
ORCID NO: 0009-0004-5370-069X

ÖZET

Bu çalışma ile Fıstıkçamının yoğun olarak yayıldığı ve tohumlarının toplanıp ekonomik olarak değerlendirildiği Milas (Muğla) Sarıçay bölgesinde yükselti ve bakıya göre ağaç habitus özelliklerinin, kozalak ve tohum boyut özelliklerinin değişimive floristik takipçilerinin değişip değişmediğini ortaya koymak amacıyla yapılmıştır.

Araştırma 350 – 650 m. yükseklikte (3 farklı yükseltiden) ve her yükseltide 10 ağaç olacak şekilde toplam 30 ağacın boy, göğüs çapı, yaş değerleri ölçülmüştür. Çalışmada örnek ağaçlardan istatistikî olarak anlamlı kozalak boyu, kozalak ağırlığı, tohum boyu ve tohum ağırlığı belirlenmiştir. Ölçülen ağaçlarda ortalama boy 12.96 m., göğüs yüksekliği çapı 43.19 cm., ve ortalama yaş 57.62 bulunmuştur. Ortalama kozalak boyu 12.28 cm., tohum boyu 7.4 mm., kozalak ağırlığı 213 gr. ve tohum ağırlığı 41.8 gr. olarak ölçülmüştür.

Anahtar Kelimeler: Fıstıkçamı, *Pinus pinea* L., Rakım, Morfoloji, Milas, Türbe

ABSTRACT

This study was carried out to reveal whether the tree habitus characteristics, cone and seed size characteristics, and floristic followers change according to altitude and aspect in the Milas (Muğla) Sarıçay region, where Stone pine is densely spread and its seeds are collected and evaluated economically.

Research 350 – 650 m. Height, breast diameter and age values of a total of 30 trees (from 3 different elevations) and 10 trees at each elevation were measured. In the study, statistically significant cone length, cone weight, seed length and seed weight were determined from the sample trees. The average height of the measured trees was 12.96 m, 130 cm height diameter was 43.19 cm, and the average age was 57.62. Average cone length is 12.28 cm, seed length is 7.4 mm, cone weight is 213 gr. and seed weight 41.8 g. It was measured as .

Key Words: Stone Pine, *Pinus pinea* L., Altitude, Morphology, Milas, Tomb.

SINIF ÖĞRETMENLERİNİN ÖĞRETMEN BİLİŞİM AĞI'NA (ÖBA) İLİŞKİN GÖRÜŞLERİ

Dr. Abdulkadir SAĞLAM

Hakkari University Faculty of Education, Turkey

ORCID NO: 0000-0003-3023-5751

ÖZET

21. yüzyılın ilerleyen teknolojisi, pek çok alanda olduğu gibi eğitim alanında önemli değişikliklere yol açmıştır, aynı zamanda Covid-19 pandemisi ve sürekli öğrenme gerekliliği gibi etkenlerle birlikte uzaktan eğitim uygulamaları büyük bir yaygınlık kazanmıştır. Milli Eğitim Bakanlığı tarafından 2021-2022 Eğitim Öğretim yılında hayata geçirilen Öğretmen Bilişim Ağı (ÖBA), öğretmenlerin mesleki gelişimlerini desteklemek ve birbirleriyle etkileşimlerini artırmak amacıyla kurulmuştur. Bu platform sayesinde, okul yöneticileri ve öğretmenler, eskiden yüz yüze katıldıkları seminerlere ÖBA ile istedikleri yerde ve belirledikleri zaman dilimi içinde katılma olanağı bulmuşlardır. Bu çalışmanın amacı da sınıf öğretmenlerinin ÖBA'ya yönelik görüşlerinin ortaya konmasıdır.

Nitel araştırma deseninde gerçekleştirilen çalışmada araştırmanın çalışma grubunu 2023-2024 eğitim ve öğretim yılında Van ilinde görev yapmakta olan 27 sınıf öğretmeni oluşturmuştur. Veriler yarı yapılandırılmış görüşme formu ile toplanılmıştır. Verilerin analizinde içerik analizi yöntemi kullanılmıştır.

Çalışmada elde edilen bulgulardan hareketle sınıf öğretmenleri ÖBA'dan çok faydalandıklarını, ÖBA'daki içeriğin güncel ve yeterli olduğunu, ÖBA'daki içerikleri izlerken zaman ve mekândan bağımsız olarak diledikleri yer ve zamanda (etkinliğin belirtilen zaman aralığı içerisinde) izledikleri, pek çok ilde hizmet içi olarak açılmayan kursların ÖBA'da yer aldığını ifade etmişlerdir. Çalışmada ayrıca sınıf öğretmenleri tarafından ÖBA'da alınan hizmet içi eğitimlerin öğretmenler arasındaki yüz yüze eğitimlerde olan etkileşimleri azalttığı da vurgulanmıştır. Araştırmaya katılan öğretmenler tarafından ÖBA'da branş bazlı daha fazla eğitimin yer alması gerektiği, sınıf öğretmenlerine yönelik e-içeriklerin sayısının arttırılması gerektiği gibi önerilerde bulunulmuştur.

Anahtar Kelimeler: Sınıf Öğretmeni, Öğretmen Bilişim Ağı (ÖBA), Görüş

ABSTRACT

The advancing technology of the 21st century has led to significant changes in the field of education, as in many other fields, and at the same time, distance education applications have become widespread due to factors such as the Covid-19 pandemic and the need for continuous

learning. The Teacher Information Network (ÖBA), which was implemented by the Ministry of National Education in the 2021-2022 academic year, was established to support the professional development of teachers and increase their interaction with each other. Thanks to this platform, school administrators and teachers had the opportunity to attend seminars, which they used to attend face to face, wherever they wanted and within the time period they determined, with ÖBA. The purpose of this study is to reveal the opinions of classroom teachers towards ÖBA.

In the study carried out with a qualitative research design, the study group of the research consisted of 27 classroom teachers working in the province of Van in the 2023-2024 academic year. Data were collected with a semi-structured interview form. Content analysis method was used to analyze the data.

Based on the findings obtained in the study, classroom teachers benefited greatly from the ÖBA, that the content in the ÖBA was up-to-date and sufficient, that they could watch the content in the ÖBA wherever and whenever they wanted (within the specified time period of the activity), regardless of time and place, and that many They stated that the courses that are not opened as in-service in the province are included in ÖBA. The study also emphasized that the in-service training received by classroom teachers at ÖBA reduced the interactions between teachers in face-to-face training. Suggestions were made by the teachers participating in the research, such as that more branch-based training should be included in ÖBA and that the number of e-contents for classroom teachers should be increased.

Keywords: Classroom Teacher, Teacher Information Network (ÖBA), Opinion

GİRİŞ

Toplumların ilerlemesi ve gelişmesinde eğitimin kritik önemi göz ardı edilemez. Eğitim, günümüz teknolojik ve sosyal gelişmeleri içeren dinamik bir sistem olarak yapılandırılmalıdır. Bu, eğitimin güncel ihtiyaçları karşılayacak şekilde sürekli olarak adapte edilmesi gerektiği gerçeğini her geçen gün daha da vurgulamaktadır (Gültekin ve Çubukçu, 2008).

Öğretmenler, eğitimin temel taşı olarak, kendi yeterliliklerinin ve alan bilgilerinin yüksek olması gerekmektedir. Bu nedenle, öğretmen yetiştirme ve geliştirme programlarının etkili bir şekilde yapılandırılması ve tüm öğretmenlere sunulması büyük önem taşımaktadır.

Son yıllarda, teknolojideki hızlı ilerlemeler eğitim alanını da derinden etkilemiştir. Özellikle Covid-19 pandemisi, uzaktan eğitim uygulamalarının önemini artırmıştır. Uzaktan eğitim, öğrenenlere esneklik ve kolay erişim imkanı sunarken, öğrenme içeriğinin çeşitlendirilmesi ve öğretmen becerilerinin kullanılması, uzaktan eğitimin kalitesini artırmaktadır (Chute, Thompson ve Hancock, 1999; Nafsi ve Maryanti, 2022).

Millî Eğitim Bakanlığı (MEB), öğretmenlerin mesleki gelişimlerini desteklemek amacıyla Öğretmen Bilişim Ağı (ÖBA) uzaktan eğitim platformunu hayata geçirmiştir. Bu platform, öğretmenlere e-devlet ya da MEBBİS şifreleriyle erişim imkânı sağlayarak, mesleki gelişimlerini desteklemektedir (www.oba.gov.tr).

Öğretmenler arasındaki etkileşimi ve mesleki gelişimi desteklemek amacıyla oluşturulan ÖBA platformu, okul yöneticileri ve öğretmenler için önemli bir kaynak haline gelmiştir. Öğretmenler, ÖBA üzerinden istedikleri zaman ve mekânda uzaktan eğitim alabilmekte ve kariyer basamakları eğitimlerine erişim sağlayabilmektedirler (Sikwibeleve Mungoo, 2009; akt. Parlak, Sakarya ve Durukan Tok, 2023). Özetle, ÖBA'nın etkinliği, kullanımı ve içeriklerinin değerlendirilmesi önemlidir

Bu bağlamda, 21 Ocak-7 Şubat 2022 tarihleri arasında Öğretmen Bilişim Ağı (ÖBA) üzerinden sunulan mesleki gelişim eğitimleri, öğretmenlere eğitimde fırsat eşitliği sağlamıştır. Bu tarihten itibaren, öğretmenlerin öğretim yılı başında, sonunda ve ara tatillerde alacakları mesleki gelişim çalışmaları da ÖBA platformu üzerinden sunulmaktadır. Bu uygulama, öğretmenlere mesleki gelişimlerini asenkron bir şekilde evlerinden erişebilecekleri bir imkan sunarak eşit şartlarda öğrenme imkanı sağlamıştır.

Öğretmenlerin görüşlerine dayanarak, ÖBA platformunun eğitim verimliliği, mesleki çalışmalara sağladığı faydalar ve platformun geliştirilmesine yönelik öneriler değerlendirilmektedir. Bu araştırma, ÖBA'nın etkinliğini artırmak ve öğretmenlerin mesleki gelişimini desteklemek amacıyla önemli bir rol oynayacağı düşünülmektedir.

YÖNTEM

Araştırma nitel araştırma desenlerinden biri olan durum çalışması kullanılarak tasarlanmıştır. Durum çalışması, sınırlı bir sistemin bir araştırmacı tarafından belirli bir süre boyunca çeşitli kaynaklara (görüşme, gözlem, rapor ve belge) atıfta bulunularak derinlemesine tanımlanması ve incelenmesidir (Merriam, 2013). Bu araştırmada sınıf öğretmenlerinin Öğretmen Bilişim Ağı'na (ÖBA) yönelik görüşleri ortaya konmaya çalışılmıştır.

Çalışma Grubu

Araştırmanın çalışma grubunu 2023-2024 eğitim-öğretim yılında, Van ilinin merkez ilçelerinde Millî Eğitim Bakanlığına bağlı devlet ilkokullarında görev yapmakta olan 27 sınıf öğretmeni oluşturmaktadır.

Çalışma grubunda yer alan öğretmenlere ait tanımlayıcı bilgiler Tablo 1'de yer almaktadır.

Tablo 1. Çalışma grubunda yer alan öğretmenlere ait tanımlayıcı bilgiler

Değişken		f
Cinsiyet	Kadın	12
	Erkek	15
Öğrenim durumu	Lisans	17
	Yüksek Lisans	8
	Doktora	2
Kıdem	0-5 yıl	4
	6-10 yıl	7
	11-15 yıl	10
	16-20 yıl	4
	21 yıl ve üstü	2
Mezun olunan bölüm	Sınıf Öğretmenliği	25
	Diğer	2

Tablo 1'e bakıldığında araştırmaya katılan toplam 27 öğretmenin cinsiyet, öğrenim durumu, kıdem ve mezun olunan bölüm değişkenlerine göre dağılımları görülmektedir. Buna göre çalışmada yer alan öğretmenlerden 12'sinin kadın, 15'inin ise erkek olduğu; öğretmenlerin 17'sinin lisans, 8'inin yüksek lisans ve 2'sinin de doktora mezunu olduğu görülmektedir. Yine araştırmaya katılan öğretmenlerin 4'ünün 0-5 yıl aralığında, 7'sinin 6-10 yıl aralığında, 10'unun 11-15 yıl aralığında, 4'ünün 16-20 yıl aralığında ve 2'sinin de 21 yıl ve üstü aralığında kıdeme sahip oldukları; 25 öğretmenin sınıf öğretmenliği mezunu iken 2 öğretmenin de diğer bölümlerden mezun oldukları Tablo 1'de yer alan bir diğer bilgidir.

Veri Toplama Aracı ve Verilerin Analizi

Çalışmada veriler yarı yapılandırılmış görüşme formu ile elde edilmiştir. Bu form hazırlanmadan önce ilk olarak alan yazın taranmış olup elde edilen bilgiler doğrultusunda görüşme soruları ortaya çıkarılmıştır. Görüşme soruları araştırmacı tarafından oluşturulmuş ve uzman görüşleri doğrultusunda forma son hali verilmiştir. Görüşme formunun 4 öğretmen ile pilot uygulaması gerçekleştirilmiştir.

ÖBA'ya İlişkin Öğretmen Görüşleri Formu

Öğretmenlere uygulanan form aşağıda yer alan 3 adet açık uçlu sorudan oluşmakta ve formun uygulaması yaklaşık 10 dakika sürmektedir.

- ÖBA'daki eğitimler hakkında ne düşünüyorsunuz?

- ÖBA'nın mesleki çalışmalarınıza yönelik olumlu ve olumsuz yönleri nelerdir?
- ÖBA'nın geliştirilmesine yönelik ne gibi önerileriniz olabilir?

Veriler, içerik analiziyle çözümlenmiştir. Toplanan veriler bilgisayar ortamına aktarılarak yazıya dökülmüş ve ham veri metinleri elde edilmiştir. Ardından, bu metinler, görüşme yapılan sınıf öğretmenlerine gönderilerek, katılımcıların onayları (katılımcı teyidi) alınmıştır. Elde edilen yanıtlar, her bir katılımcının her soruya verdiği cevaplar ayrıştırılarak düzenlenmiş ve analiz için hazır hale getirilmiştir. Bu veriler, okuma ve karşılaştırma işlemleri sonucunda belirli kodlar atanarak, çeşitli temalar altında kategorize edilmiştir.

BULGULAR

Bu bölümde araştırmada elde edilen veriler doğrultusundaki bulgulara yer verilmiştir. ÖBA'ya ilişkin olarak öğretmenlerden elde edilen veriler kategorize edilmiştir.

Araştırmada öğretmenlerden elde edilen veriler doğrultusunda öğretmenlerin ÖBA'daki eğitimler hakkındaki görüşlerine yönelik oluşturulan alt tema ve kodlara ilişkin bilgiler Tablo 2'de verilmiştir.

Tablo 2. ÖBA'daki eğitimlere ilişkin öğretmen görüşlerinden elde edilen bulguların alt tema ve kod dağılımı

Alt tema	Kod	f
İçerik	Yeterli	16
	Ergonomik	10
	Güncellik	6
	Geliştirilmeli	4
	Çok yoğun	3
Eğitim Görevlisi	Yeterli/Donanımlı	13
	Sıkıcı	6
Kullanılan stratejiler	Somut materyaller	8
	Görsel öğeler kullanma	5

Tablo 2 incelendiğinde ÖBA'daki içeriklere ilişkin öğretmenlerden elde edilen bulguların içerik, eğitim görevlisi ve kullanılan stratejiler olmak üzere üç alt tema altında sınıflandırıldığı görülmektedir. Yine tabloda içerik alt temasında yeterli (16), ergonomik (10), güncellik (6), geliştirilmeli (4) ve çok yoğun (3) kodlarının oluştuğu yer almaktadır. Eğitim görevlisi alt temasında oluşan kodlar ise yeterli/donanımlı (13) ve sıkıcı (6) şeklindedir. Son olarak kullanılan stratejiler alt temasında somut materyaller (8) ve görsel öğeler kullanma (5)

kodlarının oluştuğu tabloda görülmektedir. Bu bölümde öğretmenlerin çalışmanın amacı doğrultusunda beyan ettikleri kimi görüş birden fazla kod ile sınıflandırılmıştır.

ÖBA'daki eğitimlere ilişkin öğretmen görüşleri için oluşturulan kodlarla ilgili bazı alıntılar aşağıda verilmiştir.

Ö1: "*ÖBA platformundaki eğitim konularının çeşitliliğini ve ilgi çekiciliğini takdir ediyorum. Her seminer döneminde, ilgimi çeken konular bulabiliyorum. Platformun farklı ilgi alanlarına hitap ettiğini düşünüyorum; bilgisayar, edebiyat, psikoloji gibi çeşitli alanlara yönelik eğitimler bulunuyor*." (İçerik)

Ö3: "*ÖBA platformunda sunulan eğitimlerin güncel konuları içermesi, öğretmenlerin gelişimine olumlu katkı sağlıyor. Eğitimlerin öğretmenlerin ilgisini çekecek şekilde hazırlandığını görmek memnuniyet verici*." (İçerik)

Ö9: "*Genel olarak eğitim konularını beğeniyorum. Özellikle ara tatil seminerlerinde aldığımız Web 2.0 araçları eğitimi gibi konular çok faydalı olabiliyor. Bu tür eğitimler, günümüz öğretmenlerinin ihtiyaçlarını karşılıyor ve katılımcılar için değerli bir deneyim sunuyor*." (İçerik)

Ö12: *"Eğitimlerin içeriği yoğun ve konuyla ilgili uzman kişiler tarafından sunuluyor. Bu, eğitimlerin kalitesini artırıyor ve katılımcılara güvenilir bilgiler sunulmasını sağlıyor."* (Eğitim Görevlisi)

Ö16: "*Alanında uzman kişilerin eğitim vermesi, eğitimlerin kalitesini artırıyor. İçeriklerin hem ilgi çekici hem de güncel olması, katılımcıların motive olmasını ve etkili bir öğrenme deneyimi yaşamasını sağlıyor*." (Eğitim Görevlisi)

Ö10: "*Eğitimlerde daha somut örneklerin, yaşanmış olayların veya görsel öğelerin kullanılması, konuların daha anlaşılır hale gelmesini sağlayabilir. Bu, bazı videolarda zaten görülse de, diğerlerinde eksiklik olduğunu düşünüyorum."* (Kullanılan Stratejiler)

Araştırmada öğretmenlerden elde edilen veriler doğrultusunda ÖBA'nın öğretmenlerin mesleki çalışmalarına yönelik olumlu ve olumsuz yönleri konusunda oluşturulan alt tema ve kodlara ilişkin bilgiler Tablo 3'te verilmiştir.

Tablo 3. ÖBA'nın öğretmenlerin mesleki çalışmalarına yönelik olumlu ve olumsuz yönlerine ilişkin öğretmen görüşlerinden elde edilen bulguların alt tema ve kod dağılımı

Alt tema	Kod	f
Olumlu yönler	Mekan ve zaman sınırlaması olmaması	15
	Güncel gelişmelerden haberdar olma	9
	Seçme şansının olması/zorunlu olmaması	6
	Farklı bakış açısı kazandırması	5
	Motivasyon sağlaması	2
Olumsuz yönler	Yapmış olmak için yapma düşüncesi	11
	Uygulamalı olmaması	9
	Eğitimlerin yüzyüze olmaması	8
	Eğitimlerin çevrim içi olmaması	4
	Teknik alt yapı yetersizliği	3

Tablo 3 incelendiğinde ÖBA'nın öğretmenlerin mesleki çalışmalarına yönelik olumlu ve olumsuz yönlerine ilişkin öğretmenlerden elde edilen bulguların olumlu yönler ve olumsuz yönler olmak üzere iki alt tema altında sınıflandırıldığı görülmektedir. Yine tabloda olumlu alt temasında mekan ve zaman sınırlaması olmaması (15), güncel gelişmelerden haberdar olma (9), seçme şansının olması/zorunlu olmaması (6), farklı bakış açısı kazandırması (5) ve motivasyon sağlaması (2) kodlarının oluştuğu yer almaktadır. Olumsuz yönler alt temasında Yapmış olmak için yapma düşüncesi (11) uygulamalı olmaması (9), eğitimlerin yüzyüze olmaması (8), eğitimlerin çevrim içi olmaması (4) ve teknik alt yapı yetersizliği (3) şeklindedir. Bu bölümde de öğretmenlerin çalışmanın amacı doğrultusunda beyan ettikleri kimi görüş birden fazla kod ile sınıflandırılmıştır.

Sınıf öğretmenlerinin ÖBA'nın mesleki gelişimlerine yönelik olumlu ve olumsuz yönlerine ilişkin görüşleri için oluşturulan kodlarla ilgili bazı alıntılar aşağıda verilmiştir.

Ö3: "*Zaman ve mekândan bağımsız olarak istediğiniz yerde istediğiniz saatte eğitimi alabiliyor olmamız çok güzel.* (Olumlu)

Ö7: "*Alanında uzman kişilerin eğitim vermesi oldukça güzel. İçeriklerin çoğu hem ilgi çekici hem de günceldir."* (Olumlu)

Ö22: "*Bu konudaki en büyük avantajımızın dayatma olmadan kendi isteğimiz ile istediğimiz eğitimi alabiliyor olmamız bence. İlgi alanımıza göre, branşımıza göre seçtiğimiz eğitimler bizlere daha faydalı oluyor."* (Olumsuz)

Ö19: "*Çoğu kişi bildiğini okuyacağından diyecek çok bir şey yok."* (Olumsuz)

Ö10: "*Çevrim içi olmadığı için soru soramıyoruz ve bazı konular bizler için havada kalmakta.*" (Olumsuz)

Ö14: "*Sırf MEBBİS Hizmet içi eğitim modülünde çok sayıda eğitim aldığı görünsün diye eğitimleri bilgisayarda kenarda açıp izlemeyen, yeri geldiğinde ilerleten, skor yapmış olmak için ÖBA'ya giren pek çok arkadaşımı biliyorum.*" (Olumsuz)

Araştırmada öğretmenlerden elde edilen veriler doğrultusunda öğretmenlerin ÖBA'nın geliştirilmesine yönelik önerileri konusunda oluşturulan alt tema ve kodlara ilişkin bilgiler Tablo 4'te verilmiştir.

Tablo 4. ÖBA'nın geliştirilmesine yönelik önerileri konusunda oluşturulan öğretmen görüşlerinden elde edilen bulguların alt tema ve kod dağılımı

Alt tema	**Kod**	**f**
İçerik	Alan bazlı içerik sayısının arttırılması	12
	Sınıf Öğretmenliğine yönelik e-içerikler	12
	Çevrim içi eğitimlerin de olması	8
	Farklı yöntem ve stratejilerin kullanımı	5
	Eğitimci niteliği	3
Teknik destek	İnternet alt yapısı sağlanması	16
	Ücretsiz internet paketi	5

Tablo 4 incelendiğinde ÖBA'nın geliştirilmesine yönelik önerileri konusunda öğretmenlerden elde edilen bulguların içerik ve teknik destek olmak üzere iki alt tema altında sınıflandırıldığı görülmektedir. Yine tabloda içerik alt temasında alan bazlı içerik sayısının arttırılması (12), Sınıf Öğretmenliğine yönelik e-içerikler (12), çevrim içi eğitimlerin de olması (8), farklı yöntem ve stratejilerin kullanımı (5) ve eğitimci niteliği (3) kodlarının oluştuğu yer almaktadır. Teknik destek alt temasında oluşan kodlar ise internet alt yapısı sağlanması (16) ve ücretsiz internet paketi (5) şeklindedir. Yine bu bölümde de öğretmenlerin çalışmanın amacı doğrultusunda beyan ettikleri kimi görüş birden fazla kod ile sınıflandırılmıştır.

ÖBA'nın geliştirilmesine yönelik öğretmen görüşleri için oluşturulan kodlarla ilgili bazı alıntılar aşağıda verilmiştir.

Ö3: "*Öğretmenlerin etkileşim ve iletişim imkânlarının artırılması için platforma bir bölüm eklenmeli ve kendi alanlarıyla ilgili kaynaklar çeşitlendirilmelidir. Uzaktan eğitimlerde ders veren öğretmenler ve akademisyenler, yeni öğretim tekniklerini kullanarak daha etkili bir öğrenme deneyimi sunabilirler.*" (İçerik)

Ö11: "*Eğitimlerin çevrim içi olmaması, katılımcıların kafalarında soruların kalmış olmasına neden olabilir. Bu nedenle, platformda interaktif iletişim imkânları sağlanarak katılımcıların sorularını sorabilecekleri bir ortam oluşturulmalıdır.*" (İçerik)

Ö19: *"Eğitimlerin alana ve uzmanlığa göre düzenlenmesi, katılımcıların daha özgün ve etkili bir öğrenme deneyimi yaşamalarını sağlayabilir. Ayrıca, kişisel gelişim eğitim içeriklerinin çeşitlendirilmesi ve daha etkili hale getirilmesi önemlidir."* (İçerik)

Ö22: *"Sınıf öğretmenlerinin, yeni teknoloji ve gelişmeleri içeren eğitimlere erişim sağlamaları gerekmektedir. Bu, öğretmenlerin güncel pedagojik yaklaşımları öğrenmelerini ve sınıflarında daha etkili bir şekilde uygulamalarını sağlayabilir."* (İçerik)

Ö24*: "Eğitimlerde konu sınırlaması yapılmalı, hedefler net bir şekilde belirlenmeli ve sunumlar öz ve etkili bir biçimde hazırlanmalıdır. Ayrıca, sunucuların dil yeterliliği ve slayt kullanımı konusunda gereken özen gösterilmelidir."* (İçerik)

Ö26: "*Eğitimlerde sunum yapanların, slaytlardan okuma yerine doğal bir konuşma tarzıyla sunum yapmaları ve katılımcılarla etkileşim imkanı sağlamaları önemlidir. Bu, katılımcıların daha aktif bir şekilde öğrenmelerini ve sorularını sormalarını teşvik edebilir."* (İçerik)

Ö22: *"Köy okullarında görev yapan öğretmenlerin internet erişiminde yaşadığı zorluklar göz önünde bulundurularak çeşitli düzeltmeler yapılmalıdır. Bu, eğitim fırsatlarından eşit şekilde faydalanabilmelerini sağlayabilir."* (Teknik destek)

Ö13: *"Öğretmenlere, ÖBA platformunda kullanabilecekleri ücretsiz internet paketi desteği sağlanması, katılımcıların platforma daha kolay erişim sağlamalarını ve eğitimlere daha aktif katılımlarını teşvik edebilir."* (Teknik destek)

SONUÇ VE TARTIŞMA

Günümüzde, hızlı bir şekilde ilerleyen bilişim teknolojileri, birçok sektörü olduğu gibi eğitim ortamlarını da derinden etkilemektedir. Özellikle Covid-19 pandemisinin etkisiyle, uzaktan eğitim platformları öğretmenler ve yöneticiler tarafından aktif bir şekilde kullanılmaktadır. Öğretmenlerin tercih ettiği uzaktan eğitim platformlarından biri de Öğretmen Bilişim Ağı (ÖBA)'dır. Bu çalışma, sınıf öğretmenlerinin ÖBA uzaktan eğitim platformuna yönelik görüşlerini incelemeyi amaçlamıştır.

Çalışmada elde edilen bulgulardan hareketle sınıf öğretmenleri ÖBA'dan çok faydalandıklarını, ÖBA'daki içeriğin güncel ve yeterli olduğunu, ÖBA'daki içerikleri izlerken zaman ve mekândan bağımsız olarak diledikleri yer ve zamanda (etkinliğin belirtilen zaman aralığı içerisinde) izledikleri, pek çok ilde hizmet içi olarak açılmayan kursların ÖBA'da yer aldığını ifade etmişlerdir. Çalışma bu yönleriyle Akdağ (2023), Alper (2020), Doğan ve Koçak (2020), Karaveli ve Levent (2022), Özdoğan ve Berkant (2020) gibi çalışmalarla paralellik

göstermektedir. Çalışmada ayrıca sınıf öğretmenleri tarafından ÖBA'da alınan hizmet içi eğitimlerin öğretmenler arasındaki yüz yüze eğitimlerde olan etkileşimleri azalttığı da vurgulanmıştır. Kurnaz ve Serçemeli (2020) de çalışmalarında uzaktan eğitimde etkileşim olmamasının bir zorluk olarak ifade etmişlerdir. Tekin (2020) ise bu çalışmanın aksine uzaktan eğitimleri gereksiz, verimsiz ve zaman kaybı olduğuna dair sonuçlar ortaya koymuştur. Araştırmaya katılan öğretmenler tarafından ÖBA'da branş bazlı daha fazla eğitimin yer alması gerektiği, sınıf öğretmenlerine yönelik e-içeriklerin sayısının arttırılması gerektiği gibi önerilerde bulunulmuştur.

KAYNAKLAR

Akdağ, C. (2023). *Öğretmen Bilişim Ağı (ÖBA) platformuna yönelik yönetici ve öğretmen algıları*. [Yayınlanmamış tezsiz yüksek lisans projesi], Pamukkale Üniversitesi.

Alper, A. (2020). Pandemi sürecinde k-12 düzeyinde uzaktan eğitim: Durum çalışması. *Millî Eğitim Dergisi, 49*(1), 45-67. doi: 10.37669/milliegitim.78773

Chutte, A., Thompson, M., & Hancock B. (1999). *The McGraw-Hill handbook of distance learning*. New York: McGraw-Hill.

Doğan, S., & Koçak, E. (2020). EBA sistemi bağlamında uzaktan eğitim faaliyetleri üzerine bir inceleme. *Ekonomi ve Sosyal Araştırmalar Dergisi, 7*(14), 111-124.

Gültekin, M. ve Çubukçu, Z. (2008). İlköğretim öğretmenlerinin hizmetiçi eğitime ilişkin görüşleri. *Manas Üniversitesi Sosyal Bilimler Dergisi, 10*(19), 185-201. Erişim adres: https://dergipark.org.tr/tr/pub/manassosyal/issue/49945/640047.

Karaevli, Ö. & Levent, F. (2022). Salgın sürecinde yapılan uzaktan eğitimlerin öğretmenlerin profesyonel gelişimlerine etkisine ilişkin görüşler. *Milli Eğitim Dergisi, 51*(233), 303-325.

Kurnaz, E., & Serçemeli, M. (2020). Covid-19 pandemi döneminde akademisyenlerin uzaktan eğitim ve uzaktan muhasebe eğitimine yönelik bakış açıları üzerine bir araştırma. *Uluslararası Sosyal Bilimler Akademi Dergisi*, (3), 262-288.

Merriam, S. B. (2013). *Qualitative research and case study applications in education*. San Francisco: Jossey-Bass.

Nafsi, N. R. R., & Maryanti, R. (2022). Analysis of teacher skills in e-learning content development during distance learning during the Covid-19 pandemic. *ASEAN Journal for Science Education, 1*(1), 23-32.

Özdoğan, A. Ç., & Berkant, H. G. (2020). Covid-19 pandemi dönemindeki uzaktan eğitime ilişkin paydaş görüşlerinin incelenmesi, *Millî Eğitim Dergisi, 49*(1), 13-43. doi:10.37669/milliegitim.788118

Parlak, E., Sakarya, M., & Durukan Tok, F. (2023). Yönetici ve öğretmenlerin uzaktan eğitime ilişkin görüşleri: Öğretmen Bilişim Ağı (ÖBA) platformu örneği. *Journal of Sustainable Educational Studies (JSES), 4*(2), 101-112.

Sikwibele, A. L., & Mungoo, J. K. (2009). Distance learning and teacher education in Botswana: Opportunities and challenges. *International Review of Research in Open and Distributed Learning, 10*(4), 1-16. https://files.eric.ed.gov/fulltext/EJ861317.pdf

Tekin, O. (2020). Uzaktan eğitim kullanılan hizmet içi eğitim programlarına yönelik öğretmen görüşlerinin incelenmesi. *Eğitimde Kuram ve Uygulama*, *16*(1), 20-35.

URL-1, www.oba.gov.tr. adresinden 28/04/2024 tarihinde edinilmiştir.

ORTAOKUL ÖĞRENCİLERİNİN DİJİTAL OYUN BAĞIMLILIĞI İLE BESLENME VE EGZERSİZ DAVRANIŞLARI ARASINDAKİ İLİŞKİNİN İNCELENMESİ (AĞRI İLİ ÖRNEĞİ)

INVESTIGATION OF THE RELATIONSHIP BETWEEN DIGITAL GAME ADDICTION AND NUTRITION AND EXERCISE BEHAVIORS OF SECONDARY SCHOOL STUDENTS (THE CASE OF AĞRI PROVINCE)

Halil İbrahim YILMAZ

Ağrı İbrahim Çeçen Üniversitesi Spor Bilimleri Fakültesi Beden Eğitimi ve Spor Bölümü Merkez/Ağrı

ORCID NO: 0009-0002-3117-5295

Doç. Dr. Zekihan HAZAR

Ağrı İbrahim Çeçen Üniversitesi Spor Bilimleri Fakültesi Beden Eğitimi ve Spor Bölümü Merkez/Ağrı

ORCID NO: 0000-0002-9305-4010

ÖZET

Bu araştırmanın amacı ortaokul öğrencilerinin dijital oyun bağımlılığı ile beslenme ve egzersiz davranışları arasındaki ilişkinin incelenmesidir. Nicel araştırma modeline göre tasarlanan bu araştırmada ilişkisel tarama yöntemi kullanılmıştır. Araştırmanın evrenini Ağrı ilindeki 10-14 yaş grubunda bulunan 5. Sınıf, 6. Sınıf, 7. Sınıf ve 8. Sınıf öğrencileri oluşturmaktadır. Araştırmanın örneklemini ise kolayda örnekleme ve ölçüt örnekleme yöntemine göre belirlenmiş olan 702 öğrenci oluşturmaktadır(kadın:361-erkek:341). Araştırmada Hazar ve Hazar tarafından geliştirilen(2017) Çocuklar için dijital oyun bağımlılığı ölçeği ile Yurt, Save ve Yıldız tarafından geliştirilmiş olan(2016) Adolesanlar için Beslenme Egzersiz davranışlarını değerlendirme ölçeği kullanılmıştır. Elde edilen veriler SPSS 22 paket programında analiz edilmiştir. Analiz sonuçlarına göre katılımcıların dijital oyun bağımlılığı toplam puanları ile psikolojik/bağımlı yeme davranış puanları ve sağlıksız beslenme-egzersiz davranış puanları arasında pozitif yönde ve orta düzeyde istatistiksel olarak anlamlı bir ilişki olduğu, Sağlıklı beslenme-egzersiz davranış puanları ve öğün düzeni puanları ile negatif yönde ve orta düzeyde istatistiksel olarak anlamlı bir ilişki olduğu görülmüştür.

Katılımcıların Aşırı Odaklanma ve Çatışma puanları, Tolerans Gelişimi puanları, Görevlerin Ertelenmesi puanları ve Yoksunluk puanları ile psikolojik/bağımlı yeme davranış puanları ve sağlıksız beslenme-egzersiz davranış puanları arasında pozitif yönde ve orta düzeyde istatistiksel olarak anlamlı bir ilişki olduğu, Sağlıklı beslenme-egzersiz davranış puanları ve

öğün düzeni puanları ile negatif yönde ve orta düzeyde istatistiksel olarak anlamlı bir ilişki olduğu görülmüştür.

Anahtar Sözcükler: Dijital Oyun, Dijital Oyun Bağımlılığı, Beslenme, Egzersiz

ABSTRACT

The aim of this study is to examine the relationship between Digital Game Addiction and Nutrition and Exercise Behaviors of Middle School Students. In this study, which was designed according to the quantitative research model, relational screening method was used. The population of the study was 5 in the 10-14 age group in Ağrı province. Grade, 6. Grade, 7. Grade and 8. The class consists of students. The sample of the study consists of 702 students (female: 361-male: 341), which were determined according to the convenience sampling and criterion sampling method. In the study, the digital game addiction scale for children developed by Hazar and Hazar (2017) and the Nutrition Exercise Behavior Evaluation Scale for Adolescents (2016) developed by Yurt, Save and Yıldız (2016) were used. The obtained data were analyzed in SPSS 22 package program. According to the results of the analysis, it was seen that there was a positive and moderate statistically significant relationship between the participants' digital game addiction total scores, psychological/addictive eating behavior scores and unhealthy eating-exercise behavior scores, and a negative and moderate statistically significant relationship with healthy eating-exercise behavior scores and meal pattern scores.

It was observed that there was a positive and moderate statistically significant relationship between the participants' Excessive Focus and Conflict scores, Tolerance Development scores, Postponement of Tasks scores and Deprivation scores, psychological/dependent eating behavior scores and unhealthy eating-exercise behavior scores, and a negative and moderate statistically significant relationship with healthy eating-exercise behavior scores and meal pattern scores.

Keywords: Digital Game, Digital Game Addiction, Nutrition, Exercise

GÜNCEL ÇALIŞMA PİYASASINDA TEKNOLOJİK YETKİNLİĞİN KARİYER PLANLAMASINA ETKİSİ

THE EFFECT OF TECHNOLOGICAL COMPETENCE ON CAREER PLANNING IN THE CURRENT LABOR MARKET

Öğr. Gör. Dr. Sergen GÜRSOY,

Alanya Alaaddin Keykubat Üniversitesi, Kariyer Geliştirme, Uygulama ve Araştırma Merkezi

ORCID NO: 0000-0002-9032-2999

ÖZET

İşgücü piyasasındaki gelişmelere bağlı olarak işgücünün de buna benzer biçimde değişimler yaşadığı kuşkusuzdur. Sanayi devriminde mavi yakalı, kol gücüne dayalı çalışan özelliklerinin zamanla beyaz yakalı ve altın yakalı işçilere evrildiği görülmektedir. Hizmet sektörünün önem kazanmasının bir basamak sonrasında esnek çalışma biçiminin hakim olduğu altın yakalı çalışan kavramı ön plana çıkmıştır. Öyle ki altın yakalı çalışanlar son yirmi yıllık periyodda yoğunlaştığı gibi gelecek çalışma piyasası için en önemli çalışan karakteristiklerinden biri olmaya devam edeceği öngörülmektedir.

Altın yakalı çalışanlar için en önemli özelliklerden birisi, beşeri sermayelerini sürekli olarak güncelleme durumlarıdır. Öyle ki zaman, mekan, iş yapısı esnekliğine dayalı olarak çalışanların anlık ihtiyaçlara adapte olabilmesi önemli hale gelmektedir. Günümüz çalışma piyasasında altın yakalı çalışanlar açısından en değerli özellik teknolojik yetkinlik kavramıdır. Teknolojik yetkinlik, özellikle dijital çalışma piyasasına dayalı olan bireylerde yaygınlık gösteren ancak genel anlamda bireyin teknolojik aletler/araçları/sistemleri etkin ve verimli biçimde kullanmasındır. Bireylerin teknolojiyi yaşamın her boyutunda (sosyal, ekonomik, iş piyasası vb.) kullanabilme becerisi olarak tanımlanan, teknik ilerlemede bilgi birikimidir.

Çalışmada günümüz işgücü piyasasının en önemli becerilerinden birisi olan teknolojik yetkinlik için literatür taramasına dayalı olarak genel bakışın anlaşılması amaçlanmıştır. Web of Science (WoS), Scopus, DergiPark, Google Scholar veri tabanlarından elde edilen araştırma verileri ışığında doküman analizi yapılmaktadır. Araştırma sonucuna göre teknolojik yetkinliğin güncel işgücü piyasasında sürdürülebilir istihdam sistemi açısından değerli olduğu görülmüştür. Böylelikle gelecek çalışmalarla teknolojik yetkinlik için derinlemesine araştırma ihtiyaçlarının olduğu belirlenmiştir.

Anahtar Kelimeler: Teknoloji, Teknolojik Yetkinlik, Esnek Çalışma Piyasası, Altın Yakalı İşçi

ABSTRACT

There is no doubt that the labor force has experienced similar changes depending on the developments in the labor market. In the industrial revolution, blue-collar, manual laborers evolved into white-collar and gold-collar workers. One step after the service sector gained importance, the concept of gold-collar workers with flexible working style came to the fore. It is predicted that gold-collar workers will continue to be one of the most important employee characteristics for the future labor market as it has intensified in the last twenty years.

One of the most important characteristics of gold-collar workers is that they constantly update their human capital. In fact, it becomes important for employees to be able to adapt to instant needs based on the flexibility of time, place and work structure. In today's labor market, the most valuable feature for gold-collar workers is the concept of technological competence. Technological competence is the ability to use technological tools/tools/systems effectively and efficiently, which is especially prevalent in individuals based on the digital labor market. It is the accumulation of knowledge in technical progress, defined as the ability of individuals to use technology in all aspects of life (social, economic, labor market, etc.).

In this study, it is aimed to understand the overview of technological competence, which is one of the most important skills of today's labor market, based on a literature review. Document analysis is carried out in the light of the research data obtained from Web of Science (WoS), Scopus, DergiPark, Google Scholar databases. According to the results of the research, it is seen that technological competence is valuable in terms of sustainable employment system in the current labor market. Thus, it has been determined that there are in-depth research needs for technological competence in future studies.

Keywords: Technology, Technological Competence, Flexible Labor Market, Gold Collar Worker

GİRİŞ

Güncel çalışma piyasasını irdelememiz için öncelikle işgücü piyasasının ilk olarak sistematik hal aldığı dönemi değerlendirmemiz gerekmektedir. Çalışma kavramı insanlık tarihinin en eski ve yaşamını idame ettirmesi adına en değerli olgulardan birisidir. Öncelikle avcılık-toplayıcılık anlayışı ile çalışma olgusuna dahil olunmakta olup ardından yaşadığı yeri şekillendirmeye başlayan insan toplulukları tarımsal üretim biçimini benimsemeye başlamıştır. Tarımsal üretim biçimi ile ilk defa lokasyona bağlı olarak üretim süreçlerini geliştirmiştir. Dünya tarihinin artış yaşaması ve dünyayı keşfetme ihtiyacı gütmesi ile birlikte coğrafi keşiflerin yürütülmesi kaçınılmaz olmuştur. Keşiflerle birlikte zengin doğal kaynaklar ve hammaddeler elde edilmeye başlanmıştır. Bununla birlikte Avrupa bölgesinde ortaya çıkarılan buharlı makinelerin icadı, fabrika tipi üretim tesislerinin üretim sürecini dahil edilmesini olağan kılmıştır. Tarımsal üretim biçiminde yer alan bireylerin çitler dışına çıkarılmasının yanı sıra hammaddelerin Avrupa

bölgesine taşınması ile birlikte buhar makinesine dayanan üretim biçimi, sanayi devriminin ortaya çıkmasında etkili faktörler arasında yer almaktadır. Üretim sürecinin dört duvar içerisinde sürdürülmesi, ilk defa çalışanların yer, zaman, lokasyon vb. koşullar için sistematik çalışma biçimine geçişinin somut kanıtıdır. Dönem itibariyle çalışanların uzun süreli ve güvencesiz koşullarda çalıştırılması, toplumsal muhalefetin oluşmasında etkili olmuştur. Sendikal hareket anlayışı, çalışanların emeklerini koruduğu gibi çocuk ve kadın işçilerin sömürülmesinin önünü kesmiştir. Üretim faktörü olan emeğin değer kazanmasında etkili olan bu gelişmeler, bireysel çalışma biçimlerinin temelinin oluşmasında da etkili olmuştur. İlerleyen süreçte personel yönetimi anlayışı ve ardından insan kaynakları yönetimi anlayışı ön plana çıkmaya başlamıştır. Bu süreç içerisinde işgücü piyasasında köklü değişimler meydana gelmiştir. Bu değişimlerin yegâne koşulu teknik ilerlemelerdir. 1980'li yıllardan sonra çalışma piyasasında teknoloji yoğun çalışma teknikleri yoğunlaşmaya başlamıştır. Sanayi devrimi ile uygulanan temel mekanik çalışma ilişkileri, son yirmi yıllık periyodda teknolojik gelişmeler ile bütünlük kazanarak çok boyutlu bir aşamaya evirilmiştir. 2000'li yıllara gelindiğinde teknolojik gelişmelerden neredeyse bağımsız herhangi iş kolu kalmamış, öyle ki sanal çalışma biçimleri de ön plana çıkmaya başlamıştır. Dünya Ekonomi Formu (2023) tarafından paylaşılan işin geleceğine dair raporda yeni işgücü piyasasının sanal çalışma sistemlerine dönüş yaşadığı ve bunun için çalışanların teknolojik becerilere/yetkinliklere benimsenmesi gerekliliği ifade edilmiştir. Teknolojik becerilerin işgücüne yansıması olarak özellikle altın yakalı çalışanların konumlarının giderek önemli hale geldiği aşikardır. Güncel işgücü piyasasında özellikle altın yakalı çalışanlar açısından olmazsa olmaz kabul edilen teknolojik yetkinlikler, işçinin etkin ve verimli olması açısından önemli bir aşamadır.

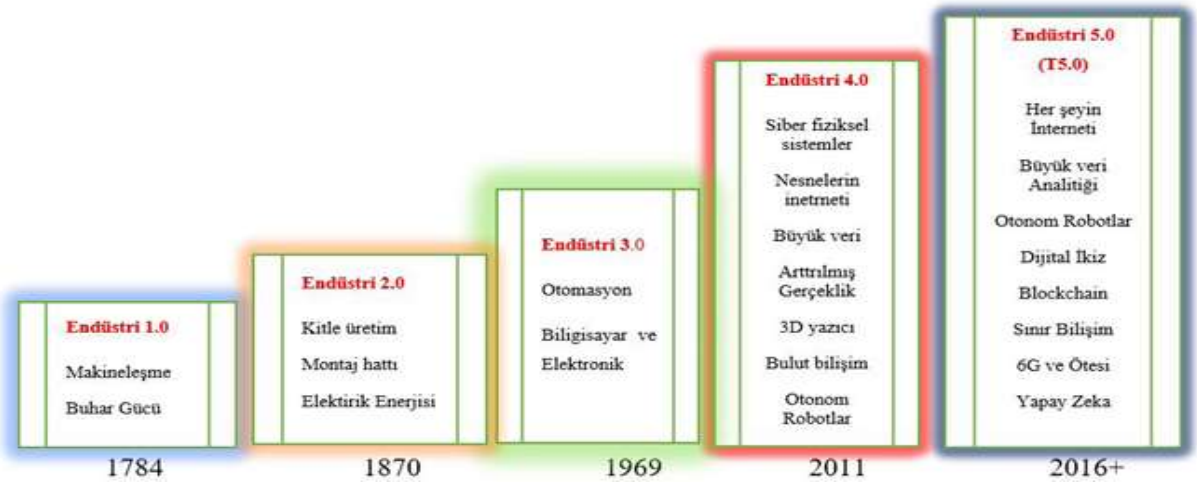

Şekil 1. Tarihsel Bazda Endüstriyel Süreçler

Kaynak: Duman (2022).

Geçmişten günümüze işgücünün kariyer planlaması değerlendirildiğinde; sosyo-ekonomik yapıdaki dönüşüme bağlı olarak sürekli farklı yapı içerisinde kendini barındırdığı görülmektedir. Avcılık-toplayıcılık ve tarımsal üretim biçimlerinin benimsendiği süreçte

kariyer planlamadan söz edilmemesine karşın sanayi devriminden sonra bireyselleşmenin ön plana çıktığı 1960'lı yıllardan sonra, kariyer planlaması olgusunun somut olarak ortaya çıktığı görülmektedir. Teknik ilerlemelerde bu süreçten sonra hızla artış yaşadığı göz önüne alındığında çalışanların kariyer planlamalarının teknolojik gelişmelerden bağımsız olacağı düşünülmemektedir. Araştırma, işgücü piyasasında önemli bir konuma ulaşan teknolojik yetkinlik olgusunu, çalışanların kariyer planlamalarındaki etkisini akademik literatür bağlamında incelemektedir. Böylelikle teknolojik yetkinlik kavramı için gelecek araştırmacılar için genel bir kılavuz olma niyeti ile araştırma yürütülmüştür.

ARAŞTIRMA VE BULGULAR

Üretim süreçlerinin sistematik hale gelmesinden bu yana işgücü piyasasında da önemli değişiklikler yaşanmıştır. Endüstri 1.0 olgusu içerisinde fizik gücüne dayalı mavi yakalı çalışanların ön planda olduğu yapı hakimken ilerleyen süreçte zihne dayalı çalışma yapısının sürece dahil olduğu görülmüştür. Günümüze kadar olan dönemde üretim sürecinde beyaz ve altın yakalı çalışanların varlığı somut olarak belirginleşmiştir. Güncel işgücü piyasasının gerçekliği olarak teknolojik gelişmelere dair beceri ve yeteneklerin gerekliliği tartışılmaz olmuştur. Bu hususta Dünya Ekonomik Formu (2023) raporuna göre güncel işgücü piyasasında çalışanlar için en önemli olgulardan birisi teknolojik yetkinliktir. Teknolojik yeterlilik ve teknik gelişmelere adaptasyon süreçleri, yetkinlik performanslarının belirlendiği teknik becerilere yatkınlığı oluşturmak adına tıp literatüründe dahi önemli bir konu haline gelmiştir (Szasz, 2015).

Yetkinlik kavramı, beklenti ve ihtiyaç karşısında yetenek, güç, beceri, bilgi vb. koşullara sahip olmak anlamına gelmektedir (Pearsall ve Hanks, 1998). Yetkinlik kavramı güncel anlamda odak noktasını teknolojik tabanlı çalışma biçimine çevirmiş ve geniş bir bakış açısı benimsenmesi gerekliliği ortaya çıkmıştır (Malerba ve Marengo, 1995). Güncel manada teknolojik yetkinlik, güncel dijital çalışma piyasasında çalışanlar için gerekli yetenek ve becerilerin tümü olarak nitelendirilebilir. Teknolojik yetkinlik, bireyin ve içerisinde bulunduğu şirketin güncel teknolojik gelişmeleri takip ederek bu durumlardan yararlanma becerisi anlamına gelmekte olup şirketin inovatif biçimde ürün ve hizmet gelişimi sağlamada öncü olmayı amaçlamaktadır (Ritter ve Gemünden, 2004). Güncel rekabet ortamında liderlik sağlamak isteyen firmalar teknolojik altyapıya kaynak yaratarak destekleyici kurumsal kültür ile teknolojik yetkinliğe sahip yüksek vasıflı işgücünü istihdam etmektedir (Ritter, 1999).

Tablo 1. Teknolojik Yetkinlik ve Kapasite Kavramı

Terim	Kavramın Temsili Özellikleri
Teknolojik Yetkinlik	Uzmanlık, Yetenek, Uygunluk, Kavrama, Teknolojik Alan, Pazar Kapasitesi, Vizyon, Kaynaklar, Yetenekler, Stratejik Meydan Okuma, Teknolojik Kaynaklar, Dinamik Yetenekler, Bilgi ve Beceriler (Anlama, Kullanma, Karar Verme), Bilgi-Beceri-Yetenek-Tutum, Bilişsel ve Pratik Problemleri Nasıl Çözeceğini Bilmek
Teknolojik Kapasite	Kaynak Üretme, Kaynakları Yönetme, Organizasyon, Üretim ve Ekipman, Beceri, Verimli Kullanım, Kullanma, Benimseme, Değiştirme, Yeni Teknoloji Yaratma, Sahiplenme, Transfer Etme, Geliştirme (Teknoloji)

Kaynak: Arballo (2019)

Tabloya göre teknolojik yetkinlik kavramı; beceri, vizyon, açıklık, anlık karar verme, pratik çözümleme vb. kararları içerisinde barındıran, günümüz işgücü yapısında oldukça önemli değerleri barındıran faktörlerdir. Teknolojik kapasite çalışanların teknolojik yenilikler ile bütünleşmesinden ortaya çıkabilecek potansiyelin karşılığıdır. İşgücü piyasası ile teknolojik-dijital gelişmeler özellikle son yıllarda süregelen tartışmaları barındırmaktadır. Zaman ve mekan esnekliğinin sağlanabildiği günümüz koşullarında özellikle yazılım ve tasarım işinde çalışanların teknolojik açıdan yetkinliğinin gerekliliği kaçınılmazdır (Parsons vd., 2018). Benzer biçimde çalışanlarla ilgili araştırma yürüten bireylerin, akademisyenlerin, soruşturmacıların da teknolojik yetkinliğe sahip olması gereklidir (Kourtesis vd., 2019).

Dünya Ekonomik Formu (2022) tarafından paylaşılan raporda dijital güncel çalışma becerileri için önemli etkenler aşağıda sıralanmıştır;

- İleri Düzey Veri Analitiği; makine öğrenimi ile büyük verilerin analitiği iş ve çalışma açısından önemli konumdadır.
- Siber Güvenlik; siber saldırı artışlarının internet sistemleri güvenliği üzerine öneminin artmasındaki etki güvenlik uzmanlarına olan talebi artırmaktadır.
- Programlama; teknolojik altyapılar vasıtasıyla bulut veri sistemlerinin benimsenmesi, alan özgü yazılım, tasarım ve programcılara olan talebi artırmaktadır.
- Otomasyon ve Nesnelerin İnterneti; dijital ürün ve hizmete olan talep teknolojik iş becerilerinin önemini artırmaktadır.
- Dijital İşletme ve Satış Becerisi; sosyal medya ve web sistemlerine yönelim, dijital beceri talebini artırmaktadır.

İnovatif başarının artışının sağlanmasına dikkat edildiğinde teknoloji odaklı stratejinin çalışan yetkinliği açısından değerli olduğu bilinmektedir (Heene ve Sanchez, 1997). Dijital beceriler,

güncel çalışma piyasasında çalışanlar için talep edilen en önemli koşullar arasındadır. İnovatif gelişmeler ışığında dönüşen iş yapıları, çalışma alışkanlıklarına karşılık çalışanların talep gördüğü beceri artışları da dijital hale gelmiştir. Büyük verilerin devasa boyutlara ulaşması, verileri işleyen işgücüne olan eğilimi de artırmıştır. Veri dolaşımı artışı, veri güvenliği yetkinliğine sahip çalışanların da artışını dolaylı olarak ortaya çıkarmıştır. Yazılım ve tasarım işlemlerinin neredeyse fiziksel işler kadar önemli hale gelmesi çalışanların yönelimini artırmıştır. Otomasyon ve siber-fiziksel sistemler ile dijital ürün ve hizmetlerin önem kazanmasında etkili olmuştur.

Güncel çalışma piyasasının gereklilikleri gözetilerek işgücünün beklentilere karşılık vermesi uyarınca kariyer planlama imkan sağlanabilmektedir. Çalışanlar, işgücü piyasası üzerinden beklentileri göz önüne alarak kendi becerilerini güncelleme gereği içerisinde yer almalıdır. Güncel çalışma niteliklerinin güncellenmesi ile çalışanların kariyer planlamaları uyarlanabilir hale gelmektedir.

Çalışma piyasaları sürekli olarak günün sosyo-ekonomik koşullarına göre değişen bir yapı olduğu için kariyer planlamalarında dijital çağa uyum sağlayarak nitelik ve yetkinliklerin güncel hale getirilmesi oldukça değerlidir. İş yapılarındaki değişikliğe adapte olmak için teknolojik yetkinliğe sahip olmak, esnek ve teknolojiye açık olmak durumları ile kariyer gelişimleri sağlanabilmektedir (Beer ve Mulder, 2020). Teknolojik iş fırsatlarının her geçen gün artış yaşaması, özellikle bilgi teknolojileri çalışanlarının kariyer planlamalarını güncel şartlara göre uyarlaması gerekliliğini ortaya çıkarmaktadır. Buna göre beyaz ve altın yakalı çalışanların yer aldığı bilgi teknolojileri alanında teknolojik yetkinlik vasıtasıyla yüksek talep gören ve kariyer planlamalarda etkili olabilecek kariyer yetkinlikleri (Fox, 2023);

- Bilgi teknolojileri programlama ve tasarımı
- Programlama ve uygulama geliştirme
- Proje yönetimi
- Veri tabanı yönetimi ve web geliştirme gibi faktörler olarak belirlenmiştir.

Teknolojik gelişmeler vasıtasıyla muhasebe ve yönetim alanlarında çalışanların kariyer planlamalarında etkili olabilecek teknolojik yetkinlikler ise; etkin çalışma, etkin iletişim, kendini fark etme, eleştirel düşünme, veri ve teknoloji kazanımı, problem çözme, girişimcilik, kendini yönetebilme vb. faktörlerden oluşmaktadır (Jackson vd, 2020). Genel olarak bilim, teknoloji, mühendislik ve matematik alanlarında teknolojik yetkinliğin kariyer planlama üzerinde etkisi incelendiğinde eğitim kurumlarının teknik becerilere adapte olabilecek müfredat ile yola çıkılması önerisi paylaşılmaktadır (Subasman ve Aliyyah, 2023).

SONUÇ

Dünya toplumlarının gelişim süreçleri dikkate alınarak işgücü piyasasında dönüşümler kaçınılmaz olmuştur. Sanayi devrimi başlangıcından günümüze kadar olan süreçte çalışanlar için iş yapılarında dönüşümler kaçınılmaz olmuştur. Emeğe dayalı fiziki işgücü zamanla zihinsel işgücü yapısına bırakmıştır. Beyaz ve altın yakalı çalışanlara artan eğilimin yanı sıra bilgi işlem teknolojisine dayalı işlerin önem kazandığı görülmüştür. Beyaz ve özellikle altın yakalı çalışanların işgücü piyasasının beklentisi karşısında kendini yenileme ve güncelleme ihtiyacı taşımaktadır. Günümüz çalışma piyasasında işgücü mutlak olarak teknolojik yetkinliklere dayalı olarak becerilerini geliştirmesi gerekmektedir. Teknolojik yetkinlik, çalışma piyasasında dijital/teknolojik iş yapılarının benimsenmesi ile bireyin bilgi işlem teknolojileri ile donatılarak etkin ve verimli olmasını tanımlamaktadır. Öyle ki çalışanlar işgücü piyasasında yer edinmesi ve kariyer gelişimlerini sürdürebilmesi için teknolojik yetkinliklere mutlak olarak sahip olması gerekmektedir.

Akademik literatürde teknolojik yetkinlikler ve çalışanların kariyer gelişimlerine dair birçok çalışma mevcuttur. Öncelikle çalışanlardan beklentilerin bilgi ve işlem teknolojileri ve türevlerine yönelik olduğu görülmektedir. Siber-fiziksel sistemler, nesnelerin interneti, büyük veri işleme, 3 boyutlu yazıcı, bulut bilişim, otonom robotlar, yapay zeka, blockchain vb. faktörlere yönelik beklentilere zaman geçtikçe artış olduğu görülmektedir. Özellikle küresel anlamda veri boyutlarının devasa hal alması, bu alana yönelik işgücü ihtiyacının mutlak olduğunu göstermektedir. Dünya Ekonomi Formu (2023) raporuna göre, teknolojik yetkinliklerin çalışanların kariyer planlamaları adına oldukça önemli olduğu ve anlık karar verme, robotik işlemler, veri çözümleme, yapay zeka ortaklıkları, analitik düşünme gibi yeteneklerin değerli hale geldiği ifade edilmiştir. Benzer biçimde akademik literatür bütün olarak değerlendirildiğinde dijital/teknoloji yoğun çalışma becerilerinin kariyer planlamada etkili olduğu görülmektedir. Araştırma sonucunda literatür taramasına dayalı olarak teknolojik yetkinliğin kariyer planlamasında etkili olabileceği ancak yine de derinlemesine ve güncel araştırmaların gerekliliği belirlenmiştir. Ayrıca farklı bağlamlarda, farklı lokasyonlarda ve zamanlarda teknolojik yetkinlik ve kariyer planlamaları arasındaki ilişkinin değerlendirilmesi gerekliliği ortaya çıkmıştır.

KAYNAKÇA

Subasman, I., & Aliyyah, R. R. (2023). The Impact of Technological Transformation On Career Choices In The Stem Sector. Jurnal Kajian Pendidikan dan Psikologi, 1(2), 129-142.

Jackson, D., Michelson, G., & Munir, T. (2020). The impact of technology on the desired skills of early career accountants. CPA Australia. Retrieved July, 15, 2021.

World Economic Forum. (2023). Di Battista, A., Grayling, S., Hasselaar, E., Leopold, T., Li, R., Rayner, M., & Zahidi, S., Future of jobs report 2023. In World Economic Forum, Geneva, Switzerland. https://www.weforum.org/reports/the-future-of-jobs-report-2023

Duman, M. Ç. (2022). Toplum 5.0: İnsan Odaklı Dijital Dönüşüm. In Journal of Social Policy Conferences (No. 82, pp. 309-336). Istanbul University.

Fox, R. (2023). How Technology is Affecting Career Choices (Infographic). https://www.training.com.au/ed/how-technology-is-affecting-career-choices/

Beer, P., & Mulder, R. H. (2020). The effects of technological developments on work and their implications for continuous vocational education and training: A systematic review. Frontiers in psychology, 11, 535119.

Ritter, T., & Gemünden, H. G. (2004). The impact of a company's business strategy on its technological competence, network competence and innovation success. Journal of business research, 57(5), 548-556.

Arballo, N. C., Chan Núñez, M. E., & Tapia, B. R. (2019). Technological Competences: A Systematic Review of the Literature in 22 Years of Study. International journal of emerging technologies in learning, 14(4).

Ritter, T. (1999). The networking company: Antecedents for coping with relationships and networks effectively. Industrial marketing management, 28(5), 467-479.

Malerba, F., & Marengo, L. (1995). Competence, innovative activities and economic performance in Italian high–technology firms. International Journal of Technology Management, 10(4-6), 461-477.

Sanchez, R., & Heene, A. (1997). Reinventing strategic management: New theory and practice for competence-based competition. European management journal, 15(3), 303-317.

World Economic Forum (2022). Digital skills: How businesses and policymakers can respond to future demand in the labour market. JOBS AND THE FUTURE OF WORK. https://www.weforum.org/agenda/2022/11/digital-skills-labour-market-future/

Kourtesis, P., Collina, S., Doumas, L. A., & MacPherson, S. E. (2019). Technological competence is a pre-condition for effective implementation of virtual reality head mounted

displays in human neuroscience: a technological review and meta-analysis. Frontiers in Human Neuroscience, 13, 342.

Parsons, T. D., McMahan, T., & Kane, R. (2018). Practice parameters facilitating adoption of advanced technologies for enhancing neuropsychological assessment paradigms. The Clinical Neuropsychologist, 32(1), 16-41.

Szasz, P., Louridas, M., Harris, K. A., Aggarwal, R., & Grantcharov, T. P. (2015). Assessing technical competence in surgical trainees: a systematic review. Annals of surgery, 261(6), 1046-1055.

Pearsall, J., & Hanks, P. (1998). The new Oxford dictionary of English.

DAİRE KİRALARININ ESKİŞEHİR ÖLÇEĞİNDE HEDONİK FİYATLANDIRMA MODELİ İLE TEST EDİLMESİ

TESTING THE RENTS OF APARTMENTS WITH THE HEDONIC PRICING MODEL IN ESKİŞEHİR SCALE

Dr. Öğretim üyesi Hasan BAKIR,
Anadolu Üniversitesi, Açıköğretim Fakültesi
ORCID NO: 0000-0002-2393-1962

ÖZET

Yaşamın ayrılmaz parçalarından biri de barınmaktadır. Tüm insanların hayatlarını sürdürebilmek için farklı büyüklük ya da konforda da olsa barınacak yerlere ihtiyaç duyarlar. Bu durum ilkel çağlardan günümüze kadar gelmiş gelecekte de devam edecek bir konu olarak gözükmektedir.

Nüfus artışının yanı sıra gelişen dünyada aile yapılarının değişmesi, çekirdek ailelerin çoğalması, hane halkı sayısının çoğalmasına buna karşın hane içindeki kişi sayısının azalmasına neden olmuştur. Eğitim, istihdam, iletişim, kentleşme ve ulaşımın kolaylaşması gibi sosyoekonomik faktörlerden dolayı insanlarda göç etme eğilimi de yaygınlaşmıştır. Bu nedenler bir yandan şehirlerdeki yapılaşmayı artırırken diğer yandan talep edilen konutların metrekareleri ve konutlardaki oda sayısının değişmesine neden olmuştur.

İş hayatlarının başında bekar çalışanlar ile eğitim amaçlı il değiştiren öğrencilerin yurtlarda rahat yaşam şartları elde edememeleri, ekonomik durumları iyi olan öğrencilerin genellikle bir ya da iki kişi olarak konutlara yönelmelerine neden olmaktadır. Bu durum arz ve talebin genel dengesi gereği özellikle üniversiteler çevresinde 1 + 1 apart tarzında yapılaşmalara neden olmuştur. Konutları satın alacak ekonomik güçlü olmayan ya da satın almayı tercih etmeyen bireyler apart tarzında daha küçük metrekarelere sahip konutlara yönelmektedir. Aynı bölgelerde bulunan daha büyük metrekarelere sahip daha çok odalı, iki oda bir salon, üç oda bir salon gibi konutların talebinin daha ağırlıklı olarak çekirdek ailelerce talep görmektedir.

Aynı bölgede olmalarına rağmen metrekare kira değerlerinin Hedonik fiyat modelinden yararlanarak benzerlik gösterip göstermediği çalışmada test edilmiştir. Bunun için Eskişehir ilinde bulunan iki farklı mahallede yer alan iki devlet üniversitesi çevresindeki farklı büyüklüklerde (1+1,2+1,3+1 gibi) konutların metrekare kiraları karşılaştırılmıştır.

Elde edilen sonuçlarda metrekareler ve o da sayılarının kiralar üzerinde önemli etkiye sahip oldukları belirlenmiş, konutların otopark hacimlerine sahip olmaları ve asansörlü yapılarda yer almalarının sosyal donatılar ve ısınma sistemine göre kiralara çok daha fazla etki ettiği sonucuna varılmıştır.

Anahtar Kelimeler: Daire kiraları, Hedonik Fiyatlama Modeli, Gayrimenkullerde Değerleme

ABSTRACT

One of the integral parts of life is shelter. All people need shelters, even if they are of different size or comfort, in order to survive. This situation seems to be an issue that has survived from primitive times to the present and will continue in the future.

In addition to population growth, changes in family structures and the proliferation of nuclear families in the developing world have led to an increase in the number of households but a decrease in the number of people in the household. The tendency for people to migrate has also become widespread due to socioeconomic factors such as education, employment, communication, urbanization and ease of transportation. These reasons, on the one hand, increased the construction in cities, and on the other hand, caused the square meters of the demanded houses and the number of rooms in the houses to change.

The fact that single employees at the beginning of their business lives and students who change provinces for educational purposes cannot obtain comfortable living conditions in dormitories causes students with good economic conditions to generally turn to residences as one or two people. Due to the general balance of supply and demand, this situation has led to 1 + 1 apartment style buildings, especially around universities. Individuals who are not economically strong enough to buy houses or who do not prefer to buy them turn to apartment-style houses with smaller square meters. The demand for residences with larger square meters and more rooms, such as two rooms and a living room, three rooms and a living room, located in the same regions is mostly demanded by nuclear families.

Even though they are in the same region, the study tested whether square meter rental values are similar by using the Hedonic price model. For this purpose, square meter rents of residences of different sizes (such as 1+1,2+1,3+1) around two state universities located in two different neighborhoods in Eskişehir were compared.

In the results obtained, it was determined that square meters and their numbers have a significant impact on rents, and it was concluded that housing units have parking volumes and their location in elevator structures have a much greater impact on rents compared to social equipment and heating system.
Keywords: Apartment rents, Hedonic Pricing Model, Valuation in Real Estate

GİRİŞ

Maslow'un ihtiyaçlar teorisinin en temel basamaklarında yer alan barınma insanoğlunun kendisini koruma ve güvende hissetme ihtiyacının bir sonucudur (Higgins, 458). Barınma temel bir gereksinim olduğu için de 1948 Birleşmiş Milletler insan hakları evrensel bildirisinde herkesin barınma hakkı olduğu vurgulanarak bildirgede yer almıştır. Dünyanın her yerinde

olduğu gibi ülkemizde de konut hayati bir ihtiyaç olarak karşımıza çıkmaktadır. Ancak konut üretimi çoğu zaman ihtiyaçları giderecek ölçüde olmamakta ya da konut maliyetleri birçok kişinin rahatlıkla sahip olabilecekleri fiyat aralıklarında bulunmamaktadır. Bu durum karşımıza kira kavramını çıkarmaktadır. Konutlarda kira söz konusu konutun kullanım hakkını belirli bir süre için kiralayana devredilmesi anlamına gelmektedir. Kira miktarının ne kadar olacağı konusu üzerinde oldukça çok tartışma yapılmaktadır. Birçok kişi konutlarının niteliklerinin kira miktarını belirlerken kriter olarak alınması gerektiğini savunmaktadır. Diğer bir grup ise konut değeriyle kira arasında bir ilişki kurmakta ve kiranın konut değerinin belli bir oranında olması gerektiğini öne sürmektedir. Gerçekte bu iki görüş de ortak bir noktada birleşmektedir. Konutların nitelikleri, konutların satın alma değerlerine de etki etmektedir. Konutların kira miktarı, satın alma bedellerine oranlanıyorsa bir bakıma konutların nitelikleri ile de ilişkilendirilmiş olmaktadır.

Çalışmamız Eskişehir ölçeğinde yapılacaktır. Eskişehir ilinin yüzölçümü 13.925 km, nüfusu 2023 yılında 915.418 kişidir. Her yıl yaklaşık nüfusunun %10'u kadar göç alan şehir, nüfusunun yaklaşık %7'si kadarını da göç vermektedir. 14 ilçeye sahip olan il 1993'de çıkarılan kanunla büyükşehir olmuştur. Şehrin ortasından geçen Porsuk Çayı şehir merkezini Odunpazarı ve Tepebaşı olarak iki belediyeye bölmektedir. Anadolu, Osmangazi ve Eskişehir Teknik Üniversitesi olmak üzere üç adet devlet üniversitesi bulunan şehir, Avrupai bir öğrenci kenti görünümündedir. Dünyanın en güvenli şehirleri sıralamasında sekizinci şehir seçilen Eskişehir, Forbes ekonomi dergisine göre Türkiye'de yaşanacak şehir sıralamasında dokuzuncu sırada yer almıştır. Sanat, kültür ve tarihi dokusuyla dikkat çekmektedir. Çok sayıda sosyal donatılara sahip şehirde toplam 16.341 konut bulunurken, bunlardan sadece 1.803'ü yapı kullanım izin belgeli bina, 8.770 de yapı kullanım belgesine sahip daire şeklindedir.

Konut sektörünün birçok alt sektör ile bağlantısının olması ve Türkiye'deki konut sektörünün özellikle pandemi sonrasındaki yaşadığı fiyat dalgalanmaları, kiracılar ile mülk sahipleri arasında birçok soruna yol açmıştır. Çalışmada Eskişehir ölçeğinde hedonik fiyatlama modeli yardımıyla konut fiyatlarını etkileyen ana unsurlar olarak düşünülebilecek; oda sayısı, yapının yaşı, konutun alanı, ısıtma tipi, yapıda asansör ve kapalı otopark alanının bulunup bulunmaması ile konutun sosyal donatılara yakınlığının kira fiyatlarına etki edip etmediği araştırılacaktır.

3.2.Araştırmanın Kapsamı ve Literatür Taraması

Konutlar insanların en temel ihtiyaçlarından birini, barınma ihtiyacını karşılayan yapılardır. İnsanlar konutlarında özel yaşantılarını düzenlerken aynı zamanda sosyalleşebilecekleri ortamlarda yaratırlar. İnsanlar yaşadıkları, ikamet ettikleri konutlarda çeşitli anılar biriktirirken bu durum kişilerin konutlarına ilişkin aidiyet duygusunun oluşmasına

neden olur (Daşkıran, 850). Aidiyet duygusuyla birlikte kişiler konutlarında kendilerini daha rahat ve güvende hissederler. Konutlar sadece barınak olmadık için de başka herhangi bir malla da ikame edilmeleri mümkün olmayan, meta olarak çoğu zaman insan ömründen daha uzun süreli varlıklarını koruyan dayanıklı tüketim mallarıdır. (Yayal – Bursal, 2012) Konutun fiyatı kira ya da satın alma bedeli olarak değerlendirilebilinir. Kira belirli bir süre konutun kullanma hakkının devri olarak düşünülürken, satın alma ise konutun ve haklarının sürekli olarak devir alınması iradesidir. Kişiler için bu denli önemli olan konut konusunda hem kira hem de satın alma bedeli üzerinden yapılmış olan çok sayıda araştırma bulunmaktadır.

Gündoğdu'nun 2011 yılında yapmış olduğu çalışmada sosyo-ekonomik ve mekânsal değişikliklerin kira harcamaları üzerine etkileri incelenmiş ve konutun mahallesinin çarşıya ve okullara yakınlığının kira fiyatlarını etkileyen ana unsurlar olduğu ortaya konulmuştur. Kördiş, Işık ve Mert 2011 yılında hedonik fiyatlama modelini kullanarak Antalya ili ölçeğinde yaptıkları çalışmada konut fiyatlarını belirleyen en önemli etkenlerin büyüklük, konum, deniz manzarası, denize yakınlık, otopark ve asansör olduğu sonucuna ulaşmışlardır. Uysal ve Yiğit (2015) yılında yapmış oldukları çalışmada Johansen'in eş bütünleşme testini uygulayarak konut talebini etkileyen faktörlerin kişi başına gelir, fiyat, kentleşme hızı, faiz ve parselin metrekare büyüklüğünü incelemiştir. Elde edilen sonuçlarda kişi başına gelir, kentleşme hızı, faiz oranları ve konuta olan talep arasında pozitif bir ilişki saptanırken, TÜFE ile konut talebi arasında negatif ilişkinin varlığı tespit edilmiştir. Ekşioğlu, Çetintahra ve Çubukçu (2011) çevre estetiğinin konut fiyatları üzerine etkisini incelemişlerdir. İzmir Karşıyaka ilçesi ölçeğinde yapılan araştırmanın sonucunda estetik kriterler ile konut sahibi olma isteğinin konutun piyasa değerini etkilediğini, konutun çevresine ait faktörlerin de kira fiyatlarını etkilediğini belirlemişlerdir.

3.3.Araştırma Yöntemi

Hedonik fiyatlama modelinin oluşturulmasında konut kirası bağımlı değişken konut kirasına etki edecek değişkenlerin tümü bağımsız değişken olarak araştırmada oluşturulan modele dahil edilmiştir. Ancak değişkenler arasındaki çoklu bağlantı problemi nedeniyle, değişkenlere ilişkin korelasyon matrisi oluşturularak, elde edilen matristen yararlanarak bazı değişkenler araştırmada göz ardı edilmiştir. Modelde kullanılan değişkenler Tablo 1 de izlenebilir.

Tablo:1 Konut Kirası Modeli Değişken Tanımları

BAĞIMLI DEĞİŞKEN	
Konut Kirası	TL/ay
BAĞIMSIZ DEĞİŞKENLER	
Bina Yaşı	Yıl
Oda Sayısı	Adet
Konut Alanı	(m2)
Asansör	Var:1 Yok:0
Kombi	Var:1 Yok:0
Kapalı Otopark	Var:1 Yok:0
Sosyal Donatılara Yakınlık	(1: çok yakın, 2:yakın, 3: orta yakınlıkta, 4: uzak, 5: çok uzak)

Tabloda yer alan konut kirası, her bir konutun aylık kira bedelini temsil etmekte modelde bağımlı değişken olarak kabul edilmektedir. Bina yaşı, her bir konutun yaşını temsil etmekte olup yapının yaşı arttıkça konutun değerinin yıpranmadan dolayı düşeceği öngörülür. Oda sayısı her bir konuttaki oda sayısını temsil etmekte olup genellikle oda sayısı arttıkça konut değerinin arttığı düşünülmektedir. Konut alanı, her bir konutun metrekare cinsinden alanını temsil eder ve genellikle konutun metrekaresi arttıkça değeri de artar. Asansör, kombi ve kapalı otopark alanı bir konutta olup olmamasına göre değer artışı yaratacağı düşünülen özelliklerdir. Bir konutun sosyal donatılara yakınlığı da konutun değerini olumlu olarak artıracak değişkendir. Belirlenen özellikler için hedonik fiyatlama modeli oluşturulabilir ve her bir özelliğin konut fiyatları üzerindeki etkisini analiz etmek mümkündür. Böylece hangi özelliğin konut fiyatlarını en çok etkilediği belirlenebilecektir.

Eskişehir ili Odunpazarı ve Tepebaşı ilçeleri olmak üzere iki merkez ilçeye sahiptir. Eskişehir'de bulunan üç devlet üniversitesinden Anadolu Üniversitesi ve Eskişehir Teknik Üniversitesi Tepebaşı ilçe sınırları içerisinde, Osmangazi Üniversitesi Odunpazarı İlçe sınırları içerisinde yer almaktadır. Anadolu Üniversitesi ve Osmangazi üniversiteleri çevresinde yapılaşma oranı daha yüksek olduğu için araştırmaya bu iki üniversite çevresindeki mahalleler dahil edilmiştir. Araştırma kapsamında 100 konut Odunpazarı 100 konut da Tepebaşı ilçesinden olmak üzere toplam 200 konut dahil edilmiştir. Araştırmaya dahil edilen konutlar oda sayıları ve yapılarda bulundukları katlar itibariyle mahalleler arasında eşit dağıtılmıştır. Bununla birlikte araştırmaya dahil olan konutların mülk sahiplerinin beyanlarındaki metrekare büyüklükleri ve kira bedellerinin doğru olduğu kabul edilmiş, mülk sahiplerinin kira bedellerinde yapabilecekleri indirimler ihmal edilmiştir. Çalışma Excel programı kullanılarak yapılmıştır. Araştırmada regresyon modellerinin geçerliliğini sağlamak için diagnostik testler aracılığıyla gerekli varsayımlar test edilmiş ve tüm varsayımların sağlanmış olduğu tespit edilmiştir.

Hedonik regresyon analizi, genellikle ekonometri ve sosyal bilimlerde kullanılan bir yöntemdir. Bu analiz türü, kişilerin veya grupların tercihlerini ve davranışlarını anlamak için kullanılır. Hedonik regresyon, bir bağımlı değişkeni (konut kiraları) bağımsız değişkenlerle (oda sayısı, bina yaşı, sosyal donatılara yakınlık vb.) ilişkilendirmeyi amaçlar (Daşkıran, 851).

Sabit terim, bir regresyon denkleminde bağımsız değişkenlerin katsayıları olmadan hesaplanan terimdir. Hedonik regresyonda sabit terimi bulmak için aşağıdaki adımları takip edebilirsiniz:

$$Y=\beta0+\beta1X1+\beta2X2+\ldots+\beta kXk+\varepsilon$$

Y: Bağımlı değişkeni

β0: Sabit terimini

β1X1+β2X2+…+βkXk: Bağımsız değişkenlerin katsayısını

ε: Hata terimini ifade etmektedir.

Araştırmada kullanılan standart hata, her bir tahmin edilen katsayının etrafındaki belirsizliği ölçer. Daha düşük standart hata, tahmin edilen katsayının daha güvenilir olduğunu gösterir. Standart hata, regresyon modelinin doğruluğunu değerlendirmek için kullanılmıştır. Çalışmada kullanılan "t" istatistiği, her bir tahmin edilen katsayının standart hataya bölünmesiyle hesaplanır. t istatistiği, tahmin edilen katsayının sıfır olma olasılığını değerlendirmek için kullanılmıştır. Eğer t istatistiği sıfırdan farklı büyük bir değere sahipse, tahmin edilen katsayı anlamlıdır. p değeri (p-value) ise, t istatistiğinin dağılım altında aldığı değeri ifade eder ve p değeri, tahmin edilen katsayının sıfır olma olasılığını gösterir. Genellikle 0.05 (veya daha küçük) olarak kabul edilen bir eşik değeri vardır. Eğer p değeri bu eşiği aşarsa, tahmin edilen katsayı anlamlı değildir (Başer – Bozoğlu, 311).

3.4. BULGULAR ve SONUÇ

Çalışmada Odunpazarı ilçesinde bulunan (1 + 1), (2 + 1), (3 + 1) ve (4 + 1) konutların kiraları araştırılmış ve en yüksek kiranın 45.000 TL en düşük kiranın 7.000 TL olduğu öğrenilmiştir. Bu değerlerin Tepebaşı ilçesi için 25.000 TL ve 9.000 TL olduğu belirlenmiştir. Çalışmaya dahil edilmiş konutların Odunpazarı ilçesindeki kiraların ortalaması 15.900 TL iken bu değer Tepebaşı ilçesinde 15.490 TL olarak bulunmuştur. Kiraların standart sapması ise Odunpazarı'nda 6.551 TL Tepebaşı'nda 4.490 TL'dir. Her iki ilçede de araştırmaya dahil edilmiş (en eski) en yaşlı yapı 36 yıllık olup en yeni yapılar ise bir yıllıktır. Araştırmaya dahil edilen yapıların yaşlarının ortalaması Odunpazarı için 14,18 Tepebaşı için 13,03 olup, standart sapmaları sırasıyla 9,03 ve 8,32'dir. Konut alanlarının metrekare cinsinden en büyük metrekareye sahip olanları 200 en küçük metrekareye sahip olanları 40 m2'dir. Odunpazarı bölgesindeki konutların ortalama alanları 89,11 m2 standart sapmaları 39,02 m2 olup bu değerler Tepebaşı bölgesi için 86,5 m2 ve 40, 37 m2 olarak bulunmuştur. Odunpazarı

bölgesinde yapıların ortalama %53'ü asansörlü, %92'si kombili, %40'nın kapalı otopark alanı mevcutken, Tepebaşı bölgesinde bu değerler %61, %94 ve %53 olarak belirlenmiştir. Araştırmaya dahil edilmiş yapıların sosyal donatılara yakınlıkları Odunpazarı için 3,38 Tepebaşı için 3,99 dur. Açıklanan bu değerler (tablo 2 ve tablo 3) tablo halinde aşağıda görülebilir.

Tablo:2 Odunpazarı İlçesi

DEĞİŞKEN	ORTALAMA	MAKSİMUM	MİNİMUM	STANDART SAPMA
KİRA	15900	45000	7000	6551,48
BİNA YAŞI	14,185	36	1	9,03
ODA SAYISI	2,15	4	1	1,04
KONUT ALANI	89,115	200	40	39,02
ASANSÖR	0,53	1	0	0,50
KOMBİ	0,92	1	0	0,27
GARAJ	0,405	1	0	0,49
SOSYAL DONATILARA YAKINLIK	3,385	5	1	1,13

Tablo:3 Tepebaşı İlçesi

DEĞİŞKEN	ORTALAMA	MAKSİMUM	MİNİMUM	STANDART SAPMA
KİRA	15490	25000	9000	4490,53
BİNA YAŞI	13,03	36	1	8,32
ODA SAYISI	2,1	4	1	1,09
KONUT ALANI	86,5	200	40	40,37
ASANSÖR	0,61	1	0	0,49
KOMBİ	0,94	1	0	0,24
GARAJ	0,53	1	0	0,5
SOSYAL DONATILARA YAKINLIK	3,99	5	2	0,88

Tablolardan da izlenebileceği gibi çalışmaya yüzer konutla katılan iki merkez ilçenin değerleri birbirine çok yakındır. Çalışmanın buradan sonraki bölümünde veriler birleştirilerek 200 örnek üzerinden araştırma yapılmıştır. Araştırmada konut kirası bağımlı değişken olarak kabul edilmiştir. Bağımlı değişkene bağımsız değişkenler olan; yapının yaşı, oda sayısı, konut alanı, yapıda asansörün bulunup bulunmadığı, ısıtmada kullanılan sistemin kombi olup olmaması, yapıda kapalı otopark hacminin olup olmadığı ve konutların sosyal donatılara yakınlığının etkisi incelenmiştir. Aşağıdaki tabloda kiranın bağımlı değişken olması durumunda bağımsız değişken olarak sayılan özellikler ile aralarındaki korelasyon, standart

sapma ve ortalama değerler hesaplanmıştır. Ayrıca her bir bağımsız değişken için de anova değerleri hesaplanmıştır bu çalışmaların sonuçları aşağıdaki gibidir.

Tablo 4: Araştırma Kapsamında İstatistik Sonuçlar

BAĞIMLI DEĞİŞKEN	ORTALAMA	STANDART SAPMA	KORELASYON
Konut kirası	15900	6551	
BAĞIMSIZ DEĞİŞKENLER			
Bina Yaşı	14,19	9,03	-0,12
Oda Sayısı	2,15	1,04	0,76
Konut Alanı	89,12	39,02	0,79
Asansör	0,53	0,5	0,37
Kombi	0,92	0,27	0
Kapalı Otopark	0,41	0,49	0,28
Sosyal Donatılara Yakınlık	3,39	1,13	-0,08

Regresyon İstatistikleri	
Çoklu R	0,119360665
R Kare	0,014246968
Ayarlı R Kare	0,009268418
Standart Hata	6537,411251
Gözlem	200

ANOVA

	df	*SS*	*MS*	*F*	*Anlamlılık F*
Regresyon	1	122301319,7	122301319,7	2,861669872	0,092286497
Fark	198	8462073680	42737745,86		
Toplam	199	8584375000			

	Katsayılar	*Standart Hata*	*t Stat*	*P-değeri*	*Düşük %95*
Kesişim	17127,73024	860,4746917	19,90497851	3,88972E-49	15430,85911
BİNA YAŞI	-86,55130372	51,16392438	-1,691647088	0,092286497	-187,4474568

Regresyon İstatistikleri	
Çoklu R	0,757652426
R Kare	0,574037199
Ayarlı R Kare	0,571885872
Standart Hata	4297,417841
Gözlem	200

ANOVA

	df	*SS*	*MS*	*F*	*Anlamlılık F*
Regresyon	1	4927750580	4927750580	266,829322	1,51282E-38
Fark	198	3656624420	18467800,1		
Toplam	199	8584375000			

	Katsayılar	*Standart Hata*	*t Stat*	*P-değeri*	*Düşük %95*
Kesişim	5618,909513	698,910191	8,039530093	8,03877E-14	4240,646401
ODA SAYISI	4781,902552	292,7412651	16,33491114	1,51282E-38	4204,611661

Regresyon İstatistikleri	
Çoklu R	0,789324023
R Kare	0,623032413
Ayarlı R Kare	0,621128536
Standart Hata	4042,720814
Gözlem	200

ANOVA

	df	*SS*	*MS*	*F*	*Anlamlılık F*
Regresyon	1	5348343868	5348343868	327,2441	8,10208E-44
Fark	198	3236031132	16343591,58		
Toplam	199	8584375000			

	Katsayılar	*Standart Hata*	*t Stat*	*P-değeri*	*Düşük %95*
Kesişim	4090,050777	712,6910627	5,738883215	3,53E-08	2684,611545
KONUT ALANI	132,5248187	7,325905434	18,08988936	8,1E-44	118,0780052

Çoklu R	0,365614469
R Kare	0,13367394
Ayarlı R Kare	0,129298556
Standart Hata	6128,616341
Gözlem	200

ANOVA

	df	*SS*	*MS*	*F*	*Anlamlılık F*
Regresyon	1	1147507226	1147507226	30,55136082	1,01719E-07
Fark	198	7436867774	37559938,25		
Toplam	199	8584375000			

	Katsayılar	*Standart Hata*	*t Stat*	*P-değeri*	*Düşük %95*
Kesişim	13356,38298	632,1185104	21,12955523	1,23421E-52	12109,83423
ASANSÖR	4799,277399	868,2815507	5,527328543	1,01719E-07	3087,011005

Regresyon İstatistikleri	
Çoklu R	0,000281314
R Kare	7,91377E-08
Ayarlı R Kare	-0,005050426
Standart Hata	6584,48372
Gözlem	200

ANOVA

	df	*SS*	*MS*	*F*	*Anlamlılık F*
Regresyon	1	679,3478317	679,3478317	1,56693E-05	0,996845613
Fark	198	8584374321	43355425,86		
Toplam	199	8584375000			

	Katsayılar	*Standart Hata*	*t Stat*	*P-değeri*	*Düşük %95*
Kesişim	15906,25	1646,12093	9,66286845	2,42857E-18	12660,07076
KOMBİ	-6,793478261	1716,199706	-0,003958443	0,996845613	-3391,169294

Regresyon İstatistikleri	
Çoklu R	0,284664304
R Kare	0,081033766
Ayarlı R Kare	0,076392522
Standart Hata	6312,065873
Gözlem	200

ANOVA

	df	SS	MS	F	Anlamlılık F
Regresyon	1	695624234,9	695624234,9	17,45949424	4,40062E-05
Fark	198	7888750765	39842175,58		
Toplam	199	8584375000			

	Katsayılar	Standart Hata	t Stat	P-değeri	Düşük %95
Kesişim	14361,34454	578,6261299	24,81973039	1,07132E-62	13220,2837
GARAJ	3799,149289	909,2232449	4,178455963	4,40062E-05	2006,145159

Regresyon İstatistikleri	
Çoklu R	0,078013101
R Kare	0,006086044
Ayarlı R Kare	0,001066277
Standart Hata	6564,416672
Gözlem	200

ANOVA

	df	SS	MS	F	Anlamlılık F
Regresyon	1	52244883,66	52244883,66	1,212415519	0,272191028
Fark	198	8532130116	43091566,24		
Toplam	199	8584375000			

	Katsayılar	Standart Hata	t Stat	P-değeri	Düşük %95
Kesişim	17437,14847	1471,161312	11,85264207	7,69909E-25	14535,99265
SOSYAL DONATILARA YAKINLIK	-454,1058988	412,4121011	-1,101097416	0,272191028	-1267,38977

Elde edilen sonuçlara göre konut alanı ile kira arasındaki ilişki hem anlamlı hem de çok kuvvetlidir. Konutların kullanım alanları arttıkça kiraları da artış göstermektedir. Benzer şekilde oda sayısının da kira üzerindeki etkisinin anlamlı ve kuvvetli bir düzeyde olduğu görülmektedir. Oda sayısı arttıkça kiraların arttığını söylemek mümkündür.

Bina yaşı ile kira arasında anlamlı bir ilişki olsa da bu ilişki düşük düzeyde kalmaktadır. Bina yaşının kiradan daha çok satın alma kararlarında etkili olduğu düşünülmektedir. Konutların bulundukları yapıda asansör olması, konutların kira değerlerini etkileyen üçüncü sıradaki etken olarak belirlenmiştir. Yapının asansörlü olması ile kirası arasındaki ilişki anlamlı ve kuvvetli düzeydedir. Yapıda kapalı otopark hacminin bulunması ile konut kiraları arasında kuvvetli ve anlamlı ilişkinin bulunduğu belirlenmiştir. Şehir genelinde otopark alanlarının azlığının bu ilişkide kuvvetli bir etken olduğu düşünülmektedir.

Kira ile konutun ısınma sisteminin kombi olması arasında çok anlamlı bir ilişki bulunamamıştır. Isınma sisteminde farklı uygulamalar kullanılsa da merkezi sistem veya pay ölçerli sistemler ödenecek ısınma maliyetinde çok değişiklik yaratmadığı düşünülmekte olup bu nedenle de ısınma sisteminin kiralar üzerindeki etkisinin anlamlı olmadığı görülmüştür. Benzer şekilde sosyal donatılara yakınlık ile kira değerleri arasındaki ilişki de anlamlı bulunmamıştır. Bunun nedeni de yine şehrin özelliğinden kaynaklandığı düşünülmektedir. Şehirdeki ulaşım kolaylığı hemen hemen her yerinde düzenli sosyal donatıların bulunması, kira değerleri ile sosyal donatılar arasında anlamlı bir ilişki kurulmasına engel olmuştur.

4. KAYNAKÇA

Başer, U., & Bozoğlu, M. (2019). Hedonik Fiyat Modeliyle Konut Kirasını Etkileyen Faktörlerin Belirlenmesi: Samsun İli İlkadım ve Atakum İlçeleri Örneği, Avrasya Sosyal Ve Ekonomi Araştırmaları Dergisi, 6(4), 308-316

Daşkiran, F. (2015). Denizli Kentinde Konut Talebine Etki Eden Faktörlerin Hedonik Fiyatlandırma Modeli İle Tahmin Edilmesi. *Journal of International Social Research*, *8*(37).

Higgins, E. T. (2006). Value from hedonic experience *and* engagement. *Psychological Review, 113*(3), 439–460.

Keleş, Ş., & Atabeyli, O. C. (2018). Konut ve Hedonik Fiyat Bir Yapısal Eşitlik Bodeli Uygulaması. The International New Issues in Social Sciences, 6(2), 111-128.

Yayar R, Bursal M (2019). Türkiye'de Konut Kira Fiyatlarının Hedonik Tahmini. İnsan ve Toplum Bilimleri Araştırmaları Dergisi, 8(3), 2010 – 2026

www.eskisehir.bel.tr/istatistiklerle-eskisehir

TÜİK - Coğrafi İstatistik Portalı (tuik.gov.tr)

TÜRKİYE'DE KOBİ'LERİN KARŞILAŞTIKLARI SORUNLAR VE ESKİŞEHİR ÖRNEĞİ ÜZERİNDEN ÇÖZÜM ÖNERİLERİ

PROBLEMS FACED BY SMES IN TURKEY AND SOLUTION SUGGESTIONS BASED ON THE EXAMPLE OF ESKISEHIR

Dr. Öğretim üyesi Hasan BAKIR,
Anadolu Üniversitesi, Açıköğretim Fakültesi

ORCID NO: 0000-0002-2393-1962

ÖZET

Girişimcilik konusunda ülkelerin aynı performansı gösterilmemesine sosyal bilimciler kültürün neden olduğunu kabul etmektedir. Sosyal bilimciler, toplumlarda hâkim olan değer ve zihniyet ölçüleri olarak kültürel unsurların, belirli tutum ve davranışların girişimcilik ekolojisini belirlediğini kabul etmektedir.

Ülkemizde girişimcilerin kurmuş olduğu işletmelerin büyük bir çoğunluğu KOBİ sınıfında yer almaktadır. Gelecekte çok büyük işletmeler haline gelecek olsalar da tüm işletmelerde olduğu gibi KOBİ'ler de ilk yıllarında çok kırılgan bir yapıya sahip olup birçok problemle karşı karşıya kalmaktadır.

Türkiye'de KOBİ'ler toplam işletme sayısının yaklaşık %99,8'ini, toplam istihdamın da yaklaşık. %74,2'sini karşılamaktadır. Bu oranların yüksekliği sadece Türkiye'ye özgü olmayıp, dünya genelinde de birçok ülkede benzer şekildedir. Gerçekte ekonomilerin görünmez kahramanları olan kobiler aynı sektör içinde olsalar da büyük işletmelere göre çok daha farklı ve kronikleşmiş sorunlara sahiptir. Kobilerin yaşadıkları sorunların belirlenmesi ve bu sorunların çözüm yollarını değerlendirmek için, Eskişehir il merkezinde Ticaret odasına kayıtlı rassal olarak seçilmiş 60 adet KOBİ ile yüz yüze mülakat yapılmıştır.

Yapılan çalışmada elde edilen sonuçlar özellikle son yıllarda enflasyonun baskısıyla da artan finansman ihtiyacının kobiler için acil çözüm gerektiren noktada olduğunu göstermektedir. Bunun yanı sıra yüksek maliyetler, pazarlama ve pazara ulaşmadaki sıkıntılar, yeterli nitelikte çalışan bulma ve istihdam edememe ile kurumsallaşamama olarak gruplandırılabilecek problemlere sahip oldukları görülmüştür. Ayrıca Küçük ve Orta Ölçekli İşletmeleri Geliştirme ve Destekleme İdaresi Başkanlığı (KOSGEB) ile kamu, destek ve teşvikleri verilmeye çalışılan KOBİ'ler için KOSGEB desteklerinin sınırlı kaldığı görülmektedir. Küçük ve orta ölçekli işletmelerin özellikle finansman probleminin aşılmasında önemli bir rol oynayan Halk Bankası da kobilerin isteklerini yeteri kadar karşılayamamaktadır. Bu bağlamda çalışmamız içinde problem analizi yoluyla elde edilen sonuçlar üzerinden sosyoekonomik dağılımı açısından Türkiye'yi temsil edebilecek iyi bir örnek olduğu düşünülen Eskişehir ilindeki KOBİ'lerin yaşadıkları sorunlara çözüm önerileri sunulmaya çalışılmıştır.

Anahtar Kelimeler: KOBİ, KOBİ'lerin Sorunları, Problem Analizi

ABSTRACT

Social scientists accept that culture is the reason why countries do not show the same performance in entrepreneurship. Social scientists recognize that cultural elements, certain attitudes and behaviors as the dominant measures of values and mentality in societies determine the ecology of entrepreneurship.

The vast majority of businesses established by entrepreneurs in our country are in the SME class. Although they will become very large enterprises in the future, SMEs, as in all businesses, have a very fragile structure in their first years and face many problems.

SMEs in Turkey account for approximately 99.8% of the total number of enterprises and approximately 99.8% of total employment. It meets 74.2%. The high rates of these rates are not unique to Turkey, but are similar in many countries around the world. In fact, SMEs, which are the invisible heroes of economies, have very different and chronic problems compared to large enterprises, even though they are in the same sector. In order to determine the problems experienced by SMEs and to evaluate the solutions to these problems, face-to-face interviews were conducted with 60 randomly selected SMEs registered with the Chamber of Commerce in Eskişehir city center.

The results obtained in the study show that the need for financing, which has increased with the pressure of inflation in recent years, is at the point where SMEs require an urgent solution. In addition, it has been observed that they have problems that can be grouped as high costs, problems in marketing and reaching the market, inability to find and employ sufficient qualified employees, and inability to institutionalize. In addition, it is seen that KOSGEB support is limited for SMEs that are trying to be given public support and incentives with the Small and Medium-Sized Enterprises Development and Support Administration (KOSGEB). Halk Bank, which plays an important role in overcoming the financing problem of small and medium-sized enterprises, cannot adequately meet the demands of SMEs. In this context, in our study, it has been tried to present solutions to the problems experienced by SMEs in Eskişehir province, which is considered to be a good example that can represent Turkey in terms of socioeconomic distribution, through the results obtained through problem analysis.

Keywords: SME, Problems of SMEs, Problem Analysis

1. GİRİŞ

Dünya ekonomisinde giderek artan role sahip KOBİ'lerin önemi son yıllarda özellikle pandemi dönemi ve sonrasında çok daha net anlaşılmıştır. Gelişmiş ve gelişmekte olan ülkelerde kobiler yeni istihdam yaratma ve piyasa koşullarına hızlı uyum sağlamalarından dolayı ekonomik ve sosyal kalkınmanın en önemli unsuru haline gelmiştir. Türkiye'deki tüm işletmelerin %99,8'ini kobiler oluştururken, KOBİ'lerin toplam istihdamdaki payı yaklaşık %74,2'dir. Bu oranlar kobilerin ekonomiler için ne kadar önemli olduklarını da ortaya koymaktadır. Ancak kobiler ekonomilerde ne kadar önemli olsalar da bir o kadar kırılgandır. Büyük işletmeler için problem olmayan ya da küçük sayılabilecek problemler kobiler için ticari faaliyetlerinin sonu olabilmektedir. Pandemi döneminde kombiler yaşadıkları problemler nedeniyle çok zor durumlara düşmüştür. Kobi'leri yaşadıkları ekonomik problemlerinden kurtarmak için hemen hemen tüm ülkeler çeşitli destek programları uygulamıştır. Bu destekler sayesinde Kobi'leri ayakta kalabilen ülkelerde, ülke ekonomileri yeni yeni hareketlenmektedir. Oysa kobilerin kriz ortamı olmasa dahi finansman, nitelikli eleman, kurumsallaşma ve yüksek maliyet gibi kronikleşen problemleri bulunmaktadır. Literatür incelemesi yapıldığında kobiler ile ilgili sorunların belirli noktalarına yoğunlaştırıldığı ve genellemelerin çok da sağlıklı olmadığı görülmektedir. Çünkü KOBİ'ler büyük işletmelere göre bulundukları çevre ile çok daha yakın ilişki içerisinde olmakta bu nedenle de çevresel faktörlerden kaynaklı problemleri farklılık taşıyabilmektedir. Çalışmada ve Eskişehir'deki kobilerin karşılaştığı sorunlar bütünsel olarak ele alınmış, bunun yanı sıra literatürde yapılmış olan araştırmalarla bir araya getirilerek genel bir sonuç çıkarılmaya çalışılmıştır. Çalışma Eskişehir Ticaret Odasına kayıtlı 60 adet KOBİ'yi kapsamakta olup işletmeler rastgele seçilmiş ve onlarla mülakat yapılarak yaşadıkları ortak sorunlar belirlenmeye çalışılmıştır.

2. EKONOMİDEKİ YERLERİ VE YAPISAL SORUNLARI AÇISINDAN KOBİLER

Dünyada yeni kurulan birçok işletme genellikle KOBİ çerçevesinde değerlendirilecek büyüklüktedir. Ülkemiz ekonomisinde önemli yerleri bulunan büyük işletmelerin geçmişleri Koç ya da Sabancı grubu gibi bu duruma örnek verilebilir. Küçük ve orta ölçekli işletmeler, ekonomiye yatırım, üretim, istihdam, ihracat ve vergi boyutunda önemli katkılar sağlamaktadır (Yalçınkaya, 2006:12). Ülkelerin kalkınmışlıklarının ve zenginliklerinin önemli bir göstergesi olan kobiler, coğrafik olarak da bütün bölgelere dağıldıklarından bölgesel kalkınma açısından da büyük önem taşırlar.

2.1. KOBİ Tanımı

Kobi kavramı tüm ülkelerde kullanılan bir kavram olmakla birlikte, literatür araştırması yapıldığında kobiler için yapılmış ve bütün dünyada ortak kabul görmüş tanımlama bulunmamaktadır. Ülkelerin yasal düzenlemeleri, ekonomileri ve işletmeleri sınıflandırma

kriterleri bu tanımın yapılamamasındaki en önemli nedendir. (Febriani-Dewobroto, 2018:2) Kobi tanımı için dünya genelinde ortak bir tanım yapılmasa da yapılan tanımlamalarda genel olarak iki ölçütünün esas alındığı görülmektedir. Bunlar;

Nicel ölçütler; işletmenin içerisinde bulunduğu ülkenin ve sektörün sosyoekonomik durumlarına göre farklılık göstermekle birlikte işletmelerin sayısal olarak gösterilebilen ölçüleridir. Bunlar; çalışan sayısı, belirli bir süre içerisinde kullanılan enerji miktarı, üretim hacmi, belirli bir süre içinde yapılan satış toplamı, makina sayısı, pazar payı vb. dir (Karakuş, 2013:66).

Nitel ölçütler; bu ölçüt ile tanımlama yapılırken, işletme sahibinin ve işletmenin özellikleri üzerinde sınıflandırma yapılır (Akgözlü, 2008:10). Nitel ölçütlerden bazıları; işletme sahibinin işletme de fiilen çalışıyor olması, risk üstlenme ve sorumluluğun işletme sahibine ait olması, işletme mülkiyetinin ve yönetiminin bağımsızlık derecesi, aile fertlerinin işletmede fiilen çalışması, yönetim tekniklerinin uygulanmaması ve yetersizliği, sermayenin sınırlı oluşu ve finansal yetersizlik, iş bölümü ve uzmanlaşma derecesinin düşüklüğü, işletmenin sahip olduğu pazar payının sınırlı olması olarak sayılabilir.

Dünyada ülkeleri ve bölgeleri göre benzerlik gösteren kobi tanımlamaları olduğu gibi farklı sınıflandırmalara sahip ülkeler de bulunmaktadır. Avrupa Birliği ülkeleri 1996 yılında tavsiye niteliğinde karar almış bu karar ile ortak bir kobi tanımı geliştirmiş, geleneksel ve yeni kriterler belirlemiştir (Smallbone-Rogut, 2005:221). Bu karar yapılacak kobi sınıflandırmasına temel oluşturmuştur. Avrupa Birliği'nin KOBİ'lerin sınıflandırılmasında kullanılacak ölçütleri aşağıdaki tabloda yer almaktadır.

Tablo 1: KOBİ Sınıflandırılmasındaki Avrupa Birliği Kriterleri

İşletme Kategorisi	Çalışan Sayısı	Satış Hacmi	Bilanço Büyüklüğü
Orta	< 250	< 50.000.000 €	< 43.000.000 €
Küçük	< 50	< 10.000.000 €	< 10.000.000 €
Mikro	< 10	< 2.000.000 €	< 2.000.000 €

Avrupa Birliği komisyon düzeyinden başlayarak tüm kurumları ile küçük işletmelere büyük önem vermekte, bu işletmeleri desteklemek üzere çeşitli faaliyetlerde bulunmakta ve üye ülkelerdeki gelişmelere destek sağlamaktadır. Avrupa ekonomisinin büyümesinde KOBİ'lerin önemi kabul edilmiş, kobilerin gelişmesine katkı sağlamak amacıyla çeşitli kararlar alınmıştır. Bu konuda Avrupa ülkeleri ve Avrupa Birliği komisyonlarının faaliyette bulunacağı özel alanlar belirlenmiştir. Bu alanlar; girişimcilik için eğitim ve öğretimin yaygınlaştırılması, hızlı ve ucuz iş kurma, daha iyi mevzuat ve düzenlemeler, beceri ve uzmanlıkların geliştirilmesi, online sistemlere girişlerin iyileştirilmesi, tek pazar imkanlarından daha fazla yararlanılması, vergilendirme ve finansal konularda iş ortamının iyileştirilmesi, küçük işletmelerinin teknoloji

kapasitelerinin güçlendirilmesi, başarılı e-iş modellerinin uygulanmasını teşvik etmek ve geliştirmek, Avrupa Birliği ve ulusal seviyede küçük işletmelerin daha etkin ve güçlü temsil edilmesidir.

Kobilere hizmet veren kurum ve kuruluşlar ile kredi kuruluşlarının kendi kobi tanımlarını yapmaları uygulamada farklı yaklaşımlara neden olmaktadır. Bu farklılıklar, kobi teşvik ve desteklerinden bazı kobilerin yararlanmasının, bazılarının ise kapsam dışında kalmasına neden olmaktadır. Kredi veren kuruluşların kullandıkları farklı Kobi ölçütleri sonucu bu kurumların yaptıkları bazı işlem ve uygulamalarda kimi işletmeler kobi kredisinden yararlanırken, diğerleri bundan faydalanamamaktadır. Bazı kobi tanımlarında ise yalnızca imalat sanayi işletmeleri kapsam içinde değerlendirilmekte, diğer sektörlerdeki kuruluşlar devlet destekleri gibi desteklerden yararlanamamaktadır.

Ülkemizde 24.06.2018 tarihli resmî gazetede yayınlanan "küçük ve orta büyüklükteki işletmelerin tanımı nitelikleri ve sınıflandırılması hakkındaki yönetmelik" ile kobi tanımı üç kritere göre belirlenmiştir. Bu kriterler 26 Mayıs 2023 tarihinde yenilenerek çalışan sayısı, yıllık net satış hasılatı ve yıllık mali bilanço değerleri aşağıdaki gibi oluşturulmuştur.

Tablo 2: KOBİ Sınıflandırılmasındaki Türkiye'deki Kriterler

Kriter	Mikro Ölçek	Küçük Ölçek	Orta Ölçek
Çalışan Sayısı	< 10	< 50	< 250
Yıllık Net Satış Hasılatı	< 10.000.000	< 100.000.000	< 500.000.000
Yıllık Bilanço Toplamı	< 10.000.000	< 100.000.000	< 500.000.000

2.2. KOBİLERİN TÜRK EKONOMİSİNDEKİ YERİ VE YAPISAL SORUNLARI

KOBİ'ler yalnızca büyük işletmelerin ürettiği aynı mal ve hizmeti üretip, onları rekabetçi ortama çekerek ekonomik canlılık kazandıran birimler değil, aynı zamanda büyük işletmelerin kullandıkları mamul ve yarı mamul girdileri üreterek onların gelişimini de tamamlayıcı katkılar sağlayan birimlerdir (Bilen-Solmaz, 2014:65). Başka bir ifadeyle bir yandan kendi başlarına büyük işletmeler ile rekabet için nihai ürün ve hizmet üretirken diğer yandan büyük işletmelere yan sanayi olarak destek vererek yarattıkları ekosistem ile ekonomiye katkıda bulunurlar.

Türkiye'de işletmelerin büyüklük grubuna göre sayılarının gelişimini aşağıdaki tablo ve grafikte izlemek mümkündür.

Tablo 3: Yıllar İtibariyle Türkiye'deki Büyüklüklerine Göre İşletme Sayıları

Büyüklük grubu	2013	2014	2015	2016	2017	2018	2019	2020	2021	2022
Mikro- Micro	4 728 974	4 802 228	4 867 920	4 879 274	4 977 115	5 576 127	5 620 395	5 707 843	6 103 676	6 423 142
Küçük- Small	3 048 656	3 203 577	3 339 149	3 300 836	3 358 705	3 421 721	3 110 953	3 177 457	3 500 565	3 754 063
Orta- Medium	2 469 536	2 650 345	2 765 369	2 778 774	2 875 784	2 841 215	2 597 928	2 603 323	2 816 753	2 990 595
KOBİ - SMEs	10 247 166	10 656 150	10 972 438	10 958 884	11 211 604	11 839 063	11 329 276	11 488 623	12 420 994	13 167 800
Büyük- Large	3 642 099	3 959 145	4 250 149	4 442 758	4 802 031	4 317 315	4 327 295	4 464 172	5 072 680	5 478 362
Toplam - Total	**13 889 265**	**14 615 295**	**15 222 587**	**15 401 642**	**16 013 635**	**16 156 378**	**15 656 571**	**15 952 795**	**17 493 674**	**18 646 162**

Grafik 1: Yıllar İtibariyle Türkiye'deki Büyüklüklerine Göre İşletme Sayıları

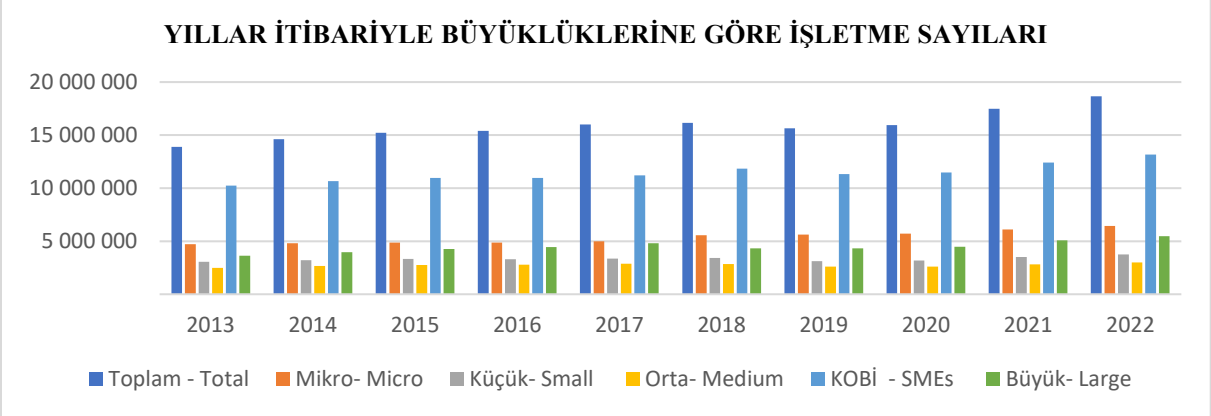

Aşağıdaki tablo ve grafikte işletmelerin büyüklük gruplarına göre yaratmış oldukları istihdam görülmektedir. Özellikle küçük ve orta ölçekli işletmeler ile büyük işletmelerin istihdam sayısına dikkat edilirse 2013 yılında %31 olan büyük işletmelerin istihdam oranının 2022 yılında %35'e çıktığı görülmektedir. Bu durumun en önemli nedenlerinden biri pandemi ve sonrasında KOBİ'lerdeki istihdam sayısındaki artış oranının azalmasıdır. 2022 yılında KOBİ'lerin istihdam oranı %6 artarken bu oran büyük işletmelerde 2021 yılına göre %8 olmuştur.

Tablo 4: Büyüklüklerine Göre İşletmelerin Yarattığı İstihdam

Büyüklük grubu	2013	2014	2015	2016	2017	2018	2019	2020	2021	2022
Mikro	2 390 832	2 447 482	2 493 220	2 489 450	2 512 044	3 024 941	3 012 548	3 048 507	3 237 675	3 411 472
Küçük	2 976 415	3 121 469	3 246 248	3 203 323	3 245 582	3 360 912	3 054 496	3 114 139	3 417 302	3 664 157
Orta	2 465 494	2 645 694	2 760 102	2 773 180	2 869 350	2 838 433	2 595 421	2 600 538	2 812 771	2 986 955
KOBİ	7 832 741	8 214 645	8 499 570	8 465 953	8 626 976	9 224 286	8 662 465	8 763 184	9 467 748	10 062 584
Büyük	3 641 711	3 958 676	4 249 578	4 442 159	4 801 337	4 317 112	4 327 086	4 463 943	5 072 321	5 478 034
Toplam	**11 474 452**	**12 173 321**	**12 749 148**	**12 908 112**	**13 428 313**	**13 541 398**	**12 989 551**	**13 227 127**	**14 540 069**	**15 540 618**

Grafik 2: Büyüklüklerine Göre İşletmelerin Yarattığı İstihdam

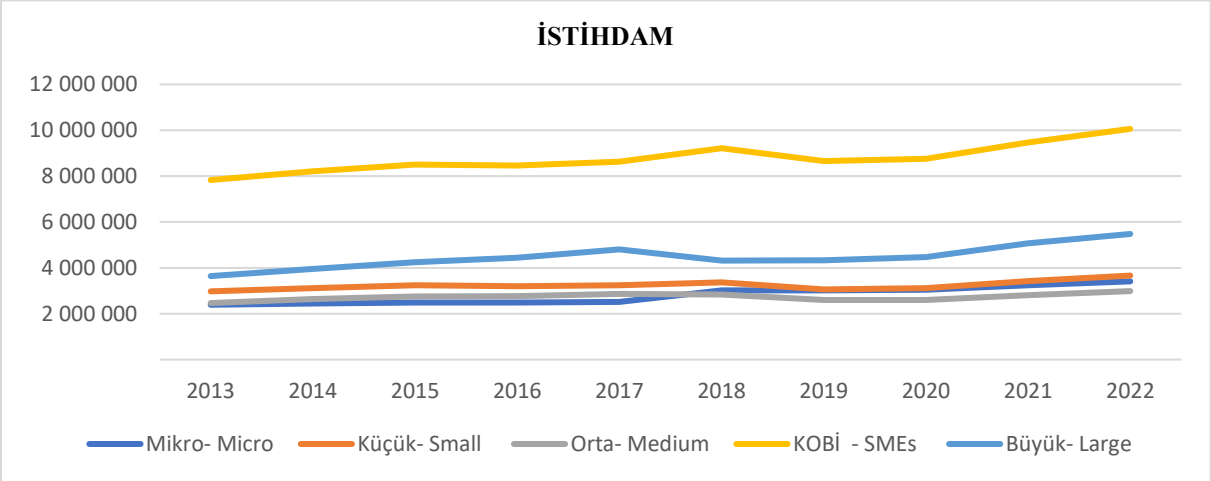

Kobiler ile büyük işletmelerin ihracat ve ithalat rakamları da incelenecek olur ise istihdamın %65'ini karşılayan toplam işletme sayısının %71'ini oluşturan KOBİ'lerin 2022 yılı ihracatının sadece %31'ikadar olduğu görülmektedir. Bu oran ithalat rakamında ise %15 tir. Tablolar ışığında kobilerin özellikle yurtiçi talebe yönelik çalıştığını, uluslararası pazarlara yeteri kadar açılmadığını/açılmadığını söylemek mümkündür.

Tablo 5: Büyüklüklerine Göre İşletmelerin İhracat ve İthalatı

(**Bin ABD $** -Thousand US $)

	Ekonomik faaliyet							
	2022 YILI İhracat				2022 YILI İthalat			
Büyüklük grubu	**Toplam**	**Sanayi**	**Ticaret**	**Diğer**	**Toplam**	**Sanayi**	**Ticaret**	**Diğer**
Mikro- Micro	6 102 727	1 194 082	4 271 576	637 068	2 567 205	541 415	1 688 796	336 994
Küçük- Small	29 623 072	8 115 681	19 549 186	1 958 205	18 612 290	3 636 300	13 852 510	1 123 481
Orta- Medium	43 110 544	17 886 111	23 812 070	1 412 364	31 922 468	11 112 493	17 413 027	3 396 948
KOBİ - SMEs	**78 836 343**	**27 195 874**	**47 632 832**	**4 007 637**	**53 101 963**	**15 290 208**	**32 954 333**	**4 857 422**
Büyük- Large	170 886 128	112 867 283	55 201 090	2 817 756	290 784 292	164 394 059	81 574 855	44 815 378
Toplam - Total	**249 722 471**	**140 063 157**	**102 833 921**	**6 825 393**	**343 886 255**	**179 684 267**	**114 529 187**	**49 672 800**

Grafik 3: Büyüklüklerine Göre İşletmelerin İhracatı

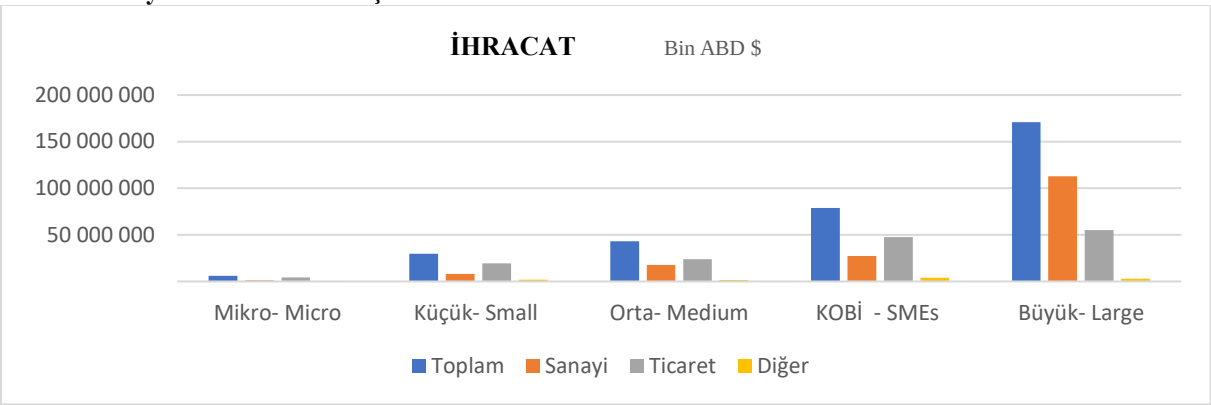

Grafik 4: Büyüklüklerine Göre İşletmelerin İthalatı

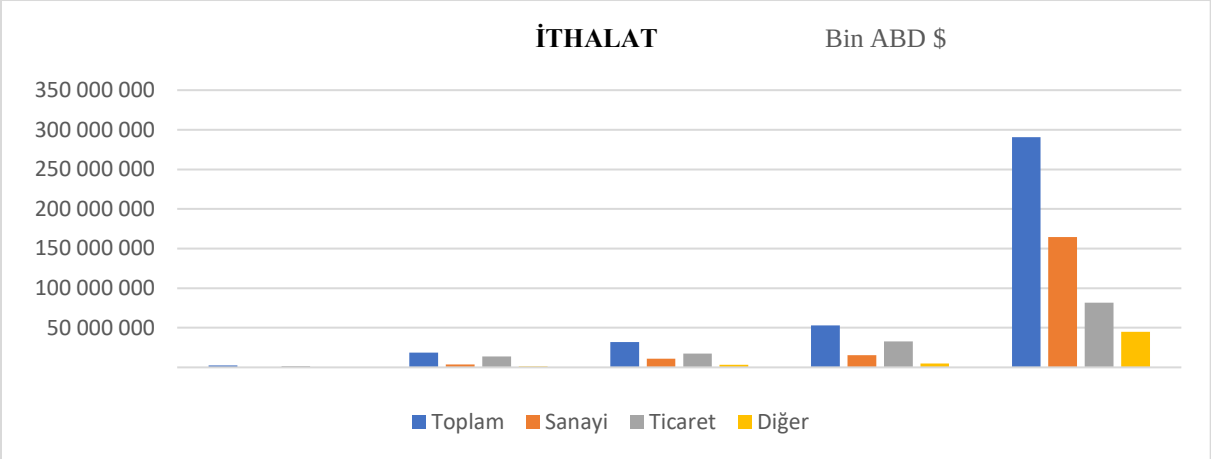

3. ARAŞTIRMA YÖNTEMİ

3.1.Araştırmanın Amacı ve Önemi

Bu çalışmada Eskişehir ilinde Ticaret Odası'na kayıtlı olarak faaliyet gösteren KOBİ'lerin karşılaştıkları yapısal sorunlar belirlenmeye çalışılmıştır. Kombiler ile yapılan mülakatlar sırasında kobilerin karşılaştıkları yapısal problemleri çözmeye yönelik çabaları da gözlemlenmiştir. Ülke ekonomileri için büyük önem taşıyan kobiler, özellikle pandemi sırasında yaşadıkları satış ve gelir kaybından sonra ülkemizde yaşanan yüksek enflasyon ve bunun sonucu olarak da artan maliyetler ile karşı karşıya kalmışlardır. Günümüzde varlıklarını sürdürme çabası içerisinde kalan kobiler, aslında ülke ekonomisinin de en temel aktörleridir. Büyük işletmelere göre daha esnek yapıları piyasadaki gelişmelere daha çabuk uyum sağlamalarına sağlarken, ucuz üretim yapabilmeleri, gelir dağılımındaki dengesizliği azaltmaya yönelik katkıları, istihdamı artırarak işsizliği azaltmadaki etkileri, çoğu zaman büyük işletmelerin tedarikçiliklerini etkin şekilde yaparak endüstrilerin rekabet gücünü arttırma gibi ekonomide çok önemli rolleri üstlenmektedirler. Bu bilgiler altında Eskişehir merkezli olarak

kobilerin sorunlarının belirlenmesi ve bu sorunların doğru şekilde çözümüne katkı sağlanması amaçlanmıştır.

3.2.Araştırmanın Kapsamı

Eskişehir ili nüfusu 2023 yılı verilerine göre 915.418'dir. 13.925 kilometrekare yüzölçümüne sahip şehirde nüfus yoğunluğu 66/km'dir. Eskişehir ilinde Ticaret Odası'na bağlı yaklaşık 16.099 işletme sanayi odasına kayıtlı yaklaşık 854 işletme faaliyet göstermektedir. Eskişehir'deki işletmelerin ihracattaki payı yaklaşık %0,55 ithalattaki payı yaklaşık %0,35 tir. İlde üç adet devlet üniversitesi bulunmakta olup büyük şehirler olan İstanbul, Ankara ve İzmir'e yakınlığı nedeniyle konum açısından da oldukça önemli bir noktadadır. Eskişehir'deki sanayi işletmelerinin çalışan sayılarına göre dağılımı ise; %47,37 mikro ölçekli, %33,56 küçük ölçekli, %14,11 orta ölçekli ve %4,96'sı büyük ölçekli işletmedir. Bu veriler, Eskişehir'in ekonomik canlılığını ve iş dünyasının çeşitliliğini yansıtmaktadır.

Tablo5'te Eskişehir'deki işletmelerin son üç yılda ay bazında ihracat performansları bulunmaktadır. Tablodan Eskişehir'e ilişkin ihracat rakamının son yıllarda ciddi bir miktarda arttığı görülebilir.

Tablo 5: Eskişehir Firmalarının Ay Bazında İhracat Performansı (Bin$)

YILLAR	2022	2023	2024
Ocak	92.283,69	105.040,42	123.444,54
Şubat	97.766,74	112.789,05	121.548,69
Mart	107.260,37	125.495,67	107.914,67
Nisan	118.297,79	107.157,28	
Mayıs	86.341,94	124.883,34	
Haziran	118.372,62	117.929,27	
Temmuz	89.453,45	99.591,00	
Ağustos	106.043,17	131.793,00	
Eylül	118.118,87	128.455,59	
Ekim	111.084,77	128.677,57	
Kasım	123.917,67	134.039,84	
Aralık	127.006,87	133.595,93	
KÜMÜLATİF	**1.295.947,95**	**1.449.447,96**	**352.907,9**

Tablo:6 Eskişehir ilindeki nakdi kredilerin dağılımını göstermektedir. Tablodan da izlenebileceği gibi Eskişehir ilinde kullanılan nakdi kredilerde son bir senede devam eden artış görülmektedir.

Tablo 6: Nakdi Kredilerin Eskişehir'e Göre Dağılımı

YILLAR	2023	2024
Ocak	-	37.880.361.000
Şubat	-	38.491.136.000
Mart	29.674.405.900	
Nisan	31.930.849.300	
Mayıs	34.706.067.000	
Haziran	35.917.046.000	
Temmuz	36.829.073.000	
Ağustos	37.019.898.000	
Eylül	37.224.948.000	
Ekim	37.586.846.000	
Kasım	36.746.428.000	
Aralık	37.762.310.000	

Grafik 4: Nakdi Kredilerin Eskişehir'e Göre Dağılımı

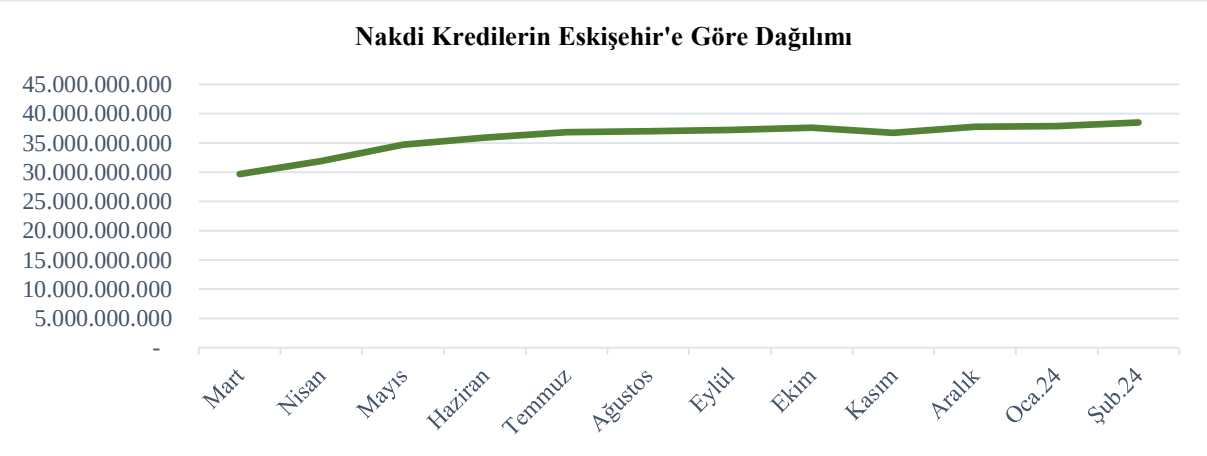

Aşağıdaki Tablo 7'de Eskişehir'deki kurumlar vergisi mükellefleri ve Türkiye'deki toplam kurumlar vergisi mükelleflerine yer verilmiştir. Tablo ve grafikler 5.1 ve 5.2'den de takip edilebileceği gibi Eskişehir kurumlar vergisi mükelleflerinin sayısının eğilimi toplam kurumlar vergisi mükellef sayısındaki trende benzerlik göstermektedir.

Tablo 7: Kurumlar Vergisi Faal Mükellef Sayılarının Eskişehir İline Göre Dağılımı

	ESKİŞEHİR	TOPLAM
Mart	8.277	1.091.136
Nisan	8.309	1.096.384
Mayıs	8.333	1.102.009
Haziran	8.377	1.107.864
Temmuz	8.419	1.113.414
Ağustos	8.453	1.120.035
Eylül	8.497	1.125.909
Ekim	8.538	1.134.564
Kasım	8.560	1.138.735
Aralık	8.601	1.143.344
2024 Ocak	8.621	1.148.539
2024 Şubat	8.660	1.154.280
2024 Mart	8.688	1.158.382
2024 Nisan	8.711	1.160.787

Grafik 5.1: Kurumlar Vergisi Faal Mükellef Sayılarının Eskişehir İline Göre Dağılımı

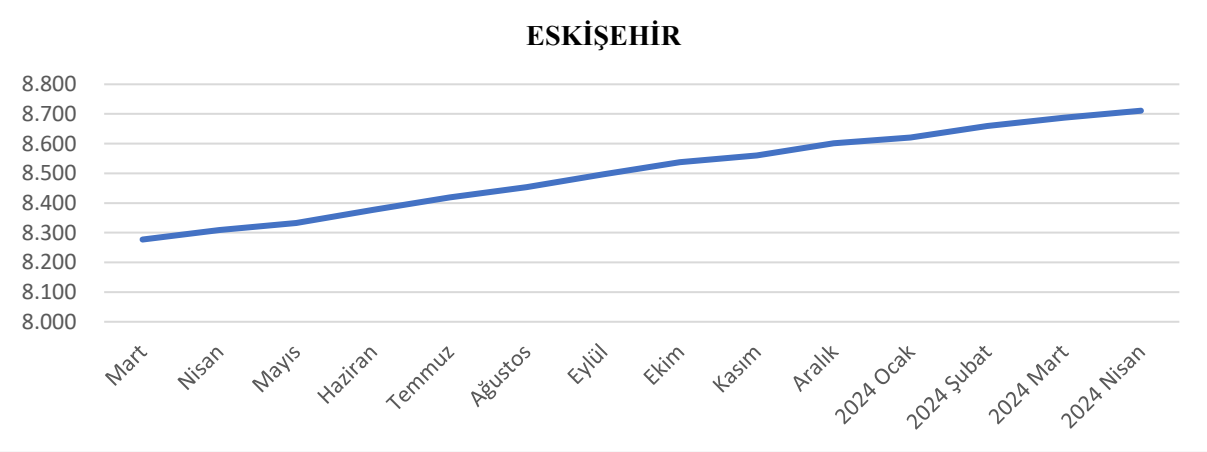

Grafik 5.2: Kurumlar Vergisi Faal Mükellef Sayıları

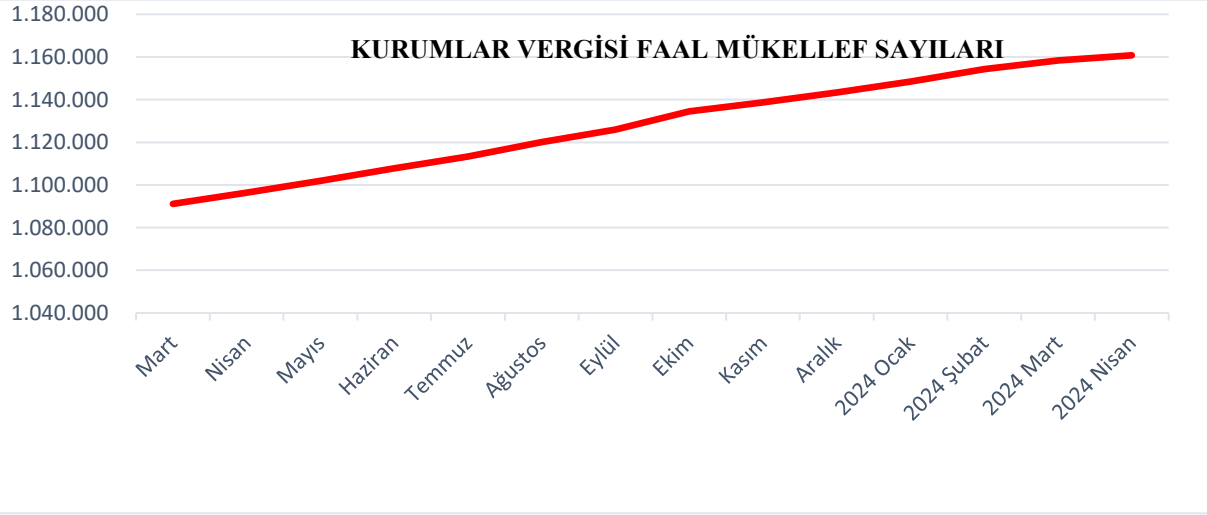

Eskişehir iline ait yukarıda yer alan veriler Eskişehir ilinin ekonomik bileşenleri, ekonomik canlılığı ve karakteristikleri ile iş dünyasının çeşitliliği ile ülke boyutunda da temsile yatkın bir il olduğunu göstermektedir.

Çalışmadan Eskişehir'de Ticaret Odası'na kayıtla 60 örneklem ile yüz yüze görüşme yapılmış olup görüşmeye katılan işletme sahip ya da üst düzey yöneticilerinin doğru bilgiler verdiği varsayımı altında işletmelerin yaşadıkları problemler ve bu işletmelerin problemleri nasıl çözdükleri konusunda bilgi alınmıştır.

3.2.Araştırmanın Kapsamı

Çalışmada kantitatif araştırma tekniklerinden mülakat yönetimi kullanılmıştır. Çalışmaya katılan işletmelere sorulan soruların belirlenmesi noktasında, Febriani ve Dewobroto (2018), Bilen ve Solmaz (2014), Kurtar ve Torun (2013), Gök (2012) ve Erbaş (2012) çalışmalarından, Ticaret Odası yetkililerinden işletme sahip ve yöneticilerinden görüş alınarak işletmelere beş adet soru sorulmasına karar verilmiştir. Ocak, Şubat Mart 2024 tarihleri arasında yapılan görüşmelerde öncelikle işletmeler ile ilgili faaliyet geçmişi ve kobi tanımına uyup uymadıklarını ilişkin fikir edinebilmek için işletmelerin tanıtılması istenmiştir. Kobi tanımına uyan işletmelere ilk olarak karşı karşıya kaldıkları problemler sorulmuştur. Daha sonra işletmelerin karşı karşıya kaldıkları problemlerin çözümü için neler yaptıkları sorulmuştur. Dördüncü soruda mevcutta devam eden çözemedikleri problemlerin neler olduğu, son soruda ise bu problemlerin giderilebilmesi için işletme dışındaki paydaşlardan, kamu otoritelerinden ve sivil toplum kuruluşlarından beklentileri sorulmuştur.

4. BULGULAR VE VERİ ANALİZİ

Çalışmaya büyümeyi hedefleyen bir yıldan daha uzun süredir sektörlerinde faaliyet gösteren işletmeler dahil edilmiştir. Tablo8'den de izlenebileceği gibi çalışmada yer alan işletmelerin 4'ü sigorta aracılık hizmetleri, 7'si makina imalatı, 4'ü gayrimenkul aracılık hizmeti, 15'i yiyecek ve içecek hizmetleri, 9'u tekstil konfeksiyon 8'i mobilya imalatı, 7'si inşaat hırdavat sektöründe faaliyet göstermekte olup altı işletmede bu sektör grupları içerisinde yer almayan sektörlerde faaliyetlerini sürdürmektedir.

Tablo8: İşletmelerin Sektörel Dağılımı

SEKTÖR	Frekans (N)	Yüzde (%)
SİGORTA HİZMETLERİ	4	6,67
MAKİNA İMALAT	7	11,67
GAYRİMENKUL ARACILIK HİZMETLERİ	4	6,67
YİYECEK İÇECEK HİZMETLERİ	15	25,00
TEKSTİLKONFEKSİYON	9	15,00
MOBİLYA İMALAT	8	13,33
İNŞAAT HIRDAVAT	7	11,67
DİĞER	6	10,00
TOPLAM	**60**	**100,00**

Örneklem boyutunda çalışmaya dahil işletmelerden öncelikle işletmelerini tanıtmaları istenmiştir. Çalışmaya katılan işletmelerin yarıdan fazlası mikro ve küçük ölçekli aile işletmesi olup kalan kısım Limited şirket, Şahıs işletmesi ya da Anonim şirket olarak dağılmıştır. İşletmelere ilk olarak karşı karşıya kaldıkları problemlerin neler olduğu sorulmuş, birden fazla cevap verebilecekleri belirtilmiş olup elde edilen sonuçlar aşağıdaki gibidir.

Tablo9: Kobilerin Tanımladıkları Problemleri

	Frekans (N)	Yüzde (%)
Finansman İhtiyacı	47	94
Nitelikli Personel Bulma	32	64
Yüksek Personel Ücreti	30	60
Yüksek Enflasyon	38	76
Yüksek Maliyetler	40	80
Kurumsallaşmama	22	44
Dış Pazarlara Açılamama	24	48
Teknolojik Eksiklikler	12	24
Diğer	18	36

Yukarıdaki tablodan da görülebileceği gibi işletmelerin %94'ünün en büyük problem olarak finansman ihtiyacını işaret ettikleri görülmektedir. Bu probleme yakın iki cevap da sırasıyla %80 oranında yüksek maliyetler ve %76 oranında yüksek enflasyon cevapları olmuştur. Bu problemlerden sonra nitelikli. Personel bulma probleminin %64 gibi bir oranla problemler arasında yer alırken. Nitelikli personel bulma sorununun hemen arkasında personel ücretlerinin yüksekliği %60 ile yer almaktadır. Küçük ve orta ölçekli işletmeler için kurumsallaşamama %44 oranında sorun kabul edilirken, dış pazarlara açılmada yaşanan zorluklar %48, teknolojik eksiklikler %24 oranıyla, karşılaşılan sorunlar arasında yer almıştır. Yukarıdaki problem listesinde gruplandırılamayan problemlerin oranı ise %36 dır. Aynı sorun birden çok işletme tarafından işaretlendiği için toplam araştırma kapsamındaki işletme sayısını göstermemektedir.

Görüşme yapılan işletmelere karşılaştıkları problemlerin çözüm yolları konusunda neler yaptıkları, ne gibi önlemler aldıkları sorulduğunda ise; en büyük sorun olarak belirlenen finansman ihtiyacını karşılamak için gayrimenkullerinin (duran varlık) satışı, işletme sahip / ortaklarının sermaye artırımı ki bunların çok kısa sürede özellikle pandemi döneminde tükendiği, daha sonrasında ise banka kredileri ve yakın çevreden borçlanmaya gidilerek bir süre daha faaliyetlerini sürdürebilecek kadar kaynak sağlamaya çalışıldığı öğrenilmiştir.

Grafik 6: Finansman Sorunu İçin Kobilerce Alınan Önlemler

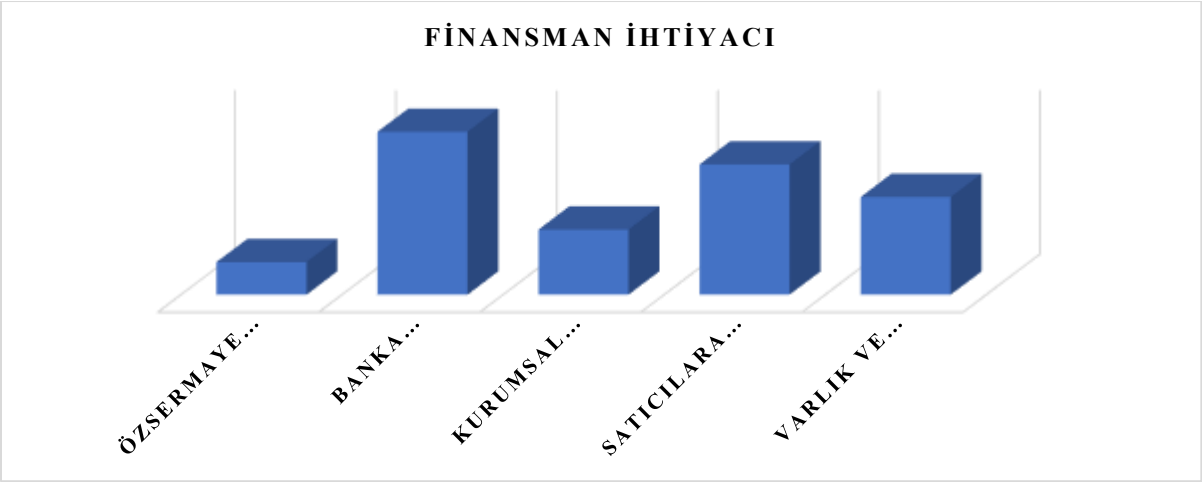

Kobilerin tanımladığı ikinci en önemli problemleri olan yüksek enflasyon ile ilgili olarak almaya çalıştıkları önlemler ise şu şekilde gruplanmıştır. Kredili satışları mümkün olduğunca bitirmeye çalışmak. Satın almaları mümkünse vadeli ve miktar olarak yüksek miktarlarda almaya çalışmak. Yüksek maliyetlerden kurtulmak içinse ilk olarak işçi çıkarmak, küçülmeye gitmek, gerekirse kısa süreli aile fertlerini ya da düşük maliyetli işgücü istihdam ederek maliyetlerini düşürdükleri şeklinde cevaplanmıştır. Acil ihtiyaçlar dışında satın alma yapmamaya çalıştıklarını, yine yüksek maliyetler nedeniyle ihtiyaç duyulan teknolojik gelişme ve modern makine alımlarını erteledikleri beyan etmişlerdir. Ayrıca ürün kalitelerini dahi olumsuz etkileyebilecek derecede düşük maliyetli hammadde vb. ürünler almaya gayret gösterdiklerini, satın almalarda daha hassas davrandıklarını söylemişlerdir.

Grafik 7: Yüksek Enflasyon ve Yüksek Maliyet Sorunu İçin Kobilerce Alınan Önlemler

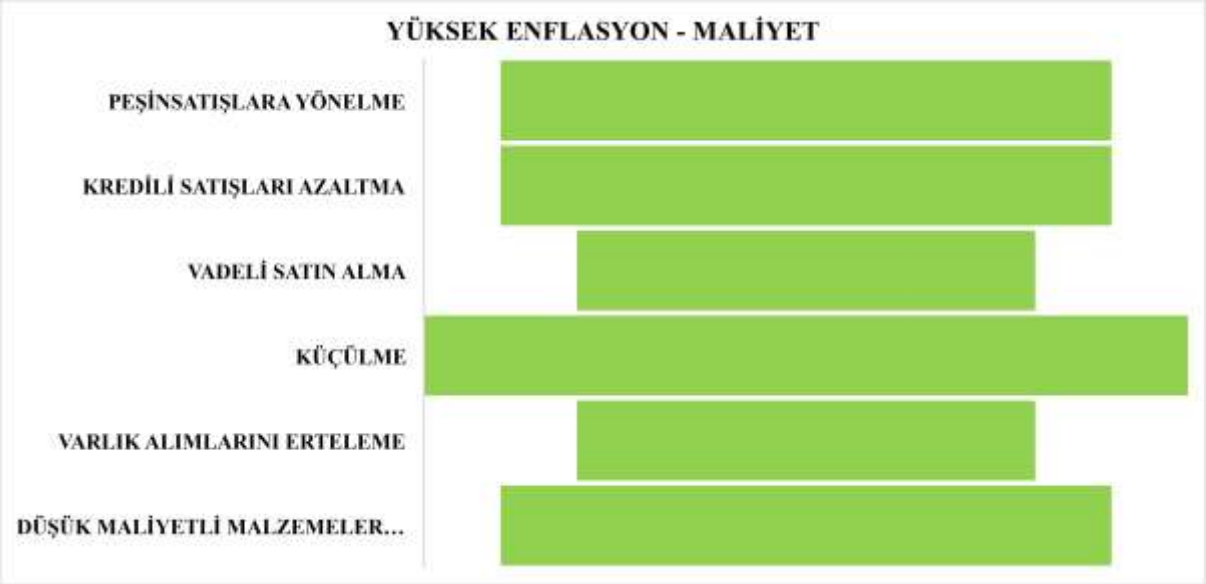

Araştırmaya katılan kobiler, kurumsallaşma konusundaki sorunları da aşamadıklarını, iş yüklerinin fazla olduğunu, kurumsallaşmayı sağlayacak organizasyonu sağlayamadıklarını, günlük işlerden dolayı markalaşma, web sitesi vb çalışmaları yapamadıklarını, sadece yazılı olmayan kısa süreli planlama çalışmaları yaptıklarını, bunun da özellikle üretim ile ilgili olduğunu bu çalışmaların yeterli olmadığını bildiklerini beyan etmişlerdir. Daha önce belirtilen nitelikli personel, kalite belgeleri, yerleşmemiş üretim standartları nedeniyle yurtdışı pazarlara açıklamadıklarını da belirten kobiler, bu konuda istekli olduklarına ancak problemlerin çözümlerinin birbirine bağlı olduğunu düşündüklerini açıklamışlardır. Kobilerin bu konudaki cevapları da aşağıdaki grafikte (grafik 8) görülebilir.

Grafik 7: Kurumsallaşma Sorunu İçin Kobilerce Alınan Önlemler

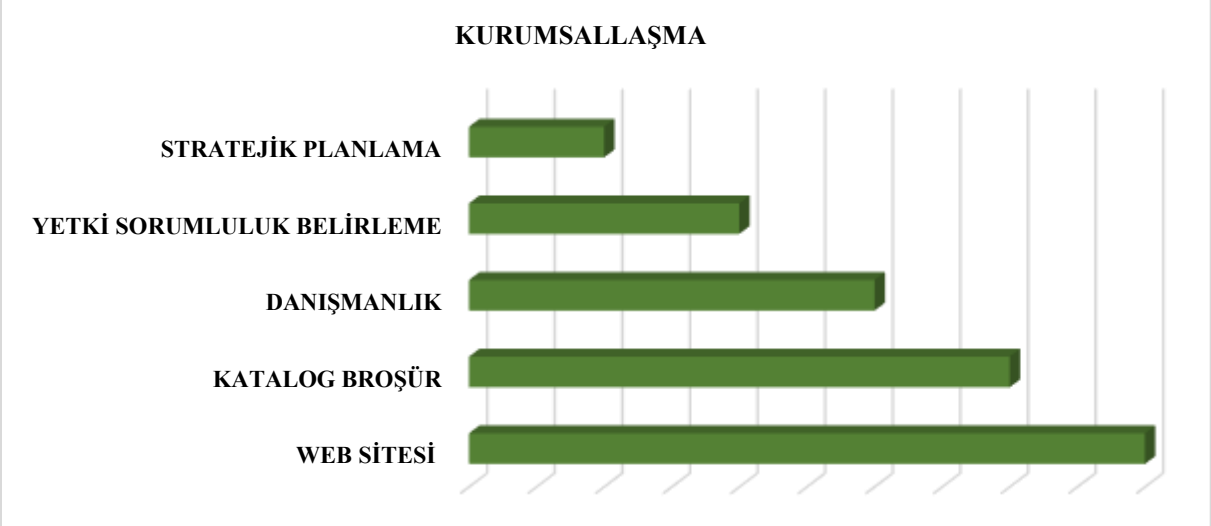

Kobiler, yurt dışı pazarlara açılma konusunda yaşadıkları problemi aşmak için özellikle fuarlara katılmaya çalıştıklarını, işletmelerinin tanıtımlarını yurt dışına internet yolu ile yapmaya çalıştıklarını, zaman zaman da danışmanlık aldıklarını beyan etmişlerdir. Kobilerin yurt dışı pazarlarına açılma problemine yönelik aldıkları önlemler Grafik:8'de görülebilir.

Grafik 8: Yurtdışı Pazarlara Açılma Sorunu İçin Kobilerce Alınan Önlemler

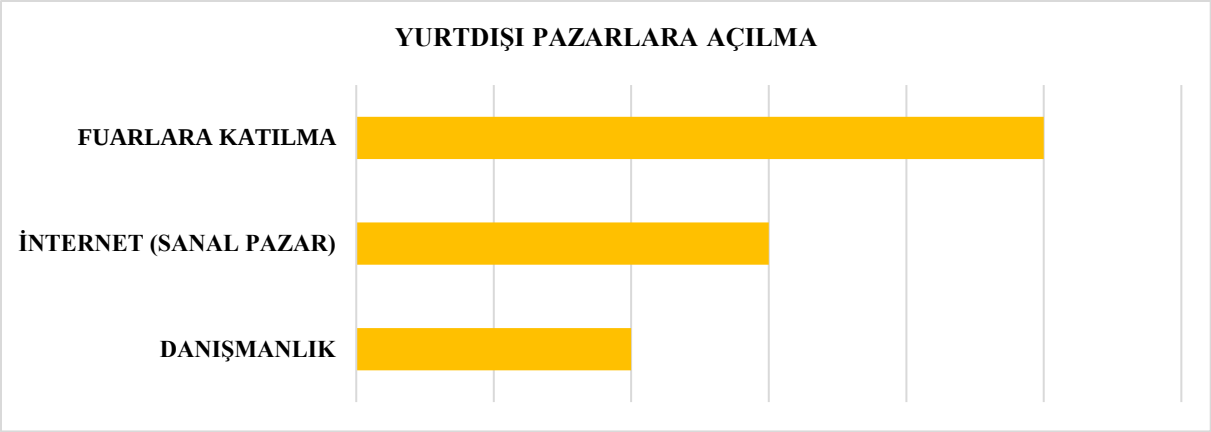

Çalışmaya katılan kabilenin çözmeye çalıştıkları diğer bir problem de nitelikli personel konusudur. Kobiler bu amaçla nitelikli personel maliyetlerinden de mümkün olduğunca kaçına bilmek amacıyla aile bireylerinden yararlanmakta, nitelikleri yetersiz de olsa düşük maliyetle alınan personellere eğitim ile nitelik kazandırma yoluna gitmeye çalıştıkları son olarak da stajyer alarak onların iş gücünden yararlanarak nitelikli personel sorununu çözmeye çalıştıkları öğrenilmiştir. Grafik: 9

Grafik 8: Nitelikli Personel Sorunu İçin Kobilerce Alınan Önlemler

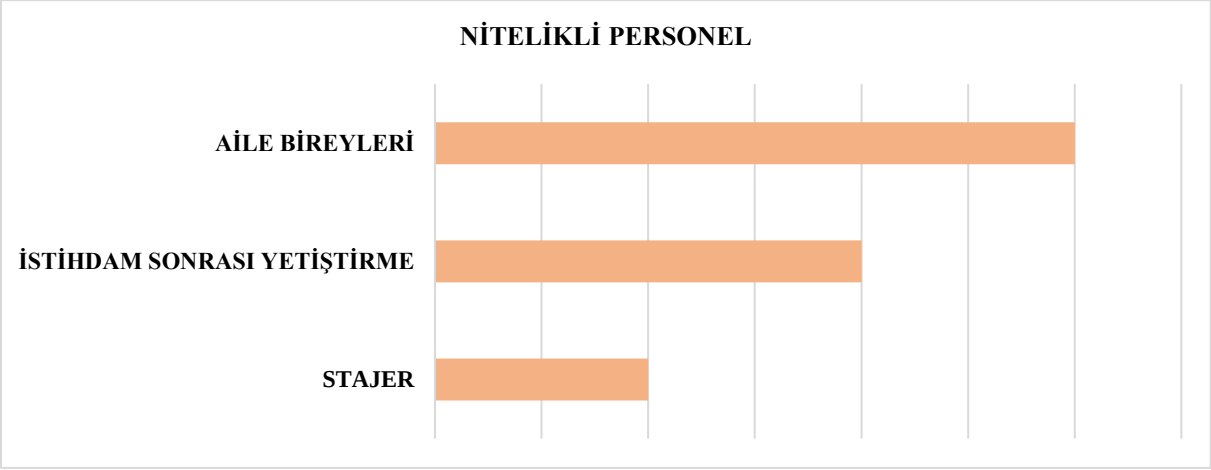

Son olarak araştırmaya katılan kobilere yaşamakta oldukları problemleri tam olarak çözüp çözemedikleri sorulmuştur. Çalışmaya katılan işletmeler, yaşadıkları problemler karşısında ellerinden gelenleri yapsalar da sırasıyla finansmana ihtiyacı, yüksek maliyet, yüksek enflasyon, dış pazarlara yeterince açıklamamak ve nitelikli personel istihdamı

problemlerini çözemediklerini dile getirmişlerdir. Kobilerin devam eden problemleri Tablo:10'da görülebilir.

Tablo 10: Kobilerin Devam Eden Problemleri

PROBLEM	FREKANS	YÜZDE
Finansman İhtiyacı	45	% 75
Yüksek Maliyet	36	% 60
Yüksek Enflasyon	35	% 58
Dış Pazarlara Açılamamak	23	% 38
Nitelikli Personel	28	% 47
Diğer	14	% 23

Çalışmanın bu aşamasında ilk soruda tanımlanan. Sorunların çözülemeyenlerinin yüzdesi tablo haline (Tablo:11) getirilmiştir. Tablodan da anlaşılabileceği üzere kobiler finansman ihtiyaçlarını %96 gibi büyük bir oranda çözememekte, dış pazarlara açılma konusunda yine %96 oranında çözüm getirememektedir. %92 oranında enflasyon ve %90 oranında yüksek maliyetler problemi karşısında çözümsüz kalan kobiler, nitelikli personel konusunda %88 oranında problem yaşamaya devam etmektedir. Çözülemeyen bu problemlerin zaman içerisinde kronik hale gelmesi de kaçınılmaz gözükmektedir.

Tablo 11: Kobilerin Çözüm Bulamadıkları Problemlerinin Yüzdesel Dağılımı

PROBLEM	PROBLEM İLE KARŞILAŞAN İŞLETME SAYISI	PROBLEMİ ÇÖZEMEYEN İŞLETME SAYISI	SORUNUNU ÇÖZEMEYEN İŞLETME YÜZDESİ (%)
Finansman İhtiyacı	47	45	0,96
Yüksek Maliyet	40	36	0,90
Yüksek Enflasyon	38	35	0,92
Dış Pazarlara Açılamamak	24	23	0,96
Nitelikli Personel	32	28	0,88
Diğer	18	14	0,78

5. SONUÇ VE ÖNERİLER

Ekonominin temel taşlarından biri olan kobiler büyüklükleri açısından son derece esnek yapıya sahip olabilecekken, kronikleşen problemler nedeniyle bu esnek yapılarını kaybetmeye, ekonomideki dalgalanmalardan ciddi derecede etkilenmeye başlamışlardır. Oysa kobiler yeniliklere büyük işletmelere oranla çok daha açık, müşterilerinin isteklerini daha esnek yaklaşabilmek kabiliyetine sahip işletmelerdir. Gelişmiş ya da gelişmekte olan ülkelerde Kobilerin ekonomi için ne kadar önemli oldukları kabul edilmiş olsa da tüm ülkelerde kobiler her zaman için kırılgan yapıdadır ve yaşadıkları problemleri aşma noktasında ciddi anlamda desteğe ihtiyaç duymaktadır.

KOBİ'lerin sayısal olarak çok olmaları, çoğu zaman öz sermaye yetersizliklerinden dolayı yaşadıkları finansman problemleri, organizasyon ve yönetim zafiyetlerinden nitelikli personel bulamamaları, nitelikli personel eksikliğinden kaynaklı maliyet, dış pazarlara açıklamama ve devlet desteklerinden yararlanamamaları, birbirine bağlı sorunlar olarak gözükmektedir.

Çalışmamıza dahil olan kobilerin tanımladığı en büyük problemleri finansman ihtiyaçları olduğu belirlenmiş olup, bu ihtiyaçlarını kobilerin %75'inin kendi imkanları ile çözemedikleri görülmüştür (Yörük, 2001:189) . Sermayenin her zaman kıt olacağı düşünülse de kobilerin finansman ihtiyacının karşılanabilmesi her şeyden önce kobi sahip ve yöneticilerinin finansal okuryazarlık düzeylerinin artırılmasından, başka bir ifadeyle finansal yönetimdeki bilinç düzeylerinin geliştirilmesinden geçmektedir. Bunun yanı sıra Kosgeb'in, kredi kurumları, kredi garanti fonu, sivil toplum örgütleriyle birlikte geliştirilebileceği finansman teşvik modellerinin de en kısa sürede ancak kontrollü biçimde uygulamaya geçirilmesi gerekmektedir.

Kobilerin ikinci ve üçüncü sırada tanımladıkları ve %60 ve %58 oranlarında çözüm getiremedikleri yüksek maliyetler ve yüksek enflasyon konularında kobilerin yapabilecekleri uygulamalar sınırlı olmakla birlikte, bu konuda sivil toplum örgütleri, Sanayi ve Ticaret odalarının, daha etkin destekleri KOBİ'lere verebilecekleri düşünülmektedir (Mizanoğlu, 2022:50). Özellikle lojistik maliyetleri azaltabilecek organizasyonları Sanayi ve Ticaret Odaları üyelerinin maliyetlerinin düşürebilecek şekilde organize edebilir, benzer organizasyonların yapılmasını da sağlayabilirler. Devlet ise yine maliyet düşürücü, çeşitli destekleri KOSGEB kanalıyla kobilere verebilir.

KOBİ'lerin dış pazarlara açılma da karşılaştıkları problemlerin çözümünde fuarların önemli bir rolü bulunmaktadır (Gümüş-Öncel, 2022:4). Eskişehir'de Ticaret Odası tarafından açılan fuar ve kongre merkezi, bu konuda kobilere çok fayda sağlamıştır. Bununla birlikte KOBİ'lerin fuar kültürüne sahip olmaları ve dış pazarlara açılabilmeleri mümkün olduğunca çok ve farklı lokasyonlardaki fuarlara katılımlarıyla mümkündür. Bu konuda KOSGEB ile sanayi ve ticaret odalarının ortaklaşa oluşturacakları fuar katılım desteklerinin arttırılması gereklidir. Ayrıca KOBİ'lerin kendi çabalarıyla oluşturmaya çalıştıkları dijital mecralarda tanıtımların yine odaların koordinasyonunda, odaların ticari garantörlüğü ve danışmanlığı altında yapılması KOBİ'lerimizin dünya pazarlarında güvenilir işletmeler olmalarına da imkân sağlayacaktır.

Kombilerin nitelikli personel ihtiyaçlarının çözümü konusunda Eskişehir kısmen şanslı bir şehirdir. Şehirde üç devlet üniversitesinin olması avantajdır. Bunun yanı sıra Sanayi odasının desteğiyle açılan meslek lisesi de teknik personel ihtiyacının bir kısmını karşılamaktadır. Ancak genç mezunların büyük şirketlerde ve yüksek ücretlerle çalışma isteği KOBİ'ler açısından sorun oluşturmaktadır. Yeni mezunlar tarafından KOBİ'lerin büyük işletmelere geçişte tecrübe

kazanma aracı olarak kullanılmaları, kobilerin mağduriyetlerine neden olmaktadır. KOSGEB tarafından verilen nitelikli personel desteğinin genişletilerek uygulanmaya devam edilmesi son derece önemlidir. Kobiler gösterdikleri performans artışlarına paralel olarak ciro, ödenen vergi, çalışan sayısı vb. kriterler gözetilerek KOSGEB uzmanları ve akademisyenlerin gözetiminde kademeli olarak desteklenerek büyütülmelidir. Bu durum aynı zamanda üniversite sanayi iş birliğinin de artmasına neden olacaktır. Kobilere verilen desteklerde bürokratik işlemlerin ve prosedürlerin azaltılması KOBİ'lerin KOSGEB'e daha çok yaklaşmasına ve KOSGEB desteklerinden daha çok yararlanmasına neden olacaktır. Aksi halde çalışmamızda da tespit edilen problemlerin kronikleşerek kobileri olumsuz etkileyeceği ve kalıcı hale gelerek ileride çok daha zor çözümler gerektireceğini söylemek mümkündür.

KAYNAKÇA

Akgözlü, E. (2008). KOBİ'lerin Pazarlama Sorunları ve Pazarlama Eğitimi İhtiyaçlarının Tespiti (Çorum İlinde Tanımlayıcı Bir Araştırma), Gazi Üniversitesi Eğitim Bilimleri Enstitüsü İşletme Eğitimi Anabilim dalı, (Yayınlanmamış Yüksek Lisans Tezi).1-131.

Bilen, A – Solmaz, H. (2014). Kobi'lerin Karşılaştıkları Yapısal Sorunlar ve Çözüm Önerileri (Diyarbakır Örneği), Dicle Üniversitesi İİBF Dergisi, C:4 S:7, 60-79.

Febriani, E - S.Dewobroto W. (2018). "Problems and Requirement Analysis as a First Step to Connect Researchers and Small and Medium Enterprises, Cogent Business and Management, 1-9.

Gümüş, N., & Öcel, Y. (2022). KOBİ'lerin Pazarlama İletişimi Çalışmalarında Yararlandıkları Tutundurma Karması Elemanlarının İncelenmesi: Düzce İlinde Bir Uygulama., InTraders International Trade Academic Journal, 5(1), 1-24. https://doi.org/10.55065/intraders.1069085

Karakuş K. (2013). Avrupa Birliği Rekabet Politikası Açısından KOBİ'lerin Görünümü: Sivas İli Örneği, Cumhuriyet Üniversitesi, Sosyal Bilimler Enstitüsü, (Yayınlanmamış Yüksek Lisans Tezi).1-134.

Mizanoğlu, İ. (2022). Küçük İşletmelerin Büyümesinde Kurumsallaşmanın Etkisi, İstanbul Ticaret Üniversitesi, Fen Bilimleri Enstitüsü, (Yayınlanmamış Yüksek Lisans Tezi).1-100.

Smallbone, D. – Rogut, A. (2005). The Challenge Facing SMEs in the EU's New Member States, International Entrepreneurship and Management, 219-240.

Yalçınkaya, M.H. (2006). "Sanayileşme Sürecinde Türkiye'de KOBİ'lerin Yeri ve Önemi", Celal Bayar Üniversitesi, Sosyal Bilimleri Enstitüsü, (Yayınlanmamış Doktora Tezi), 1-336.

Yörük, N. (2001). Kobilerin Kredi Yoluyla Finansmanında Karşılaştıkları Sorunlar ve Tokat İlinde Bir Uygulama, Sosyal Ekonomik Araştırmalar Dergisi, 1(1-2), 187-204.

TÜİK - Coğrafi İstatistik Portalı (tuik.gov.tr)

TÜİK Gösterge (tuik.gov.tr)

Eskişehir Ticaret Odası (etonet.org.tr)

KONUT SAHİBİ VE KİRACI OLMA EĞİLİMİ ÜZERİNDE YAŞ, DÖNEM VE KUŞAK ETKİLERİNİN İNCELENMESİ: TÜRKİYE ÖRNEĞİ

AN INVESTIGATION OF THE EFFECTS OF AGE, PERIOD AND COHORT ON THE TENDENCY TO BECOME A HOMEOWNER AND A TENANT: THE CASE OF TÜRKİYE

Dr. Öğr. Üyesi Selçuk GEMİCİOĞLU,
Van Yüzüncü Yıl Üniversitesi, İktisadi ve İdari Bilimler Fakültesi
ORCID NO: 0000-0001-7952-5456

ÖZET

Konut sahipliği ve kiracı olma eğilimleri yaş ve ait olunan kuşak gibi bazı bireysel özelliklerin yanı sıra içinde bulunulan döneme göre de değişkenlik gösterebilmektedir. Borçlanma kısıtı altında yaşam döngüsü modelleri bireylerin tasarruf edip ev sahibi oldukça, yaşla birlikte konut sahibi oranının arttığını ve yaşlılıkta ise bireyler birikimlerinden yararlandıkça konut sahibi oranının azaldığını göstermektedir. Buna ilaveten yaşın kiracı oranı üzerinde ise tam tersi bir etki yarattığı görülmektedir. Kuşak etkilerini dikkate alan modeller eski kuşaklara kıyasla yeni kuşakların ev sahibi olma eğiliminin azaldığını gösterirken kiracı olma eğiliminin arttığını göstermektedir. Dönemin ev sahibi ve kiracı olma eğilimi üzerindeki etkileri ise karmaşıktır. Kredi maliyetlerinin yani konut faizi oranlarının düşük olduğu, krediye erişimin kolay olduğu, hanehalklarının satın alma gücünün yüksek olduğu, konut fiyatlarının düşük olduğu dönemlerde konut sahibi olma eğilimi artarken aksi durumlarda azalmaktadır.

Bu çalışmanın amacı Türkiye İstatistik Kurumu (TÜİK) tarafından derlenen Gelir ve Yaşam Koşulları Araştırmasından (GYKA) elde edilen verilerle 2006-2020 dönemi için Türkiye'de konut sahipliği ve kiracılık eğilimi üzerinde yaş, dönem ve kuşak etkilerini incelemektir. Analizler yaş, dönem ve kuşak (APC) etkilerini ayrıştırmaya izin veren Deaton ve Maksimum Entropi yöntemleri ile gerçekleştirilmiştir. Elde edilen bulgular, Türkiye'de konut sahibi olma eğiliminin öncelikle yaş ile birlikte arttığını belirli bir yaştan sonra azaldığını göstermiştir. Kiracı olma eğiliminin ise yaşla birlikte tam tersi bir seyir izlediği görülmüştür. Ev sahibi olma eğiliminin eski kuşaklara göre yeni kuşaklar için azaldığı, kiracı olma eğiliminin ise arttığı ortaya çıkmıştır. 2006-2013 yılları arasında dönemin etkisinin ev sahibi olma eğilimi üzerinde olumlu bir etkiye sahip olduğu, 2014-2020 yılları arasında olumsuz bir etki yarattığı görülmüştür. Kiracı olma eğilimi üzerinde ise dönem etkisinin aynı yıl aralıkları için tam tersi bir etki yarattığı gözlenmiştir.

Anahtar Kelimeler: Konut Sahipliği, Konut Piyasası, Kuşak Analizi, Türkiye

ABSTRACT

Trends in homeownership and tenant can vary depending on the period and individual characteristics such as age and generation. The life-cycle models under borrowing constraints show that the homeownership rate increases with age as individuals save and become homeowners and that the homeownership rate decreases in old age as individuals benefit from their savings. In addition, age has the opposite effect on the tenant rate. Models accounting for cohort effects show that, compared with older generations, younger generations are less likely to be homeowners and more likely to be tenants. The effects of period on the propensity to become homeowners or tenants are complex. While the propensity to own a home increases in periods when the cost of borrowing (i.e., mortgage interest rates) is low, access to credit is easy, household purchasing power is high, and house prices are low, it decreases in the opposite cases.

This study aims to examine the effects of age, period and cohort on homeownership and tenancy trends in Turkey for the period 2006-2020 using data from the Survey of Income and Living Conditions (SILC) compiled by the Turkish Statistical Institute (TURKSTAT). We performed the analyses with Deaton and Maximum Entropy methods, which allowed us to decompose the effects of age, period and cohort (APC). The findings showed that the tendency to become homeowners in Turkey increased with age and decreased after a certain age. By contrast, the effect of age on the tendency to become tenants is in the opposite direction. For the new generations compared to the old generations, the tendency to become homeowners has decreased, while the tendency to become a tenant has increased. The period effect had a positive effect on the tendency to become homeowners between 2006 and 2013 and a negative effect between 2014 and 2020. The period effect had the opposite effect on the tendency to become tenants for the same year intervals.

Keywords: Home Ownership, Housing Market, Cohort Analysis, Türkiye

KÜLTÜREL MİRAS VE MARKA YÖNETİMİ: TOKAT ÖRNEĞİ

CULTURAL HERITAGE AND BRAND MANAGEMENT: TOKAT EXAMPLE

Yüksek Lisans Öğrencisi Hasan Hüseyin TANIŞ

Tokat Gaziosmanpaşa Üniversitesi, Lisansüstü Eğitim Enstitüsü, İşletme Ana Bilim Dalı

ORCID NO: 0009-0001-1462-7176

Yüksek Lisans Öğrencisi Nursu Nida KARA

Tokat Gaziosmanpaşa Üniversitesi, Lisansüstü Eğitim Enstitüsü, Türk Dili ve Edebiyatı Ana Bilim Dalı

ORCID NO: 0000-0001-8888-934X

ÖZET

Bu çalışma, kültürel mirasın marka yönetimi kavramı bağlamında değerlendirilmesi ve Tokat şehrinin kültürel mirasının markalaşma sürecinin incelenmesi üzerine odaklanmaktadır. Kültürel miras, bir toplumun geçmişten gelen maddi ve manevi değerlerini içeren önemli bir unsurdur. Marka yönetimi ise, bir ürün, hizmet veya yerin algısını şekillendirme ve yönetme sürecidir. Günümüzde, kültürel mirasın marka değeri üzerindeki araştırmalar ve uygulamalar giderek artmaktadır çünkü kültürel miras, turizm, kültür endüstrisi, bölgesel kalkınma ve toplumsal kimlik gibi alanlarda önemli bir rol oynamaktadır.

Tokat, Orta Karadeniz bölgesinde yer alan ve tarih boyunca birçok medeniyete ev sahipliği yapmış önemli bir şehirdir. Bu zengin tarihi geçmişi, şehrin kültürel mirasının çok katmanlı ve çeşitli olmasını sağlamıştır. Tokat'ın kültürel mirası, tarihi yapılar, geleneksel el sanatları, yerel gastronomi, doğal güzellikler ve folklor gibi çeşitli unsurları kapsamaktadır. Bu mirasın marka değeri, şehrin tarihi ve kültürel zenginliğiyle yakından ilişkilidir ve turizmde kullanılabilir potansiyele sahiptir.

Bu çalışmada, Tokat'ın kültürel mirasının markalaşma süreci detaylı bir şekilde incelenerek, şehrin marka değerini artırmaya yönelik stratejiler ve uygulamalar ele alınacaktır. Bunlar arasında, kültürel mirasın korunması, tanıtılması, turizmde etkin bir şekilde kullanılması, sürdürülebilir turizm modellerinin geliştirilmesi ve yerel toplumun katılımının sağlanması gibi konular öne çıkacaktır. Sonuç olarak, bu çalışma, kültürel mirasın marka yönetimi perspektifiyle nasıl değerlendirilebileceği konusunda teorik bir çerçeve sunarken, Tokat örneği üzerinden somut uygulamalara da ışık tutacaktır.

Anahtar Kelimeler: Marka, yönetim, kültürel miras, şehir, Tokat.

ABSTRACT

This study focuses on the evaluation of cultural heritage in the context of the concept of brand management and the examination of the branding process of the cultural heritage of the city of Tokat. Cultural heritage is an important element that includes the material and spiritual values of a society from the past. Brand management is the process of shaping and managing the perception of a product, service or place. Nowadays, research and practice on the brand value of cultural heritage is increasing because cultural heritage plays an important role in areas such as tourism, cultural industry, regional development and social identity.

Tokat is an important city located in the Central Black Sea region and has been home to many civilizations throughout history. This rich historical background has ensured that the cultural heritage of the city is multi-layered and diverse. Tokat's cultural heritage includes various elements such as historical buildings, traditional handicrafts, local gastronomy, natural beauties and folklore. The brand value of this heritage is closely related to the historical and cultural richness of the city and has the potential to be utilized in tourism.

In this study, the branding process of Tokat's cultural heritage will be examined in detail and strategies and practices to increase the brand value of the city will be discussed. Among these, issues such as protection, promotion, effective use of cultural heritage in tourism, development of sustainable tourism models and ensuring the participation of the local community will come to the fore. As a result, this study will provide a theoretical framework on how cultural heritage can be evaluated from a brand management perspective, while shedding light on concrete practices through the example of Tokat.

Keywords: Brand, management, cultural heritage, city, Tokat.

GİRİŞ

Küreselleşme ve hızla değişen ekonomik dinamikler, yerel kültürel değerlerin korunması ve sürdürülebilirliği konusunu her zamankinden daha önemli hale getirmiştir. Bu bağlamda, kültürel mirasın korunması, toplumsal kimliğin devamlılığı ve ekonomik kalkınma açısından büyük bir önem taşımaktadır. Miras, kelime olarak ölen birinden kalan para, mal, mülk ve servet; kavram olarak ise miras, bir neslin sonraki nesle devrettiği maddi ve manevi değerlerdir (Türk Dil Kurumu- TDK). Miras denildiğinde tarihi yerler, tabi manzara, biyolojik çeşitlilik ve çevre gibi faktörler sayılmaktadır (Günlü, Yağcı ve Pırnar, 2009: 215). Kültürel miras, bir toplumun tarih boyunca biriktirdiği ve geleceğe aktardığı maddi ve manevi değerlerin bütününü ifade etmektedir. Bu değerler, yerel topluluklar için kimlik ve aidiyet duygusunun temel yapı taşlarını oluştururken, aynı zamanda turizm ve yerel ekonomilerin canlanması için de büyük bir potansiyele sahiptir.

Marka yönetimi ise, bu potansiyelin etkili bir şekilde değerlendirilmesi ve sürdürülebilir kılınması açısından önemli bir stratejik araçtır. Bir bölgenin kültürel mirasını marka yönetimi perspektifinden ele almak, o bölgenin kendine özgü değerlerinin tanıtılması ve global pazarlarda rekabet avantajı elde etmesi için kritik bir rol oynamaktadır. Özellikle Türkiye gibi zengin bir kültürel geçmişe sahip ülkelerde, kültürel mirasın doğru bir şekilde yönetilmesi, bölgesel kalkınmayı destekleyecek önemli bir strateji olarak karşımıza çıkmaktadır.

Tokat ili, tarihi ve kültürel zenginlikleriyle Türkiye'nin önemli şehirlerinden biridir. Tarihi İpek Yolu üzerinde bulunan Tokat, birçok medeniyete ev sahipliği yapmış, zengin kültürel mirası ve doğal güzellikleriyle dikkat çeken bir şehirdir. Tokat'ın kültürel mirası, Selçuklu ve Osmanlı dönemlerinden kalma hanlar, hamamlar, camiler ve kaleler gibi tarihi yapılar ile geleneksel el sanatları, mutfak kültürü ve yerel festivallerle şekillenmiştir. Bu unsurlar, Tokat'ın benzersiz kimliğini oluştururken, aynı zamanda turizm ve yerel ekonominin gelişmesi için büyük bir potansiyel barındırmaktadır.

Bu çalışmanın amacı, Tokat'ın kültürel mirasının marka yönetimi perspektifinden nasıl ele alınabileceğini ve bu doğrultuda hangi stratejilerin geliştirilebileceğini tartışmaktır. Çalışma, Tokat'ın mevcut kültürel miras varlıklarının değerlendirilmesi, bu varlıkların sürdürülebilir bir şekilde korunması ve tanıtılması için öneriler sunmayı hedeflemektedir. Ayrıca, marka yönetimi stratejilerinin kültürel mirasın korunmasına ve yerel ekonominin güçlendirilmesine olan katkılarına da değinilecektir.

Bu bağlamda, ilk olarak kültürel miras ve marka yönetimi kavramlarının teorik çerçevesi ele alınacak, ardından Tokat örneği üzerinden somut uygulamalar ve öneriler sunulacaktır. Çalışma, kültürel mirasın korunması ve marka yönetimi stratejilerinin entegrasyonu konusunda akademik ve pratik bir katkı sağlamayı amaçlamaktadır.

Kültürel miras, genellikle unutulmuş veya unutulma tehlikesiyle karşı karşıya olan ve farkındalık gerektiren bir zenginliktir (Pecot ve Barnier, 2015: 1). Ancak, Gluvacevic'in (2016: 4) belirttiği gibi, kültürel miras marka şehirler için büyük bir avantajdır. Şehrin avantajına olan kültürel mirasa yönelik olumlu tutumların geliştirilmesi, marka şehrin pazardaki başarısına katkı sağlayacaktır. Ziyaretçiler, bir şehre gittiklerinde, tarihten günümüze taşınan mirası görmek ve ziyaret etmek isterler. Bu durum, kültürel mirasın şehre ekonomik değer kazandırması (Şimşek, 2014: 68) ve tüketici sadakatinin sağlanması beklentilerini beraberinde getirir. Kültürel mirasın korunması, toplumların tarihini, kimliğini ve değerlerini geleceğe taşıma açısından kritik öneme sahiptir. Bu süreç, UNESCO'nun Dünya Mirası Sözleşmesi gibi uluslararası anlaşmalar ve ulusal yasalarla desteklenir. Toplumun kültürel mirasın değeri konusunda bilinçlendirilmesi, bu mirasın sürdürülebilirliği için esastır. Eğitim programları ve medya kampanyaları, bu farkındalığı artırmada önemli rol oynar. Restorasyon ve koruma çalışmaları, uzmanlar tarafından titizlikle yürütülmeli ve geleneksel tekniklerle modern teknolojiler bir arada kullanılmalıdır. Kültürel mirasın korunması, sürdürülebilir kalkınmayı

destekler, turizmi canlandırır ve yerel ekonomilere katkıda bulunur. Böylece, kültürel miras hem geçmişe hem de geleceğe yapılan bir yatırım olur.

Marka Yönetiminin Tanımı ve Kültürel Mirasla İlişkisi

Marka yönetimi, bir markanın değerini artırmak ve bu değeri sürdürülebilir kılmak amacıyla gerçekleştirilen stratejik faaliyetlerin bütünüdür. Bu süreç, markanın hedef kitleyle bağ kurmasını sağlamak, pazar konumunu güçlendirmek ve rekabet avantajı elde etmek için çeşitli pazarlama ve iletişim stratejileri kullanır. Kültürel miras, marka yönetiminde önemli bir rol oynar. Bir bölgenin veya şehrin tarihi ve kültürel değerleri, o yerin benzersizliğini ve çekiciliğini artırarak güçlü bir marka kimliği oluşturur. Kültürel mirasın marka yönetimine entegrasyonu, turist çekmek, yerel ekonomiyi canlandırmak ve topluluklar arasında aidiyet duygusunu güçlendirmek için etkili bir yöntemdir. Bu nedenle, kültürel mirasın korunması ve tanıtılması, başarılı bir marka yönetimi stratejisinin ayrılmaz bir parçasıdır. Buna göre, marka şehir pazar performansı, marka performansı ve pazar performansını kapsayan daha geniş bir kavramdır. Tek bir ürünün marka performansı ve/veya pazar performansı yerine, marka şehir pazar performansını şehre özgü ürün ve hizmetlerin toplam performansı olarak algılamak gerekmektedir. Bu performansın ölçümünde belirlenmiş bir standart mevcut değildir (Cvijic ve Guzijan, 2013: 26). Performans kriterleri, üründen ürüne değişebildiği gibi (Ehrenberg, Uncles ve Goodfardt, 2002: 1307), şehirden şehire ve mekândan mekâna da değişiklikler gösterebilmektedir.

Mekânlar, sundukları ürün ve hizmetlerle pazarlama açısından büyük bir güç ifade etmektedir. Mekânların veya şehirlerin performansı, tüketicinin talebi ve tüketme durumu ile değerlendirilmektedir. Tüketicinin öncelikle, ürün olarak kültürel mirasın varlığından haberdar olması, sunulan mal ve hizmetin farkında olması, bilgi sahibi olması, ilgi duyması ve olumlu duygulara sahip olması beklenir. Ayrıca, bu kültürel mirasın ürün kalitesi ve saygınlığı, ekonomik değer ve fiyat gibi parasal bir değer ifade etmesi gerekmektedir. Bu unsurlar, bir şehrin veya mekânın pazardaki gücünü ve çekiciliğini artırır, tüketici sadakatini sağlar ve ekonomik kalkınmayı destekler.

Özetle, marka yönetimi ve kültürel miras arasındaki ilişki, markaların kültürel değerleri ve mirası stratejik bir şekilde kullanarak benzersiz bir konumlandırma ve tüketici sadakati oluşturması üzerine kuruludur. Bu ilişki hem markaların hem de kültürel mirasın değerini artırır ve sürdürülebilir bir başarı için temel oluşturur.

Tokat'ın Bu Bağlamda Önemi

Tokat, zengin tarihi ve kültürel mirasıyla marka yönetiminde büyük bir potansiyele sahiptir. Şehir, tarihin farklı dönemlerinden kalma birçok önemli yapı ve esere ev sahipliği yapar. Tokat Kalesi, Gök Medrese, Ballıca Mağarası gibi tarihi ve doğal zenginlikler, şehrin kültürel mirasının önemli parçalarıdır. Ayrıca, Tokat'ın geleneksel el sanatları, yöresel yemekleri ve

kültürel festivalleri de şehrin benzersiz kimliğini oluşturan unsurlardır. Bu değerler, Tokat'ın marka yönetiminde kullanılabilecek güçlü araçlardır. Kültürel mirasın etkin bir şekilde korunması ve tanıtılması, Tokat'ın turizm potansiyelini artırarak yerel ekonomiye katkıda bulunur ve şehirde yaşayan insanların kültürel bağlarını güçlendirir. Bu nedenle, Tokat'ın kültürel mirası, marka yönetimi stratejilerinin merkezinde yer almalı ve şehrin özgün kimliğinin vurgulanmasında kullanılmalıdır.

Kemal Atangür gibi sanatçılar ve çeşitli el sanatları ustaları, özellikle Karagöz ve Hacivat geleneğini devam ettirerek ve ebru, ahşap oymacılığı, yazmacılık, bakırcılık gibi geleneksel zanaatları icra ederek şehrin kültürel dokusunu zenginleştirmektedirler. Bu sanatçılar ve zanaatkarlar, sadece geleneksel sanatı canlandırmakla kalmayıp, aynı zamanda bu mirası gelecek nesillere aktararak şehrin kültürel sürekliliğini sağlamaktadırlar. Bu tür etkinlikler ve el sanatları ürünleri, şehrin benzersiz bir kimlik kazanmasına ve turistlerin ilgisini çekmesine katkı sağlayarak, şehrin popülerliğini artırmaktadır. Son dönemde gerçekleştirilen restorasyon çalışmaları ile tarihi miraslar, önemli turizm arz kaynakları haline getirilmiştir. Tokat, umut vaat eden turizmiyle beklentilerini yükseltmiştir. Kültür turizmi açısından zengin olan ilin yaylaları da turizm potansiyeline sahip olmaya adaydır (Aktaş, 2008: 428). 1990'larda başlayan yeni turist profili ile birlikte dünyada Tokat gibi turizm destinasyonları giderek önem kazanmaya başlamıştır. Ancak bu değişimle birlikte bilimsel işletmecilik ve pazarlama uygulamalarının önemi de ortaya çıkmıştır. Turizmin yöre ekonomilerine etkileri şunlardır:

- Yerel işletmelerin gelirlerini ve potansiyelini artırır.
- Kamu gelirlerini artırır.
- Kurumlarda modernleşmeyi teşvik eder.
- Gelişmiş planlama ve organizasyon süreçlerini sağlar.
- Altyapıyı geliştirir.
- Geleneksel ve ekonomik değeri olmayan unsurları ekonomiye kazandırır.
- Kayıt dışı ekonomiye neden olabilir.
- Hayat pahalılığına yol açabilir (Kuntay, 2004: 81).

Geleneksel El Sanatları ve Kültürel Örnekler

Şehrin en bilinen el sanatlarından biri olan yazmacılık, doğal boyalarla pamuklu kumaşlara yapılan baskılardan oluşur ve özellikle Tokat Yazması, şehrin sembollerinden biridir. Bakır işlemeciliği de Tokat'ın tarihi zanaatlarından olup, el işçiliğiyle yapılan bakır kaplar, tencereler ve süs eşyaları büyük bir ustalıkla üretilir. Ağaç oyma sanatı ise, ahşap üzerine yapılan ince

oymalar ve süslemelerle mobilyalar ve süs eşyalarında kendini gösterir. Tokat'ın kültürel örnekleri arasında ise Tokat Kebabı, şehrin yöresel lezzetlerinden biri olarak öne çıkar. Her yıl düzenlenen Tokat Bağ Bozumu Festivali, üzüm hasadı zamanında kutlanır ve geleneksel müzik, dans ve çeşitli etkinliklerle yerel kültürü tanıtır. Şehir ayrıca zengin folklorik mirasıyla da bilinir; halk oyunları ve yerel müzikler, Tokat'ın kültürel etkinliklerinin vazgeçilmez bir parçasıdır. Geleneksel Türk el sanatlarından biri olan ebru sanatı da Tokat'ta önemli bir yere sahiptir ve su üzerinde yapılan renkli desenlerin kâğıda aktarılmasıyla sanatsal ve dekoratif amaçlarla kullanılır. Tokat'ın geleneksel el sanatları ve kültürel örnekleri, şehrin kimliğini ve mirasını yansıtarak hem yerel halkın hem de ziyaretçilerin ilgisini çekmekte ve bu kültürel değerler, şehrin marka yönetiminde etkin bir şekilde kullanılarak ekonomik ve sosyal faydalar sağlamaktadır.

Tokat'ın turistik potansiyelini canlandırma yöntemlerine ilişkin yapılan araştırmalar ve gözlemler sonucunda belirlenen esaslar şu şekildedir:

Turistik değerlerin nitelik ve niceliğinin artırılması, kaplıcaların çağdaş standartlara uygun hale getirilmesi, el sanatlarının tanıtılması ve canlandırılması, yeni turizm türlerinin geliştirilmesi, folklorunun kullanılması ve bilinçli tanıtımların yapılması gibi önemli başlıklar öne çıkmaktadır.

Bu çerçevede, Tokat turizm destinasyonunun çekim gücünü artırmak amacıyla sanat festivali organizasyonları düzenlenmesi ve uygulanması gerekliliği ön plana çıkmaktadır. Ayrıca, büyük spor organizasyonları ve komplekslerinin oluşturularak bir çekim merkezi yaratılması, bölgedeki eğlence ve alışveriş imkanlarının geliştirilerek bölgenin bu alanda bir merkez haline getirilmesi önemli ekonomik getiriler sağlayabilir (Özdemir, 2008; 40).

Bu öneriler, bölgenin marka değeri açısından daha cazip hale gelmesi için atılacak adımlara yönelik bir yol haritası sunmaktadır.

Yazmacılığın Tokat Marka Değerine ve Ekonomisine Etkileri

Yazmacılığın Tokat'ın marka değerine ve ekonomisine olan etkileri üzerine yapılan araştırmalarda, insanların giyim eşyalarını estetik ve medeniyetle birleştirerek sanatsal bir nitelik kazandıkları görülmektedir. Bu sanatların en güzel örneklerinden biri de yazmacılıktır. Yazmacılık, zamanla şekil değiştirerek yaşamın bir parçası haline gelmiş ve Tokat'ta özellikle önemli bir yer tutmuştur. 600 yıllık olan bu yazmacılık geleneği tescillenerek listeye adını yazdırmıştır.

Yazma, genellikle pamuklu veya ipek kumaşlar üzerine, oyulmuş ahşap kalıplar kullanılarak çeşitli boyalarla elle çizilip resmedilerek veya basılarak yapılan bir kumaş süsleme sanatıdır. Bu el sanatının örnekleri, genellikle kadınların başörtülerinde, bohçalarda, sofra örtülerinde ve yorgan yüzlerinde görülmektedir (Bayram, 1997).

Tokat'ta el baskısı yazmacılık artık yapılmamaktadır; ancak kitlesel üretimler şeklinde, il organize sanayi bölgesinde devam etmektedir. Tokat yazmacılığı ve basma sanatı ürünleri, hala Yazmacılar Çarşısı sokağında satışa sunulmaktadır. Turistlerin ve ziyaretçilerin, Tokat yazma ve basmalarını tercih etmeleri, bu alandaki ticareti etkili bir şekilde sürdürmekte ve bölgeye olan ilgiyi artırmaktadır. Bu durum, Tokat'ın turizm potansiyelini güçlendirmekte ve ekonomisine olumlu katkılar sağlamaktadır.

Tokat Kebabının Marka Değerine ve Ekonomiye Etkileri

Tokat Kebabı, Tokat şehrine özgü bir lezzet olup, bölgenin marka değerine ve ekonomisine önemli ölçüde katkı sağlamaktadır. Bu yerel lezzet, Tokat'ın gastronomik kimliğini belirleyen önemli unsurlardan biridir ve şehrin tanıtımında önemli bir rol oynamaktadır. 2015 yılında resmi olarak tescillenmiştir.

Tokat Kebabının marka değerine etkileri incelendiğinde, öncelikle bu lezzetin Tokat'ın simgesi haline gelmesi ve şehrin gastronomi turizmine katkı sağlaması önemlidir. Tokat Kebabı, yerli ve yabancı turistlerin ilgisini çekerek şehrin turizm potansiyelini artırmaktadır.

Ekonomik olarak bakıldığında, Tokat Kebabının üretimi ve satışı bölgedeki işletmelerin ve üreticilerin gelirini artırır. Bu lezzetin popülerliği, Tokat'a özgü restoranların ve lokantaların müşteri çekmesini sağlar ve dolaylı olarak istihdam yaratır. Ayrıca, Tokat Kebabının üretimi için gerekli olan malzemelerin yerel olarak temin edilmesi, bölgedeki tarım ve hayvancılık sektörlerini desteklemektedir.

Sonuç olarak, Tokat Kebabı hem şehrin marka değerini artırır hem de yerel ekonomiye olumlu etkilerde bulunarak Tokat'ın tanıtımına ve kalkınmasına katkı sağlamaktadır.

Tokat Hamam Kültürünün Marka Değerine ve Ekonomiye Etkileri

Tokat'ın hamam kültürü, bölgenin tarihî ve kültürel kimliğinin önemli bir parçasıdır. Bu hamamlar, Osmanlı döneminden kalan mimari yapılar olup, Tokat'ın geçmişine ve yaşam tarzına ışık tutarlar. Tokat'ın hamam kültürü, yerel halk için sadece bir temizlik ve dinlenme alanı olmanın ötesinde, geleneksel buluşma ve sosyal etkileşim yerleridir. Bu hamamların sağladığı tarihi atmosfer ve kültürel deneyimler, Tokat'ın marka değerini artırır ve şehri turistler için daha çekici hale getirir.

Hamamların turizme katkısı, sadece turistlerin ziyaret etmesiyle sınırlı değildir. Hamam kültürü, şehirdeki konaklama, yeme-içme ve alışveriş gibi diğer turizm sektörlerine de dolaylı olarak katkı sağlar. Tokat'ın hamam kültürü, turistlerin şehirde daha uzun süre kalmasını ve bölgedeki ekonomiye daha fazla katkıda bulunmasını sağlar.

Ekonomik açıdan, hamamların bakımı, işletilmesi ve yönetilmesi, yerel halk için istihdam yaratır ve bölgenin ekonomisine katkı sağlar. Ayrıca, hamam malzemelerinin üretimi ve satışı da bölgedeki esnafların ve üreticilerin gelirini artırır. Hamamların restorasyonu ve korunması için yapılan harcamalar da bölge ekonomisine ek bir canlılık getirir ve istihdam yaratır.

Sonuç olarak, Tokat'ın hamam kültürü, şehrin tarihî ve kültürel zenginliğini yansıtan önemli bir unsurdur ve şehrin marka değerine ve ekonomisine olumlu etkilerde bulunur. Bu nedenle, hamamların korunması, restore edilmesi ve turizme kazandırılması, bölgenin turizm potansiyelini artırmak ve ekonomisini desteklemek için önemli bir stratejidir.

Tokat Tarihi Kahvehane Kültürünün Marka Değerine ve Ekonomiye Etkileri

Tokat'ın tarihi kahvehane kültürü, şehrin marka değerini artıran ve ekonomisine olumlu katkılarda bulunan önemli bir unsurdur. Bu kültür, Tokat'ın geçmişinden günümüze uzanan ve yerel yaşamın önemli bir parçası haline gelmiş bir geleneği temsil etmektedir.

Tarihi kahvehaneler, Tokat'ın sosyal hayatının merkezlerinden biridir. Burası, yerel halkın bir araya gelip sohbet ettiği, haberleştiği ve geleneksel oyunlar oynadığı önemli bir mekandır. Bu kahvehaneler, geçmişten günümüze kadar olan süreçte birçok önemli olaya ev sahipliği yapmış ve Tokat'ın kültürel dokusunu şekillendirmiştir.

Tokat'ın tarihi kahvehane kültürünün marka değerine etkileri incelendiğinde, bu kahvehanelerin şehrin tarihî ve kültürel mirasını yansıttığı görülür. Turistler için önemli bir cazibe merkezi olan bu kahvehaneler, Tokat'ın turizm potansiyelini artırır ve şehrin tanıtımına katkı sağlamaktadır. Ayrıca, kahvehaneler geleneksel el sanatları ve kültürel etkinliklerin yapıldığı mekanlar olarak da işlev görmektedir

Ekonomik açıdan bakıldığında, tarihi kahvehaneler şehirdeki turizm sektörünü canlandırır ve yerel ekonomiye katkı sağlar. Bu kahvehaneler, turistlerin ve yerel halkın harcamalarını artırarak yerel işletmelerin gelirini artırmaktadır.

Tokat'ta Geleneği Devam Ettiren Usta Kemal Atangür'ün Marka Değerine ve Ekonomiye Etkileri

Tokat'ta geleneksel el sanatları ve özellikle Karagöz ve Hacivat kültürünü yaşatan usta Kemal Atangür, şehrin marka değerine ve ekonomisine önemli katkılar sağlamaktadır. Atangür gibi ustalar, geleneksel sanatları yaşatarak Tokat'ın kültürel kimliğini korur ve güçlendirirler.

Atangür'ün marka değerine etkileri incelendiğinde, öncelikle bu sanatçının ulusal ve uluslararası alanda tanınması ve takdir görmesi önemlidir. Karagöz ve Hacivat gibi geleneksel

Türk gölge oyunlarını yaşatarak ve bu sanatı yenileyerek, Tokat'ı kültürel bir merkez haline getirir ve şehrin marka değerini artırmaktadır.

Sonuç olarak, Kemal Atangür gibi ustaların Tokat'ta geleneği devam ettirmesi, şehrin marka değerini artırır ve ekonomisine olumlu etkilerde bulunmaktadır. Bu nedenle, bu tür sanatçıların desteklenmesi ve faaliyetlerinin teşvik edilmesi, Tokat'ın kültürel ve ekonomik gelişimi için önemli bir strateji olabilir.

Tokat Taşhan'ın Marka Değerine ve Ekonomiye Etkileri

Tokat Taşhan veya Voyvoda Han olarak bilinen yapı, 1631 yılında inşa edilmiştir ve Tokat'ın tarihî kent meydanında, Kale'nin doğu eteğinde, Gaziosmanpaşa Bulvarı üzerinde konumlanmaktadır (Yavi, 1986). Bu tarihî han, Osmanlı döneminin izlerini taşıyan önemli bir yapı olup, Tokat'ın zengin tarihî mirasını yansıtmaktadır.

Tokat Taşhan'ın marka değerine etkileri incelendiğinde, bu tarihî yapıların şehrin simgesi haline gelmesi ve yerel kimliğin önemli bir parçası olması dikkate alınmalıdır. Taşhan, turistler için önemli bir cazibe merkezi olup, şehrin turizm potansiyelini artırarak Tokat'ın tanıtımına katkı sağlamaktadır.

Ekonomik açıdan bakıldığında, Tokat Taşhan'ın turizme kazandırılması ve işletilmesi, şehrin ekonomisine olumlu etkilerde bulunur. Hanın restore edilmesi ve turistlere açılması, yerel işletmelerin ve esnafın gelirini artırır. Ayrıca, Taşhan içerisinde yer alan dükkanların kiralanması ve işletilmesi, bölge ekonomisine katkı sağlayarak istihdam yaratır.

GELİŞME

Kültürel Mirasın Marka Yönetimindeki Rolü

Kültürel miras, marka yönetiminde önemli bir rol oynamaktadır, çünkü bir bölgenin veya şehrin benzersiz kimliğini ve tarihini yansıtarak güçlü bir marka imajı oluşturur. Kültürel mirasın zenginliği, bir markanın hedef kitleye özgün ve çekici bir hikâye sunmasına olanak tanımaktadır. Tarihi yapılar, geleneksel el sanatları, yerel festivaller ve yöresel yemekler gibi kültürel değerler, markanın farklılaşmasına ve rekabet avantajı kazanmasına yardımcı olmaktadır. Kültürel mirasın etkin bir şekilde kullanılması, turizmin gelişmesine katkıda bulunur, bu da yerel ekonominin canlanmasını ve sürdürülebilir kalkınmayı destekler. Aynı zamanda, kültürel mirasın korunması ve tanıtılması, yerel topluluklar arasında aidiyet duygusunu güçlendirir ve sosyal dayanışmayı artırır. Bu nedenle, kültürel miras, marka yönetiminin merkezinde yer almalı ve stratejik olarak kullanılmalıdır. Tokat gibi zengin kültürel mirasa sahip şehirler, bu değerleri marka yönetiminde kullanarak hem ekonomik hem de toplumsal faydalar sağlayabilir.

Marka şehir stratejilerini belirlemeye katkıda bulunan önemli bir faktör, bir milletin bireylerine geçmişlerini anlatan kimliği, tarih ve kültürle ilgili somut ve soyut değerleridir (Avcılar ve Kara,

2015: 83). Anıtsal yapılar, sit alanları (kültürel peyzajlar, biyolojik, fiziki ve jeolojik oluşumlar gibi), arkeolojik varlıklar (tablo, sikke, heykel ve el yazmaları gibi), tarihi yerler ve dokular somut değerler arasındadır. Gelenekler, diller, inançlar, müzikler, eğlenme yerleri ve oyunlar gibi soyut değerler ise kültürel miras kapsamında değerlendirilir (Harvey, 2001: 325-326; İSMEP, 2014: 11).

Kültürel miras, bilinirliği ve tanıtımda kullanılan sembol, isim gibi özellikleriyle şehre marka değeri kazandırır. Bu değerler, şehrin benzersizliğini ve karakterini vurgular, turizm potansiyelini artırır ve yerel ekonomiye katkı sağlar. Dolayısıyla, kültürel mirasın korunması, tanıtılması ve sürdürülebilir bir şekilde kullanılması, bir şehrin marka değerinin güçlenmesinde kritik bir rol oynamaktadır.

Tokat'ın Mevcut Marka Yönetimi Stratejileri

Tokat, zengin tarihi ve kültürel mirasını ön plana çıkaran marka yönetimi stratejileri ile dikkat çekmektedir. Şehrin tarihi yapıları, doğal güzellikleri ve geleneksel el sanatları, Tokat'ın markalaşma sürecinde önemli rol oynamaktadır. Tokat Belediyesi ve yerel yönetimler, kültürel mirası koruma ve tanıtma çalışmalarına büyük önem vermekte, restorasyon projeleri ve kültürel etkinliklerle bu değerleri yaşatmaktadır. Turizm potansiyelini artırmak amacıyla düzenlenen festivaller ve şenlikler, şehrin marka imajını güçlendirmektedir. Tokat Bağ Bozumu Festivali ve Yerel Ürünler Fuarı gibi etkinlikler, hem yerel halkın katılımını artırmakta hem de ziyaretçilere şehrin kültürel zenginliklerini tanıtmaktadır. Ayrıca, Tokat'ın yöresel yemekleri ve geleneksel el sanatları, çeşitli tanıtım kampanyaları ve sosyal medya aracılığıyla geniş kitlelere ulaşmaktadır. Eğitim programları ve seminerler, kültürel mirasın önemini vurgulayarak toplumsal bilinci artırmaktadır. Bu stratejiler, Tokat'ın kültürel değerlerini korurken aynı zamanda ekonomik kalkınmayı desteklemekte ve şehrin markalaşma sürecine katkı sağlamaktadır.

Tokat'ta Başarılı Olmuş Marka Yönetimi Projeleri

Tokat Yazması'nın tanıtımı ve korunması için gerçekleştirilen projeler, yerel yönetimlerin ve sivil toplum kuruluşlarının iş birliğiyle hayata geçirilmiştir. Bu projeler, Tokat Yazması'nın coğrafi işaret tescili almasını sağlamış ve bu geleneksel el sanatını ulusal ve uluslararası düzeyde tanıtmıştır. Bu çabalar, Tokat'ın kültürel mirasını korumak ve yaşatmak adına önemli bir adım olmuştur.

Ayrıca, bu projelerin bir parçası olarak şehirde kadınların emeğine de büyük önem verilmektedir. Tokat Yazması'nın üretiminde ve tanıtımında kadınların aktif rol alması, kadınların ekonomik ve sosyal katılımını artırırken, aynı zamanda bu geleneğin sürdürülebilirliğine de katkı sağlamaktadır. Bu şekilde, kadınların el emeği göz nuruyla ürettikleri Tokat Yazmaları, şehrin kültürel ve ekonomik dokusunun ayrılmaz bir parçası haline gelmektedir.

Tokat'ta başarılı bir marka yönetimi örneği olarak öne çıkan projelerden biri, Dimes'in bölgeye yönelik pazarlama ve marka yönetimi stratejileridir. Dimes, Tokat'ın meşhur elmasıyla tanınan bir meyve suyu markası olarak bölgede etkili bir şekilde pazarlama faaliyetleri yürütmüştür. Bu stratejiler, Tokat'ın doğal ve tarımsal potansiyelini vurgulamış ve bölgenin meyve suyu üretimindeki lider konumunu pekiştirmiştir. Ayrıca, Dimes'in Tokat'a yaptığı yatırımlar ve iş birlikleri, bölgenin ekonomik kalkınmasına da olumlu katkı sağlamıştır.

Diğer bir başarılı marka yönetimi projesi ise "900 adımda Tokat" kampanyasıdır. Bu proje, şehrin tarihî, kültürel ve turistik değerlerini vurgulayarak Tokat'ın marka değerini artırmayı amaçlamıştır. Projede, şehirdeki önemli noktaların belirlendiği ve bu noktalar arasındaki mesafenin 900 adım olduğu vurgulanarak Tokat'ın keşfedilmesi teşvik edilmiştir. Bu proje, turizm alanında Tokat'ın tanıtımını ve marka değerini güçlendirmiş, şehrin turist çekme kapasitesini artırmıştır.

Bu projeler, akademik dilde incelendiğinde, Tokat'ın marka değerinin artırılması ve yönetilmesinde etkili stratejiler olarak değerlendirilebilir. Bu projelerin başarısı, bölgenin doğal, kültürel ve ekonomik potansiyelini etkin bir şekilde kullanmayı ve bunları marka değerine dönüştürmeyi başarmasıyla ölçülebilir. Ayrıca, bu projelerin yerel iş birlikleri ve sürdürülebilir kalkınma hedefleriyle uyumlu olması, Tokat'ın uzun vadeli marka yönetimi stratejilerinin önemli bir parçasını oluşturmaktadır.

Geleceğe Yönelik Öneriler

Tokat, zengin kültürel mirasıyla Türkiye'nin önemli şehirlerinden biridir. Ancak, bu değerli mirasın korunması ve tanıtılması için daha etkili stratejilere ihtiyaç vardır. Bu doğrultuda, öncelikle dijital teknolojilerin kullanımıyla Tokat'ın kültürel mirasının sanal platformlarda tanıtılması büyük önem taşımaktadır. Sanal turlar, mobil uygulamalar ve artırılmış gerçeklik teknolojileri hem yerel halkın hem de turistlerin Tokat'ın tarihini ve kültürünü daha derinlemesine keşfetmelerini sağlayabilir.

Sürdürülebilir turizm politikalarının geliştirilmesi ve uygulanması da Tokat'ın kültürel mirasının korunması açısından hayati bir adımdır. Bu politikalar, çevresel ve kültürel değerlerin korunmasını sağlayarak, uzun vadede şehrin turizm potansiyelini sürdürülebilir kılacaktır. Ayrıca, yerel ürünlerin ve el sanatlarının daha geniş pazarlara ulaşması için e-ticaret platformları üzerinden satışların teşvik edilmesi gerekmektedir. Bu hem yerel ekonomiyi canlandırırken hem de Tokat'ın kültürel değerlerinin dünya çapında tanınmasını sağlayacaktır.

Genç nesillerin kültürel mirasa ilgisini artırmak amacıyla düzenlenecek eğitim programları ve atölye çalışmaları da büyük önem taşımaktadır. Bu tür etkinlikler, gençlerin geleneksel el sanatları ve yerel kültürle bağlarını güçlendirecek ve kültürel mirasın devamlılığını sağlayacaktır. Son olarak, uluslararası iş birliği projeleri ve kültürel değişim programları ile Tokat'ın kültürel mirası global düzeyde tanıtılmalı ve desteklenmelidir. Bu öneriler, Tokat'ın

kültürel mirasını koruma ve tanıtma çabalarını güçlendirerek, şehrin marka değerini ve turizm potansiyelini artırabilir.

SONUÇ

Bu çalışma, kültürel mirasın korunması, tanıtılması ve marka yönetimi kavramları arasındaki ilişkiyi inceleyerek, Tokat şehri üzerinden bir örnek sunmuştur. Kültürel mirasın marka yönetimi açısından önemine vurgu yapılmış ve Tokat'ın kültürel mirasının marka değerine etkileri incelenmiştir.

Tokat, zengin tarihî ve kültürel bir mirasa sahip olan bir şehirdir ve bu miras, şehrin marka değerini artırmaktadır. Tokat Yazması gibi geleneksel el sanatları, Taşhan gibi tarihî yapılar ve hamam kültürü gibi miras unsurları, şehrin benzersizliğini vurgulayarak turizm potansiyelini artırır. Bu çalışma, özellikle Tokat Yazması'nın tanıtımı ve korunması için yapılan çalışmaları ele almış ve bu projelerin şehrin marka değerine ve ekonomisine olan etkilerini değerlendirmiştir.

Çalışma sonucunda, kültürel mirasın marka yönetimi açısından önemli bir kaynak olduğu ve doğru stratejilerle yönetildiğinde şehrin marka değerini artırabileceği sonucuna varılmıştır. Tokat örneği, kültürel mirasın korunması ve tanıtılması için yapılan projelerin şehrin marka değerine olumlu katkılar sağladığını göstermektedir.

Sonuç olarak, kültürel mirasın marka yönetimi, şehirlerin tanıtımında ve kalkınmasında önemli bir araç olarak kullanılabilir. Tokat örneği, bu yönde atılan adımların başarılı olabileceğini ve şehrin kültürel mirasının marka değerinin artırılması için yapılan çalışmaların önemini vurgulamaktadır. Bu bağlamda, kültürel mirasın korunması ve tanıtılması için daha fazla çaba harcanması ve bu mirasın marka değerinin güçlendirilmesi gerekmektedir.

KAYNAKÇA

- Aktaş, G. (2008). *Türkiye Turizm Coğrafyası*. Ankara: Detay Yayıncılık.
- Avcılar, Mutlu Yüksel & Kara, Ergün (2015). Şehir Markası Kavramı ve Marka Şehir Yaratma Stratejilerine Yönelik Literatür İncelemesi. *Sosyal ve Beşerî Bilimler Araştırmaları Dergisi*, Bahar 2015, Sayı 34, ss.76-94.
- Bayram, M. (1997). *Tokat'ın Kültürü ve Tokat'taki Türk Boyları*. Konya: Selçuk Üniversitesi Yayınları.
- Cvijic, Sinisa & Guzijan, Jasna (2013). Cultural and Historical Heritage -An Asset for City Branding. *SPATIUM International Review*. No. 30, December 2013, pp. 23-27.
- Ehrenberg, S.C.Andrew, Uncles, Mark D. & Goodhardt (2002). Understanding brand performance measures: using Dirichlet benchmarks. *Journal of Business Research* 57 (2002) 1307 – 1325.

— Günlü, Ebru; Yağcı, Kamil & Pırnar, İge (2009). Preserving Cultural Heritage and Possible Impacts on Regional Develepment: Case of İzmir. *International Journal of Emerging and Transition Economies*. Vol. 2, Issue 2, 2009, 213-229.
— Harvey, David C. (2001). Heritage pasts and heritage presents: Temporality, meaning and the scope of heritage studies. *International Journal of Heritage Studies*, Volume 7, no. 4, pages 319-338.
— İSMEP Rehber Kitaplar (2014). *Kültürel Mirasın Korunması*. İstanbul Valiliği, İstanbul Proje Koordinasyon Birimi (İPKB). Akademik Danışman: Zeynep Gül Ünal. İstanbul.
— Kuntay, O. (2004). *Sürdürülebilir Turizm Planlaması*. Ankara: Alp Yayınları.
— Özdemir, G. (2008). *Destinasyon Pazarlaması*. Ankara: Detay Yayıncılık.
— Pecot, Fabien & Barnier, Virginie (2015). City Brand Management: the role of Brand Heritage in City Branding. *14th IMTC International Marketing Trends Conference*, Paris, 22-24 January 2015.
— Şimşek, Gökçe (2014). Kültürel Miras ve Yeni Biçimlenme Süreci Üzerine Bir Değerlendirme. *21.Yüzyılda Eğitim ve Toplum*, Cilt 3, Sayı 8, ss.67-92.
— TDK (Türk Dil Kurumu). "*Miras*".
— Yavi, E. (1986). *Tokat, Niksar, Zile, Artova, Erbaa, Turhal, Reşadiye, Almus*. İstanbul: Güzel Sanatlar Matbaası A.Ş.

DİJİTAL PAZARLAMA VE KOBİ'LER ÜZERİNDEKİ ETKİSİ: LİTERATÜR TARAMASI

DIGITAL MARKETING AND ITS IMPACT ON SMES: LITERATURE REVIEW

Arş. Gör. Mine ÜZÜMCÜOĞLU
Kto Karatay Üniversitesi, İktisadi ve İdari Bilimler Fakültesi
ORCID NO: 0000-0002-2099-6066

ÖZET

Hızlı teknolojik ve ekonomik değişimlerin yaşandığı günümüz dünyasında, KOBİ'ler, fiziksel modifikasyon, teknolojik yenilik ve dijital medya yoluyla, küresel çapta varlıklarını gösterebilecek şekilde operasyonlarına değişim getirmektedir. Küçük ve orta ölçekli işletmeler (KOBİ'ler) günümüz toplumunda ve ekonomisinde önemli bir rol oynamaktadır. Rekabetin yoğun olduğu iş ortamında, sürdürülebilir rekabet avantajı ve büyüme yaratmak için geleneksel pazarlama stratejilerinin artık yeterli ve geçerli olmadığı görülmüştür. Dijital pazarlama, herhangi bir ürün veya hizmetin dijital biçimde pazarlanmasını ifade etmektedir. Bu çalışma, dijital pazarlamanın kullanımı ve bunun küçük ve orta ölçekli işletmeler (KOBİ'ler) üzerindeki etkisine ilişkin mevcut literatürü analiz etmeyi amaçlamaktadır. Ayrıca dijital pazarlama uygulamalarının kullanımını ve bunun KOBİ'ler üzerindeki etkisini belirlemektedir. Djital pazarlama ve KOBİ'lerde uygulanmasına ilişkin sistematik bir literatür taraması yapılmıştır. Dijital pazarlamanın KOBİ'lerin performansı üzerindeki etkisi, son 12 yılda, çalışma için kullanılan kaynaklar olan Science Direct, Scopus, Springer veritabanı aracılığıyla gözlemlenmiştir.

Bu çalışma, kuruluşların üretkenliklerini artırmalarına yardımcı olan farklı kapasitelerdeki dijital pazarlama nedeniyle KOBİ'lerin elde ettiği çeşitli faydaların teorik analizini verecektir. Ek olarak dijital pazarlamacılara, pazarlama operasyonlarına değişiklik getirmek ve ayrıca dijital pazarlamayı kullanarak ciroyu artırmak için özellikle Kobilere bu sektörlere yaklaşmaları için daha fazla kapsam sağlamaktadır. Bu inceleme, dijital pazarlamanın zaman içinde nasıl geliştiğine ve KOBİ'lerin bunu kendi geçimleri için nasıl benimsediklerine dair bir fikir vermektedir.

Anahtar Kelimeler: Dijital pazarlama, Küçük ve orta ölçekli işletmeler, Literatür taraması

ABSTRACT

In today's world of rapid technological and economic change, SMEs are bringing change to their operations through physical modification, technological innovation and digital media to establish a global presence. Small and medium-sized enterprises (SMEs) play an important role in today's society and economy. In an intensely competitive business environment, traditional marketing strategies are no longer sufficient and relevant to create sustainable competitive advantage and growth. Digital marketing refers to the marketing of any product or service in digital form. This study aims to analyze the existing literature on the use of digital marketing and its impact on small and medium-sized enterprises (SMEs). It also identifies the use of digital marketing practices and its impact on SMEs. A systematic literature review was conducted on digital marketing and its application in SMEs. The impact of digital marketing on the performance of SMEs has been observed over the last 12 years through Science Direct, Scopus, Springer database, which are the sources used for the study.

This study will give the theoretical analysis of the various benefits SMEs get due to digital marketing in different capacities that help organizations to increase their productivity. It additionally provides more scope for digital marketers to approach these sectors especially SMEs to bring changes to their marketing operations and also to increase turnover using digital marketing. This review provides an insight into how digital marketing has evolved over time and how SMEs have adopted it for their livelihood.

Keywords: Digital marketing, Small and medium enterprises, Literature review

AN INVESTIGATION INTO COSMETIC BRANDS FROM THE SUSTAINABLE DEVELOPMENT GOALS PERSPECTIVE

Bahar TAŞAR, PhD

Izmir Bakircay University

ORCID ID: 0000-0001-8004-852X

ABSTRACT

Today the cosmetics industry which comprises consumer goods that people use in their daily lives increasingly aligns its strategies with the United Nations Sustainable Development Goals (SDGs) to address global challenges such as climate change, resource scarcity, habitat destruction, water and air pollution, and social inequity. Both these environmental concerns and competitive conditions make cosmetic brands an effort to be sustainable. On the other hand, it is known that the consumers with a high awareness of environmental issues are more likely to purchase sustainable cosmetic products. Although consumers are aware of the sustainability activities of brands through communication channels, they do not have much information about the fact that businesses will continue this as a business strategy in their future works. The aim of this study is to investigate whether companies in the cosmetics industry have made these SDGs a part of their strategies. A qualitative content analysis of the top 50 brands in the cosmetics industry is conducted to examine the presence of SDGs-related terms such as “sustainability”, “ethics”, “responsibility”, “societal impact” and “environment” in their vision, mission and values. According to determined dimensions, the compatibility rates of the brands are calculated and the most frequently encountered other terms are identified. The sustainability commitments of the brands in their corporate identities are compared with the sustainability studies they shared on their websites. The results give an insight into the cosmetics industry's key strategies and sustainability-related efforts. Moreover, this study may provide enlightening outputs for consumers' brand choices based on their perception of sustainability.

Keywords: Sustainable Development Goals, Cosmetics Industry, Content Analysis

INTRODUCTION

During the present age, unlimited consumption of scarce resources, destruction of nature and climate change in response to the growing population show that the world will become a more difficult environment to live in the near future. For the well-being of people and the world, the United Nations Agenda 2030 calls on public institutions, businesses, organizations and individuals to play a critical role in society in the 17 Sustainable Development Goals (SDGs) (Berchin et al., 2021). In this context, it is stated that sustainable development is necessary to balance environmental, social and economic areas and that businesses are an important part of sustainability changes (Martis and Marto, 2023). Sustainability is defined as meeting the needs of the present without compromising the ability of future generations to meet their own needs

(Bruntland, 1987). Sustainability is one of the most important trends shaping today's industries (Rocca et al., 2022). It is a necessity for businesses to carry out their activities by considering social, environmental and economic impacts in order to achieve sustainability goals. It is especially important for industrial enterprises to carry out design, raw material procurement, production, packaging, distribution and post-use waste management by considering the circular economy. Businesses that incorporate sustainability into their vision have stated that they gain competitive advantage in the long term by increasing brand reputation, customer satisfaction and resource efficiency, saving money by reducing waste and offering competitive products (Haanaes et al., 2011; Eccles et al. 2012; Tencati, 2016; Isaac et al., 2016). Another important influence on the motivation of businesses in realizing their sustainability goals is consumers. Consumers are predisposed to prefer sustainable products by considering environmental and social issues and this has been found to be effective in brand choices (Haller et al., 2020).

The cosmetics industry is one of the sectors that requires a long-term vision to manage sustainability due to its continuous growth and increasing consumption of natural resources worldwide (Li et al., 2010; Rocca et al., 2022). In recent years, the cosmetics industry has been a topic of interest in terms of sustainability goals (Bom et al., 2020; Rocca et al., 2022; Martis and Marto, 2023). Studies on the design (L'Haridon et al., 2018; Civancik-Uslu et al., 2019), raw material selection (Sahota, 2014; Mellou et al., 2019), manufacturing (Bom et al., 2020), packaging (Cinelli et al., 2019), distribution (Li et al., 2010) and post-use recycling (Demichelis et al., 2018) processes in the life cycle of cosmetics, as well as studies on consumer trends, illustrate this growing interest. In practice, the cosmetics industry is under close scrutiny by the media and NGOs. The cosmetics industry is often targeted not only for its environmental impacts but also for its ethical use of animal testing (Sahota, 2013). Like other big businesses, many major cosmetics brands share their sustainability reports with the public on an annual basis. However, since these reports are generally not read by consumers, companies communicate their sustainability activities to consumers through traditional/modern communication methods. Especially through social media, cosmetics companies try to announce their green identities (Sahota, 2013).

This study investigates whether the biggest brands in the cosmetics industry have adapted sustainability principles in their corporate identities. By analyzing the mission, vision and core values of the brands and the posts on their web pages, an insight for the pioneers of the sector has been created.

ANALYSIS AND RESULTS

The list of the top 50 cosmetics brands published by Brandirectory (2024) was used for the data set. The statements related to the SDGs in the vision, mission and core values commitments shared by these brands with the public were analyzed through content analysis. Relevant keywords were identified as sustainability, environment, responsibility, social impact, and

ethics. In content analysis, it is sufficient to include these statements in at least one of the mission, vision, or values commitments of the business.

According to the results, as seen in Figure 1, among the 50 brands, brands originating from the USA (22) and France (11) are the most common.

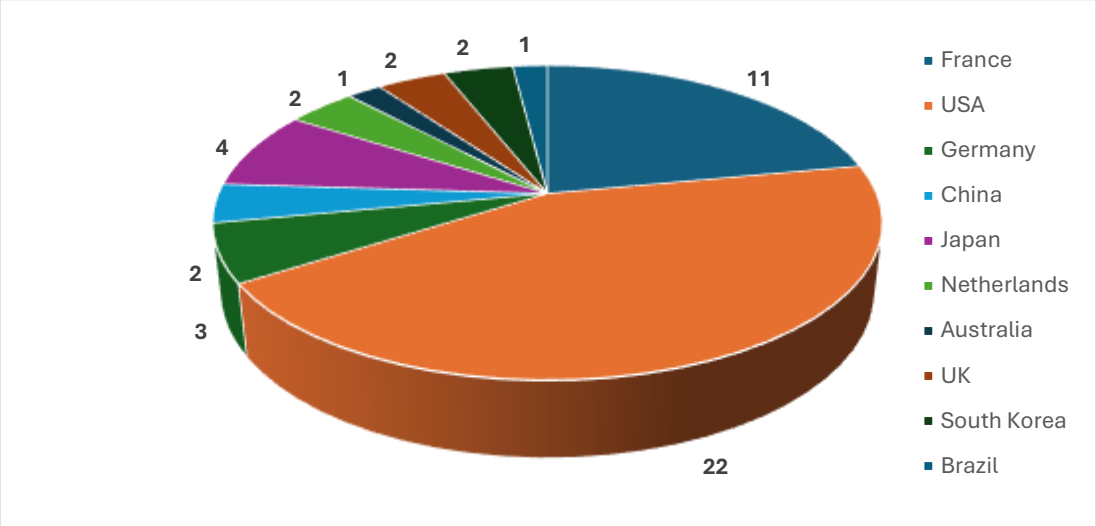

Figure 1. The Number of Cosmetic Brands by Country

It was analyzed whether brands integrated sustainability-related statements into their commitments and it was concluded that only 18 out of 50 brands included these statements in their commitments. When the results are categorized according to countries, it is seen in Figure 2 that although the number of brands in the USA is higher than France, there are fewer sustainability statements in their commitments. Except for the Brazil brand, these statements were not found in the brands of other countries.

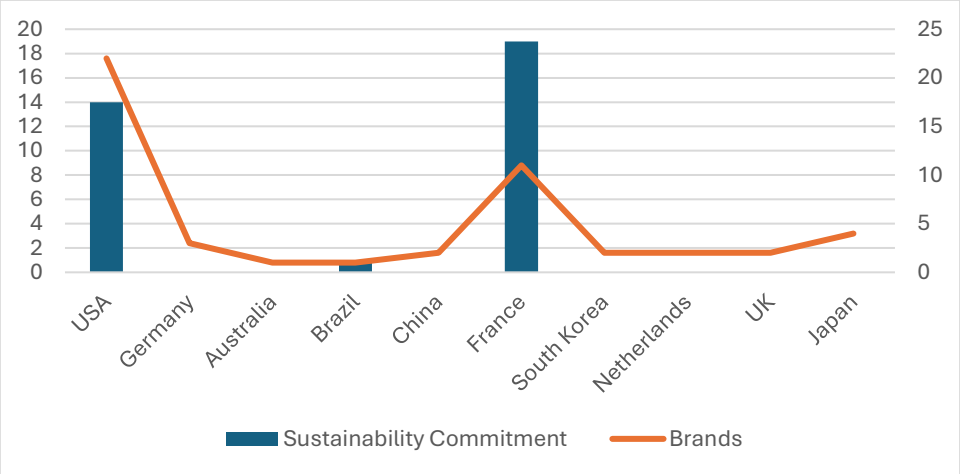

Figure 2. Number of Brands and Sustainability Commitments by Country

According to the results of the content analysis in Figure 3, sustainability and responsibility statements are most frequently included in brands' commitments. Although not predetermined in the analysis, inclusion and diversity statements related to the SDGs were found at a high rate during the research. This is thought to be since these brands are in the beauty industry and try to appeal to all segments.

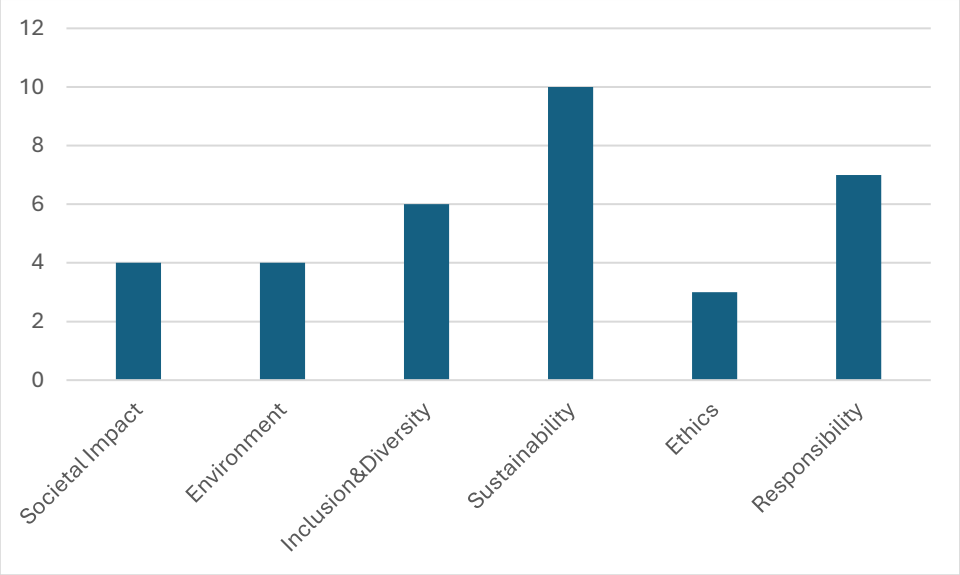

Figure 3. Content Analysis Result

Another striking point during the research is the link between brands' integration of sustainability statements into their corporate identities and their sharing of sustainability activities. When the web pages of the brands are analyzed, it is seen that some of them share their sustainability-related activities even if they are not included in their corporate identity. On the other hand, there are also brands that do not have any posts on their web pages, although they include sustainability statements in their corporate identity. Figure 4 shows the details of this comparison.

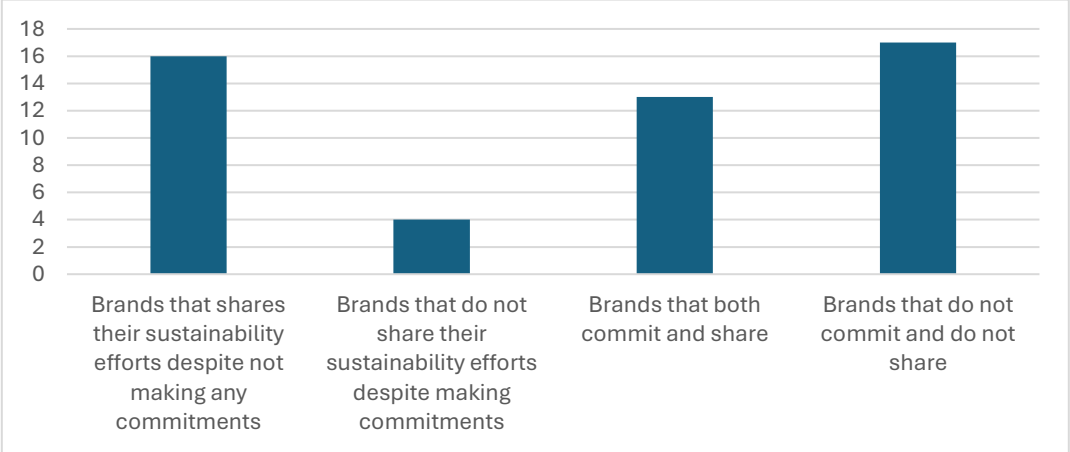

Figure 4. Commitments and Shares

CONCLUSION

This study conducts a content analysis of cosmetics brands' vision, mission, and values commitments to investigate the extent to which they integrate sustainable development goals into their corporate identity. According to the results, only 18 of the top 50 cosmetics brands include these goals in their explicit commitments. 16 brands do not include them in their strategic corporate identity but share their related work with the public. It is seen that the cosmetics industry, which has a close connection with the chemical industry and has a very high market volume, has not yet sufficiently embedded sustainability principles in their corporate identities. Some of the brands that have adapted these statements to their corporate identities do not share their activities. The limitation of this study is that it only examines the sustainability efforts of brands through their web pages. In future studies, a comparison can be made by examining the sustainability posts and sustainability reports of these brands on social media. Thus, it can be revealed whether these principles are actually included in their strategic decisions with the environmental and social sensitivity studies they show to consumers.

REFERENCES

Berchin, I. I., de Aguiar Dutra, A. R., & Guerra, J. B. S. O. D. A. (2021). How do higher education institutions promote sustainable development? A literature review. Sustainable Development, 29, 1204–1222.

Bom, S., MRibeiro, H.M., Marto, J., 2020. Sustainability calculator: a tool to assess sustainability in cosmetic products. Sustainability (Switzerland) 12 (4), 1–15.

Brandirectory, 2024. https://brandirectory.com/ (Accessed 02 April 2024)

Bruntland, G.H., 1987. Report of the World Commission on Environment and Development: our Common Future. Oslo.

Cinelli, P., Coltelli, M.B., Signori, F., Morganti, P., Lazzeri, A., 2019. Cosmetic packaging to save the environment: future perspectives. Cosmetics 6 (2), 1–14

Civancik-Uslu, D., Puig, R., Voigt, S., Walter, D., Fullana-i-Palmer, P., 2019. Improving the production chain with LCA and eco-design: application to cosmetic packaging. Resources, Conservation & Recycling Advances, 151.

Demichelis, F., Fiore, S., Onofrio, M., 2018. Pre-treatments aimed at increasing the biodegradability of cosmetic industrial waste. Process Safety and Environmental Protection, 118, 245–253.

Eccles, R.G., Ioannou, I., Serafeim, G., 2012. The impact of corporate sustainability on organizational processes and performance. Harv. Bus. Sch. 35

Haanaes, K., Arthur, D., Balagopal, B., Kong, M.T., Reeves, M., Velken, I., Hopkins, M.S., & Kruschwitz, N. (2011). Sustainability: the "embracers" seize advantage.

Haller, K., Lee, J., and Cheung, J. (2020). Meet the 2020 consumers driving change. Why brands must deliver on omnipresence, agility, and sustainability. https://www.ibm.com/downloads/cas/EXK4XKX8. (Accessed 27 May 2024). IBM Institute Business Value [Internet].

Isaac, R., De Melo Conti, D., Ghobril, C.N., Netto, L.F., Junior, C.T., 2016. Sustainability and competitive advantage: a study in a Brazilian cosmetic company. International Business Research, 10 (1), 96–106.

L'Haridon, J., Martz, P., Chenéble, J.C., Campion, J.F., Colombe, L., 2018. Ecodesign of cosmetic formulae: methodology and application. International Journal of Cosmetic Science, 40, 165–177

Li, T., Li, Y., & Ye, Q. (2010). The green supply chain-the case of the body shop. 2010 International Conference on Logistics Systems and Intelligent Management, ICLSIM 2010, 3, 1458–1461.

Martis, A.M, & Marto, J.M. 2023. A sustainable life cycle for cosmetics: From design and development to post-use phase. Sustainable Chemistry and Pharmacy 35 (2023) 101178.

Mellou, F., Varvaresou, A., Papageorgiou, S., 2019. Renewable sources: applications in personal care formulations. International Journal of Cosmetic Science, 41 (6), 517–525.

Rocca, R., Acerbi, F., Fumagalli, L. & Taisch, M. 2022. Sustainability paradigm in the cosmetics industry: State of the art, Cleaner Waste Systems,3, 1-14.

Sahota, A., 2014. Environmental impacts of cosmetic products. Sustainability: How the Cosmetics Industry is Greening Up. John Wiley & Sons, Incorporated.

Tencati, A.; Pogutz, S.; Moda, B.; Brambilla, M.; Cacia, C. Prevention policies addressing packaging and packaging waste: Some emerging trends. Waste Management, 2016, 56, 35–45.

KRİZ İLETİŞİMİ YÖNETİCİLİĞİNDEN İLETİŞİM KRİZİ YARATA NYÖNETİCİLİĞE: PATISWISS MARKASI KRİZ İLETİŞİMİ ÖRNEĞİ

FROM CRISIS COMMUNICATION MANAGEMENT TO COMMUNICATION CRISIS MANAGEMENT: THE CASE OF PATISWISS BRAND CRISIS COMMUNICATION

Öğr. Gör. Kübra ŞANLI
Şırnak Üniversitesi, Şırnak Meslek Yüksekokulu
ORCID ID: 0000-0001-7057-0250
Öğr. Gör. Havar CİN
Şırnak Üniversitesi, Şırnak Meslek Yüksekokulu
ORCID ID: 0000-0002-2234-7297

ÖZET

Son yılların hızlı değişim ortamında açık sistem olarak örgütlenmesi gereken organizasyonların yaşamlarını sürdürebilmeleri ve çevresel değişimlere karşı daha duyarlı olabilmeleri için örgüt yapılarını ve davranışlarını çevrenin ihtiyaç ve beklentilerine göre organize etmeleri ve alt sistemlerle etkin bir iletişim içinde olmaları gerekmektedir. Örgütlerde mevcut olan iletişimin iyi yönetilmesi örgütün varlığını sürdürülebilir kıldığı gibi söz konusu iletişimin çağın koşullarına göre sürekli iyileştirilmesi kriz durumlarında kullanılacak iyi iletişim kanallarını da ortaya çıkarmış olacaktır.

Çalışma kapsamındaki öncelikle kriz kavramı ve özellikleri tanımlanmakta, ardından kriz iletişimi ele alınmakta ve ardından kriz iletişiminin yöneticileri ve ekibi üzerinde durulmaktadır. Son olarak Patiswiss markasının kriz iletişimi örneği incelenmekte ve çalışma sonuçlandırılmaktadır. Çalışma, krizlerin dinamik ve belirsiz doğasını vurgulamakta ve etkili kriz iletişiminin önemini ortaya koymaktadır. Kriz iletişimi yöneticileri ve ekibinin rol ve sorumlulukları açıklanarak Patiswiss örneği ile kriz iletişimi uygulaması örneklendirilerek kriz yönetiminde iletişimin kritik önemi ve doğru kriz iletişimi stratejilerinin gerekliliği vurgulanmaktadır.

Anahtar Kelimeler: Kriz, Kriz İletişimi, Kriz Yönetimi, Patiswiss, İletişim Stratejileri

ABSTRACT

In the rapid change environment of recent years, organizations that need to be organized as open systems need to organize their organizational structures and behaviors according to the needs and expectations of the environment and to be in effective communication with subsystems in order to survive and to be more sensitive to environmental changes. Good management of the existing communication in organizations makes the existence of the organization sustainable, and continuous improvement of the communication in question according to the conditions of the age will also reveal good communication channels to be used in crisis situations. Therefore, these communication channels, which are channels of information transfer, should be constantly active and organizations should be prepared for what can and cannot be communicated in a crisis and how to deal with possible information pollution. Because a contrary situation can lead organizations to crisis in the age of very fluid communication.

A crisis is defined as any situation that has a negative impact on an organization's reputation in the market, its relationship with its customers and all its financial situations, while crisis management is defined as conscious and programmed public relations activities carried out to prevent the organization's image from being damaged and communication with its target audiences from being damaged in a situation that occurs unexpectedly and is likely to have bad consequences.

Brand reputation is a phenomenon that can take years to build and minutes to destroy. The way to avoid crises that will lead to such reputation-oriented destruction is through crisis management knowledge and reflexes that brands and managers of all sizes should have. However, a chocolate brand called Patiswiss, in the person of its CEO (leader), used this reflex in a way that opened the door to crisis very quickly and brought the brand to the brink of destruction. she first element that opened the door to the crisis was the CEO's harsh and threatening response to a consumer who shared a photo of his moldy chocolate bar with the statement "Look at my coffee accompaniments I bought on a whim...". In that response, which was deleted but quickly circulated on social media in a very short period of time, CEO Elif Aslı Yıldız Tunaoğlu accused the consumer of defaming the brand, advised her to have the humidity level of her home checked, and implied that she would not be able to handle the legal struggle she would initiate. As a result of this statement, the brand and its CEO were confronted by thousands of consumers. At the same time, the temporary removal of Patiswiss products from the shelves of the retail brand, whose name was mentioned with the words "You are up against the giant Migros and us", deepened the crisis in a multidimensional way and the process ended with the resignation of the CEO, who was the main cause of the crisis.

In today's world, where consumers have become prosumers and feel that they have the right to speak and act on the products and brands they use (and have the opportunity to exercise this right very quickly and effectively), brands need to act with this reality in mind. However, the Patiswiss brand did not act with this perspective and turned the developing consumer reaction into a deepening crisis at the CEO level. The fact that the CEO, who is responsible for the management of the crisis, played a role in the deepening of the crisis also led to the questioning of his qualifications as a manager and the competencies on which he based that qualification. This situation transformed the product-oriented crisis into a CEO crisis and turned an easy-to-manage process into a multidimensional and unmanageable crisis.

This study deals with the failure to manage a crisis communication, in other words, the failed crisis communication of the chocolate brand Patiswiss, in which the CEO failed to communicate what he should have done with leader communication and deepened the crisis.

The crisis in question was analyzed in all its dimensions, taking into account the process of the crisis and the developments in this process, and it was concluded that it was the approach of the CEO who identified the personality of the brand with his own personality that caused the crisis to grow very quickly when it could have been managed; this created a counter-reflex and this reflex created a collective reaction such as cancellation culture.

Key Words: Crisis, Crisis Communication, Crisis Management, Patiswiss, Communication Strategies

GİRİŞ

Kurumsal itibar ve marka imajı, günümüz rekabet ortamında işletmelerin en değerli varlıkları haline gelmiştir. Ancak, beklenmedik kriz durumlarında bu değerli varlıkların zarar görmesi kaçınılmaz olabilmektedir. İşte tam bu noktada, etkili kriz iletişim yönetimi kritik bir önem kazanmaktadır. Bu çalışmada, Patiswiss markasının yaşadığı kriz durumu incelenmektedir. Patiswiss, Avrupa'nın önde gelen gıda şirketlerinden biridir ancak marka hakkında ortaya atılan bazı iddialar şirketin itibarını ciddi şekilde sarsmıştır. Çalışmanın amacı; Patiswiss'in kriz iletişim sürecini analiz ederek, markanın kriz yönetimindeki başarı ve başarısızlık unsurlarını tespit etmek ve işletmeler için öneriler sunmaktır. Çalışma kapsamında, öncelikle kriz iletişimi ve kriz yönetimi kavramları üzerinde durulacaktır. Ardından Patiswiss markasının yaşadığı kriz durumu ve şirketin kriz iletişim stratejileri detaylı bir şekilde incelenip, son olarak Patiswiss örneğinden hareketle etkili kriz yönetimi için öneriler sunulacaktır.

1. KRİZ

Kriz, bir sistemin işleyişini ve varlığını tehdit eden, beklenmedik bir olay veya durumdur. Bu olay veya durum, kişisel, kurumsal veya ulusal ölçekte yaşanabilir. Krizler, bireylerin ve toplumların dirençlerini ve uyum kapasitelerini zorlayan, travmatik deneyimler yaratabilir. Krizin en temel özelliği, beklenmedik olmasıdır. Bir kriz, sistemin normal işleyişini aniden bozarak, acil ve kararlı adımlar atılmasını gerektirir. Bu durum, sistemin mevcut kaynaklarının ve planlarının yetersiz kalmasına yol açabilir. Krizler, yoğun stres ve belirsizlik duyguları ile de karakterize edilir. Bireyler ve kurumlar, kriz anında ne yapacaklarını ve nasıl tepki vereceklerini bilemeyebilirler. Krizlerin farklı sebepleri olabilir. Doğal afetler, ekonomik krizler, siyasi istikrarsızlıklar, kazalar, skandallar ve terör saldırıları gibi olaylar krizlere yol açabilir. Krizin kaynağına bağlı olarak, etkileri de farklılık gösterebilir. Örneğin, bir doğal afet, can kayıplarına, maddi hasara ve altyapı sorunlarına yol açabilirken, bir ekonomik kriz işsizlik, yoksulluk ve sosyal huzursuzluğa neden olabilir (Okkay, 2019: 311). Krizler, olumsuz sonuçlara yol açabilecekleri gibi, fırsatlar da sunabilir. Krizler, sistemlerin zayıflıklarını göstererek, yeni çözümler ve değişimler için bir katalizör görevi görebilir. Kriz yönetimi ve direnç becerileri, krizlerin olumsuz etkilerini azaltmak ve sistemlerin daha güçlü bir şekilde yeniden inşa edilmesini sağlamak için kritik önem taşır (İşeri, 2007: 12). Krizlerle başa çıkmak için farklı yaklaşımlar kullanılabilir. Kriz yönetimi, krizin önlenmesi, planlanması, müdahale edilmesi ve iyileşme sürecini içeren bir dizi faaliyeti kapsar. Kriz iletişimi, kriz sırasında paydaşlarla etkili bir şekilde iletişim kurmak için önemli bir araçtır. Psikolojik destek ve travma sonrası stres bozukluğu tedavisi, krizden etkilenen bireylerin iyileşme sürecini desteklemek için gereklidir (Derman, 2021: 146). Krizler, insan yaşamının kaçınılmaz bir parçasıdır. Krizlere hazırlıklı olmak ve etkili bir şekilde yönetebilmek, bireylerin, kurumların ve toplumların dirençlerini ve sürdürülebilirliklerini artırmak için kritik önem taşır (Kavoğlu, 2013: 51).

1.1. Kriz İletişimi

Kriz iletişimi, bir kriz durumunda iç ve dış paydaşlarla etkili bir şekilde iletişim kurmayı amaçlayan bir süreçtir. Krizler, işletmeler, kurumlar ve hatta bireyler için itibarlarını zedeleyebilecek, faaliyetlerini aksatabilecek ve hatta varlıklarını tehdit edebilecek olaylardır. Bu nedenle, kriz anında doğru ve zamanında iletişim kurmak, krizin olumsuz etkilerini en aza indirmek ve paydaşlarla olan güveni korumak için hayati önem taşır (Kuşay, 2017: 382).

Kriz iletişimi, kriz öncesi, kriz sırası ve kriz sonrası olmak üzere üç ana aşamadan oluşur;

Kriz öncesi; (Aydın, 2020: 1204)

Olası kriz senaryolarını belirlemek, her senaryo için iletişim stratejileri geliştirmek ve bir kriz iletişim ekibi oluşturmak.

Normal zamanlarda paydaşlarla açık ve şeffaf bir iletişim kurmak, kriz anında güven ve iş birliğini kolaylaştırır.

Web sitesi, sosyal medya hesapları ve basın bültenleri gibi iletişim kanallarının işlevselliğini ve erişimini kontrol etmek.

Kriz sırası; (Aydın, 2020: 1204)

Krizin ne olduğunu, nedenini ve nasıl ele alındığını paydaşlara net ve şeffaf bir şekilde iletmek.

Krizden etkilenenlerin duygularını ve endişelerini anlamak ve bu duygulara saygılı bir dil kullanmak.

Hataları kabul etmek ve gerekli düzeltmeleri yapmaya hazır olduğunu göstermek.

Paydaşları krizin gelişimi hakkında düzenli olarak bilgilendirmek.

Kriz sonrası; (Aydın, 2020: 1204)

Krizden ders çıkarmak ve gelecekte benzer krizlerin önlenmesi için gerekli adımları atmak.

Krizin nasıl ele alındığı ve gelecekte ne gibi önlemlerin alınacağı konusunda paydaşları bilgilendirmek.

Krizden olumsuz etkilenen paydaşlarla olan güveni yeniden kazanmak için çaba göstermek.

Kriz iletişimi, karmaşık ve zorlu bir süreçtir. Ancak, iyi bir planlama ve uygulama ile krizin olumsuz etkilerini en aza indirmek ve paydaşlarla olan güveni korumak mümkündür.

2. KRİZ İLETİŞİMİ VE YÖNETİMİ

2.1 Kriz İletişimi Yöneticileri

Krizi engellemeye endeksli bir olgu olan kriz yönetimi; krizin ne şekilde atlatılacağı, nedenleri ve çözüm yöntemlerine odaklanma veya aniden ortaya çıkan ve kurum lehine olumsuz sonuçlar yaratması ihtimali çok yüksek olan bir durumda, kurumun imajının zarar görmemesi ve tüm paydaşlarıyla iletişiminin sekteye uğramaması için yapılan bilinçli ve programlı faaliyetler olarak ifade edilmektedir (Akdağ ve Arklan, 2011, s. 771). Tüm bu faaliyetler çoğunlukla kurumun lideri uhdesinde oluşturulan bir kriz yönetimi anlayışı ve ekibi

ile yürütülmektedir. Dolayısıyla krizin engellenebilmesi ve/veya etkilerinin çok az hasarla atlatılabilmesi için kurumun üst düzey yöneticisinin (çoğunlukla yönetim kurulu başkanı olmaktadır) rolü her anlamda önem teşkil etmektedir. Yönetim kurulu başkanının bu rolünü kuruma zarar gelmeyecek ve krizi bertaraf edecek şekilde oynaması gerekmektedir. Aksi durum ya da rolünü oynamaması (pasif kalması) kurumun yaşadığı krizi derinleştirebilmektedir.

Kriz iletişimi yöneticileri, kriz yönetiminde kritik bir rol oynayan profesyonellerdir. Onlar, krizlerin ilk aşamasında, doğru ve zamanında bilgiyi kamuoyuna sunmakla sorumludurlar. Bu sorumluluk, krizin etkilerini azaltmak ve kamuoyunu bilgilendirmek için önemlidir. Kriz iletişimi yöneticilerinin, kriz yönetimine katılan birimlerle yakın işbirliği kurmaları gerekir. Bu birimlerin, kriz iletişimi stratejilerini oluşturmak ve uygulamakla yükümlü olduklarından, koordinasyon ve işbirliği, kriz yönetiminde başarı için zorunludur. Kriz iletişimi yöneticileri, krizin ilk aşamasında, kriz iletişimi basın sözcüsünü ve/veya ilgili birimlerin devreye girmesini temin etmelidir. Bu, krizin kamuoyunda oluşturacağı/oluşturduğu etkisi tasarlanmalıdır. Kriz iletişimi yöneticilerinin, krizin aşamaları ve uygulanan teknikler doğrultusunda iki şekilde ele alınabilir: Proaktif kriz iletişimi ve reaktif kriz iletişimi. Proaktif kriz iletişimi, krizden kaçınmak ve krizi yönetmeye hazırlanmak için kullanılır. Reaktif kriz iletişimi, kriz anında kriz yönetimini gerçekleştirmek için kullanılır (Ağca, 2021: 173).

Kriz iletişimi yöneticilerinin, kriz yönetiminde liderlik rolü oynadıklarından, gerçek liderlerin kriz dönemlerinde belli olmaktadır. Bu liderler, kriz anında özellikle önem kazanan bir kavramdır ve kriz için gerekli liderlerin yalnızca kurum içinde değil de kurumun bulunduğu sistem içinde güven oluşturmayı başarmış kimseler olduğu yadsınamaz bir gerçektir. Bu liderler, zor zamanlarda organizasyonun ihtiyaç duyacağı zemini hazırlar ve kriz anında bir değişiklik ve sonuç olarak daha iyi bir organizasyon yaratmaya yarar (Bayraktar, 2013: 21). Kriz iletişimi yöneticilerinin, kriz yönetiminde dikkatli yönetilmelidir. Çünkü kriz döneminde, insanlar yaşanan gelişmelere ve uygulanan politikalara karşı sağduyu ile yaklaşacak düzeyde yeterli bilgi birikimine sahip olmaları gerekir. Bu, kriz iletişimi basın sözcüsünün ve/veya ilgili birimlerin devreye girmesini temin etmelidir. Kriz iletişimi yöneticilerinin, kriz yönetiminde liderlik rolü oynadıklarından, krizin kamuoyunda oluşturacağı/oluşturduğu etkisi tasarlanmalıdır (Şahin ve Duğan, 2019: 361).

Yönetim kurulu başkanları kurumun itibarı, prestiji üzerinde en fazla etkiye sahip etkenlerden biri olmaktadır. Bunun en temel nedeni de yönetim kurulu başkanının liderlik yönüdür. Kurumun paydaşları yürütülen tüm faaliyetlerin öncüsünün ve yürütücüsünün yönetim kurulu başkanı olduğu algısına sahiptirler. Bu durum olumlu veya olumsuz her şeyin söz konusu paydaşlar tarafından yönetim kurulu başkanına bağlanmasına neden olmaktadır. Bu da doğrudan yönetim kurulu başkanını ön plana çıkarmaktadır. Çünkü kurum denildiğinde sezgisel olarak üst düzey yöneticisi algılanmaktadır. Dolayısıyla hem yönetsel ve hiyerarşik anlamda hem de paydaş algısında tüm eylemlerin öznesi ve sonuçlarının sorumlusu konumundaki yönetim kurulu başkanı kriz anlarında aranan ve beklenen kişi konumunda olmaktadır. Dolayısıyla kriz sürecinin de yöneticisi olduğu gibi aynı zamanda çoğunlukla sözcüsü de olmaktadır. Bu düşünce temelinde şekillenen krize bakış açısı yönetim kurulu başkanını kriz yönetim süreci ile bütünleştirmektedir. Buradan yola çıkarak kriz yönetim süreci ile bütünleşen yönetim kurulu başkanının krizin başarıyla bertaraf edilmesinde krizin iletişimini yapması ve bunu bütünleşik bir şekilde ekip anlayışıyla yönetmesi önemli bir rol oynamaktadır. Bu perspektif kriz içindeki kurumda tek sesliliğin sağlanması açısından önem teşkil etmektedir.

Kurum için kriz dönemlerinde tek seslilik büyük önem arz etmektedir. Krizin iyi yönetilebilmesi açısından kurum adına krizin iletişimini sürekli aynı kişinin yapması gerekmektedir. Bu kişi medya organları ile güçlü ve iyi ilişkiler kurabilen, etkili iletişim kurma becerisini sahip, güncel ve yeterli bilgilere sahip ve aynı zamanda yetkili bir kişi olmalıdır. Krizin iletişimini yapmaktan sorumlu bu kişi çoğunlukla kurumun yönetim kurulu başkanı olmaktadır (Özdemir, 1993, s. 146). Bu değerlendirmeden yola çıkarak kriz iletişiminde de yönetiminde de yönetim kurulu başkanının misyon sahibi olduğu çıkarımında bulunulabilir. Kriz iletişimi yönetiminde bulunan ve bu yönetim sürecinin sözcülüğünü de yapan yönetim kurulu başkanı kriz esnasında başta krizden öncelikli olarak etkilenen paydaşlar olmak üzere örgütün tüm ilgili paydaşlar ve kamuoyu ile iletişim kurmasını ve sağlıklı verilerin akışını sağlayan kişidir. Kriz sözcüsü (yönetim kurulu başkanı) tarafından kriz yönetimi bağlamında yapılan bilgi paylaşımı krizde özellikle paydaşlardan ve kamuoyundan gelebilecek tepkileri kontrol altına alabilecektir.

2.2 Kriz İletişimi Ekibi

Krizleri bertaraf edebilmek için krizi yönetmek, kriz yönetmek için de kriz yönetimini bilmek bu yönetimi ilgili tüm birimlerin/ekiplerin koordinasyonu ile yapmak ve bunu iletişim süreçlerine taşımak gerekmektedir. Diğer bir ifadeyle kriz yönetim sürecinin iletişimini ekiplerle uyum içerisinde yapmak gerekir. Kriz yönetim ekibi, iletişim kanallarını süreç boyunca yakın çevreden gelebilecek her türlü iletişime açık tutmalıdır (Tutar, 2003, s. 148). Böylece kuruma ve kriz sürecine dair tüm bilgilere ulaşılmış olacak ve alınan bilgiler kriz yönetim sürecine ve çözüm yollarına dâhil edilmiş olacaktır.

Kriz iletişimi yönetim ekibinin krizin iletişimi ve çözüm yolları noktasında koordinasyon çerçevesinde hareket etmesi gerekmektedir. Bu iletişimin en üst düzeyde olabilmesi kriz yönetim ekibinin kendi içinde anlaşılır olmasını sağladığı gibi krizin etkilerini de minimize edeceği gibi çözümünü de hızlandıracaktır. Kriz iletişimi yönetim ekibinin krize dair süreçleri daha iyi yönetebilmesi bu süreçlere dair bilgileri tüm paydaşlara daha hızlı ve kolay aktarabilmesi ancak hem kurum içinde hem de kurum dışında sağlayacağı etkin bir iletişim ile mümkün olabilmektedir. Çünkü bilhassa kriz dönemlerinde etkili iletişim kurumlar içinde çok daha önemli ve hayat kurtarıcı olabilmektedir. Bu nedenle krizlerin bertaraf edilmesinde koordineli ve etkin iletişimin büyük önem arz ettiği ifade edilebilir.

Bir krizin bertaraf edilebilmesi için, tüm yönleriyle yürütülen bir takım çalışmasının olması gerekmektedir. Kriz doğası gereği her zaman örgütün işleyişini bozabilecektir. Önemli olan işleyişi bozan kriz sürecinin etkisinin minimize edilmesi ve tamamen ortadan kaldırılması için takım çalışmasını yürütecek yeterli donanımda ve sayıda insan kaynağının olabilmesidir (Green, 1996, s. 109). Bu insan kaynağı diğer bir ifadeyle kriz yönetim ekibi; üst yönetim, halkla ilişkiler veya iletişim yöneticisi, finans müdürü, hukuk, üretim, yatırımcı ve hissedarlarla ilişkiler, pazarlama/reklam/tele pazarlama veri işletim ve büro hizmetleri gibi bölümlerin yetkili temsilcilerinden oluşmalıdır. Kurumun bölge temsilcilikleri bulunuyorsa bu temsilciliklerin temsilcileri de bulunmalıdır. Kriz yönetim ekibi üyelerinin sayısı fazla olmamalıdır (Okay ve Okay, 2014, s. 342). Çünkü sayı çoğaldıkça hızlı hareket etmek ve etkin kararlar almak zorlaşmaktadır.

Kriz yönetim ekibinin hızlı ve etkili bir süreç yönetebilmesi ve bu sürecin iletişimini yapabilmesi için her anlamda bu süreci yürüten ve yöneten ekibe dair tüm bilgilerin açık

şekilde paylaşılması ve herkesin bu bilgilere ulaşılabilirliğinin sağlanması gerekmektedir. Diğer bir ifadeyle kriz yönetim ekibinin tüm üyelerinin ad ve pozisyonlarının kapsamlı bir listesinin olması gerekmektedir. Bu liste her üyeye ilişkin iletişim bilgilerini bir başka ifadeyle iş ve ev telefonlarını, cep tele fonlarını (Green 1996, s. 118-119) bunlara ek olarak her an ulaşılabilecek adreslerini, e-maillerini içermelidir. Kriz yönetim ekibi tarafından bunlar belli dönemlerde güncellenmeli ve yeni katılanlar eklenerek hazır tutulmalıdır. Çünkü krizin yönetiminde rol oynayan ekibin üyelerinin her an ulaşılabilir olması veya olmaması krizin başarıyla yönetilmesinde büyük rol oynadığı gibi derinleşmesine de neden olabilmektedir.

3. PATISWISS MARKASI KRİZ İLETİŞİMİ ÖRNEĞİ

2024 Nisan ayında Patiswiss çikolata markasının CEO'su Elif Aslı Yıldız Tunaoğlu'nun, bir tüketicinin markadan aldığı çikolatanın küflendiğine dair sosyal medya paylaşımına verdiği sert tepki sonucunda yaşanan kriz iletişimi örneğidir. Özetle;

Bir tüketici, Patiswiss markasından aldığı çikolatanın küflendiğini sosyal medyada paylaşmıştır.

Patiswiss CEO'su Elif Aslı Yıldız Tunaoğlu, tüketiciye sert bir dille yanıt vererek, ürünün küflenmesinin imkânsız olduğunu söylemiş ve tüketiciyi suçlayıcı ifadeler kullanmıştır.

Tunaoğlu'nun bu tepkisi sosyal medyada büyük tepki çekmiş ve kriz iletişimi yönetimindeki başarısızlığı gündeme gelmiştir.

Yaşanan kriz sonucunda, Tunaoğlu CEO görevinden istifa etmek zorunda kalmıştır.

Patiswiss olayı, kriz iletişimi yönetiminin önemini ve kriz iletişimi ekibinin doğru ve zamanında bilgi paylaşımı yapmasının kritik rolünü ortaya koymuştur.

Patiswiss bu krizde neleri yanlış yaptı?

Hatalı müşteri iletişimi

Krizin tetikleyicisi, bir tüketicinin Patiswiss çikolatasında küflenme olduğunu iddia etmesiyle başladı. Bu şikayete X'den alaycı ve küstah bir şekilde yanıt verilmesi tepkilere yol açmış, bu tepki sosyal medyada infiale yol açarak, Patiswiss'e yönelik öfke ve tepkileri tetikledi.

Empati ve anlayış eksikliği

Yanıtı sadece saldırgan değil, aynı zamanda müşterinin endişelerini anlamaktan ve empati göstermekten de yoksundu. Patiswiss, müşterinin şikayetini ciddiye almadığı ve küçümsediği izlenimini verdi. Bu durum, tüketiciler arasında güvensizliğe ve hayal kırıklığına yol açtı.

Yetersiz kriz yönetimi

Patiswiss, krizin ilk aşamalarında durumu kontrol altına almak için yeterince hızlı ve etkili adımlar atamadı. Şirket, kamuoyuna açıklama yapmaktan ve özür dilemekten çekindi. Bu gecikme ve isteksizlik, krizi daha da derinleştirdi ve Patiswiss'in itibarına daha fazla zarar verdi.

Patiswiss'in bu talihsiz olaydan çıkarması gereken önemli dersler bulunmaktadır. Bunlar;

Müşterilerle her zaman saygılı ve profesyonel bir şekilde iletişim kurulmalıdır. Şikayetleri ciddiye alınmalı ve endişelerini anlamaya çalışılmalıdır.

Kendinizi müşterinin yerine koymalı ve onların bakış açısını anlamaya çalışılmalıdır. Duygularına saygı gösterilerek ve empati kurulmalıdır.

Bir krizle karşı karşıya kalındığı zaman hızlı ve etkili bir şekilde hareket edilmelidir. Kamuoyuna açıklama yapmaktan ve gerekli adımları atmaktan çekinilmemelidir.

Hatalar kabul edilmeli ve gerekli noktalarda sorumluluklar alınmalıdır. Özür dilemeyi ve durumu düzeltmek için adımlar atmayı ihmal etmemek gerekmektedir.

Patiswiss, bu krizden ders çıkararak ve gelecekte müşteri odaklı bir yaklaşım benimseyerek itibarını yeniden kazanabilir. Şeffaflık, empati ve hızlı kriz yönetimi, her şirketin krizlere karşı hazırlıklı olmasını ve itibarlarını korumasını sağlayacak temel unsurlardır.

SONUÇ

Son yılların hızlı değişim ortamında açık sistem olarak örgütlenmesi gereken organizasyonların yaşamlarını sürdürebilmeleri ve çevresel değişimlere karşı daha duyarlı olabilmeleri için örgüt yapılarını ve davranışlarını çevrenin ihtiyaç ve beklentilerine göre organize etmeleri ve alt sistemlerle etkin bir iletişim içinde olmaları gerekmektedir. Örgütlerde mevcut olan iletişimin iyi yönetilmesi örgütün varlığını sürdürülebilir kıldığı gibi söz konusu iletişimin çağın koşullarına göre sürekli iyileştirilmesi kriz durumlarında kullanılacak iyi iletişim kanallarını da ortaya çıkarmış olacaktır. Dolayısıyla bilgi aktarım kanalları olan bu iletişim kanalları sürekli aktif olmalı ve bir kriz anında neyin iletilip, neyin iletilemeyeceği ve yaşanılması muhtemel bilgi kirliliği ile nasıl başa çıkılacağı konusunda hazırlıklı olunmalıdır. Çünkü aksi bir durum çok akışkan olan iletişim çağında örgütleri krize sürükleyebilmektedir. Kriz bir örgütün pazardaki itibarına, onun müşterileri ile ilişkisine ve tüm finansal durumlarına olumsuz etkisi olan her türlü durum olarak tanımlanırken, kriz yönetimi ise; beklenmedik bir anda ortaya çıkan ve kötü sonuçlar doğurması muhtemel bir durumda örgütün imajının yara almaması, hedef kitleleriyle iletişimin zedelenmemesi için yapılan bilinçli ve programlı çalışmalar olarak tanımlanmaktadır.

Kurum itibarı inşası yıllar, imhası ise dakikalar sürebilen bir olgudur. Özellikle itibar odaklı bu tür imhalara götürecek krizlerden kaçınmanın yolu her ölçekten marka ve yöneticinin sahip olması gereken kriz yönetimi bilgisi ve refleksinden geçmektedir. Ancak kimi kurumlar bu refleksi krizin kapısını çok hızlı bir şekilde açacak şekilde kullanabilmekte ve kurumlarını ifade edilen imhanın eşiğine götürebilmektedirler. Buna çoğunlukla kriz yönetimini ekip

mantığına dayanan bütünleşik ve profesyonel bir yönetim anlayışını esas alan bir bakış açısıyla ele almaktan ziyade profesyonellikten uzak ve duygulara dayanan bir yaklaşımla ele almaları neden olmaktadır. Kriz İletişimi Yöneticiliğinden İletişim Krizi Yaratan Yöneticiliğe: Patıswiss Markası Kriz İletişimi Örneği isimli bu çalışmada da müşterisi ile yaşadığı basit ve çok kolay bir şekilde çözüme kavuşturulabilecek bir iletişim kazasını kurumun varlığını ve bu varlığın kaynağını teşkil eden itibarı korumak ve sürdürülebilir kılmak misyonunu taşıyan yönetim kurulu başkanı düzeyinde ve şahsında derinleştiren bir markanın (kurumun) yanlış yönettiği kriz ve bu krizin yanlış iletişimi ele alınmaktadır.

Çalışmaya konu olan kurumda (markada) krizin kapısını aralayan ilk unsur yönetim kurulu başkanının "Bir heves aldığım kahve eşlikçilerime bakın…" açıklamasıyla küflenmiş çikolatasının fotoğrafını paylaşan bir tüketicisine verdiği sert ve tehditvari yanıt olmuştur. Silinmiş olmasına rağmen çok kısa bir süre içinde sosyal medyada hızlı bir şekilde dolaşıma giren o yanıtta yönetim kurulu başkanı Elif Aslı Yıldız Tunaoğlu, şikayetini dile getiren tüketiciye markayı karalama suçlamasında bulunuyor, evinin nem oranına baktırmayı salık veriyor, bununla yetinmeyip başlatacağı hukuki mücadelenin altından kalkamayacağını ima ediyor. Bu minvaldeki açıklamanın nihayetinde marka ve yönetim kurulu başkanının karşısında binlerce tüketici beliriyor. "Karşında dev Migros ve biz varız" sözleriyle adını geçirdiği perakende markası Patiswiss ürünlerini geçici olarak raflarından kaldırınca kriz çok boyutlu olarak daha da derinleşmiştir ve krizin ana nedeni olan yönetim kurulu başkanının istifası ile sonuçlanmıştır.

Tüketicilerin birer prosumer (üreten tüketici) haline geldiği ve kullanıcısı oldukları ürün ve markalar üzerinde söz söyleme ve eylemde bulunma hakkına sahip olduklarını düşündükleri (ve de bu hakkı çok hızlı ve etkili kullanabilme imkanına sahip oldukları) günümüz dünyasında markaların bu gerçekliği bilerek hareket etmeleri gerekmektedir. Ancak Patiswiss markası bu perspektifle hareket etmedi ve gelişen tüketici tepkisini yönetim kurulu başkanı düzeyinde derinleşen bir krize dönüştürdü. Krizin derinleşmesinde krizin yönetiminden sorumlu olan yönetim kurulu başkanının rol oynaması kendisinin yönetici vasfını ve o vasfı dayandırdığı yetkinliklerin sorgulanmasına da neden olmuştur. Bu durum ürün odaklı söz konusu krizi üst düzey yönetici (yönetim kurulu başkanı) krizine de dönüştürerek aslında yönetilmesi kolay olan bir süreci çok boyutlu ve yönetilemeyen bir krize dönüştürmüştür.

Bu çalışma üst düzey yöneticinin (yönetim kurulu başkanı) de kurumun üst düzey yöneticisi ve doğal sözcüsü olarak yapması gereken iletişimi yapamayıp krizi daha da derinleştirdiği bir kriz iletişiminin yönetilememesini diğer bir ifadeyle çikolata markası Patiswiss'in başarısız kriz iletişimini ele almaktadır.

Söz konusu kriz, krizin yaşandığı süreç ve bu süreçte yaşanan gelişmelerde göz önünde bulundurularak tüm boyutları ile incelenmiş ve krizin yönetilebilecekken çok hızlı bir şekilde büyümesine neden olanın markanın kişiliğini kendi kişiliği ile özdeşleştiren üst düzey yöneticinin (yönetim kurulu başkanının) yaklaşımı olduğu bunun da karşı refleksi yarattığı ve bu refleksinde iptal kültürü gibi kolektif bir tepkiyi yarattığı sonucuna varılmıştır.

KAYNAKÇA

Ağca, Ahmet Talha (2021) Sosyal medyada kriz yönetimi: Dardanel krizinin durumsal kriz iletişimi modeline göre incelenmesi. Kocaeli Üniversitesi İletişim Fakültesi Araştırma Dergisi, (18): 170-193.

Akdağ, Mustafa, Arklan, Ümit (2011) Kriz Yönetimi ve Kurumsal Sosyal Sorumluluk: Kurumsal Sosyal Sorumluluğun Kriz Yönetimi Sürecine Etkisi/Katkısı, E-Journal of New World Sciences Academy. 6(4): 768-784.

Ataulusoy İşeri, Zeynep (2007) Kriz iletişimi sürecinde marka yönetimi, Doktora Tezi, Marmara Üniversitesi.

Aydın, Gülşah (2020) Sosyal Medya ve Kriz İletişimi. Selçuk İletişim, 13(3): 1202-1230.

Bayraktar, Ceyhun (2013) Sosyal medyanın kriz iletişimi aracı olarak kullanımı, Doktora Tezi, Marmara Üniversitesi.

Derman, Giray Saynur (2021) Sosyal Medyanın Davranışsal Etkileri ve Kriz İletişimi. International Journal of Social and Economic Sciences, 11(2): 145-160.

Green, Peter Sheldon (1996) Şirket Ününü Korumanın Yolları, Abdullah Ersoy (çev), Ad Yayıncılık, İstanbul.

Karaağaç, Tonguç (2013) Kriz yönetimi ve iletişim. İstanbul Üniversitesi Siyasal Bilgiler Fakültesi Dergisi, (49): 117 – 132.

Kavoğlu, Samet (2013) Güncel bir olgu olarak yeni medya ve kriz iletişimi: Örnek vaka analizi. Gümüşhane Üniversitesi İletişim Fakültesi Elektronik Dergisi, 2(1): 49 – 63.

Kuşay, Yeliz (2017) Proaktif ve reaktif kriz iletişiminde alışveriş merkezlerinin iletişim stratejileri. International Journal of Social Sciences and Education Research, 3(2): 379-396.

Mavnacıoğlu, Korhan (2021) Kriz İletişimi Bağlamında United Airlines Overbooking Krizinin İncelenmesi. Yönetim ve Ekonomi Dergisi, 28(3): 489-510.

Okay, Ayla Okay, Aydemir (2014) Halkla İlişkiler: Kavram, Strateji ve Uygulamaları, Der Yayınları, İstanbul.

Okkay, İpek (2019) Küreselleşen dünyada kriz yönetiminin önemi. Avrasya Sosyal ve Ekonomi Araştırmaları Dergisi, 6(3): 308-317.

Özdemir, Aylin (1993). Kriz Yönetiminde İletişim. Düşünceler Ege Üniversitesi İletişim Fakültesi Dergisi. 7(6): 143-153.

Şahin, Emine ve Duğan, Özlem (2019) İmaj Restorasyon Teorisi Çerçevesinde Reklamlarda Kriz İletişimi Mesaj Stratejilerinin Kullanımı. Balıkesir University Journal of Social Sciences Institute, 22(41): 359 – 381.

Tutar, Hasan (2003) Örgütlerde İletişim, Seçkin Yayıncılık, İstanbul.

TÜRKİYE'DE YABANCILARIN TAŞINMAZ EDİNİM SÜRECİNİN SWOT TEKNİĞİ İLE DEĞERLENDİRİLMESİ

EVALUATION OF THE PROPERTY ACQUISITION PROCESS OF FOREIGNERS IN TURKEY USING SWOT TECHNIQUE

Dr.Öğrt.Ü. Öğretim Üyesi Osman Sami KIRTILOĞLU
İzmir Katip Çelebi Üniversitesi, Mühendislik ve Mimarlık Fakültesi
ORCID NO: 0000-0003-2307-1787
Doç. Dr. Zeynel Abidin POLAT
İzmir Katip Çelebi Üniversitesi, Mühendislik ve Mimarlık Fakültesi
ORCID NO: 0000-0002-4127-3705
Demet AKBABA
İzmir Katip Çelebi Üniversitesi, Mühendislik ve Mimarlık Fakültesi
ORCID NO: 0009-0005-8650-6719

ÖZET

Son yıllarda, dünya genelinde yabancıların taşınmaz edinme süreci belirgin bir şekilde artışa geçmiştir. Bu gelişmenin en ön sıralarında bulunan ülkelerden biri de Türkiye'dir. Yıllar içerisinde yabancıların gayrimenkul piyasasından uzak olduğu pek çok dönem olsa da, yasal çerçevede yapılan birtakım kolaylıklar Türkiye'nin küresel emlak piyasasında avantajlı bir bölge haline gelmesinde etkili olmuştur. Bu çalışmada, söz konusu duruma bağlı gelişen talebin SWOT tekniği ile bütüncül bir yaklaşım çerçevesinde değerlendirilmesi ele alınmaktadır.
Ülkemizde, yabancılara satılan taşınmazların 2018-2023 yılları arasındaki değişimleri incelendiğinde 2016, 2020 ve 2023 yılları haricinde doğru orantılı bir artış grafiği görülmektedir. Son 10 yılın satış verilerine göre, yabancılara satılan taşınmazların genel satış yüzdesi içerisindeki payı ise ortalama 2,8 civarındadır. Verilerin elde edilmesinde etkisi olan 15 ülke bulunmakla beraber, satış oranları arasındaki parametrenin oldukça açık olduğu incelenmiştir. Ek olarak, 10 yıllık zaman diliminde en fazla gayrimenkul alımını gerçekleştiren ilk 5 ülke sırasıyla; Irak, Suudi Arabistan, İran, Rusya ve Kuveyt olarak ön plana çıkmaktadır.
Yabancıların belirli yıllarda gerçekleştirmiş olduğu taşınmaz alımlarına bakıldığında, yasal düzenlemeler ve Türk Lirası'ndaki değer kaybının bu durumu büyük oranda desteklediği ve elde edilen istatistiklerle bu sonuçların anlamlandırıldığı görülmüştür. Bahsedilen yasal düzenlemelerden, karşılıklılık şartı, KDV istisnası ve vatandaşlık hakkı düzenlemeleri gibi yasal düzenlemelerle gelen teşvikler ve diğer genel belirleyiciler de yabancılara yapılan satışların yukarı yönlü eğilimini desteklemektedir.
Satış istatistiklerindeki değişikliklere bakıldığında, oranlar ülke geneline ekonomik bir katkı sunsa da negatif yönleri yaşam koşullarını zorlaştırmış ve politikaların geleceğini kritik bir hale getirmiştir. Örneğin Antalya, Trabzon gibi yabancıların yoğun olarak bulunduğu şehirlerde

sezonluk veya aylık olarak tutulan konutlar, yine aynı kişiler tarafından akrabalarına veya arkadaşlarına kiralanmaktadır. Dahası, günümüzün en büyük gayrimenkul sorunlarından biri olan konut piyasa değerindeki artış, yabancı ülke vatandaşlarının alım gücünün fazla olmasının bir sonucudur. Son olarak, toplumsal, sosyokültürel ve güvenlik açısından yerli halkı mağdur eden demografik yapı bozulması bulunmaktadır. İzmir örneğine bakıldığında en çok taşınmaz satın alan halkın 795 ile İran ve 147 ile de Rus vatandaşları olduğu görülmektedir.

Sonuç olarak, bu çalışma kapsamında Türkiye'deki yabancıların taşınmaz ediniminin tarihsel süreci incelenmiş, istatistikler ve yasal süreçlerle varolan veriler doğrulanmıştır. Ardından SWOT analizi perspektifi ile verilerin güçlü-zayıf yanları, fırsat-tehditleri araştırılarak ilerleyen süreçlerde yapılacak araştırmalar ve gerçekleştirilecek politikalar için bir altlık oluşturulması amaçlanmıştır..

Anahtar Kelimeler: Taşınmaz, yabancı, satış, SWOT, Türkiye, istatistik

ABSTRACT

In recent years, the process of real estate acquisition by foreigners around the world has increased significantly. One of the countries at the forefront of this development is Turkey. Although there have been many periods over the years when foreigners were away from the real estate market, some legal facilities have been effective in making Turkey an advantageous region in the global real estate market. In this study, the demand that develops due to the situation in question is evaluated within the framework of a holistic approach using the SWOT technique.

When the changes in real estate sold to foreigners in our country between 2018 and 2023 are examined, a directly proportional increase graph is seen except for the years 2016, 2020 and 2023. According to the sales data of the last 10 years, the average share of real estate sold to foreigners in the general sales percentage is around 2.8. Although there are 15 countries that have an impact on obtaining the data, it has been examined that the parameter between sales rates is quite clear. In addition, the top 5 countries that made the most real estate purchases in the 10-year period are; Iraq, Saudi Arabia, Iran, Russia and Kuwait stand out.

When we look at the real estate purchases made by foreigners in certain years, it is seen that legal regulations and the depreciation of the Turkish Lira largely support this situation and these results are made meaningful with the statistics obtained. Said legal

Incentives coming from legal regulations such as reciprocity requirement, VAT exemption and citizenship rights regulations and other general determinants also support the upward trend of sales to foreigners.

Looking at the changes in sales statistics, although the rates provide an economic contribution to the country in general, their negative aspects have made living conditions difficult and made the future of policies critical. For example, in cities where foreigners are concentrated, such as Antalya and Trabzon, houses rented on a seasonal or monthly basis are rented by the same people to their relatives or friends. Moreover, the increase in housing market value, one of

today's biggest real estate problems, is a result of the high purchasing power of foreign citizens. Finally, there is the deterioration of the demographic structure that victimizes the local people in terms of social, sociocultural and security aspects. Looking at the Izmir example, it can be seen that the people who bought the most real estate were Iranian citizens with 795 and Russian citizens with 147.

As a result, within the scope of this study, the historical process of real estate acquisition by foreigners in Turkey was examined and existing data was verified with statistics and legal processes. Then, with the SWOT analysis perspective, the strengths and weaknesses, opportunities and threats of the data were investigated and it was aimed to create a basis for future research and policies.

Key Words: Real estate, foreign, sales, SWOT, Türkiye, statistics

YOLCU UÇAĞI ARKA İNİŞ TAKIMI SİSTEMİNİN KUVVET ANALİZİ

FORCE ANALYSIS OF PASSENGER AIRCRAFT MAIN LANDING GEAR SYSTEM

Dr. Öğr. Üyesi Aslı DURMUŞOĞLU,
Hakkari Üniversitesi, Mühendislik Fakültesi
ORCID NO: 0000-0002-2797-1304
Prof. Dr. Şahin YILDIRIM
Erciyes Üniversitesi, Mühendislik Fakültesi
ORCID NO: 0000-0002-7149-3274

ÖZET

İniş takımları, uçağın ağırlığını taşıyan, iniş-kalkış yaparken uçağın yaptığı sarsıntıya karşı uçak gövdesini koruyan, uçak yerde taksileme yaparken sarsıntıları en aza indirgeyen uçak sistemlerinin temel elemanlarıdır. Uçak iniş takımları işlevsel görevi sebebiyle uçağın güvenliği açısından karadaki en önemli parçasıdır. İniş takımlarının ilk görevi pist üzerinde kararlılığı ve güvenliği sağlayarak yatay ve düşey kinetik enerjiyi sönümlemektir. İniş takımları uçağın büyüklüğüne, amacına, taşıyacağı yük miktarına ve buna ek olarak diğer fonksiyonlara göre çeşitli isimler altında değerlendirilebilir. Bir uçakta normal olarak iki arka iniş takımı ve birde burun iniş takımı mevcuttur. Arka iniş takımı; inişte ilk olarak yere temas eden iniş takım grubudur. Gerçek yükü taşıma görevini üstlenirler ve buna ek olarak gerekli frenleme sistemleri ve amortisör sistemlerini de muhafaza ederler. Yolcu uçağı iniş takımları piste iniş esnasında farklı yük türleri ile karşı karşıya kalır. Bu yükler yorulma ve darbe yükleri olarak sıralanabilir. Maruz kalınan bu yükler, iniş takımında eksenel sıkışma ve gerilmeye yol açarlar. Uçağın birincil yapısal elemanı olan iniş takımlarının kuvvet– moment analizleri yapısal güvenlik ve bütünlüğün tespit edilmesinde büyük rol oynamaktadır. Bu çalışmada yolcu uçağı arka iniş takımının iniş esnasında maruz kaldığı dinamik kuvvetlerin analizi gerçekleştirilmiştir. Bu kuvvetler altında, Çoklu Cisim/ Uzuv Dinamiği (ÇŞD) (Multibody Dynamics) temelli Msc. Adams yazılımda modellenen iniş takımının, sergilediği dinamik davranış özellikleri incelenmiştir. Yapılan modelleme sayesinde, sistemlere ait dayanıklılık, güvenlik, yorulma gibi parametreler önceden belirlenerek gerekli tedbirler alınabilir. Söz konusu kuvvet analizine ilişkin, iniş takımı mekanizmasında her bir bağ noktasında oluşan kuvvet ve momentler irdelendiğinde, en yüksek değerlere iniş mekanizmasının piste teker koyduğu anda ulaştığı görülmüştür.

Anahtar Kelimeler: İniş takımı sistemi, Dinamik analiz, Kuvvet analizi.

ABSTRACT

Landing gear are the basic elements of aircraft systems that carry the weight of the aircraft, protect the aircraft fuselage against the vibrations made by the aircraft during take-off and landing, and minimize the vibrations while the aircraft taxis on the ground. Due to its functional function, aircraft landing gear is the most important part of the aircraft on land in terms of its safety. The first task of the landing gear is to absorb horizontal and vertical kinetic energy, ensuring stability and safety on the runway. Landing gear can be evaluated under various names depending on the size of the aircraft, its purpose, the amount of load it will carry, as well as other functions. An aircraft normally has two main landing gear and a nose landing gear.Main landing gear; It is the landing gear group that first touches the ground during landing. They undertake the task of carrying the actual load and in addition maintain the necessary braking systems and shock absorber systems. Passenger aircraft landing gear is faced with different types of loads during landing on the runway. These loads can be listed as fatigue and impact loads. These exposed loads cause axial compression and tension in the landing gear. Force-moment analysis of the landing gear, which is the primary structural element of the aircraft, plays a major role in determining structural safety and integrity. In this study, the analysis of the dynamic forces experienced by the passenger aircraft main landing gear during landing was carried out. Under these forces, the dynamic behavior characteristics of the landing gear, modeled in the Adams software based on Multibody Dynamics, were examined. With the modeling, parameters such as durability, safety and fatigue of the systems can be determined in advance and necessary precautions can be taken. Regarding the force analysis in question, when the forces and moments occurring at each link point in the landing gear mechanism were examined, it was seen that they reached the highest values when the landing mechanism put the wheels on the runway.

Keywords: Landing gear system, Dynamic analysis, Force analysis.

MAKİNE ÖĞRENMESİNE DAYALI EN UYGUN ENSEMBLE MODELİ SINIFLANDIRMA YÖNTEMLERİ KULLANILARAK SİĞİL TEDAVİ YÖNTEMİNİN BELİRLENMESİ

USING THE MOST APPROPRIATE ENSEMBLE MODEL CLASSIFICATION METHODS BASED ON MACHINE LEARNING DETERMINING THE WART TREATMENT METHOD

Öğr.Gör. Muharrem BALCI,
Gaziantep Üniversitesi, Naci Topçuoğlu Meslek Yüksekokulu
ORCID NO: 0000-0002-5478-1856
Prof. Dr. Ahmet ALKAN
Kahramanmaraş Sütçü İmam Üniversitesi, Mühendislik ve Mimarlık Fakültesi
ORCID NO: 0000-0003-0857-0764

ÖZET

Siğiller, İnsan Papilloma Virüsünün (HPV) neden olduğu enfeksiyonlar sonucu ortaya çıkmaktadır. Her yaş aralığında görülebilen bu siğiller vücut yüzeyine yayılabildiği gibi temas yoluyla bulaşıcı özelliğe de sahiptir. Bu siğillerin birçok türü bulunmaktadır. En sık görülenleri hastanın el ve ayaklarında oluşan Yaygın Siğiller (common, verruca vulgaris) ve Ayak Taban Siğilleridir (plantar, verruca plana). Ağrılı olmaları ve rahatsız edici görünümleri nedeniyle acil tedavi edilmesi hastalar tarafından sıklıkla istenmektedir. Ayrıca oluşan siğillerin erken tedavi edilmemesi tedavi sürecini de olumsuz etkilemektedir. Siğil tipine ve hastanın fizyolojik özelliklerine göre Kriyoterapi veya İmmünoterapi tedavi yöntemleri kullanılmaktadır. Kriyoterapi tedavi yöntemi ağrılı ve uzun sürmekte, deride leke bırakma gibi olumsuz etkilere sahiptir. İmmünoterapi ise kriyoterapi kadar etkili olamayıp, kriyoterapinin yan etkilerini ortadan kaldırabilen bağışıklık sistemine müdahale yoluyla geliştirilen yeni bir yöntemdir. Hasta için tedavi sürecinin hızlı bir şekilde yürütülebilmesi gerektiğinden, siğilin tedavisi için en uygun tedavi seçeneğine karar verilmesi gerekmektedir. Literatürde tedavi yönteminin seçimi için belirgin bir ölçüt belirlenememiştir. Bu çalışma, hastalarda en çok görülen yaygın siğiller ve ayak taban siğillerinin tedavisi için uzmanların en uygun tedaviyi belirlemesine yardımcı olmayı amaçlamaktadır.

Tedavi yönteminin seçimi için hızla gelişen Makine Öğrenmesindeki (ML) sınıflandırma algoritmaları kullanılmıştır. Önerilen Ensemble Sınıflandırma Algoritmaları iki veri seti üzerinde eğitilmiştir. Bu veri setleri, 90'ı kriyoterapi tedavisi alan, 90'ı immünoterapi tedavisi alan hasta olmak üzere toplam 180 hasta olup, tedavi öncesi ve tedavi sonrası tüm bilgileri de içeren veri setleridir. Algoritmaların test edilmesi için veri setlerinin 20% 'si çapraz doğrulama yöntemiyle rastgele seçilmiştir.

Test veri setinde KNN algoritması, kriyoterapi veri seti için %98.4 doğruluk değerini; Baged Tree algoritması ise immünoterapi veri seti için %87.7 doğruluk değerlerini elde etmiştir.

Bu çalışmada önerilen makine öğrenme algoritmaları daha önce kullanılmamıştır ve benzer çalışmalara göre hem yüksek doğruluk değerleri hem de hızlı karar verme açısından uzmanlara yardımcı olabileceğini göstermiştir.

Anahtar Kelimeler: Kriyoterapi, İmmünoterapi, Siğil Tedavisi, Ensemble Sınıflandırma Algoritmaları

ABSTRACT

Warts occur as a result of infections caused by Human Papilloma Virus (HPV). These warts, which can be seen in all age groups, can spread to the body surface and are also contagious through contact. There are many types of these warts. The most common are Common Warts (common, verruca vulgaris) and Plantar Warts (plantar, verruca Plana), which occur on the patient's hands and feet. Patients often request urgent treatment due to their pain and disturbing appearance. In addition, failure to treat warts early will negatively affect the treatment process. Cryotherapy or Immunotherapy treatment methods are used depending on the type of wart and the physiological characteristics of the patient. Cryotherapy treatment method is painful and takes a long time, and has negative effects such as leaving stains on the skin. Immunotherapy, on the other hand, is a new method developed through intervention in the immune system that is not as effective as cryotherapy but can eliminate the side effects of cryotherapy. Since the treatment process must be carried out quickly for the patient, the most appropriate treatment option for the treatment of the wart must be decided. No clear criterion for the selection of treatment method has been determined in the literature. This study aims to help experts determine the most appropriate treatment for the common warts and plantar warts that are most common in patients.

Classification algorithms in rapidly developing Machine Learning (ML) were used for the selection of the treatment method. The proposed Ensemble Classification Algorithms are trained on two data sets. These data sets are a total of 180 patients, 90 of whom received cryotherapy treatment and 90 of whom received immunotherapy treatment, and they include all pre-treatment and post-treatment information. To test the algorithms, 20% of the data sets were randomly selected by cross-validation method.

In the test data set, the KNN algorithm achieved an accuracy value of 98.4% for the cryotherapy data set; The Baged Tree algorithm achieved 87.7% accuracy values for the immunotherapy data set.

The machine learning algorithms proposed in this study have not been used before and, according to similar studies, have shown that they can help experts in terms of both high accuracy values and fast decision-making.

Keywords: Cryotherapy, Immunotherapy, Wart treatment, Ensemble Classification Algorithms

1. GİRİŞ

İnsan Papilloma Virüsü (HPV) virüsünün neden olduğu siğiller insanlarda yaygındır. Bir deri hastalığı olan siğiller, virüslerden kaynaklandığı için kendiliğinden oluşabileceği gibi doğrudan da ortaya meydana gelebilir [1]. Siğiller vücudun herhangi bir yerinde olabileceği gibi ellerde ve ayaklarda daha sık görülür. Hastanın yaşına göre özellikle çocuklarda ve gençlerde daha sık görülmektedir [2]. Siğil türleri genel olarak düz siğiller, yaygın siğiller, plantar siğiller, etek siğilleri vb. adlarla anılmaktadır. En çok el ve ayaklarda görülmektedir (Şekil 1).



(a) (b)

Şekil 1. En yaygın siğil türleri olan Yaygın siğiller (Common) (a) ve Plantar siğiller (b)

Ayaklardaki plantar siğiller çok ağrılı iken, ellerdeki yaygın siğiller ağrılı olmayıp çirkin bir görünüme sahiptir. Bu nedenle hastalar mutlaka acilen tedavi olmak isterler. Tedavide birden fazla yöntem olmasına rağmen her yöntemle başarılı sonuçlar elde edilememektedir. Fiziksel ve kimyasal uygulamalardan oluşan bu tedavi yöntemleri; cerrahi müdahale, kostik asit, kriyoterapi, immünoterapi, cantharidin, elektrokoter, Candida albicans, lazer kullanımı, Kızamık-Kabakulak antijen kullanımı olarak sıralanmaktadır [3]. Uygulanan tedavi yöntemlerinin çeşitliliği, aynı tedavinin farklı hastalarda aynı sonucu vermemesi gibi nedenlerden dolayı hangi tedavinin hangi hastaya uygun olabileceğinin önceden bilinmesi gerekmektedir. Bu çalışmada uzmanlar tarafından kriyoterapi ve immünoterapinin en sık kullanıldığı hastalar dikkate alınarak bu tedavi yöntemleri incelenmiş ve hangi tedavinin hangi hasta için daha uygun olacağı tahmin edilmeye çalışılmıştır.

Siğil tedavilerinde yaygın olarak kullanılan kriyoterapi tedavi yöntemi buz terapisi olarak da bilinmekte olup basit ve etkili bir yöntemdir [4]. 3 veya 4 seanstan oluşan bu tedavinin çeşitli yan etkileri vardır ve tedavi süreci uzun ve ağrılıdır [5]. Kriyoterapiye alternatif olarak son dönemde yaygınlaşan immünoterapi tedavi yöntemi, bağışıklık sistemini etkilemeye yönelik tasarlanmakta ve siğilin alerjisi olan bir antijenin hastaya uygulanmasıyla tedavi gerçekleştirilmektedir. Uygulanan antijen ile bağışıklık sisteminin HPV virüsünü görmesi sağlanarak siğil yok edilir.

Literatürde tedavi yöntemlerinin etkileri ve yan etkileri üzerine birçok çalışma yapılmıştır [6-8]. Ancak %100 doğruluk elde edilememiş ve hangi hasta için hangi tedavi yöntemini

uygulanacağına dair net bir ölçüt oluşturulamamıştır. Yaygın olarak kullanılan kriyoterapi ve immünoterapi tedavi yöntemlerinin araştırıldığı çoğu çalışmalarda, UCI açık erişim veri tabanındaki kaynak veri seti kullanılmıştır. Khozeimeh ve ark. (2017) ilk olarak istatistiksel temelli çalışmaları ile immünoterapi yöntemini tek başına incelemiş ve %80 başarı elde etmişlerdir [4]. Aynı ekip tarafından yapılan daha sonraki bir çalışmada, Bulanık Mantık Tabanlı Kurallar'ı kullanan iki yaygın tedavi yönteminin tedaviye yanıt süresi üzerindeki etkileri incelenmiştir. Kriyoterapi ve immünoterapi tedavi yöntemlerinde sırasıyla %80,7 ve %83,3 başarı elde etmişlerdir [3]. Daha sonra Uzun ve ark. (2018), uygun tedavi yönteminin seçiminde Naive Bayes ve k-NN sınıflandırıcı algoritmaları kullanılmış ve 7-yakın komşu sınıflandırıcıları ile yaklaşık %80 doğruluk elde edilmiştir [9]. Benzer şekilde Destek Vektör Makineleri (SVM) sınıflandırma algoritmalarında yaygın olarak kullanılmaktadır [10]. Yine Uzun ve ark. (2019), Waikato Environment for Knowledge Analysis (WEKA) yazılımını kullanarak Lojistik Regresyon ve J48 Karar Ağacı algoritmalarını kullanarak yaptıkları çalışmada sırasıyla %80 ve %85,56 doğruluk elde etmişlerdir [11]. Başka bir çalışmada Jia ve ark. (2019) yalnızca immünoterapi için C4.5 sınıflandırıcı algoritmasıyla %80,73 başarı elde etmiştir [12]. Daha yeni bir çalışmada Rahman ve ark. (2020) immünoterapi veri setindeki dengesizliğe dikkat çekerek ilk olarak Sentetik Azınlık Aşırı Örnekleme Tekniği (SMOTE) ve Uyarlanabilir Sentetik (ADASYN) yöntemleriyle veri setindeki dengesizliği ortadan kaldırmaya çalışmışlardır. Daha sonra immünoterapi veri seti için Support Vector Machines algoritmalarını kullanarak immünoterapi veri seti için %91,1 ve kriyoterapi için %96,6 doğruluk bulmuşlardır [13]. Benzer şekilde aynı veri seti ile aynı tedavi yöntemleri üzerinde çalışmalar yapılmış ve birbirine yakın doğruluk değerleri elde edilmiştir [14-16].

Bu çalışmada en sık görülen el ve plantar siğillerinin tedavisinde kullanılan kriyoterapi ve immünoterapi tedavi yöntemlerinin her biri için Bagged Tree (BT) ve Subspace KNN (S-KNN) sınıflandırma algoritmaları önerilmiştir.

2. METODOLOJİ

2.1 Veri Kümeleri

Bu çalışmada, UCI Machine Learning Repository veritabanından halka açık Kriyoterapi Veri Seti ve İmmünoterapi Veri Seti kullanılmıştır. Bu veri setleri, İran'ın Meşhed şehrindeki Ghaem Hastanesi'nde Ocak 2013'ten Şubat 2015'e kadar siğil tedavisi gören 180 hastadan elde edildi. Bu süreçte kriyoterapi tedavisi gören 90 hastayla Kriyoterapi Veri Seti oluşturuldu. Benzer şekilde aynı dönemde ve aynı hastanede immünoterapi tedavisi gören 90 hastadan elde edilen verilerden İmmünoterapi Veri Seti elde edildi. Her iki veri setindeki hastaların hepsinde ortak siğiller (common), plantar siğiller veya her iki siğil türü vardı [5, 6]. Bu çalışmada kullanılan bu iki veri setini oluşturan hastaların tedavi öncesi ve tedavi sonrası bilgilerini içeren kriyoterapi ve immünoterapi veri setlerinin özellikleri Tablo 1'de verilmektedir.

Tablo 1. Kriyoterapi ve İmmünoterapi tedavisi gören hastaların veri özellikleri. Hastaların ve siğillerin özelliklerine karşılık gelen sayısal kategoriler

	Özellik Adı	Değer Aralığı	Ortalama±SD[a]	Değer Türü
Kriyoterapi tedavisi gören hastaların özellikleri	Siğil Türü	1-Yaygın El Siğili (54)	-	Kategorik (1-3)
		2-Ayak Siğili (9)	-	Kategorik (1-3)
		3-Her ikisi (27)	-	Kategorik (1-3)
	Siğil Sayısı	1-12 adet	5,51±3,57	Sayısal (1-12)
	Siğilin yüzey alanı[b]	4-750 mm^2	85,83±131,73	Sayısal (4-470)
	Cinsiyet	1-Erkek- 47 insan	-	Kategorik (1, 2)
		2-Bayan- 43 insan	-	Kategorik (1, 2)
	Yaş	15-67 yaş	28,6±13,36	Sayısal (15-67)
	Tedavi öncesi süre	0-12 ay	7,66±3.4	Sayısal (0-12)
	Tedavi Sonucu	1-Evet - 48 insan	-	Kategorik (0, 1)
		0-Hayır – 42 insan	-	Kategorik (0, 1)
İmmünoterapi tedavisi gören hastaların özellikleri	Siğil Türü	1-Yaygın El Siğili (47)	-	Kategorik (1-3)
		2-Ayak Siğili (22)	-	Kategorik (1-3)
		3-Her ikisi (21)	-	Kategorik (1-3)
	Siğil Sayısı	1-12 adet	6,14±4.2	Sayısal (1-12)
	Siğilin yüzey alanı[b]	6-900 mm^2	95,7±136,61	Sayısal (4-470)
	Cinsiyet	1-Erkek- 41 insan	-	Kategorik (1, 2)
		2-Bayan- 49 insan	-	Kategorik (1, 2)
	Yaş	15-56 yaş	31,04±12,33	Sayısal (15-67)
	Tedavi öncesi süre	0-12 ay	7,23±3.1	Sayısal (0-12)
	Tedavi Sonucu	1-Evet - 71 insan	-	Kategorik (0, 1)
		0-Hayır – 19 insan	-	Kategorik (0, 1)

[a] *Standart Sapma,* [b] *En büyük siğilin yüzey alanı.*

Kriyoterapi tedavisi için hastalara birer hafta arayla 10 seans sıvı nitrojen uygulandı. Diğer veri setinde ise üç hafta arayla üç seans intralezyonel enjeksiyon uygulanmış ve sağlığına kavuşması halinde her iki tedavi de sona erdirilmiştir. Her iki tedavi yönteminde de seanslar sonunda hasta iyileşmezse farklı bir tedavi yöntemi uygulandı [17]. Bu durumda sürecin uzaması hem uzmanlar açısından olumsuz hem de hastalar açısından acı verici ve yorucu olmaktadır. Bu nedenle hangi hastaya hangi tedavi yönteminin uygulanması gerektiğini bilmek çok önemlidir.

2.2. Ensemble Sınıflandırma Algoritmaları

Bu çalışmada, tedavi yöntemlerine karar vermede kullanılmak üzere makine öğrenmesinde kullanılan sınıflandırma algoritmaları için MATLAB R2024b'te BT ve Subspace k-NN algoritmaları kullanılmıştır. Bu algoritmalardan elde edilen doğruluk ve duyarlılık değerleri hem kendi aralarında hem de daha önce yapılan benzer çalışmalarla karşılaştırılmıştır.

2.2.1. Ensemble Bagged Tree Algoritması

Bu çalışmada Baged Tree Ensemble sınıflandırma algoritması kullanılarak her hastaya uygun tedavi yönteminin seçimi tahmin edilmeye çalışılmaktadır. Entegre bir öğrenme algoritması olan BT algoritması, kendi kendine öğrenme ve doğruluğa sahiptir. Şekil 2'de gösterilen önerilen algoritmanın akış şemasına göre, yeni bir eğitim seti elde etmek için her bir regresyon

tree algoritması için aynı boyuttaki önyükleme yöntemi kullanılır. Bunun için rastgele örnekleme yöntemi kullanılır [18].

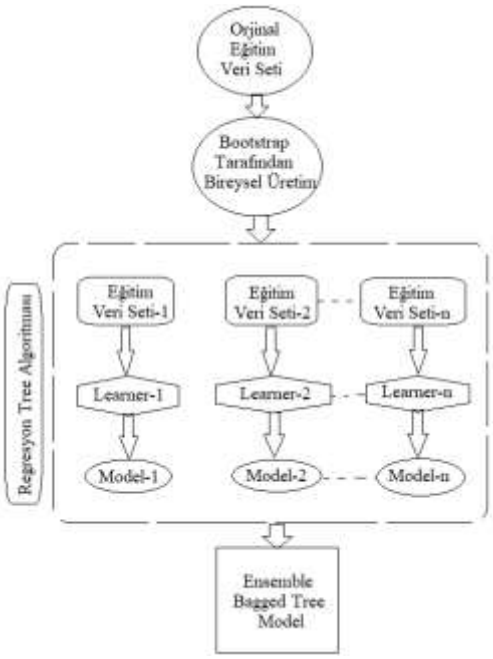

Şekil 2. Ensemble Bagged Tree Algoritma Şeması

Regresyon ağacı algoritması, yeni bir veri kümesinde torbalanmış ağaç topluluğu regresyon modeli oluşturmak için kullanılır. Böylece her bir regresyon ağacının tahmini sonuç değeri oluşturulur. Bu şekilde gerçekleştirilen tüm regresyon ağacı modellerinin tahmin edilen sonuçlarının ortalaması elde edilir. Bu ortalama çıkış değeri, torbalanmış ağaç topluluğu regresyon algoritmasının son değeri olarak kullanılır.

BT algoritmasının çalışma prensibinde regresyon tree sayısı en önemli faktördür. Bu faktör parametresi algoritmanın optimal olup olmadığını belirler. Ensemble BT algoritmasının doğruluğu, regresyon tree'nin sayısı çok küçük hale geldikçe azalır. Bununla birlikte, aşırı regresyon tree, aşırı hesaplamaya yol açtığından BT algoritmasının performansı artmaz. Şekil 3 regresyon tree sayısının belirlenmesine ilişkin akış şemasını göstermektedir.

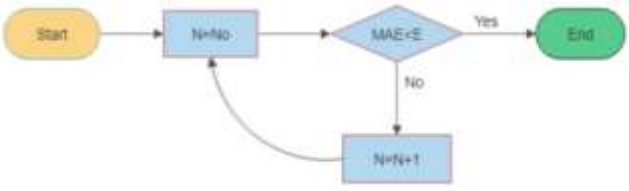

Şekil 3. Regression Tree Sayısını Belirleme Şeması

Regresyon tree sayısı (N) ve başlangıç değeri N0 ile, her bir regresyon tree çıktısını hesaplamak için BT algoritması kullanılır. Ortalama Mutlak Hata (MAE) çıkışı ile değerin ortalamasının mutlak hatası, verilen E değerine göre kontrol edilir. MAE değerinin küçük olmadığına karar

verilirse N artışına devam edilir. MAE değerinin E'den küçük olduğu tespit edilirse N artışı durdurulur. Burada E'nin değeri genellikle 0,005 iken N0'ın başlangıç değeri 40 olarak alınır [19].

2.2.2. Ensemble Subspace KNN Algoritması

Ensemble Subspace KNN algoritması, genel tahmin performansını iyileştirmek için farklı özellik alt kümeleri üzerinde eğitilmiş birden fazla KNN modelinin çeşitliliğinden yararlanır. Bu modellerden gelen tahminleri bir araya getirerek, özellikle yüksek boyutlu veri ortamlarında daha iyi genelleme ve sağlamlık elde eder. KNN, Subspace sınıflandırıcısının uygulanmasında kullanılan komşuluk doğruluğu için pratik ve sağlam bir sınıflandırma yöntemidir. Ensemble sonuçlarını değerlendirmek için KNN ve Subspace birlikte kullanılır [20]. Bu çalışmada KNN için öğrenme döngüsü sayısı 30 olarak belirlenmiştir.

3. DENEYSEL SONUÇLAR VE BULGULAR

Bu çalışmada, siğil tedavisinde yaygın olarak kullanılan kriyoterapi ve immünoterapi tedavi yöntemlerinin seçiminde Ensemble sınıflandırma algoritmalarının performansları, popüler olarak kullanılan değerlendirme metrikleri, karışıklık matrisi ve çapraz doğrulama ile elde edilmiştir [21].

Önerilen yöntemlerin performansı için kullanılan Ensemble sınıflandırma algoritmaları hem Kriyoterapi hem de İmmünoterapi veri setleri için ayrı ayrı uygulanmıştır. Her iki sınıflandırma algoritmasının uygulanmasında 10 ve 20 kat çapraz doğrulama ayrı ayrı kullanılmıştır. Bunlarla beraber algoritmaların ince ayarlamaları da yapıldıktan sonra MATLAB R2024b ile veri setleri üzerinde algoritmalar çalıştırılmıştır. Elde edilen sonuçlar karışıklık matrisi şeklinde gösterilmiştir (Şekil 4).

Kriyoterapi Veriseti	Ensemble Bagged Tree Sınıflandırıcı		
	Pozitif Sınıf	41	1
		4	44
		Tahmin Sınıfı	

Ensemble Subspace KNN Sınıflandırıcı		
Pozitif Sınıf	42	0
	2	46
	Tahmin Sınıfı	

İmmünoterapi Veriseti	Ensemble Bagged Tree Sınıflandırıcı		
	Pozitif Sınıf	9	10
		2	69
		Tahmin Sınıfı	

Ensemble Subspace KNN Sınıflandırıcı		
Pozitif Sınıf	4	15
	7	64
	Tahmin Sınıfı	

Şekil 4. Her iki Ensemble sınıflandırma algoritmasının kriyoterapi ve immünoterapi verisetlerine uygulanması ve karışıklık matrisleri

Önerilen sınıflandırıcı algoritmalar kullanılarak elde edilen sonuçlar hem eğitim hızının hem de performans değerlerinin oldukça iyi olduğunu göstermektedir. Her iki tedavi yönteminin ayrı ayrı değerlendirildiği iki farklı Ensemble sınıflandırma algoritmasında elde edilen performans değerleri ve eğitim süreleri Tablo 2'de karşılaştırılmaktadır.

Tablo 2. Kriyoterapi ve İmmünoterapi için sınıflandırıcı sonuçları.

Tedavi Metodu	Ensemble Metot	Öğrenme Tipi	Eğitim Süresi (sn)	Çapraz Doğrulama	Toplam Hata	ACC (%)	SEN (%)	SPE (%)	AUC
Kriyoterapi	Bag	Desicion Tree	7.93	20	5	94.4	91.7	97.6	0.97
	Subspace	**KNN**	**9.89**	**20**	**2**	**97.8**	**95.8**	**100**	**0.99**
İmmünoterapi	**Bag**	**Desicion Tree**	**4.36**	**10**	**12**	**86.7**	**97.2**	**81.8**	**0.79**
	Subspace	KNN	5.42	10	22	75.6	90.1	36.4	0.61

3.1. TARTIŞMA

Önerilen her iki sınıflandırma algoritmaları, iki farklı veri seti üzerinde de ayrı ayrı test edilmiş ve doğruluk performansları hem kendi aralarında hem de daha önce yapılan benzer çalışmalarla karşılaştırılmıştır.

Kriyoterapi tedavi yöntemi için Ensemble BT sınıflandırma algoritması doğruluk açısından oldukça yüksek %94,4 değerine ve Ensemble S-KNN daha yüksek %97,8 değerine ulaşmıştır. Ancak immünoterapi tedavi yöntemi için Ensemble BT sınıflandırma algoritmasının doğruluk değeri %86,7 iken S-KNN %75 değerine ulaştı. Hem Kriyoterapi hem de İmmünoterapi tedavi yöntemleri için tüm Ensemble sınıflandırma algoritmalarının eğitim süreleri 10 saniyeden daha kısa sürmüştür. Burada sadece İmmünoterapi tedavi yöntemi için SPE değerinin (%81,8 ve %36,4) önceki çalışmalarla benzer olduğu görülmektedir. Öte yandan her iki tedavi yönteminde de duyarlılık açısından oldukça yüksek SEN değerleri elde edilmiştir.

Deneysel sonuçlara göre sınıflandırmada başarılı olan algoritmalar incelendiğinde hangi tedavinin daha uygun olduğuna karar verilebilir (Tablo 2). Önerilen yöntemlerin doğruluk performansı açısından S-KNN Ensemble algoritması, kriyoterapi tedavisi gören hastalarda uygulanan tedavinin uygunluğunu en iyi tahmin etme performansına (%97,8) sahiptir. İmmünoterapi ile tedavinin başarılı olup olmayacağını en iyi ortaya koyan algoritma Bag Tree Ensemble algoritması (%86,7) olmuştur.

Tablo 3'te bu çalışmada önerilen sınıflandırıcı algoritmaların daha önce yapılan benzer çalışmalarla karşılaştırıldığında tedavi yöntemi seçiminde oldukça yüksek performans değerlerine sahip olduğu görülmektedir.

Tablo 3. Benzer literatür çalışmalarında hem kullanılan yöntemlerin hem de değerlendirme metrik sonuçlarının karşılaştırılması.

Çalışma	**Kullanılan Metot**	**Tedavi Türü**	**ACC %**	**SEN %**	**SPE %**
Khozeimeh et al. [3]	Statistics Based	İmmünoterapi	80.00	NA	NA
Khozeimeh et al. [4]	Fuzzy Rule Based	Kriyoterapi	80.70	82.00	77.00
		İmmünoterapi	83.33	87.00	71.00
Uzun et al. [9]	KNN (k=7)	NA [a]	80.00	15.79	**97.19**
	Naive Bayes	NA [a]	67.78	68.43	67.61
Putra et al. [14]	AdaBoost (CART)	Kriyoterapi	96.60	NA	NA
		İmmünoterapi	**91.10**	NA	NA
Jia et al. [12]	C4.5	İmmünoterapi	76.20	NA	NA
Uzun et al. [11]	Decision Tree	NA [a]	85.56	52.63	94.37
	Logistic Regression	NA [a]	80.00	26.32	94.37

Abdar et al. [15]	IAPSO+AIRS	Kriyoterapi	94.40	NA	NA
		İmmünoterapi	84.40	NA	NA
Rahman et al. [13]	SVM	Kriyoterapi	95.90	94.30	97.40
		İmmünoterapi	**94.60**	96.00	**89.50**
Bizim	Ensemble Subspace kNN	Kriyoterapi	**97.80**	**95.83**	**100**
	Ensemble Bagged Trees	İmmünoterapi	**86.70**	**97.20**	**81.80**

[a] *Tedavi türü belirtilmemiş*

Daha önce yapılan çalışmalar incelendiğinde bazılarında yalnızca tek bir veri setinin kullanıldığı, bazılarında ise SEN ve SPE metriklerinin hesaplanmadığı görülmüştür [9, 11]. Ancak bu çalışmada her iki veri seti birlikte değerlendirilerek en uygun tedavi yöntemi seçimi için ACC, SEN ve SPE gibi en yaygın değerlendirme metrikleri kullanılarak analiz edilmiştir.

İmmünoterapi veri seti için yalnızca [13] (%94,6) ve [14] (%91,1) mevcut çalışmaya (%86,70) yakındır. Diğer tüm çalışmalarda ise çok düşük ACC değerleri elde edildiği görülmüştür. Ayrıca [14] SEN ve SPE için herhangi bir değer hesaplamazken, [13] SEN metriği için bu çalışmaya göre daha düşük değerler elde etmiştir.

Kriyoterapi veri seti için bu çalışma mevcut tüm çalışmalar arasında doğruluk performansı açısından en yüksek değerlere (%97,8) ulaşmıştır. Ayrıca önerilen Ensemble sınıflandırıcı algoritması, [13] ve [14] tarafından kullanılan SVM ve CART gibi karmaşık parametre ve yapılara sahip algoritmalara göre daha basit bir yapıya ve daha yüksek hıza (4.36-9.89sn) sahiptir.

Bu çalışmada önerilen iki modelin, kriyoterapi ve immünoterapi ile tedavi edilen hastalarda hangi tedavinin uygun olup olmadığını en iyi tahmin eden algoritmalar olduğu bulunmuştur.

4. SONUÇ

Birçok türe sahip olan siğillerin tedavisi için ölçütlerle belirlenmiş tek bir tedavi şekli yoktur. Bu nedenle siğilin türüne göre en uygun tedavi yönteminin belirlenmesi tedavi süreci açısından oldukça önemlidir. Bu çalışmada siğil tedavisinde en çok tercih edilen Kriyoterapi ve İmmünoterapi tedavi yöntemleri üzerinde durulmuştur. Tedavi yönteminin belirlenmesinde en yoğun görülen siğiller için makine öğrenmesi algoritmaları kullanılmış ve Ensemble S-kNN ve BT sınıflandırma algoritmaları önerilmiştir. Veri setleri üzerinde yapılan çalışmanın deneysel sonuçlarında Ensemble S-kNN algoritması, kriyoterapi tedavisi gören hastalarda tedavinin uygunluğuna yönelik en iyi tahmin performansını %97,8 ile elde etti. Ensemble BT algoritması %86,7 başarı oranıyla immünoterapi tedavisinin başarılı olup olmayacağını en iyi ortaya koyan algoritma oldu. Bu çalışmada elde edilen sınıflandırıcı performansları literatürdeki diğer çalışmalarla karşılaştırıldığında daha önce yapılan tüm çalışmaların kabul edilebilir performanstan yüksek değerlere sahip olduğu görülmüştür. Ayrıca önerilen Ensemble sınıflandırma algoritmalarının basit bir yapıya sahip olduğu ve veri işleme açısından oldukça hızlı olduğu görülmüştür. Bu nedenle bu çalışmada, siğil hastalarına hangi tedavi yönteminin

uygun olduğunu daha yüksek sınıflandırma doğruluk oranlarıyla tahmin edebilecek bir sınıflandırma algoritması önerilmiştir.

5. REFERANSLAR

1. James, W. D., Berger, T. G., & Elston, D. M. (2006). Viral diseases. Andrews' diseases of the skin. Clinical Dermatology. 1st ed. Saunders Elsevier. Toronto, 367-415.

2. Aytekin, S. (1994). Human papillomavirus enfeksiyonlarında interferon alfa 2A etkinliğinin araştırılması. Retrieved from https://hdl.handle.net/11468/3783

3. Khozeimeh, F., Alizadehsani, R., Roshanzamir, M., Khosravi, A., Layegh, P., & Nahavandi, S. (2017). An expert system for selecting wart treatment method. Computers in biology and medicine, 81, 167-175. https://doi.org/10.1016/j.compbiomed.2017.01.001

4. Khozeimeh, F., Jabbari Azad, F., Mahboubi Oskouei, Y., Jafari, M., Tehranian, S., Alizadehsani, R., & Layegh, P. (2017). Intralesional immunotherapy compared to cryotherapy in the treatment of warts. International journal of dermatology, 56(4), 474-478. https://doi.org/10.1111/ijd.13535

5. Godley, M. J., Bradbeer, C. S., Gellan, M., & Thin, R. N. (1987). Cryotherapy compared with trichloroacetic acid in treating genital warts. Sexually Transmitted Infections, 63(6), 390-392. http://dx.doi.org/10.1136/sti.63.6.390

6. Russell, D. W., McCann, W. A., & Maroncelli, H. E. (2010). Candida and subsequent cell- mediated-panel driven intralesional immunotherapy of common warts in children and adults. Journal of Allergy and Clinical Immunology, 125(2), AB204. https://doi.org/10.1016/j.jaci.2009.12.798

7. Nofal, A., & Nofal, E. (2010). Intralesional immunotherapy of common warts: Successful treatment with mumps, measles and rubella vaccine. Journal of the European Academy of Dermatology and Venereology, 24(10), 1166-1170. https://doi.org/10.1111/j.1468-3083.2010.03611.x

8. Maronn, M., Salm, C., Lyon, V., & Galbraith, S. (2008). One-year experience with candida antigen immunotherapy for warts and molluscum. Pediatric dermatology, 25(2), 189-192. https://doi.org/10.1111/j.1525-1470.2008.00630.x

9. Uzun, R., Isler, Y., & Toksan, M. (2018, May). Choose of wart treatment method using Naive Bayes and k-nearest neighbors classifiers. In 2018 26th Signal Processing and Communications Applications Conference (SIU) (pp. 1-4). IEEE. https://doi.org/10.1109/SIU.2018.8404398

10. Haltas, A., & Alkan, A. (2013). İmmunohistokimyasal Boyalar İle Tiroid Tümörü Teşhisinde Naive Bayes Algoritması Kullanılması. Ankara Bilişim Konferansı.

11. Uzun, R., Isler, Y., & Toksan, M. (2019). WEKA yazılım paketinin siğil tedavi yöntemlerinin başarısının tahmininde kullanımı. Düzce Üniversitesi Bilim ve Teknoloji Dergisi, 7(1), 699-708. Doi: 10.29130/dubited.448330

12. Jia, W., Deng, Y., Xin, C., Liu, X., & Pedrycz, W. (2019). A classification algorithm with linear discriminant analysis and axiomatic fuzzy sets. Mathematical Foundations of Computing, 2(1), 73-81. https://doi.org/10.3934/mfc.2019006

13. Rahman, M., Zhou, Y., Wang, S., & Rogers, J. (2020). Wart Treatment Decision Support Using Support Vector Machine. International Journal of Intelligent Systems and Applications(IJISA). Vol.12, No.1, pp.1-11. https://doi.org/10.5815/ijisa.2020.01.01

14. Putra, M. A., Setiawan, N. A., & Wibirama, S. (2018). Wart treatment method selection using AdaBoost with random forests as a weak learner. Communications in science and technology, 3(2), 52-56. https://doi.org/10.21924/cst.3.2.2018.96

15. Abdar, M., Wijayaningrum, V. N., Hussain, S., Alizadehsani, R., Plawiak, P., Acharya, U. R., & Makarenkov, V. (2019). IAPSO-AIRS: A novel improved machine learning-based system for wart disease treatment. Journal of medical systems, 43, 1-23. https://doi.org/10.1007/s10916-019-1343-0

16. Ghiasi, M. M., & Zendehboudi, S. (2019). Decision tree-based methodology to select a proper approach for wart treatment. Computers in biology and medicine, 108, 400-409. https://doi.org/10.1016/j.compbiomed.2019.04.001

17. D. McGibbon. (2006). Rook's Textbook of Dermatology (7th edition). Clinical and Experimental Dermatology. vol. 31 , pp. 178-179. https://doi.org/10.1111/j.1365-2230.2005.02034.x

18. Peng, L., Zheng, S., Zhong, Q., Chai, X., & Lin, J. (2023). A novel bagged tree ensemble regression method with multiple correlation coefficients to predict the train body vibrations using rail inspection data. Mechanical Systems and Signal Processing, 182, 109543. https://doi.org/10.1016/j.ymssp.2022.109543

19. Xu, W., Peng, L., Zhong, Q., Zheng, S., & Huang, R. (2020). Prediction model and method of train body vibration based on bagged regression tree. In Resilience and Sustainable Transportation Systems (pp. 519-529). Reston, VA: American Society of Civil Engineers. https://doi.org/10.1061/9780784482902.061

20. Bavkar, S., Iyer, B., & Deosarkar, S. (2021). Optimal EEG channels selection for alcoholism screening using EMD domain statistical features and harmony search algorithm.

Biocybernetics and Biomedical Engineering, 41(1), 83-96. https://doi.org/10.1016/j.bbe.2020.11.001

21. Tuncer, S. A., & Alkan, A. (2022). Classification of EMG signals taken from arm with hybrid CNN-SVM architecture. Concurrency and Computation: Practice and Experience, 34(5), e6746. https://doi.org/10.1002/cpe.6746

RETİNAL OCT GÖRÜNTÜLERİNDEN DİYABETİK MAKULAR ÖDEMİN DERİN ÖĞRENMEYE DAYALI DEEPLAB MODELİ İLE TESPİT EDİLMESİ

DETECTION OF DIABETIC MACULAR EDEMA FROM RETINAL OCT IMAGES WITH DEEPLAB MODEL BASED ON DEEP LEARNING

Öğr.Gör. Muharrem BALCI,
Gaziantep Üniversitesi, Naci Topçuoğlu Meslek Yüksekokulu
ORCID NO: 0000-0002-5478-1856
Prof. Dr. Ahmet ALKAN
Kahramanmaraş Sütçü İmam Üniversitesi, Mühendislik ve Mimarlık Fakültesi
ORCID NO: 0000-0003-0857-0764

ÖZET

Diyabetik Makular Ödemi (DME), retina tabakasının merkezindeki görmeyi sağlayan en önemli bölge olan makula kısmında, retina damarlarından sızan sıvı birikimiyle karakterize edilen bir göz hastalığıdır. DME'nin temel nedeni, Diyabetik Retinopati (DR) denilen bir başka diyabetik göz hastalığının kör edebilen bir sonucudur. Artan DM hastalarına karşın, maküler lezyonların taranmasında kullanılan retinal Optik Koherens Tomografi (OCT) görüntülerinden DME'nin varlığını manuel olarak tespit etmek uzmanlar için büyük bir zorluktur. Halbuki DME, diyabetik görme kaybına sebebiyet verebildiğinden, erken tanısı ve tedavisi büyük önem taşımaktadır. Bu yüzden birçok tıbbi alanda kullanımı yaygınlaşan Derin Öğrenme (DL) ile retinal OCT görüntülerinden DME patolojisini hızlıca tespit edip klinisyenlere yardımcı olmak için bir algoritma öneriyoruz.

Bu çalışmada, Kistoid Makula Ödemi (CME) bölgelerine sahip DME durumunda retina kistoid sıvısının varlığını tespit etmek için derin öğrenmeye dayalı bir algoritma sunuyoruz. Bu algoritma, Evrişimli Sinir Ağı (CNN) olan deepLabv3+ modeli olarak geliştirilmiştir. Önerilen yöntem Kaggle'da mevcut olan ve yalnızca DME deneklerine ait 730 retinal OCT görüntülerinden oluşan bir veri kümesi üzerinde eğitilmiştir. OCT taramalarından kaynaklanan gürültüleri en aza indirmek için çeşitli ön işleme teknikleri uygulanmıştır. OCT görüntülerinin her pikselinin belirli bir hastalığı temsil eden bir sınıfla etiketlenmiş ve özellik çıkarımı yapılmıştır. DME'yi tanımlamak ve teşhisini sağlamak üzere veri kümesinin 20%'si test seti için ayrılmıştır.

Deneysel sonuçlardan veri setindeki OCT görüntüleri doğruluk, duyarlılık ve dice coefficient (DC) gibi yaygın kullanılan performans metrikleri üzerinde değerlendirilmiş ve sırasıyla %99,88, %91,22, ve %86,44 puanları elde edilmiştir. Önerilen CNN algoritmalarımız DME teşhisi için yüksek bir doğruluğa ulaşmıştır. OCT görüntüleriyle DM hastaları için geliştirilen model, hem doğru teşhis ile görme kaybını önlemeye hem DME'nin taranmasında uzmanlara yardımcı olabilir.

Anahtar Kelimeler: Diyabetik Makular Ödemi, Optik Koherens Tomografi, Evrişimli Sinir Ağı, DeepLab

ABSTRACT

Diabetic Macular Edema (DME) is an eye disease characterized by the accumulation of fluid leaking from the retinal vessels in the macula, the most important region in the center of the retina that provides vision. The root cause of DME is a blinding consequence of another diabetic eye disease called Diabetic Retinopathy (DR). Despite the increasing number of patients with DM, manually detecting the presence of DME from retinal Optical Coherence Tomography (OCT) images used for screening macular lesions is a major challenge for experts. However, since DME can cause diabetic vision loss, early diagnosis and treatment are of great importance. Therefore, we propose an algorithm to quickly detect DME pathology from retinal OCT images and assist clinicians with Deep Learning (DL), which has become widely used in many medical fields.

In this study, we present a deep learning-based algorithm to detect the presence of retinal cystoid fluid in case of DME with areas of Cystoid Macular Edema (CME). This algorithm was developed as the deepLabv3+ model, which is a Convolutional Neural Network (CNN). The proposed method is trained on a dataset of 730 retinal OCT images of DME subjects only, available on Kaggle. Various preprocessing techniques have been applied to minimize noise from OCT scans. Each pixel of the OCT images was labeled with a class representing a specific disease and features were extracted. To identify and diagnose DME, 20% of the dataset is reserved for the testing set.

From the experimental results, the OCT images in the data set were evaluated on commonly used performance metrics such as accuracy, sensitivity and dice coefficient (DC), and scores of 99.88%, 91.22% and 86.44% were obtained, respectively. Our proposed CNN algorithms achieved a high accuracy for DME diagnosis. The model developed for DM patients with OCT images can help specialists in both preventing vision loss with correct diagnosis and screening for DME.

Keywords: Diabetic Macular Edema, Optical Coherence Tomography, Convolutional Neural Network, DeepLab

1. GİRİŞ

İnsan göz küresinin iç yüzeyini kaplayan retina, ışığa duyarlı optik sinir dokusu tabakasından meydana gelir. Bu tabaka, mercek tarafından aldığı ışığı sinir sinyallerine dönüştürür [1]. Retina, makula ve optik sinir başı olmak üzere iki ana bölgeden oluşmuştur [2]. Retinanın orta kısmında yer alan ve merkezi görüşten sorumlu olan makula, yaklaşık 5 mm çapında olup renk,

ışık yoğunluğu ve ince görsel detayların tespitinden sorumlu fotoreseptör sinir hücrelerini içerir [3].

Makulanın bozulması, merkezi görme kaybı yaşanmasına neden olur [4]. Makulanın bozulması, Age-Related Macular Degeneration (AMD), Drusen ve Diabetic Macular Edema (DME) gibi retinayı etkileyen merkezi görme kaybı veya körlüğe neden olan birçok göz hastalığına yol açar. Dünya nüfusunun %7,2'sinde görülen diyabet, 2040 yılında 600 milyon insanı etkileyebileceği düşünülmektedir [5, 6]. Diyabet hastasının üçte birinde ise Diyabetik Retinopati (DR) gelişmektedir [7]. DR'nin herhangi bir aşamasında ortaya çıkan DME, diyabetin düşmesiyle kan damarlarındaki sızıntılardan kaynaklanan, retinanın makula kısmında sıvı birikmesiyle oluşan bir retina hastalığıdır [8]. Görme bozukluklarıyla temel aktiviteleri yapma yeteneğini kısıtlamaktadır ve ciddi derecede körlüğe sebep olmaktadır [9]. Yaşlılardaki körlüğün en sık nedeni olan AMD, Dünya Sağlık Örgütü tarafından 'öncelikli göz hastalığı' olarak belirlenmiştir [10]. AMD'nin erken evresi olan Drusen (DMD) tipi retina hastalıkları, retina altında yağlı proteinlerin (sarı birikintilerin) bulunmasıyla karakterize edilir. Görme kaybına neden olan DMD birikintilerinin artması, AMD'yi tetikler ve artmasına neden olmaktadır [11]. AMD'nin ileri bir aşamasında meydana gelen ve retina içi ve retina altı sıvı birikintileri olarak ortaya çıkan CNV, Bruch membranındaki bir kırılma yoluyla koroidden köken alan yeni kan damarlarının retina altı pigment epiteline veya retina altı boşluğa doğru büyümesini içerir [12]. Koroid Neovaskülarizasyonu, her yıl dünya çapında yaklaşık 200.000 kişiyi etkileyen AMD'nin ileri bir aşamasıdır [13, 14]. Bu maküler patolojilerden AMD ve DME, dünya nüfusunun yaklaşık %8'ini etkileyen oldukça yaygın retina bozukluklarıdır [15, 16]. Özellikle her yıl katlanarak artan DME'nin önümüzdeki birkaç yıl içinde dünya çapında 300 milyondan fazla insanı etkileyeceğine dair tahminler yapılmaktadır [17-19].

Göz retinal hastalıkların tanısı için popüler kullanılan görüntüleme yöntemlerinden biri, invazif olmayan bir görüntüleme tekniği olan Optik Koherens Tomografidir (OCT) [20]. OCT görüntüleri, retinanın biyolojik doku mikroskobik yapılarının yüksek çözünürlüklü kesitsel ve hacimsel analizine büyük imkan sunmaktadır [21]. Temassız bir görüntüleme yöntemi olan Retinal OCT görüntüleme, yüksek tarama hızı (yaklaşık 5-10 dakika) ve iki boyutlu alanda üç boyutlu bilgi sağlama yeteneğine sahiptir. Ancak diğer bir retinal görüntüleme olan fundus görüntüleme, sadece retinanın yüzey alanı hakkında bilgi verebilmektedir [11]. OCT görüntüleme tekniği, geniş bantlı ve düşük tutarlılıklı ışık kullanan bir Michelson interferometresinden oluşur [2]. OCT görüntülerinin kullanılması, 9 farklı katmana sahip retinanın tüm doku katmanlarının net görüntülenmesini sağlar [11, 22] Retina iç yapıların kesitsel olarak görüntülenmesini mümkün kıldığından OCT, oftalmolojide en sık kullanılan görüntüleme tekniğidir. Klinik açıdan bu yeteneği sayesinde diyabetik ödemlerin erken teşhisini ve tedaviye yanıtın izlenmesini mümkün kılmaktadır [2]. Oftalmologlar, OCT görüntüleme tekniğini retinanın sağlığını değerlendirme ve tedavi için yoğun kullanırlar [23]. OCT görüntüleri, farklı retina katmanları arasında ölçüm ve haritalama yapılmasını sağlayarak

retina bozukluklarını tanımlamada, anormalliği içeren katmanın tam olarak belirlenmesinde oftalmologlara yardımcı olmaktadır [24]. Ayrıca, optik sinir liflerindeki değişiklikleri tespit edilmesine olanak sağlayan OCT, optik sinir bozukluklarının değerlendirilmesine de yardımcı olur [11].

OCT taramalarından IRC'lerin manuel olarak segmentasyonu ve miktarının belirlenmesi, artan hasta popülasyonuna karşı gittikçe zorlaşmakta ve zaman alıcı hale gelmektedir [25]. OCT gün geçtikçe iyileştirilmiş olsa da klinik OCT verilerini analiz etmeye yönelik yazılım yöntemleri alanında ilerleme geride kalmaktadır. Bu nedenle, daha iyi tanı ve tedavi süreçleri için klinisyenlere yardımcı olacak otomatik segmentasyon ve sınıflandırma yöntemlerine ihtiyaç duyulmaktadır. Her alanda olduğu gibi sağlık alanında da makine öğrenmesi ve derin öğrenem modellerinin kullanımı her geçen gün popüler hale gelmektedir [26]. [27] Evrişimli Sinir Ağlarına (CNN) dayalı yeni bir uçtan uca sınıflandırıcı (End-to-end CNN,) ile OCT taramalarından DME modellerini doğru bir şekilde tespit etmeye çalıştılar. CNN'lerin katmanlar arası verileri öğrenerek sonuçların iyileştirilmesinden faydalandılar. [28] ise derin öğrenmeye dayalı U-net modelinin hiperparametrelerini ayarlayarak Kistoid Makula Ödemini (CME) tespit etmeyi ve ölçmeyi denediler. Çeşitli ön işlemlerden sonra uygulanan model, gürültülü ve bulanık kenarlı görüntüler için iyi performans gösterdi. DME'yi sınıflandırmak için [29] çeşitli TL modelleriyle beraber 5 katmanlı özel bir CNN modeli kullandılar. [30] Önceden eğitilmiş CNN tabanlı Inception V3 modelinin son birkaç katmanı atarak kalan ağı DME sınıflandırması sırasında sabit bir özellik çıkarıcı olarak denediler. Beş katmanlı bir CNN ile yeni bir derin öğrenme yaklaşımı geliştiren retina hastalığı sınıflandırması için OCT görüntüleri kullandılar [31]. Geliştirdikleri tutarlı evrişimsel sinir ağı (CCNN) modeli ile Upadhyay ve arkadaşları, her aktivite katmanını ve toplu normalizasyon katmanını birleştirerek OCT görüntülerinden DME ve diğer bazı retina hastalıklarını sınıflandırdı [32].

Bu çalışmada, CME yapılardaki DME varlığını tespit etmek için derin öğrenmeye dayalı bir CNN modeli öneriyoruz. Geliştirilmiş deepLabv3+ modeli, OCT görüntülerinin çeşitli ön işleme tekniklerinden sonra DME'nin hızlı ve yüksek performans değerleriyle tespit edilmesini sağlamaktadır.

2. METODOLOJİ

Görüntü segmentasyonu, bilgisayarlı görmede bir görüntünün anlamlı bölgelere veya bölümlere bölünmesini sağlayarak görüntü analizlerinin basitleştirmesini içeren bir görevdir. Nesnelerin etrafındaki sınırları tanımlayarak nesne algılamanın aksine, görüntü segmentasyonu piksel bazında sınıflandırma sağlayarak daha ayrıntılı ve kesin bilgiler sunmaktadır. Tıbbi görüntülemeden, otonom sürüşe kadar birçok alanda kullanımı giderek yaygınlaşan segmentasyon, derin öğrenme mimarisi olan CNN'lerin temel bir yapı taşı halini almıştır.

2.1. Veri Seti Hazırlama

Bu çalışmada, Kaggle'da bulunan halka açık haldeki bir veri seti kullanılmıştır. Veri seti, ham retinal Optik Koherens Tomografi (OCT) görüntülerinden ve bunların Kistoid Makula Ödemi (CME) oküler hastalığı maskelerinden oluşmaktadır [28]. Sadece DME deneklerinden oluşan veri seti, [28] tarafından daha büyük ve çeşitli Retinal OCT görüntülerini içeren bir veri setinden elde edilmiştir [33].

Veri kümesi, CME tanımlanması ve CME'nin doğrulayıcı teşhisi, Pakistan'daki Liaquat Tıp ve Sağlık Bilimleri Üniversitesi (LUMHS) Jamshoro'daki eğitilmiş tıp uzmanları tarafından sağlanmıştır. Uzmanlar tarafından manuel olarak hazırlanmış veri seti, belirli bir hastalığı temsil eden bölgelerin (ROI) etiketlenmesiyle oluşturulmuştur. Maske görüntüsünde hedef bölge, yani CME pikselleri "1" değeri, arka plan pikselleri ise "0" değeri ile etiketlenmiştir. Bu çalışmada eğitim ve test için 24 bit derinliğe sahip 730 ham OCT görüntüsü ve bunlara karşılık gelen 8 bit derinliğe sahip maskeler kullanılmıştır. Ham görüntüler jpeg iken maske görüntüleri png uzantısına sahip olup tamamı farklı boyutlardadır.

2.2. Veri Ön İşleme:

Veri setindeki görüntülerin önerilen modelde kullanılabilmesi için uygun hale getirilmiştir. Tüm görüntü ve maskların boyutları 480x480 olarak eşitlenmiştir. Eğitim sürecinin hızlı olması yani daha az pikselin işlenmesini sağlamak için eğitme ayrılan görüntüler 8 bit derinliğe sahip gri forma dönüştürülmüştür. Ayrıca modelin sağlamlığını artırmak için, döndürme, ölçeklendirme ve yeniden boyutlandırma gibi dönüşümler uygulayarak veri arttırma teknikleri eğitim veri setine uygulanmıştır. Gürültü giderme ve histogram eşitleme gibi ayarlamalar ile modelin performansını geliştirmek için ön işlemler yapılmıştır.

2.3. Önerilen Model Mimarisi

2.3.1. Evrişimli Sinir Ağları (CNN)

CNN'ler, görüntüler gibi ızgara benzeri matrix yapılara sahip verileri işlemek için tasarlanmış özel sinir ağlarıdır. Her biri belirli bir amaca hizmet eden, Evrişimsel Katmanlar, Havuzlama Katmanları ve Tamamen Bağlantılı Katmanlar gibi birkaç katman ile CNN ağları oluşur. Farklı seviyelerdeki özellikleri ve sınıflandırıcıları uçtan uca bir yaklaşımla bütünleştiren CNN mimarileri, bu katmanların sayısı ve bağlantılarıyla tanımlanır [34]. Görüntü segmentasyonu için CNN'ler, görüntüdeki her pikselin kategorisini tanımlayarak piksel piksel tahminler üretecek şekilde uyarlanır. CNN'leri kullanarak görüntü segmentasyonu için en popüler mimarilerden biri Deeplab mimarisidir.

2.3.2. Deeplab v3+ Mimarisi

DeepLab, Google Araştırma tarafından geliştirilen son teknoloji ürünü CNN tabanlı bir görüntü segmentasyon modelidir. Görüntü segmentasyon görevlerinin performansını ve doğruluğunu artırmak için birçok yinelemeden geçmiş olan deeplab'ın en son versiyonu DeepLab v3+'tır.

Korkunç Kıvrımları (Atrous convolutions), Uzamsal Piramit Havuzlaması (ASPP) ve etkili Kodlayıcı-Kod Çözücü Mimarisi yapısını birleştirerek öncüllerinin güçlü yanlarını temel alır [35].

Bu çalışmada CNN mimarisi, 100 katmanlı Deeplab v3+ modeli ince ayarlar yapılarak geliştirilmiştir. Model, Yönlendirilmiş Asiklik Grafik (DAG) tabanlı bir CNN ağı olan DAG ağı, bir katmanın birden çok katmana giriş-çıkışlarının mümkün olmasıyla daha karmaşık bir mimariden oluşur. Segmentasyon için kullanılan model, ilk olarak bir görüntü giriş katmanı ile başlar. Daha sonra, sürekli tekrarlanan evrişimli katmanları, ReLU katmanları, ekleme katmanları ve normalizasyon katmanları ile her birinin bir dizi gizli katmana sahip olan bloklarından oluşur. Bu tür katmanların her biri ağın ana birimleri olup evrişimli katmanlar, ağın eğitimi sırasında güncellenen filtre ağırlıkları setlerini belirler.

2.4.Model Eğitimi ve İnce Ayarlamaları

Veri setinin %80'ni eğitim için, %20'si test için ayrılarak modelin eğitimi ve doğrulaması gerçekleştirilmiştir. Deeplab v3+ modelin ağ parametreleri için ince ayarlamaları yapılmıştır. Bu ayarlamalara ait değerler hem model için optimum kabul edilen hem veri setini oluşturan OCT görüntülerin segmentasyonu için en uygun değerler olarak denenmiştir. Metodolojimiz ve ayarlamalarımız, DeepLabv3+ mimarisi ile bir görüntü segmentasyon modelinin geliştirilmesine ve OCT görüntülerinde DME varlığını tespit etmeye yönelik kapsamlı bir yaklaşım sağlar.

3. BULGULAR VE DENEYSEL SONUÇLAR

Deneysel sonuçlardan veri setindeki OCT görüntüleri doğruluk, özgüllük ve karışıklık matrisi gibi yaygın kullanılan performans metrikleri üzerinde değerlendirilmiştir.

CNN tabanlı derin öğrenme ağı ile geliştirilen model, veri setinin %20'lik kısmında test edilmiştir. Test sonuçlarından hem karışıklık matrisi hem doğruluk ve özgüllük gibi metrik değerleri elde edilmiştir. Test için kullanılan tüm görüntülerin yaklaşık 16.12 milyon pikselin 16.10 milyon piksel değerini doğru tahmin ederek %99.88 başarı oranına ulaşmıştır. Sadece DME bölgelerin toplam 74 bin pikselinden 60.8 bin pikselini doğru bilerek %82.14 doğruluk değeri elde etmiştir. Aynı şekilde DME olmayan bölgeleri de %99.96 başarı oranları ile performansını göstermiştir (Şekil 1).

		Tahmin Sınıfı	
		DME	Arka plan
Pozitif Sınıf	DME	60819 %82.14	13226
	Arka plan	5857	16028574 %99.96

Şekil 1. DME ve DME olmayan bölgeler (Arka plan) için Karışıklık Matrisi

Bu çalışmada önerilen model ile elde edilen performans değerleri benzer çalışmalar ile karşılaştırılmıştır. Bu çalışmaların yakın tarihli olanlarıyla modelimiz kıyaslanmıştır (Tablo 1).

Tablo 1. Modelimizin benzer literatür çalışmalarıyla kullanılan metot ve performans değerleri bakımından karşılaştırılması

Yıl	Yazarlar	Kullanılan Metot ve Modeller	Performans Metrikleri
2018	Perdomo ve ark. [27]	Ön işleme ile End-to-end CNN modeli	ACC : %93.75 SPE : %93.75
2021	Pranoto ve ark. [29]	VGGNet-16, MobileNet Custom CNN	ACC : %96.00
2021	Ahmed ve ark. [28]	BM3D filtre ön işleme ile CNN modeli	ACC : %99.81 DC : %83.00
2022	Upadhyay ve ark. [32]	Coherent CNN model	ACC : %97.16
2022	Ara ve ark. [31]	Lightweight CNN model	ACC : %99.69
2023	Ranjitha ve ark. [36]	IoT tabanlı Deep Net2 model	ACC : %98.00
2024	Bizim	Ön işlemeler ile CNN tabanlı Deeplab v3+ modeli	**ACC : %99.88** **SPE : %99.92**

Literatür çalışmalarında bazı farklı değerlendirme metriklerinin kullanıldığı görülse de yaygın kullanılan doğruluk gibi metriklerde, modelimizin benzerlerinden üstün bir başarıma sahip olduğu görülmüştür. Önerilen CNN algoritmalarımız DME teşhisi için yüksek bir doğruluğa ulaşmıştır. OCT görüntüleriyle DM hastaları için geliştirilen model, hem doğru teşhis ile görme kaybını önlemeye hem DME'nin taranmasında uzmanlara yardımcı olabilir. Aynı zamanda daha az parametre kullanan Deeplab gibi bir model ile değerlendirme daha hızlı gerçekleşmiştir.

4. SONUÇ

Bu çalışmada retinal göz hastalıklarından en yaygın görülen ve kör edebilen sonuçlara sahip Diyabetik Makula Ödemini başarılı bir şekilde segmente edebilen derin öğrenmeye dayalı modeller geliştirmeye odaklanılmıştır.

Çalışmada yine retinal hastalıkların gözlemlenmesinde klinisyenler tarafından en çok tercih edilen OCT görüntüleme tekniğine ile elde edilmiş veri seti kullanılmıştır. Bu görüntüler Pakistan'daki Liaquat Tıp ve Sağlık Bilimleri Üniversitesi (LUMHS) Jamshoro'daki tıp uzmanları tarafından manuel olarak bölümlere ayrılarak aynı görüntülerin maskeleri oluşturulmuş ve Kaggle'da halka açık olarak sunulmuştur. Eğitim için kullanılmadan önce bu veriler çeşitli ön işlemlerden geçirilerek önerilen CNN'e dayalı Deeplab v3+ modeli eğitilmiştir. Daha sonra test için ayrılan %20'lik veri üzerinde test edilen modelimizin performans değerlendirmesi benzer çalışmalarla karşılaştırılmıştır. Sınıflandırma işlemlerinde popüler kullanılan doğruluk ve özgüllük gibi metriklerde sırasıyla %99.88 ve %99.92 gibi çarpıcı başarımlar elde edilmiştir. Elde edilen bu performans değerleri ile modelimizin DME'yi segmente ve teşhis etmesinde uzmanlara yardımcı olabileceğini göstermiştir.

5. REFERANSLAR

1- Pandey, S. K., & Sharma, V. (2018). World diabetes day 2018: battling the emerging epidemic of diabetic retinopathy. Indian journal of ophthalmology, 66(11), 1652-1653.

2- Rasti, R., Mehridehnavi, A., Rabbani, H., & Hajizadeh, F. (2018). Automatic diagnosis of abnormal macula in retinal optical coherence tomography images using wavelet-based convolutional neural network features and random forests classifier. Journal of biomedical optics, 23(3), 035005-035005.

3- Alqudah, A. M. (2020). AOCT-NET: a convolutional network automated classification of multiclass retinal diseases using spectral-domain optical coherence tomography images. Medical & biological engineering & computing, 58(1), 41-53.

4- Wang, Z., Zhong, Y., Yao, M., Ma, Y., Zhang, W., Li, C., ... & Yan, B. (2021). Automated segmentation of macular edema for the diagnosis of ocular disease using deep learning method. Scientific Reports, 11(1), 13392.

5- Centers for Disease Control and Prevention (CDC. (2017). National Diabetes Statistics Report, 2017-Estimates of Diabetes and Its Burden in the United States Background.

6- Yau, J. W., Rogers, S. L., Kawasaki, R., Lamoureux, E. L., Kowalski, J. W., Bek, T., ... & Meta-Analysis for Eye Disease (META-EYE) Study Group. (2012). Global prevalence and major risk factors of diabetic retinopathy. Diabetes care, 35(3), 556-564.

7- Ting, D. S. W., Cheung, G. C. M., & Wong, T. Y. (2016). Diabetic retinopathy: global prevalence, major risk factors, screening practices and public health challenges: a review. Clinical & experimental ophthalmology, 44(4), 260-277.

8- Wenick, A. S., & Bressler, N. M. (2012). Diabetic macular edema: current and emerging therapies. Middle East African journal of ophthalmology, 19(1), 4-12.

9- Gonder, J. R., Walker, V. M., Barbeau, M., Zaour, N., Zachau, B. H., Hartje, J. R., & Li, R. (2014). Costs and quality of life in diabetic macular edema: Canadian burden of diabetic macular edema observational study (C-REALITY). Journal of ophthalmology, 2014.

10- Taylor, D. J., Hobby, A. E., Binns, A. M., & Crabb, D. P. (2016). How does age-related macular degeneration affect real-world visual ability and quality of life? A systematic review. BMJ open, 6(12), e011504.

11- Rajagopalan, N., Narasimhan, V., Kunnavakkam Vinjimoor, S., & Aiyer, J. (2021). RETRACTED ARTICLE: Deep CNN framework for retinal disease diagnosis using optical coherence tomography images. Journal of Ambient Intelligence and Humanized Computing, 12(7), 7569-7580.

12- Das, V., Dandapat, S., & Bora, P. K. (2019). Multi-scale deep feature fusion for automated classification of macular pathologies from OCT images. Biomedical signal processing and Control, 54, 101605.

13- Ferrara, N. (2010). Vascular endothelial growth factor and age-related macular degeneration: from basic science to therapy. Nature medicine, 16(10), 1107-1111.

14- Wong, W. L., Su, X., Li, X., Cheung, C. M. G., Klein, R., Cheng, C. Y., & Wong, T. Y. (2014). Global prevalence of age-related macular degeneration and disease burden projection for 2020 and 2040: a systematic review and meta-analysis. The Lancet Global Health, 2(2), e106-e116.

15- Gale, R., Scanlon, P. H., Evans, M., Ghanchi, F., Yang, Y., Silvestri, G., ... & Napier, J. (2017). Action on diabetic macular oedema: achieving optimal patient management in treating visual impairment due to diabetic eye disease. Eye, 31(1), S1-S20.

16- Wong, W. L., Su, X., Li, X., Cheung, C. M. G., Klein, R., Cheng, C. Y., & Wong, T. Y. (2014). Global prevalence of age-related macular degeneration and disease burden projection for 2020 and 2040: a systematic review and meta-analysis. The Lancet Global Health, 2(2), e106-e116.

17- Kanagasingam, Y., Bhuiyan, A., Abràmoff, M. D., Smith, R. T., Goldschmidt, L., & Wong, T. Y. (2014). Progress on retinal image analysis for age related macular degeneration. Progress in retinal and eye research, 38, 20-42.

18- Lemaître, G., Rastgoo, M., Massich, J., Cheung, C. Y., Wong, T. Y., Lamoureux, E., ... & Sidibé, D. (2016). Classification of SD-OCT volumes using local binary patterns: experimental validation for DME detection. Journal of ophthalmology, 2016.

19- Reis, A. S., O'Leary, N., Yang, H., Sharpe, G. P., Nicolela, M. T., Burgoyne, C. F., & Chauhan, B. C. (2012). Influence of clinically invisible, but optical coherence tomography detected, optic disc margin anatomy on neuroretinal rim evaluation. Investigative ophthalmology & visual science, 53(4), 1852-1860.

20- Ting, D. S. W., Pasquale, L. R., Peng, L., Campbell, J. P., Lee, A. Y., Raman, R., ... & Wong, T. Y. (2019). Artificial intelligence and deep learning in ophthalmology. British Journal of Ophthalmology, 103(2), 167-175.

21- Drexler, W., & Fujimoto, J. G. (Eds.). (2008). Optical coherence tomography: technology and applications. Springer Science & Business Media.

22- Sunija, A. P., Kar, S., Gayathri, S., Gopi, V. P., & Palanisamy, P. (2021). Octnet: A lightweight cnn for retinal disease classification from optical coherence tomography images. Computer methods and programs in biomedicine, 200, 105877.

23- Alqudah, A. M. (2020). AOCT-NET: a convolutional network automated classification of multiclass retinal diseases using spectral-domain optical coherence tomography images. Medical & biological engineering & computing, 58(1), 41-53.

24- Farsiu, S., Chiu, S. J., O'Connell, R. V., Folgar, F. A., Yuan, E., Izatt, J. A., ... & Age-Related Eye Disease Study 2 Ancillary Spectral Domain Optical Coherence Tomography Study Group. (2014). Quantitative classification of eyes with and without intermediate age-related macular degeneration using optical coherence tomography. Ophthalmology, 121(1), 162-172.

25- Girish, G. N., Saikumar, B., Roychowdhury, S., Kothari, A. R., & Rajan, J. (2019, July). Depthwise separable convolutional neural network model for intra-retinal cyst segmentation. In 2019 41st Annual International Conference of the IEEE Engineering in Medicine and Biology Society (EMBC) (pp. 2027-2031). IEEE.

26- Balcı, M., & Alkan, A. (2024). Identification of wart treatment evaluation by using optimum ensemble based classification techniques. Biomedical Signal Processing and Control, 95, 106491.

27- Perdomo, O., Otalora, S., Rodríguez, F., Arevalo, J., & González, F. A. (2016, October). A novel machine learning model based on exudate localization to detect diabetic macular edema. In Proceedings of the ophthalmic medical image analysis international workshop (Vol. 3, No. 2016). University of Iowa.

28- Ahmed, Z., Panhwar, S. Q., Baqai, A., Umrani, F. A., Ahmed, M., & Khan, A. (2022). Deep learning based automated detection of intraretinal cystoid fluid. International Journal of Imaging Systems and Technology, 32(3), 902-917.

29- Pranoto, S., Hidayat, H., Sudarsono, S., & Lukman, M. P. (2021). Detection of diabetic macular edema in optical coherence tomography image using convolutional neural network. In Proceedings of the 1st International Conference on Electronics, Biomedical Engineering, and Health Informatics: ICEBEHI 2020, 8-9 October, Surabaya, Indonesia (pp. 659-666). Springer Singapore.

30- Ji, Q., He, W., Huang, J., & Sun, Y. (2018). Efficient deep learning-based automated pathology identification in retinal optical coherence tomography images. Algorithms, 11(6), 88.

31- Ara RK, Matiolański A, Dziech A, Baran R, Domin P, Wieczorkiewicz A. Fast and Efficient Method for Optical Coherence Tomography Images Classification Using Deep Learning Approach. Sensors. 2022; 22(13):4675. https://doi.org/10.3390/s22134675

32- Upadhyay, P. K., Rastogi, S., & Kumar, K. V. (2022). Coherent convolution neural network based retinal disease detection using optical coherence tomographic images. Journal of King Saud University-Computer and Information Sciences, 34(10), 9688-9695.

33- Kermany, D. S., Goldbaum, M., Cai, W., Valentim, C. C., Liang, H., Baxter, S. L., ... & Zhang, K. (2018). Identifying medical diagnoses and treatable diseases by image-based deep learning. cell, 172(5), 1122-1131.

34- Tsalera, E., Papadakis, A., Voyiatzis, I., & Samarakou, M. (2023). CNN-based, contextualized, real-time fire detection in computational resource-constrained environments. Energy Reports, 9, 247-257.

35- Sunnetci, K. M., Kaba, E., Beyazal Çeliker, F., & Alkan, A. (2023). Comparative parotid gland segmentation by using ResNet-18 and MobileNetV2 based DeepLab v3+ architectures from magnetic resonance images. Concurrency and Computation: Practice and Experience, 35(1), e7405.

36- Rajan, R., & Kumar, S. N. (2023). IoT based optical coherence tomography retinal images classification using OCT Deep Net2. Measurement: Sensors, 25, 100652.

ÇANAKKALE ONSEKİZ MART ÜNİVERSİTESİ TERZİOĞLU YERLEŞKESİNDE ANIT AĞAÇ OLUŞTURMA YAKLAŞIMI

APPROACH TO CREATE A MONUMENTAL TREE IN ÇANAKKALE ONSEKIZ MART UNIVERSITY TERZIOGLU CAMPUS

Arş. Gör. Mehmet İlkan BAYRAK
Çanakkale Onsekiz Mart Üniversitesi, Mimarlık ve Tasarım Fakültesi
ORCID NO: 0000-0002-5726-6235
Doç. Dr. Alper SAĞLIK
Çanakkale Onsekiz Mart Üniversitesi, Mimarlık ve Tasarım Fakültesi
ORCID NO: 0000-0003-1156-1201
Emirhan AKSU
Çanakkale Onsekiz Mart Üniversitesi,Lisansüstü Eğitim Enstitüsü
ORCID NO: 0009-0000-7349-2016

ÖZET

Üniversite kampüsleri, sadece eğitim ve araştırma merkezleri olmanın ötesinde, geniş yeşil alanları ile doğal güzelliğe ve biyoçeşitliliğe katkıda bulunan ve kampüs sakinlerine huzurlu bir ortam sunmayı amaçlayan önemli yaşam alanlarıdır. Kampüslerde bulunan ağaçlar ise bu doğal güzelliğin en önemli unsurlarından biridir. Ağaçlar, sadece görsel bir şölen sunmakla kalmaz, aynı zamanda kampüs sakinlerine birçok fayda da sağlar. Gölgelikleri ile yaz aylarında serinlik kaynağı olurken, kış aylarında da rüzgârın etkisini azaltarak hava akışını düzenlerler. Bu sayede kampüslerde daha konforlu bir ortam oluşmasına katkıda bulunurlar.

Ancak ağaçların kampüsler için önemi sadece işlevsellikle sınırlı değildir. Kampüs kimliği ile özdeşleşmiş ağaçlar, adeta kampüsün tarihi ve kültürü ile bütünleşen birer sembol haline gelir. Bu ağaçlar, nesiller boyu öğrencilere ve çalışanlara ilham kaynağı olur ve kampüse aidiyet duygusunu pekiştirebilir.

Bu çalışmanın amacı, Çanakkale Onsekiz Mart Üniversitesi Terzioğlu Yerleşkesinde anıt ağaç oluşturma için uygun bir yaklaşım geliştirmektir. Bu amaçla, kampüs kimliği ile özdeşleşmiş bitki türlerinin ve bu türlere ait ağaçların yerleştirilmesi için uygun alanların tespiti için öncelikle, Çanakkale Onsekiz Mart Üniversitesi Terzioğlu Yerleşkesinde bulunan mevcut ağaç türleri belirlenerek, bu türlerin tarihi, kültürel ve ekolojik önemi araştırılacaktır. Anıt ağaçlar için uygun alanlar belirlenirken, ağaçların güneş ışığı, su ve toprak gereksinimleri göz önünde bulundurulacak ve ağaçların yerleşkenin genel estetiğine katkıda bulunacak şekilde yerleştirilmesine özen gösterilmesi amaçlanmaktadır.

Bu çalışmaların tamamlanmasıyla birlikte, Terzioğlu Yerleşkesinde kampüs kimliği ile özdeşleşmiş anıt ağaçların oluşturulması ve bu ağaçların kampüsün estetik ve ekolojik değerine katkıda bulunması hedeflenmektedir.

Anahtar Kelimeler: Anıt Ağaç, Kampüs Kimliği, Terzioğlu Yerleşkesi, Çanakkale.

ABSTRACT

University campuses are not only centres of education and research, but also important living spaces that contribute to natural beauty and biodiversity with their large green areas and aim to provide a peaceful environment for campus residents. Trees on campuses are one of the most important elements of this natural beauty. Trees not only offer a visual feast, but also provide many benefits to campus residents. With their canopy, they become a source of coolness in summer and regulate the air flow by reducing the effect of wind in winter. In this way, they contribute to a more comfortable environment on campuses.

However, the importance of trees for campuses is not limited to functionality. Trees that are identified with the campus identity become a symbol that integrates with the history and culture of the campus. These trees can inspire generations of students and employees and reinforce a sense of belonging to the campus.

The aim of this study is to develop a suitable approach for the establishment of monumental trees in Çanakkale Onsekiz Mart University Terzioglu Campus. For this purpose, in order to determine the plant species identified with the campus identity and suitable areas for the placement of trees belonging to these species, firstly, the existing tree species in Çanakkale Onsekiz Mart University Terzioğlu Campus will be determined and the historical, cultural and ecological importance of these species will be investigated. While determining suitable areas for monumental trees, the sunlight, water and soil requirements of the trees will be taken into consideration and it is aimed to take care to place the trees in a way that will contribute to the general aesthetics of the campus.

With the completion of these studies, it is aimed to create monumental trees identified with the campus identity in Terzioğlu Campus and to contribute to the aesthetic and ecological value of the campus.

Keywords: Memorial Tree, Campus Identity, Terzioglu Campus, Çanakkale.

GİRİŞ

Üniversite kampüsleri, sadece eğitim ve araştırma merkezleri olmanın ötesinde, geniş yeşil alanları ile doğal güzelliğe ve biyoçeşitliliğe katkıda bulunan ve kampüs sakinlerine huzurlu bir ortam sunmayı amaçlayan önemli yaşam alanlarıdır. Kampüslerde bulunan ağaçlar ise bu doğal güzelliğin en önemli unsurlarından biridir.

Ağaçların kampüsler için önemi sadece işlevsellikle sınırlı değildir. Kampüs kimliği ile özdeşleşmiş ağaçlar, adeta kampüsün tarihi ve kültürü ile bütünleşen birer sembol haline gelir.

Bu ağaçlar, nesiller boyu öğrencilere ve çalışanlara ilham kaynağı olur ve kampüse aidiyet duygusunu pekiştirebilir.

Çanakkale Onsekiz Mart Üniversitesi Terzioğlu Yerleşkesi, Çanakkale Boğazı'nın güney kıyısında, Çanakkale şehir merkezine yaklaşık 5 km uzaklıkta yer alır. 1999 yılında kurulan üniversite, 2002 yılından beri Terzioğlu Yerleşkesinde eğitim-öğretim faaliyetlerini yürütmektedir.

Yerleşke, toplam 1.100.000 m²'lik bir alan üzerine kurulu olup, bunun 400.000 m²'si yeşil alanlardan oluşmaktadır (ÇOMÜ, 2024). Yeşil alanların önemli bir kısmını oluşturan ağaçlar, kampüsün ekolojik dengesine katkıda bulunurken, estetik açıdan da önemli bir değer taşımaktadır.

Ancak, kampüste bulunan ağaçların yaşlı olması ve bazı türlerin hastalıklara karşı dirençsiz olması, ağaçlandırma çalışmalarıyla ilgili bir ihtiyacı ortaya koymaktadır. Bu bağlamda, kampüsün kimliğine ve hafızasına katkıda bulunacak anıt ağaç oluşturma çalışmaları önem taşımaktadır.

Anıt ağaçlar, uzun ömürlü ve estetik değeri yüksek ağaçlardır. Kampüsün belirli noktalarına dikilen anıt ağaçlar, kampüsün kimliğine ve hafızasına katkıda bulunacak ve biyolojik çeşitliliği korumaya katkıda bulunacaktır.

MATERYAL VE YÖNTEM

Bu çalışmanın materyalini Çanakkale Onsekiz Mart Üniversitesi Terzioğlu Yerleşkesi oluşturmaktadır (Şekil 1).

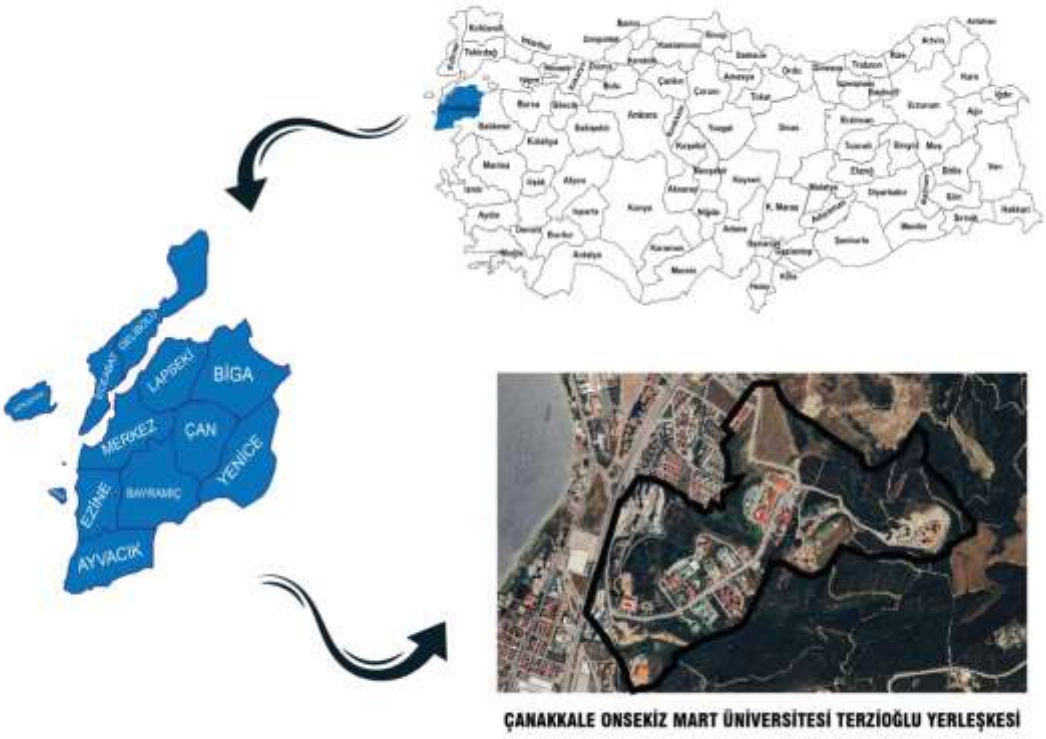

Şekil 1. Terzioğlu Kampüsü Mevcut Konum (Google Earth'den Değiştirilerek)

Çalışmada, kampüste bulunan anıt ağaç olma potansiyeli taşıyan ağaçların türleri, yaşları, sağlık durumları ve dağılımları hakkında bilgi toplanmıştır. Bu bilgiler, yerleşkedeki binaların ve diğer tesislerin planlarını inceleyerek ve saha çalışmaları yaparak elde edilmiştir. Kampüsün iklim ve toprak koşulları göz önünde bulundurularak, anıt ağaç oluşturma için uygun olduğu belirlenen ağaç türleri araştırılmıştır. Farklı ağaç türlerinin büyüme hızı, dayanıklılığı ve estetik değeri değerlendirilmiştir. Toplanan veriler sayesinde en uygun ağaç türleri ve dikim teknikleri belirlenerek, kampüsün hangi bölgelerine hangi ağaç türlerinin dikileceği belirlenmiştir.

ARAŞTIRMA BULGULARI

Çanakkale Onsekiz Mart Üniversitesi Terzioğlu Yerleşkesi'nde anıt ağaç oluşturma çalışmaları için uygun ağaç türleri ve dikim teknikleri araştırılmıştır. Bu amaçla, kampüsün iklim ve toprak koşulları değerlendirilmiş, farklı ağaç türlerinin büyüme hızı, dayanıklılığı ve estetik değeri göz önünde bulundurularak uygun türler belirlenmiştir.

İklim ve Toprak Koşulları:

Çanakkale Onsekiz Mart Üniversitesi Terzioğlu Yerleşkesi, Akdeniz ikliminin etkisi altında bulunmaktadır. Yazlar sıcak ve kurak, kışlar ılık ve yağışlı geçmektedir (BM, 2023). Topraklar ise kireçli ve kumlu-tınlı yapıdadır (ÇOMÜ, 2024).

Uygun Ağaç Türleri:

Bu koşullar göz önünde bulundurularak, kampüs için uygun olduğu belirlenen bazı ağaç türleri şunlardır:

Çınar (Platanusorientalis): Hızlı büyüyen, gölgelik oluşturan ve uzun ömürlü bir ağaç türüdür. İklim koşullarına dayanıklıdır ve kireçli topraklarda iyi gelişir (Yılmaz, 2018).

Meşe (Quercus spp.): Dayanıklı, gölgelik oluşturan ve estetik değeri yüksek bir ağaç türüdür. Farklı meşe türleri, kampüsün farklı iklim koşullarına uyum sağlayabilir (Yıldırım & Şahin, 2017).

Selvi (Cupressusspp.): Hızlı büyüyen, dik gövdeli ve yaprak dökmeyen bir ağaç türüdür. Kuraklığa dayanıklıdır ve kireçli topraklarda iyi gelişir (Öztürk & Akça, 2016).

Sedir (Cedrusspp.): Kokulu, gölgelik oluşturan ve estetik değeri yüksek bir ağaç türüdür. Kuraklığa ve soğuk havaya dayanıklıdır (Gül & Soydan, 2014).

Ihlamur (Tilia spp.): Kokulu çiçekleri olan, gölgelik oluşturan ve estetik değeri yüksek bir ağaç türüdür. Çevre kirliliğine karşı dayanıklıdır (Tunçer& Akbulut, 2012).
Çalışmada Terzioğlu Yerleşkesinde anıt ağaç olma potansiyeli olan mevcut ağaçlar tespit edilip, konumları itibari ile anıt ağaç olma potansiyelleri değerlendirilmiştir.

1. Platanus orientalis – Doğu Çınarı (Şekil 2).



Şekil 2. Doğu Çınarı (Orijinal)

Ağacın mevcut konumu itibarı ile anıt ağaç olma potansiyelinin düşük olduğu gözlemlenmiştir. Konumu itibarı ile toplanma alanı olmaya müsait olmadığı ve ağacın gelişimini engelleyecek yapısal faktörlerin olduğu gözlemlenmiştir.
2. Platanus orientalis – Doğu Çınarı (Şekil 3).



Şekil 3. Doğu Çınarı (Orijinal)

Ağacın mevcut konumu itibarı ile anıt ağaç olma potansiyelinin yüksek olduğu gözlemlenmiştir. Konumu itibarı ile toplanma alanı olmaya müsait ve ağacın gelişimini engelleyecek yapısal bir faktör olmadığı gözlemlenmiştir.

3. Platanus orientalis – Doğu Çınarı (Şekil 4).



Şekil 4. Doğu Çınarı (Orijinal)

Ağacın mevcut konumu itibarı ile anıt ağaç olma potansiyelinin yüksek olduğu gözlemlenmiştir. Konumu itibarı ile toplanma alanı olmaya müsait ve ağacın gelişimini engelleyecek yapısal bir faktör olmadığı gözlemlenmiştir.

4. Tilia tomentosa – Gümüşi Ihlamur (Şekil 5).



Şekil 5. Gümüşi Ihlamur (Orijinal)

Ağacın mevcut konumu itibarı ile anıt ağaç olma potansiyelinin düşük olduğu gözlemlenmiştir. Konumu itibarı ile toplanma alanı olmaya müsait olmadığı, ağacın dikiminin anıt ağaçtan ziyade yol ağacı olarak kurgulandığı gözlemlenmiştir.

5. Cedrus xxx – (Şekil 6).



Şekil 6. XXX Sediri (Orijinal)

Ağacın mevcut konumu itibarı ile anıt ağaç olma potansiyelinin düşük olduğu gözlemlenmiştir. Konumu itibarı ile toplanma alanı olmaya müsait olmadığı ve ağacın gelişimini engelleyecek yapısal faktörlerin olduğu gözlemlenmiştir.

6. XXXX Servi (Şekil 7).



Şekil 7. XXX Servi

Ağacın mevcut konumu itibarı ile anıt ağaç olma potansiyelinin düşük olduğu gözlemlenmiştir. Konumu itibarı ile toplanma alanı olmaya müsait olmadığı ve ağacın gelişimini engelleyecek yapısal faktörlerin olduğu gözlemlenmiştir.

TARTIŞMA VE SONUÇ

İklim koşulları, toprak yapısı ve yapısal etmenlerin analizi sonucu Çanakkale Onsekiz Mart Üniversitesi Terzioğlu Yerleşkesi'nde anıt ağaç oluşturma için çınar ağacının (Platanusorientalis) uygunluğu değerlendirilmiştir. Örneklerden elde edilen bulgular ışığında, Türkiye'de çınar ağacı, birçok tarihi ve kültürel öneme sahip mekânda anıt ağaç olarak kullanılmaktadır. İstanbul'daki Sultanahmet Camii avlusunda bulunan 400 yıllık çınar ağacı (Yılmaz & Özkan, 2018) ve Bursa'daki Muradiye Külliyesi bahçesindeki 700 yıllık çınar ağacı (Öztürk & Kaya, 2019) bu tür kullanıma örnek teşkil etmektedir. Çınar ağaçlarının gölgelik oluşturma, hava kirliliğini azaltma ve estetik değer katma gibi birçok faydası olduğu bilinmektedir (Başaran et al., 2015). Yurt dışında da çınar ağacı, anıt ağaç olarak yaygın olarak kullanılmaktadır. Yunanistan'daki Atina Akropolisi'nde bulunan 1500 yıllık çınar ağacı (Lionis et al., 2011) ve İtalya'daki Roma'daki Trevi Çeşmesi'nin yanında bulunan 200 yıllık çınar ağacı (Biondi et al., 2014) bu tür kullanıma örnektir.

Çınar ağaçları, uzun ömürlü, gölgelik oluşturan ve estetik değeri yüksek ağaçlardır. Ayrıca, hava kirliliğini azaltmaya ve biyolojik çeşitliliği korumaya katkıda bulunurlar. Büyük boyutlara ulaşabilen bu ağaçlar, binalara ve yeraltı tesisatlarına zarar verebilir. Ayrıca, kökleri nedeniyle su ve kanalizasyon borularında tıkanmalara neden olabilirler.

Yapılan gözlemler ve analizler sonucunda, Terzioğlu yerleşkesinde bulunan Mimarlık ve Tasarım Fakültesi binası önünde yer alan rekreasyon alanının anıt çınar ağacı için uygun olduğu belirlenmiştir. Bu lokasyon, manzara potansiyeli yüksek ve etrafta köklerinin zarar verebileceği herhangi bir yapı bulunmamaktadır. Çınar ağacı büyüdüğünde, bu alanda toplanma ve dinlenme alanı oluşturabilecek bir potansiyele sahiptir (Şekil 8).



Şekil 8.

Çalışmanın teorikte kalmayıp fiziki olarak desteklenmesi amacıyla alana Çınar ağacı dikimi gerçekleştirilmiştir (Şekil 9).



Şekil 9. Çalışma Kapsamında Dikilen Çınar Ağacı (Orijinal)

KAYNAKÇA

Başaran, Ü., Öztürk, A., & Kaya, Z. (2015). İstanbul'daki tarihi çınar ağaçlarının dendroekolojik analizi. Orman Bilim Dergisi, 11(1), 1-10.

Biondi, F., Panzanelli, A., &Egli, M. (2014). Physiological and structural responses of a monumental Platanus orientalis tree to different irrigation regimes. Urban Forestry & Urban Greening, 13(2), 225-232.

BM. (2023). Türkiye İklim Değişikliği Profili. https://unfccc.int/documents/627773

ÇOMÜ. (2024). Terzioğlu Yerleşkesi. https://www.comu.edu.tr/. (Erişim Tarihi: 01.06.2024)

Gül, S., & Soydan, E. (2014). Sedir (Cedrus libani A.DC.) türünün farklı provenanslarının Trakya Bölgesi'nde adaptasyon ve büyüme performanslarının değerlendirilmesi. Journal of Forest Research, 15(4), 596-602.

Lionis, I. A., Grigoriadis, N., &Vasilakis, C. (2011). Physiological responses of the ancient oriental plane tree (Platanus orientalis L.) at the Acropolis of Athens to drough tstress. Environmental and Experimental Botany, 72(2), 227-234.

Öztürk, A., & Kaya, Z. (2019). Bursa'daki tarihi çınar ağaçlarının dendroekolojik analizi. Orman Bilim Dergisi, 15(2), 315-324.

Öztürk, R., & Akça, Y. (2016). Gaziantep ve Şanlıurfa illerinde farklı provenanslardan selvi (Cupressus sempervirens L.) fidanlarının adaptasyon ve büyüme performanslarının karşılaştırılması. Journal of ForestResearch, 17(1), 127-134.

Tunçer, T. B., & Akbulut, S. (2012). İstanbul'da parklarda yetiştirilen ıhlamur (Tiliaspp.) türlerinin morfolojik ve ekolojik özellikleri. Journal of ForestResearch, 13(2), 223-230.

Yıldırım, B., & Şahin, G. (2017). Farklı provenanslardan meşe (Quercus spp.) fidanlarının Çanakkale ili orman alanlarında adaptasyon ve büyüme performanslarının karşılaştırılması. Journal of Forest Research, 18(3), 465-472.

Yılmaz, H. (2018). Çanakkale ilinde yetiştirilen çınar (Platanu sorientalis L.) ağaçlarının biyoklimatolojik ve ekolojik özellikleri. Journal of Forest Research, 19(2), 301-310.

Yılmaz, M., & Özkan, C. (2018). İstanbul'daki tarihi Sultanahmet Camii avlusunda bulunan anıt çınar ağacının (Platanus orientalis L.) dendroekolojik analizi. Orman Bilim Dergisi, 14(3), 545-552.

DEĞİŞEN YAŞAM KOŞULLARININ GELENEKSEL YAPILARA ETKİLERİ; MUĞLA ÖRNEĞİ

EFFECTS OF CHANGING LIVING CONDITIONS ON TRADITIONAL BUILDINGS; MUĞLA EXAMPLE

Selin DEMİREL KARACASULU
Muğla Büyükşehir Belediyesi, İmar ve Şehircilik Daire Başkanlığı
ORCID NO: 0009-0002-0241-5165
Doç. Dr. Elif ÖRNEK ÖZDEN
Yıldız Teknik Üniversitesi, Mimarlık Fakültesi
ORCID NO: 0000-0001-9835-2693

ÖZET

Günümüzde eski yerleşim dokularının ve dönem katmanlarının sayısı kültürel zenginliğin ve gelişmişliğin ifadesi sayılmaktadır. Sürekli gelişen teknoloji yaşam şeklimizi doğrudan etkilerken, fiziksel çevremizi de dönüştürmemizi zorunlu kılmaktadır. Günümüz kentlerinde değişim olağan seyrinde ilerleyebiliyorken, korunan geleneksel yerleşimlerde çağdaş yaşam koşullarına uyumda zorluklar yaşanmaktadır. Döneminin ihtiyaçları doğrultusunda yapılaşmış geleneksel kentlerde, değişime bağlı olarak ortaya çıkan talepler, kullanıcının yapıya müdahalesini gerektirmiştir. Bu müdahaleler, düşük gelirli kullanıcı profilindeki kent dokusunda denetimsiz ve bilinçsizce yapılmaktadır. Oysaki, geleneksel yapılara çağdaş yaşam koşullarının kullanıcının ihtiyaçları doğrultusunda kontrollü ve bilinçli olarak entegrasyonunun sağlanması, geleneksel kent dokusunun özgün değerlerinin korunması, yaşatılması ve sürdürülebilir olması açısından büyük önem taşımaktadır.

Muğla'nın geleneksel kentsel dokusu, Türkiye'deki koruma çabalarının en erken örneklerinden biri olarak, hala beyaz badanalı sokakları ve her köşesindeki özgün detayları ile "korunmuş" bir şehirdir. Ancak, bakış açısının değişmesiyle, sokakların ve binaların fiziksel bozulmalar ve sayısız eklemeler ve modern müdahaleler nedeniyle orijinal karakterini kaybetme riski altında olduğu görülmektedir. Geleneksel dokunun yerleşim özelliklerine bakıldığında eğimi kullanarak konumlandırılan yapılar arasında gelişigüzel dağılmış dar sokaklar, geleneksel dokuların kendiliğinden gelişmişliğinin en güzel örneğini sergilemektedir.

Tüketim ve teknoloji kavramlarını beraber kullandığımız yaşadığımız çağda ise yapılara müdahaleler çok hoyratça ve denetimsiz yapılmaktadır. Yapının sadece emlak değerinden haberdar olan kullanıcı, kullanımı doğrultusunda yaptığı müdahaleleri kendinde bir hak olarak görmektedir. Yapının evrensel nitelikteki tekliği ve özgünlüğü kullanıcı tarafından anlaşılamamaktadır. Kullanıcının bu tavrının temelinde bilinç eksikliğinin yanında mevcut koruma mevzuatının yaptırımları da büyük oranda etkilidir. Çalışmada Muğla Kentsel Sit Alanında doku ölçeğinde yapılan tespitlere ilişkin çıkarımlar yapılması amaçlanmıştır. Günümüzde hala kullanılan yapının süreç içinde yaşadığı değişimleri irdelenmiş, bu değişim unsurlarının yasal çerçevede değerlendirmesi yapılmıştır. Yapıların özelliklerini yitirmeden korunmasına yönelik yapılması gerekenler tartışmaya açılmıştır.

Anahtar Kelimeler: Geleneksel yapı, geleneksel mimari miras, çağdaş gereksinimler, koruma müdahaleleri

ABSTRACT

In today's world, the number of layers of old settlement patterns and period layers is considered an expression of cultural richness and development. While constantly evolving technology directly affects our way of life, it also obliges us to transform our physical environment. While change can progress in a normal course in today's cities, difficulties in adapting to contemporary living conditions are experienced in preserved traditional settlements. In traditional cities built according to the needs of their time, demands arising from change have required intervention by users in the buildings. These interventions are being carried out in an uncontrolled and unconscious manner in the urban fabric with a low-income user profile. However, ensuring the controlled and conscious integration of contemporary living conditions into traditional structures according to the needs of the user is of great importance for the preservation, perpetuation, and sustainability of the original values of the traditional urban fabric.

Muğla's traditional urban fabric is a "preserved" city at a "general" scale, still containing its original character with its white-washed streets and unique details in every corner, as one of the earliest examples of conservation efforts in Turkey. However, with a change in perspective, it is seen that the streets and buildings are at risk of losing their original character due to physical deterioration as well as numerous additions and modern interventions. When the settlement characteristics of the traditional fabric are examined, the randomly scattered narrow streets positioned using the slope between the buildings exhibit the most beautiful example of the spontaneity of traditional fabrics.

In the age we live in, where we use the concepts of consumption and technology together, interventions in buildings are made very recklessly and uncontrolled. The user, who is only aware of the real estate value of the building, considers the interventions made in accordance with its use as a right. The universal singularity and originality of the building are not understood by the user. In addition to the lack of awareness on the part of the user, the sanctions of the existing conservation legislation are also largely effective. The aim of the study is to make inferences about the findings made at the fabric scale in Muğla Urban Conservation Area. The changes that the building has undergone in the process are examined, and an evaluation of these elements within the legal framework is made. Suggestions for the preservation of the buildings without losing their characteristics have been discussed.

Keywords: Traditional architecture, traditional architectural heritage, contemporary needs, conservation interventions

TEMPORARY SPACES, PERMANENT TRACES: POP-UP DESIGNS IN CITIES

Res. Assist. Merve TEMİZ TOPSAKAL

Canakkale Onsekiz Mart University, Faculty of Architecture and Design, Turkey

ORCID NO: 0000-0002-6662-4399

Assoc. Prof. Dr. Alper SAĞLIK

Canakkale Onsekiz Mart University, Faculty of Architecture and Design, Turkey

ORCID NO: 0000-0003-1156-1201

ABSTRACT

Urban design is a discipline that shapes the complex and dynamic structure of cities and directs their spatial organization. This discipline reveals the processes that support the well-being of societies by ensuring that cities are livable. In this process, urban design, a traditionally adopted paradigm, was built on the dominance of fixed structures and generally played a role in making many decisions that determined the complex spatial formation of cities. However, in recent years, this traditional design paradigm is thought to restrict flexibility and diversity in the urban fringe. More flexible, participatory and sustainable design approaches are adopted in order to meet the rapidly changing demands of cities and to manage their dynamic structure well. In this context, in many cities today, interest in small-scale design interventions in the reshaping of urban spaces has increased. It has become clear that increasing the use of minimal and inclusive designs, especially in public spaces, can have a significant impact on strengthening community ties. These small changes ensure that the needs of public spaces are met more sensitively and encourage the continued use of these spaces. These dynamic niches made at the micro level appear as minimal and pop-up architectural designs in urban design. Traditionally, urban areas are characterized by fixed structures, while pop-up designs provide diversity and innovation in urban areas, breaking the monotony and enabling the continuous renewal of spaces. These designs add a new dimension to urban landscape and design by increasing the functionality of empty spaces. In addition, these design approaches play an important role in cities' efforts to combat and adapt to climate change. Pop-up designs have a significant impact on sustainable urban development by reducing the cost and resource consumption required by fixed structures. Purpose of the study; It is the research and presentation of design approaches that will enable better management of the dynamic structure of cities while combating climate change in our changing and transforming world. Within the scope of the study, the pop-up design approach was examined in the discipline of landscape architecture and urban design processes. This design approach offers an important area of research and application in the field of urban planning and design. As a result of the study, it was understood that pop-up designs are an

innovative approach to transforming cities into more livable spaces and determining the future trends of urban design.

Keywords: Minimal Design, Landscape Architecture, Pop-Up Design, Sustainability

INTRODUCTION

Urban design aims to meet the needs of society through spatial arrangements by arranging the physical structure and functioning of cities. The complex structures and fast-changing dynamics of cities require urban design to be versatile and flexible. In this context, urban design increases social welfare by supporting the sustainable development of cities (Palermo, 2014).

In recent years, flexible, participatory and sustainable design approaches have been adopted in order to respond to the rapidly changing demands of cities and to better manage their dynamic structure. These approaches provide greater flexibility and diversity in urban planning while encouraging the active participation of communities. Participatory planning methods provide more inclusive and sustainable solutions by directly taking into account the needs and expectations of city residents (Geekinyanage et al., 2021). By integrating the concepts of human-scale design, sustainability, accessibility, participation and aesthetics into the city, an increase in the quality of life of the city and its citizens is observed. While human-scale design aims to create spaces that will facilitate people's daily lives, sustainability aims to minimize environmental impacts. Accessibility ensures that all individuals can benefit from city facilities equally. Participation supports the inclusion of local people in decision-making processes, and aesthetics increases the visual appeal of spaces (Gnecco, 2024).

Sustainable and flexible design approaches enable cities to be planned to respond not only to their current needs but also to future changes. These approaches support the long-term development of cities by preserving their dynamic structure. It offers sustainability goals by providing solutions that meet the needs of local communities, including the protection of green areas, energy efficiency. Additionally, it provides flexibility in urban areas, enabling transitions between different uses and functions (Islam, 2011).

There are many design approaches regarding sustainability in public spaces. Small-scale design interventions in reshaping urban spaces are an important part of this process. These interventions offer flexible solutions to the dynamic needs of cities because they are low-cost and fast to implement. These types of designs encourage people to come together and engage in social interactions. Small-scale interventions in public spaces strengthen the social ties of local communities by creating suitable spaces for community activities and social interactions. In this context, minimal and inclusive designs support social sustainability by increasing the sense of belonging of communities (Chatterjee, 2006).

The ever-changing needs of urban areas and the rapidly increasing population have made it necessary to question and transform traditional construction and design methods. In this context, the creation and use of dynamic niches at the micro level play an important role in terms of resilience and sustainability in urban areas. Dynamic niches at the micro level are seen as an important tool that enables urban design to be more flexible, diverse and sustainable. Minimal and pop-up architectural designs can be used effectively in creating and using these niches (Dias and Louçao, 2015).

Within the scope of the study, the pop-up design approach, which emerges as a sustainable design approach with the transformation of spaces in the changing and developing world, was investigated. In the study, the reflections of the pop-up design approach in the discipline of landscape architecture and urban design processes will be examined and the advantages and disadvantages of this approach will be presented.

URBAN SPRAWL AND TRANSFORMATION OF URBAN AREAS

The Industrial Revolution is a process that started in the late 18th century and radically changed social, economic and urban structures. With this revolution, an exponential change was observed, especially in the 19th and 20th centuries. This process, which accelerated in the 20th century with information technologies and the digital revolution, increased production efficiency and technological capacity. Cities have been transformed by the expansion of uncontrolled suburbs (Santos et al., 2022).

The rapid urban growth that came with the Industrial Revolution led to unplanned expansion in many cities. This process has caused the existing infrastructure to become inadequate and serious deterioration in the social and physical structure of cities. In particular, old defensive structures were demolished to make way for productive buildings and new infrastructure such as railways and main roads. This uncontrolled growth has threatened the aesthetic and functional integrity of cities and reduced the quality of life (Hayrullahoğlu et al., 2021).

The Industrial Revolution led to rapid and continuous changes in the social structure along with industrial and technological developments. This constant change forms the basis of Bauman's concept of "liquid society". Zygmunt Bauman's concept of "liquid society" expresses that modern society is formed by constant change and uncertainty. Bauman used the concept of "liquid society" to describe the characteristic features of modern society. This concept describes a social structure that is constantly changing and characterized by uncertainty and insecurity. Liquid society represents an environment in which individuals and society are constantly changing places, with traditional patterns and structures dissolving (Kaya, 2019). With the displacement of societies, there is expansion and spread in urban areas.

Urban sprawl is the process of expansion beyond the city limits and the expansion of the urban area towards peripheral areas. One of the most obvious effects of urban expansion is the

transformation of cities and the change of social structures (Aksoy and Sönmez, 2021). The fact that societies frequently change their settlements, reshape social relations and constantly change the urban texture shows that urban areas have a fluid structure. The combined effects of urban sprawl and fluid society concepts greatly affect the city and society structure and thus urban planning and design processes.

LIQUID SOCIETY AND CHANGING SOCIETY NEEDS

Zygmunt Bauman's concept of "liquid society" emphasizes the rapid changes of the modern world and the effects of these changes on society. The needs of societies today are much more flexible and variable than in the past. Technological innovations are rapidly changing lifestyles and traditions, which brings about needs such as new infrastructures, land uses and space availability. For example, the digital revolution has led to the proliferation of smart city applications and the digitalization of urban services. This situation requires urban planners to develop more innovative and adaptive strategies (Bauman and Haugaard, 2008).

1. Uncertainty: Unlike traditional societies, uncertainty and insecurity are common in a fluid society. Individuals constantly face uncertainty about basic issues such as work, housing and social relationships.

2. Flexibility and Temporality: The fluid society is based on flexibility and impermanence. Individuals and institutions must adapt to rapid changes.

3. Globalization: Fluid society is shaped by the influence of globalization. Global networks and relationships transform local dynamics and enable individuals to connect with the world (Bauman, 2017).

Liquid society refers to a structure that requires individuals and communities to adapt to constantly changing dynamics in the modern world. Changing society needs should include new priorities such as flexibility, adaptation and sustainability, beyond traditional approaches.

MODERN CITIES

Today, cities face rapidly changing urban needs and social dynamics. The pace of these changes has reached a point where traditional long-term planning methods are inadequate. Modern cities aim to produce outcomes that contribute to temporal benefits and adapt to future changes, while integrating individual parts of the city into a broader context. Modern city planning aims to develop cities in a functional, aesthetic and socially balanced way (Yalçın, 2023). This discipline considers social needs and environmental sustainability while integrating individual parts of the city into a broader context.

Modern urban planning faces the challenge of adapting to rapidly changing urban needs and social dynamics. Traditional long-term planning methods are generally built on a fixed framework and cannot quickly adapt to changing conditions. This situation causes the social infrastructure in cities to weaken and public spaces to become inadequate. In addition, changing demographic structures and cultural dynamics affect the civic identity of cities and lead to social harmony problems (Bertino et al., 2019).

Modern urbanism centers on the concepts of sustainability and rationality. These two goals aim to make cities more livable and sustainable by being implemented at the local level. In this regard, effective use of resources, evaluation of the environmental impacts of investment plans, and directing technological developments according to sustainability criteria are important elements (Ursic et al., 2018).

Sustainability encompasses not only environmental but also economic and social dimensions. While the habits and traditions of societies change rapidly, ensuring the development of cities at the same pace is a challenging process. This mismatch is one of the biggest challenges of urban planning. Since cities are built on fixed structures and infrastructures, it is often not possible to change these structures quickly (James et al., 2014). Therefore, urban planning must develop holistic strategies that meet the needs and desires of societies, while also taking into account the needs of future generations.

FROM TRADITIONAL URBAN PARADIGM TO FUNCTIONAL DESIGNS

Traditional urban design paradigms generally focus on the layout of fixed and static structures. These approaches are shaped by long-term planning and fixed rules in the spatial arrangement of cities. For example, high-density buildings in city centers, specific functional zones and strict zoning rules are typical features of this paradigm (Zielinska-Dabkowska and Bobkowska, 2022). While such approaches provide order and control, they may struggle to respond to the changing needs and flexibility requirements of cities.

Traditional urban designs include approaches that aim to protect historical and cultural heritage, highlight aesthetic values and social harmony. However, rapidly changing urbanization dynamics and increasing population density have made it necessary to adopt more functional and pragmatic approaches in urban design (Ratodi and Zubaidah, 2023). The main features of functional design (Figure 1) are:

1. Pragmatism and Efficiency: Functional design ensures the most efficient use of urban spaces. This approach focuses on optimizing space utilization and using resources effectively.

2. Sustainability: Environmental sustainability is one of the fundamental principles of functional design. Energy efficiency, increasing green areas and the use of environmentally friendly materials are important.

3. User Focus: Functional design offers solutions that suit the needs and behaviors of urban residents. Public spaces, transportation systems and services are designed to be user-friendly (Ratodi and Zubaidah, 2023).



Figure 1. Functional design (Original, 2024)

The integration of traditional urban paradigm and functional design approaches enables cities to develop in a more livable, sustainable and balanced way. The aesthetic and cultural values of traditional design, combined with the pragmatic and user-oriented solutions of functional design, enable cities to both preserve their historical heritage and respond to modern needs. In this context, new approaches and strategies in urban design are developed and innovative and holistic solutions are produced for the future of cities.

Reshaping urban spaces is one of the most important problems faced by today's cities. Besides traditional large-scale urban planning approaches, small-scale urban design interventions are becoming increasingly important. These interventions are grouped under a concept called tactical urbanism or pop-up urbanism and transform the dynamics of cities with small-scale, flexible and temporary solutions. Pop-up urbanism, which emerged as an alternative to traditional planning processes, examines the use and functionality of urban spaces with temporary and innovative interventions (Elrahman, 2016).

POP-UP CONCEPT

The term “pop-up” is defined as “appearing or occurring, especially suddenly or unexpectedly,” according to the Cambridge Dictionary (Cambridge Dictionary, 2013). This term refers to a concept that has become increasingly widespread in cities in recent years. The pop-up concept is an innovative approach that aims to transform urban spaces through temporary spatial arrangements and events (Bertino et al., 2019).

Pop-ups are venues or events that are set up temporarily and usually removed after a certain period of time. These pop-up venues can be shops, restaurants, art galleries, exhibition spaces, markets and a variety of other events. The main feature of pop-up events is that they appear unexpectedly and usually disappear after a short time. This allows pop-up venues and events to bring temporary liveliness and diversity to urban spaces (Dias and Louçao, 2015).

The pop-up concept can be applied in various areas by adapting to the dynamic structure of cities and can add a different dimension to urban spaces. In particular, revitalizing empty or idle areas with pop-up events is important in terms of utilizing urban gaps and revealing their potential (Harris, 2015). The pop-up concept has an important role in sustainable urban development. Temporary spaces and events enable active use of urban spaces and thus increase the flexibility of long-term planning processes. Additionally, pop-up events can strengthen social ties and encourage civic participation by bringing together different segments of society.

REFLECTIONS OF THE POP-UP CONCEPT IN URBAN AREAS

The pop-up phenomenon is a response to immediate situations or events that create a space and need for temporary use. These events can have both positive and negative character. On the one hand, the increasing popularity of pop-up restaurants or shops creates new opportunities for local communities and small entrepreneurs, on the other hand, the need for instant assistance in situations such as earthquakes, floods, military conflicts gives rise to the need to provide emergency shelters and undertake other emergency-related activities (Bertino et al., 2019).

Pop-up designs generally aim to evaluate the potential of urban spaces through temporary structures, events and projects (Figure 2). The main application areas of this concept are:

- Temporary Shops and Markets
- Public Spaces and Parks
- Social and Cultural Activities
- Emergency and Disaster Response (Horne, 2014).



Figure 2. Pop-up design

The pop-up design approach, which breaks the monotony in urban areas and offers more flexible and sustainable opportunities, has many economic, social and environmental benefits.

Economic Reflections

Pop-up urbanism provides various economic contributions to urban spaces (Figure 3). Pop-up shops and markets provide opportunities for small businesses and entrepreneurs, stimulating the local economy. Such events help local manufacturers and sellers promote their products and increase sales. It allows the development of flexible and innovative business models. Temporary stores and offices provide low-cost solutions, creating a suitable starting platform for entrepreneurs. Pop-up events and cultural projects contribute to the city's economy by promoting tourism. Such events attract the attention of tourists and provide direct income to the city economy (Winter et al., 2020).



Figure 3. Pop-up design

Social Reflections

Pop-up urbanism strengthens social interactions and community bonds (Figure 4). Pop-up projects encourage the participation of local communities. Community-led projects and events increase social cohesion and solidarity. Pop-up art events, exhibitions and festivals increase the cultural richness of cities. Such events diversify the cultural experiences of urban residents and increase social interactions. Temporary public spaces and parks offer new venues for social interactions. Such spaces enable urban residents to come together and interact (Winter et al., 2020).



Figure 4. Pop-up design

Environmental Reflections

Pop-up urbanism makes significant contributions to environmental sustainability (Figure 5). Temporary green areas and parks add green space to the urban environment. Such areas contribute to increasing environmental awareness and ecological balance within the city. It promotes sustainable lifestyles by increasing environmental awareness. Such projects help spread environmentally friendly practices and sustainability concepts. Temporary structures and projects are generally based on the principles of efficient use of resources and recycling. Such applications offer sustainability and environmentally friendly solutions in urban spaces (Winter et al., 2020).



Figure 5. Pop-up design

RESULT

Sustainability of urban areas is becoming increasingly important today, with increasing urban transformation and increasing environmental awareness. In this context, it has become inevitable to use design as a tool to support sustainability. Many design approaches have emerged in the process of evolving from traditional urban design to modern urban design. The pop-up approach, which emerged as an alternative to traditional planning processes, reveals the use and functionality of urban spaces with temporary and innovative interventions.

Pop-up designs are an innovative and effective approach to reshaping urban spaces. Temporary installations and events play an important role in transforming the dynamics of cities and increasing community participation. This movement enables public spaces to become more flexible, functional and user-oriented. Pop-up urbanism has great potential for testing urban design strategies, gathering feedback, and developing solutions tailored to community needs. The advantages and disadvantages of pop-up designs in urban areas are presented in Table 1.

Table 1. Advantages and Disadvantages of Pop-Up Design

Advantages of Pop-Up Design	Disadvantages of Pop-Up Design
• Flexibility and Adaptability • Low Cost and Fast Application • Sustainability • Innovation and Experimental Use • Solution for Temporary Needs • Economic and Environmental Benefits	• Short Lifespan • Infrastructure Problems • Aesthetic and Compliance Problems • Economic Sustainability • Social Acceptance and Participation • Safety and Durability • Legal and Regulatory Barriers • Recycling and Reuse Problems

While urban areas are characterized by fixed structures, pop-up designs provide diversity and innovation in urban areas, breaking the monotony and ensuring the constant renewal of spaces. These designs add a new dimension to urban landscape and design by increasing the functionality of empty spaces. In addition, these design approaches play an important role in cities' efforts to combat and adapt to climate change. Pop-up designs have a significant impact on sustainable urban development by reducing the cost and resource consumption required by fixed structures. These designs transform cities into more livable spaces and are an innovative approach to determining the future directions of urban design.

The pop-up design approach offers effective solutions to the challenges faced by modern cities by highlighting concepts such as flexibility, innovation and sustainability in urban areas. With benefits such as increasing social interaction, providing economic revitalization and promoting environmental sustainability, pop-up projects contribute to making urban areas dynamic and livable. Therefore, pop-up urbanism approaches need to be taken into consideration more in urban design strategies. Although pop-up designs have the advantages of flexibility and quick solutions in cities, the mentioned disadvantages and difficulties should be taken into consideration. Careful planning and involvement of local communities are important for the successful and sustainable implementation of these structures.

REFERENCES

Aksoy, M., E., & Sönmez, Ö. (2021). Sanayi Alanlarının Kentsel Forma ve Saçaklanmaya Etkisi: Arnavutköy Örneği. Journal of Technology and Applied Sciences 3(2), 151-166.

Bauman, Z., & Haugaard, M. (2008). Liquid Modernity and Power: A Dialogue with Zygmunt Bauman. Journal of Power, 1, 111-130. DOI:10.1080/17540290802227536

Bauman, Z. (2017). Akışkan Modernite. çev. Sinan Okan Çavuş. İstanbul: Can Sanat Yayınları, 2. Basım.

Bertino, G., Fischer, T., Puhr, G., Langergraber, G., & Österreicher, D. (2019). Framework Conditions and Strategies for Pop-Up Environments in Urban Planning. Sustainability, 11(24):7204. DOI: 10.3390/su11247204

Cambridge Dictionary. (2013) 4th ed.; McIntosh, C. (Ed.) Cambridge University Press: Cambridge, UK, ISBN 978-1-107-68549-9.

Chatterjee, S. (2006). Minimalism in Urban Design. SSRN Electronic Journal. DOI: 10.2139/ssrn.903477

Dias, J.S., & Loução, D. (2015) Pop Up The Ephemerality Looking For Its Design. IJASOS-International E-journal of Advances in Social Sciences, 1 (3), 322–330. DOI: 10.18769/ijasos.5280

Elrahman, A.S.A. (2016). Tactical Urbanism "A Pop-up Local Change for Cairo's Built Environment". Procedia- Social and Behavioral Sciences, 216, 224–235. DOI: 10.1016/j.sbspro.2015.12.032

Geekiyanage, D., Fernando, T., & Keraminiyage, K. (2021). Mapping Participatory Methods in the Urban Development Process: A Systematic Review and Case-Based Evidence Analysis. Sustainability, 13(16):8992. DOI: 10.3390/su13168992

Gnecco, I., Pirlone, F., Spadaro, I., Bruno, F., Lobascio, M.C., Sposito, S., Pezzagno, M., & Palla, A. (2024). Participatory Mapping for Enhancing Flood Risk Resilient and Sustainable Urban Drainage: A Collaborative Approach for the Genoa Case Study. Sustainability, 16(5):1936. DOI: 10.3390/su1605193

Harris, E. (2015). Navigating Pop-up Geographies: Urban Space-Times of Flexibility, Interstitially and Immersion, Geography Compass 9 (11), 592-603

Hayrullahoğlu, G., Aliefendioğlu, Y., & Tanrıvermiş, H. (2021). Kentsel Yayılma Alanları ve Bu Alanlardaki Konut Talebi Üzerine Nitel Bir Araştırma. İDEALKENT, 12(34), 1413-1439. DOI: 10.31198/idealkent.873343

Horne, M. (2014). Temporary Use of Pop-Up Environment's Potential fpr Repuroisung Neglected Buildings and Spaces. Ph.D. Thesis, Georgia State University, Atlanta, Georgia.

Islam, S. (2011). Traditional Urban Planning Approaches and Sustainable City. Open House International, 36(2), 15-23. DOI:10.1108/OHI-02-2011-B0003

Karakurt Tosun, E. (2013). Sürdürülebilir Kentsel Gelişim Sürecinde Kompakt Kent Modelinin Analizi. Dokuz Eylül Üniversitesi SBE Dergisi, 15 (1): 103-120.

Kaya, M. (2019). Zygmunt Bauman ve Akışkan Modernite Kuramına Genel Bakış. Journal of International Social Research, 12(62):1450-1455. DOI:10.17719/jisr.2019.3153

Palese, E. (2013). Zygmunt Bauman. Individual and Society in the Liquid Modernity. Springerplus, 29;2(1):191. DOI: 10.1186/2193-1801-2-191.

Palermo, P.C. (2014). What ever is happening to Urban Planning and Urban Design? Musings on the Current Gap Between Theory and Practice. City Territ Archit, 1(7). DOI: 10.1186/2195-2701-1-7

Ratodi, M., & Zubaidah, T. (2023). Enhancing Urban Livability and Environmental Health: Strategies for Sustainable Development in Indonesian Cities. DOI: 10.13140/RG.2.2.13349.06884

Santos, F.D., Ferreira, P.L., & Pedersen, J.S.T. (2022). The Climate Change Challenge: A Review of the Barriers and Solutions to Deliver a Paris Solution. Climate, 10(5):75. DOI: 10.3390/cli10050075

Ursic, S., Krnic, R., & Misetic, A. (2018). “Pop-up” Urban Allotment Gardens- How Temporary Urbanism Embraces the Garden Concept. Sociol. Prost. Casopis Istraživanje Prost. Sociokulturnog Razvoja, 56, 53–69.

Winter, S.J., Sheats, J.L., & Salvo, D. et al. (2020). A Mixed Method Study to Inform the Implementation and Expansion of Pop-Up Parks for Economic, Behavioral, and Social Benefits. J Urban Health, 97, 529–542. DOI: 10.1007/s11524-020-00434-w

Yalçın, E. (2023). Modern ve Postmodern Kent. Toplum Ekonomi ve Yönetim Dergisi, 4(1), 163-180. DOI: 10.58702/teyd.1263619

Zielinska-Dabkowska, K.M., & Bobkowska, K. (2022). Rethinking Sustainable Cities at Night: Paradigm Shifts in Urban Design and City Lighting. Sustainability, 14(10):6062. DOI: 10.3390/su14106062

AMBALAJ TASARIMINDA RENK UNSURU

COLOR ELEMENT IN PACKAGING DESIGN

Arş. Gör. Dr. Duygu Kızıldemir
Batman Üniversitesi, Güzel Sanatlar Fakültesi, Grafik Tasarım Bölümü
ORCID NO: 0000-0003-1687-8179

ÖZET

Ambalaj tasarımının temel fonksiyonunun taşımak ve korumak olduğu bilinmekle birlikte ambalaj sessiz bir görsel iletişim aracı olarak işlevini sürdürmektedir. Tasarımcılar ambalajların sağlamlığının, koruyucu yapısının, sürdürülebilirliğinin yanı sıra estetik görünümünün tüketici ile etkileşimi sağladığının farkında olarak bu yönü üzerinde de dikkatle durmakta tasarlanan ambalajlar üzerine yerleştirecekleri bütün ögeler ile iletişimi kolaylaştıracak ve fark yaratacak ambalaj tasarımlarıyla alıcısına ulaşmayı amaçlamaktadır. Bir ambalaj tasarımı biçimlendirilirken bilgilendirici metinlerin yanında tüketicinin ilgisini çekebilecek tercih edilmesini sağlayacak görsellerde planlanmakta gerekli görülen alanlara eklenmektedir. Hem arka planda ve görsellerde hem de metinlerde tüketicinin kolay tanımlamasını ve yönelmesini sağlayan en önemli unsurlardan biri renktir. Renk sözsüz iletişimin en temel biçimidir, hemen her birey renkler üzerine bir yorum yetkesine sahiptir. Renklerin bazı özellikleri genelleyici bir yapıya sahipken bazıları özneldir.

Renk ve tasarımdaki önemi üzerine yapılan araştırmalarda fark edilebilen en belirgin sonuçlardan biri tüketicide uyandırdığı psikolojik etkilerdir. Her rengin tek başına sembolik bir anlam barındırmasının yanı sıra farklı renklerle ya da birleştiği diğer tasarım elemanlarıyla etkilerinin değişebileceği veya güçlenebileceği tahmin edilebilmektedir. Üstelik bir rengin birden çok tonunun olması gerçeği her tonun farklı anlam taşıyabileceği ve farklı renklerle kombinasyonlarının artacağı gerçeğini de beraberinde getirmektedir. Ürünün içeriğine ve tüketici tercihi araştırmalarına göre belirlenen ambalaj renkleri raflarda görünürlük koşulu da hesaba katılarak seçilmektedir.

Ambalaj tasarımında renklerin psikolojik, sosyolojik, sembolik etkilerine büyük önem verilmekte, ayrıca renk seçimleri yapılırken tüketicilerin alışkanlık haline gelmiş tüketim tutumlarına göre de hareket edilmektedir. Özellikle yeni bir marka tanıtımında veya bilinen bir markanın yeni bir ürünü için tasarım yapıldığında yabancılaşmayı ve doğrudan reddetmeyi engellemek için bu bir kıstastır. Tüketicinin ilk teması ambalajla gerçekleşmekte bu sebeple tasarımlar, tercih etme aşamasında tüketicilerin odağı haline gelmektedir. Ambalajda renk seçimi tasarıma değer katmakta ilk çekim yaratma aşamasından alışkanlık yaratma aşamasına kadar bu değeri korumaktadır. Çalışma kapsamında ambalajın tanımı, psikolojik ve sembolik olarak rengin önemi ve ambalaj tasarımında renk başlıklarına yer verilirken ambalaj örnekleri ele alınarak renk kullanımları bakımından incelenmiştir.

Anahtar Kelimeler: Ambalaj Tasarımı, Renk, Grafik Tasarım

ABSTRACT

Although it is known that the main function of packaging design is to carry and protect, packaging continues to function as a silent visual communication tool. Designers are aware that the durability, protective structure, sustainability as well as the aesthetic appearance of the packaging provides interaction with the consumer, and they pay attention to this aspect and aim to reach the buyer with packaging designs that will facilitate communication and make a difference with all the elements they will place on the designed packages. While shaping a packaging design, in addition to informative texts, visuals that will attract the attention of the consumer and make it preferable are planned and added to the areas deemed necessary. Color is one of the most important elements that enable the consumer to easily identify and orient both in the background and visuals and in the texts. Color is the most basic form of nonverbal communication, almost every individual has the authority to comment on colors. While some characteristics of colors have a generalizing structure, others are subjective.

One of the most obvious results that can be noticed in research on color and its importance in design is the psychological effects it evokes in consumers. In addition to the fact that each color has a symbolic meaning on its own, it can be predicted that its effects may change or strengthen with different colors or other design elements that it combines with. Moreover, the fact that a color has more than one shade brings with it the fact that each shade can carry a different meaning and its combinations with different colors will increase. The packaging colors determined according to the content of the product and consumer preference researches are selected by taking into account the visibility condition on the shelves.

In packaging design, great importance is attached to the psychological, sociological and symbolic effects of colors, and consumers' habitual consumption attitudes are also taken into account when making color choices. This is a criterion to prevent alienation and direct rejection, especially when a new brand is introduced or a new product of a known brand is designed. The first contact of the consumer takes place with the packaging, so the designs become the focus of consumers at the stage of preference. The choice of color in packaging adds value to the design and maintains this value from the first attraction stage to the habit creation stage.

Within the scope of the study, the definition of packaging, the importance of color psychologically and symbolically, and color in packaging design are given, while packaging examples are examined in terms of color usage.

Keywords: Packaging Design, Color, Graphic Design

SINIF ÖĞRETMENİ ADAYLARININ GÖÇMEN ÖĞRENCİLERE YÖNELİK FARKINDALIKLARININ GELİŞTİRİLMESİ

IMPROVING THE AWARENESS OF CLASSROOM TEACHER CANDIDATES TOWARD MIGRANT STUDENTS

Gizem AYDINLI
Kırıkkale Üniversitesi, Eğitim Fakültesi Temel Eğitim Bölümü
ORCID NO: 0009-0005-8845-9426
İrem Alev PEKDURU
Kırıkkale Üniversitesi, Eğitim Fakültesi Temel Eğitim Bölümü
ORCID NO: 0009-0005-3153-2792
Elif Sena BÜTÜN
Kırıkkale Üniversitesi, Eğitim Fakültesi Temel Eğitim Bölümü
ORCID NO: 0009-0006-7480-8776
Şehriban DEMİRBİLEKLİ
Kırıkkale Üniversitesi, Eğitim Fakültesi Temel Eğitim Bölümü
ORCID NO: 0000-0002-5929-5320
Prof. Dr. Hakan DÜNDAR
Kırıkkale Üniversitesi, Eğitim Fakültesi Temel Eğitim Bölümü
ORCID NO: 0000-0003-4641-3612

ÖZET

İnsanlık tarihi kadar eski olan göç, pek çok sebebe dayalı olarak gerçekleşmektedir. Eğitim, sağlık ve iş nedeni ile isteğe bağlı bir şekilde gerçekleşen göçler olduğu gibi ekonomik, siyasi, terör ve savaş gibi zorunlu nedenlerden dolayı da insanlar yaşadıkları coğrafyayı terk etmek ve çoğunlukla da konfor alanı dışına çıkarak zorlu hayatlar yaşamaktadır. Özellikle son yıllarda başta ülkemiz coğrafyasının yanı başında Ortadoğu olmak üzere dünyanın farklı noktalarında yaşanan açlık, savaş, terör ve siyasi karışıklıklar nedeniyle pek çok insan farklı coğrafyalara göç etmektedir. Göçün sonuçlarına dayalı olarak da eğitim, sağlık ve ekonomi gibi pek çok alanda da gerek göçmenlerin yaşadığı gerekse göç kabul eden toplumların yaşadığı problemler ortaya çıkmaktadır. Göç ve eğitim başlığı ise bu alanların içerisinde belki de en önemli sayılabilecek başlıklardan biridir. Eğitim süreçleri; göçmenlerin toplum içinde yaşayabilecekleri problemlerden, topluma uyum sağlamalarına, dil öğrenmelerine, kültür ve toplumun kurallarına adapte olmalarına kadar pek çok problemi çözmelerine katkı sağlamaktadır. Yapılan bu araştırmada da Sınıf öğretmeni adaylarının meslek öncesinde göçmen öğrencilere yönelik farkındalıklarının geliştirilmesi amaçlanmıştır. Bu amaçla sınıflarında göçmen öğrenci bulunan sınıf öğretmenleri ile sınıflarında yaşadıkları problemler tespit edilmiş, bu problemlere yönelik öneriler yine sınıf öğretmenleri aracılığı ile geliştirilerek

sonrasında belirlenen problem ve çözüm önerileri sınıf öğretmeni adayları ile paylaşılmıştır. Bu açıdan bakıldığında araştırmanın önemi de ortaya çıkmaktadır. Bu çalışma nitel araştırma deseninde tasarlanmış olup, çalışmanın verileri Kırıkkale il merkezinde görevli 20 kadın ve 11 erkek sınıf öğretmeninden elde edilmiştir. Elde edilen veriler içerik analizleri sonucunda yedi ana tema altında analiz edilmişti. Bu temalar; öğrenci problemleri, öğretim faaliyetleri, iletişim, göçmen farkındalığı, çözüm önerileri ve aday öğretmenler ve fakülte süreci başlıklarından oluşmuştur.

Anahtar Kelimeler: Göç, eğitim, göçmen, sınıf öğretmeni

ABSTRACT

Migration, which is as old as human history, occurs based on many reasons. While there are voluntary migrations for education, health and work reasons, people also leave the geography they live in and live difficult lives due to compulsory reasons such as economic, political, terrorism and war, and often go out of their comfort zone. Especially in recent years, many people have been migrating to different geographies due to hunger, war, terrorism and political turmoil in different parts of the world, especially in our country and the Middle East. Based on the results of migration, problems arise in many areas such as education, health and economy, experienced by both immigrants and the accepting societies. The topic of migration and education is perhaps one of the most important topics among these areas. Educational processes; It helps immigrants solve many problems, from the problems they may experience in society to their adaptation to society, learning the language, and adapting to the culture and rules of the society. In this research, it was aimed to improve the awareness of classroom teacher candidates about immigrant students before their profession. For this purpose, the problems experienced by the classroom teachers who had immigrant students in their classrooms were identified, suggestions for these problems were developed by the classroom teachers, and then the identified problems and solution suggestions were shared with the classroom teacher candidates. When viewed from this perspective, the importance of the research becomes evident. This study was designed with a qualitative research design, and the data of the study was obtained from 20 female and 11 male classroom teachers working in Kırıkkale city center. The data obtained was analyzed under seven main themes as a result of content analysis. These themes; It consists of the following titles: student problems, teaching activities, communication, immigrant awareness, solution suggestions and candidate teachers and faculty process.

Keywords: Migration, education, immigrant, classroom teacher

GİRİŞ

Göç konusunda çalışan bazı sosyal bilimcilerin günümüz çağının ‘göç çağı’ olarak nitelendirilebileceğini ve göç olgusunun tarihini insanlık tarihiyle başlatmanın mümkün olabileceğini söylemişlerdir (Castles, Miller, 2018).Türk toplumunda eski çağlardan beri süregelen konar-göçerlik kültürü günümüzde de varlığını göç olarak sürdürmektedir. Türk Dil

Kurumu tarafından göç; ekonomik, toplumsal veya siyasi sebeplerle bireyler ile toplulukların bir ülkeden başka bir ülkeye, bir yerleşim yerinden başka bir yerleşim yerine gitme işi, taşınma, hicret, muhaceret olarak tanımlanmaktadır. Göç Terimleri Sözlüğü 'ne bakıldığında göç kavramı "Bir kişinin veya bir grup insanın uluslararası bir sınırı geçerek veya bir devlet içinde yer değiştirmesi. Süresi, yapısı ve nedeni ne olursa olsun insanların yer değiştirdiği nüfus hareketleridir." Şeklinde tanımlanmaktadır. Bu konuda yapılan bazı araştırmalarda göç, belirli bir zaman ve mekânda, belirli bir mesafe ve sürede meydana gelen fiziksel, coğrafik ayrılmalar veya sosyokültürel hareketlilik olarak da tanımlanmaktadır (Hoşgör, 1998:104; Türkyılmaz vd., 1998; Çağlar, 2018).Göç kavramı içerik bakımından oldukça derin anlamlar taşıdığı için ve karmaşık bir yapıya sahip olduğu için birçok göç tanımına rastlamak mümkündür. Yalçın (2014) göç kavramını bir yerden başka bir yere yapılan, sosyokültürel, politik ve bireysel dinamiklerden etkilenen, kısa-orta ve uzun vadeli olabilen bu eylemin, geriye dönüş planlı veya sürekli yerleşim hedefi güden bir yer değiştirme hareketi olarak tanımlamaktadır. Başka bir tanıma bakılacak olursa; göç, ekonomik, sosyal ya da özel nedenlerle bireyin kendi isteği ile ya da kendi isteği dışında yaşadığı yeri değiştirmesi, gittiği yerde evini kurması ve yaşamına devam etmesi" olarak da tanımlanabilmektedir (Erol& Ersever, 2014). Göç kavramı, en yalın haliyle, insanların bir coğrafya üzerinde yer değiştirmeleri, bireylerin ya da toplumsal kümelerin bir yerden başka bir yere gitmeleri şeklinde tanımlanabilir (Lee, 1966:16; Çağlar, 2018). Göç ile ilgili genel olarak yapılan tanımlara bakıldığında göç kavramını tanımlayan unsurlar arasında, yer değiştirme, belirli bir mesafeyi kat etme, geçicilik, kalıcılık, sosyal-kültürel hareketlilik gibi boyutlar ön plana çıkmaktadır (Çağlar, 2018).

İlk zamanlarda göç olaylarının nedenleri çoğunlukla kıtlık, coğrafi şartlar gibi nedenlerdir. Günümüzde göç olaylarının nedenlerine bakıldığında bu nedenler; endüstrileşme ve buna bağlı şehirleşme, kapitalizmin hızla gelişmesi, gelir adaletsizliği, iş gücü talebi; siyasi kargaşalar, ekonomik buhranlar, dış/iç savaşlar ve terör, dini sebepler, göçmen kaçakçılığı şebekelerinin rolü olarak karşımıza çıkmaktadır (Cebeci, 2015).Göçün nedeni, kapsamı ve işleyişi sürecindeki farklılıklar da her göçü bir diğerinden farklı kılmıştır (Yılmaz,2014). Böylelikle ortaya birden fazla göç türü çıkmıştır. Bir ülkenin kendi sınırları içinde bir konumdan farklı bir konuma göç etmek iç göç, bir ülkeden farklı bir ülkeye göç etmek dış göç olarak isimlendirilmektedir. İç göç ve dış göç, göç edilen yere göre değişmektedir. Yapılan göçün temel nedenine göre değişen gönüllü ve zorunlu göç tanımlarına bakıldığında; insanların kendi iradeleriyle yaptıkları göç gönüllü göç, kendi iradeleri dışında gelişen olaylar sonucu yapılan göç ise zorunluk göç olarak tanımlanmaktadır. Göçün yapıldığı zaman göre değişen geçici ve sürekli göçler de vardır. Göç bireysel bir süreç olabileceği gibi kitlesel bir dalga şeklinde de yaşanabilir. Göçün etki boyutunun anlaşılmasına yararlı olacaktır (Ekici ve diğerleri, 2015).

Dünyanın pek çok ülkesini doğrudan etkileyen göç hareketleri konusu yine aynı ülkelerin güvenlik başta olmak üzere yukarıda sayılan eğitim, ekonomi, çalışma hayatı, sağlık ve adalet gibi pek çok alanında yeni strateji ve uygulamalara geçmesini zorunlu kılmıştır. Aynı zamanda

alınan önlemlerin yanı sıra gelecek perspektifi için de senaryo analizleri ve gelecek planlamaları yapılmasını da zorunlu kılmıştır. Göç ve eğitim başlığı ise bu alanların içerisinde en önemli sayılabilecek başlıklardan biridir. Eğitim süreçleri; göçmenlerin toplum içinde yaşayabilecekleri problemlerden, topluma uyum sağlamalarına, dil öğrenmelerine, kültür ve toplumun kurallarına adapte olmalarına kadar pek çok problemi çözmelerine katkı sağlamaktadır. Yapılacak bu araştırmada da Sınıf öğretmeni adaylarının meslek öncesinde göçmen öğrencilere yönelik farkındalıklarının geliştirilmesi amaçlanmaktadır.

ARAŞTIRMA VE BULGULAR

Çalışmanın Amacı

Bu araştırmada da Sınıf öğretmeni adaylarının meslek öncesinde göçmen öğrencilere yönelik farkındalıklarının geliştirilmesi amaçlanmıştır.

Bu amaçla sınıflarında göçmen öğrenci bulunan sınıf öğretmenleri ile sınıflarında yaşadıkları problemler tespit edilmiş, bu problemlere yönelik öneriler yine sınıf öğretmenleri aracılığı ile elde edilmiş ve sonrasında belirlenen problem ve çözüm önerileri sınıf öğretmeni adayları ile paylaşılmıştır.

Yöntem ve Verilerin Toplanması

Bu araştırma betimsel bir çalışmadır. Var olan durum tespiti yapmak ve çözüm önerilerini yine sistem içinde görev yapan öğretmen görüşleri üzerine odaklanan bir çalışmadır. Araştırmada veriler yarı yapılandırılmış görüşme formları ile toplanmıştır. Bu formda güvenirlik çalışmaları sonrasında nihai olarak 7 soru yer almıştır. Araştırmaya Kırıkkale il merkezinde görev yapan 31 öğretmen katılmıştır. Araştırmaya katılan öğretmenlerden 20'si kadın, 11'i erkek olmak üzere ; kıdem yılları 5-10 yıl arası 3 öğretmen, 11-15 yıl arası 5 öğretmen, 16-20 yıl arası 11 öğretmen, 21-25 yıl arası 3 öğretmen, 26-30 yıl arası 2 öğretmen ve kıdem yılı 30 yıl ve üzeri olan 7 öğretmen katılmıştır. Araştırmada kolay ulaşılabilir ve amaçlı örneklem alma yöntemleri birlikte kullanılmıştır. Bu araştırmaya sınıflarında en az bir göçmen öğrenci bulunan ve/veya önceki yıllarda sınıflarında göçmen öğrenci bulunan Sınıf Öğretmenleri dahil edilmiştir.

Verilerin Analizi

Araştırmada, yarı yapılandırılmış görüşme formlarından elde edilen veriler içerik analizi yapılarak yorumlanmıştır. Kategoriler; öğrenci problemleri, öğretim faaliyetleri, iletişim, göçmen farkındalığı, çözüm önerileri, aday öğretmenler ve fakülte süreci başlıkları altında düzenlenmiştir. İçerik analizinde geçerliği sağlamak üzere Miles ve Huberman'ın (1994), "Güvenirlik= [Görüş Birliği / (Görüş Birliği + Görüş Ayrılığı)] X 100" kodlama güvenirlik formülünden yararlanılmış, bu işlem sonucunda tutarlılık değeri %79 olarak belirlenmiştir.

Bulgular

Tema	Alt Tema	Kodlar	f
Öğrenci Problemleri **1.soru**	**Dil Problemleri**	Dil	27
		Okuduğunu anlama	8
		Iletişim	5
	Kültür	Kültür	11
		Uyum	16
		Türkiye'de Doğmak	1
	Maddi Problemler	Maddi Durumlar	5
	Sınıf Yönetimi	Kural/Kuralsızlık	1
		Şiddet	3
		Saldırganlık	2
		Öğretmenle Geçirilen Süre	3
		Okul Öncesi Eğitim Alma Durumu/Okula Hazırlık	2
		Öğrenci Başarısızlığı	1
		Derse Katılım	1
		Problem Davranışlar	7
		Sayılarının Fazlalığı	11
		Devamsızlık	2
		Bireysel Farklılıklar	1
		Oryantasyon Süreci	1
		Arkadaşlık Kuramama	1
	Kişisel Bakım	Temizlik	8
		Hijyen Problemi	1
	Aile	Aile İlgisi	3
		Aile Anlaşmazlığı	2
	Sosyal İlişkiler	Çekingenlik	1
		Ayrıştırma	1
		Dışlanma	1
	Göç	Yeniden Göç	1
	Psikoloji	Travma	1

Göçmen öğrencilerle ilgili olarak öğretmenlerin yaşadığı en büyük problemlerin dil problemi olarak karşımıza çıktığı görülmektedir. Dil problemleriyle ilgili olarak öğretmenlerin en çok okuduğu anlama ve iletişim noktasında sorunlarla karşı karşıya kaldıklarını belirtmiştir.

Öğretmenlerin bazılarında öğrenciye ek süre ayrılarak okuma ve yazmanın pekiştirilmesi amacıyla çalışmalarının yapıldığı görülmüştür. Hizmet içi kurslara katılmış olan öğretmenler, derslerde etkinliklerin planlanmasında farklılaştırma yapma noktasında daha başarılı olduklarını söylemiştir.

Araştırmaya katılan öğretmenlerden yarıdan fazlası öğretmen öğrenci problemleriyle ilgili

olarak araştırmaya katılan öğretmenlerden çoğunluğu öğrencilerin dil problemiyle ilgili çektikleri sıkıntıların öğrenci başarısızlığını da etkilediğini söylemiştir. Öğretmenlerden biri, '' *Çocukların çoğunda okuma yazma problemi var ve okuduklarını anlamıyorlar.* ''(Ö2) şeklinde görüş bildirmiştir. Okuduğunu konusunda problem yaşadıklarını söyleyen öğretmenler, öğrencilerin temel matematik becerisi gerektiren dört işlemi yapabildiklerini fakat anlamlandıramadıkları, okuduklarını anlamadıkları için matematik problemlerini çözemedikleri dile getirmiştir. Bu konuyla ilgili olarak, ' *'Matematikte temel ilk konularda iyiler ama problem çözmede dil kültür farklılığından ve okuma yazmalarının iyi olmamasından dolayı okuduklarını anlamadıkları için problem çözmede zorlanıyorlar."* (Ö1) şeklinde görüş belirtmiştir. Öğretmenler, zorlandıkları bir diğer konu ise kültür-uyum problemi olduğunu dile getirmiştir. Öğretmenlerden biri, '' *Dil problemleri ve kültüre uyum sorunları var.*" (Ö8) şeklinde görüş belirtmiştir. Aynı zamanda maddi durumlar da öğretmenlerin karşılarına çıkan bir diğer sorundur. Öğretmenler, materyal temini konusunda maddi problemlerden kaynaklı olarak sorunlar yaşadıklarını dile getirmişlerdir. Öğretmenler, sınıf yönetimi bağlamında en çok öğretmenle geçirilen süre ve öğrencilerin göstermiş oldukları problem davranışlar, saldırganlık gibi davranışların öğrenci davranışlarını etkilediğini söylemiştir. Öğretmenlerden biri, '' *Çocuklar kendilerini ifade edemediklerinde sık sık şiddete başvurabiliyorlar.''*(Ö3) şeklinde yorum belirtmiştir. Ayrıca öğretmenlerden biri , çocukların kişisel bakımlarına dikkat etmediğinden kaynaklı problem yaşadığını dile getirmiştir. Genel olarak, '*' Kişisel bakım-temizlik problemleri* '' (Ö6) Genel olarak bakıldığında öğretmenler sınıf içi sorumluluklarına ek olarak edindikleri sorumluluklardan olumsuz etkilenmiş oldukları söylenebilir.

Öğretmenlerin göçmen öğrencilerle yaşadığı en büyük problem dil problemidir. Verilere bakıldığında 7 öğretmenin 7'si de dil problem yaşadığını belirtmektedir. Öğretmenlerden biri bununla ilgili "Özellikle anadili ile iletişim kurma ve kültürel farklılıklardan kaynaklı güçlü ve sağlam ilişkiler kurulamamaktadır." (Ö2) diyerek deneyimini aktarmıştır. İlk soru da dil problem ile beraber uyum, kültür ve temizlik problemlerinin de ön planda olduğunu öğretmenlerin sıkıntı yaşadığını görüyoruz. Temizlikle ilgili öğretmenlerden biri "Temizlik sıkıntısı, hijyen problemi var." (Ö4) demiştir.

Göçmen öğrencilerle ilgili olarak öğretmenlerin yaşadığı öğrenci problemlerine bakıldığında yaşanan en büyük problem dil problemidir. Toplanan verilere göre 8 öğretmenden 7'si temel sorunun bu olduğuna değinmektedir. Bununla ilgili olarak bazı öğretmenler *"Onlarla çalışmak oldukça zor bir durum. Sınıf yönetimi, etkinlik bir şekilde halledilebiliyor ama dil sorunu halledilemiyor" (Ö3), " Dil problemleri oluyor. Türkçeyi bilen de kelimeleri yanlış çıkarabiliyor. Şivesi olan oluyor. Kelimeleri cümlede düzgün kullanamayabiliyorlar*" (Ö7) şeklinde görüşlerini ifade etmişlerdir. 1. soru kapsamında toplanan verilere göre dil problemlerinden sonra yaşanan bir diğer büyük sorun uyum sorunudur. Ardından bunu kişisel bakım/temizlik problemi takip etmektedir. Bu konudaki görüşünü bir öğretmen şu şekilde ifade

etmiştir; "*Kişisel bakım sıkıntılar var. Kişisel bakım anlamında kötü oldukları için diğer öğrenciler kokudan rahatsız oluyorlar"* (Ö2).

Bulgular sonucunda öğretmenlerin en çok dil konusunda problem yaşadıklarını söyleyebiliriz. Araştırmaya katılan öğretmenlerin çoğunluğu dil problemleriyle alakalı yaşadığı sıkıntıları okuduğunu anlama ve iletişim kurma güçlük yaşamasıyla ortaya çıktığını söylemiştir. Ayrıyeten bu problemlerin öğrenciyi sosyal ve akademik anlamda da etkilediğini görmekteyiz. Ö1, bu konuyla ilgili olarak *"En büyük problem dil sorunu kesinlikle. Herkesin de bundan rahatsız olduğunu düşünüyorum. Anlama-kavrama kabiliyetini, derslerdeki katılımını, sosyal ilişkileri çok etkiliyor. Bazen bizi anlayabiliyor ama kendini ifade edemiyor. Bazen de hiç anlamadığını düşünüyorum."* Şeklinde görüş bildirmiştir. Benzer şekilde Ö4 de *"Arkadaşlarıyla uyumu sağlayamıyorlar, dersle uyumlu değiller çünkü dersleri anlamıyorlar. Bunun sebebi dil tabii. Dili bilmiyorlar. Evde de konuşulmadığı için okulda konuşulması yeterli olmuyor."* Şeklinde görüş bildirerek aynı problemlerin yaşandığı kapısına vardırmıştır. Dil bilen öğrencisi olduğunu söyleyen az öğretmen var. Bunlardan Ö7 *"Şu an dil biliyorlar. Burada doğdukları için. Biraz kültür farklılığı da var. Ancak eski öğrencilerimi düşünüyorum hem dil hem kültür açısından farklar vardı. Bunlar burada doğduğu için bazı şeyleri daha hakimler."* Diyerek öğrencilerin Türkçe bilme sebeplerinin Türkiye'de doğmuş olmalarıyla açıklamaktadır. Diğer bir problem olan kültür için öğretmenler uyumu da etkilediğini belirtmiştir. Ö1 "*Diğer sorun ise kültürel uyum. Hatta bu yüzden ailesi ülkeden gitmeyi düşünüyor. Buraya alışamadılar. Mesela Hayat Bilgisi dersinde bir konu anlatıyorum, Türk kültürüyle alakalı oluyor ya da Türk kültürüne göre anlatıyorum. O anlamıyor ama kendini dışlanmış hissediyor."* Diyerek ailenin tekrar göç etme düşüncesinde olduğunu söylemektedir. Araştırmaya katılan Ö8 ise "*Normallerimiz bir değil. Bize normal olan onlara anormal olabiliyor."* Şeklinde görüş bildirmektedir.

Tema	Alt Tema	Kodlar	f
	Sınıf Yönetimi	Dil	6
		Sorun Çıkarması	2
		Farklı Öğretmenden Gelen	1
		Yaş/Gelişim Dönemleri	2
		Zaman Yönetimi	1
		Seviye Farkı	4
		Aile Desteği	2
		Dil Problemleri	2
		Problem Davranışlar Sergileme/Dikkat	1
		Davranış Bozukluğu	4
		Fark Yok	2
		Ek Ders	1
		Dışlanmış Hissetme	1

Öğretim Faaliyetleri **2. soru**		Sıkıntı Olmaması	1
		Kültürel Uyumsuzluk	1
	Materyal/Etkinlik	Dil Problemi	12
		Öğrenme Eksikliği/Okuduğunu anlayamama	4
		Kurallara Uymama	1
		Rahatsız Etme	1
		Dikkat	1
		Zaman Yönetimi	2
		Materyal/Etkinlik Farklılaştırma	11
		Aynı Etkinlik	5
		Seviye Farklılığı	5
		İsteksizlik/Derse Katılım	6
		Kurs	1
		Maddi Yetersizlik	8
		Aidiyet	1
		Materyal Kullanmıyor/Temin Etmeme	7
		Etkisi Oluyor	1
	Ölçme ve Değerlendirme	Dil Problemi	1
		Aynı Değerlendirme Aracı	3
		Pozitif Ayrımcılık	5
		Pozitif Ayrımcılık Yok	3
		Sınıf Tekrarı	2
		Pekiştireç Kullanımı	1
		Ölçme Aracı	4
		Dil Bilmrk	2
		Görsel Etkileşimli	1
		Öğrenciyi Tanıma	1
		Farklı Seviye	2

Öğretmenlerin karşılaştığı problemlerden bir diğeri, öğretim faaliyetleri; sınıf yönetimi, materyal, etkinlik ve Ölçme değerlendirme noktasında farklılaştığı görülmektedir. Araştırmaya katılan öğretmenlerden çoğu, materyal ve etkinliklerin öğrenci seviyesine göre olmamasının öğretim faaliyetlerini farklı bağlamlarda olumsuz etkilediğini söylemiştir. Öğretim faaliyetleri ile ilgili olarak öğretmenler en çok dil, öğrenci seviyesi farklılığı ve maddi yetersizlik noktasında sorunlarla karşı karşıya kaldıklarını bildirmiştir. Öğretmenlerden biri, ‘*’ Etkinlikler seviyesinin üstünde olunca öğrenciler bazen etkinlikleri yapmak istemiyorlar, sınıfın dikkatini*

dağıtacak davranışlar sergileyebiliyorlar.'' (Ö1) şeklinde görüş bildirmiştir. Ayrıca öğrencilerin maddi yetersizliklerinin materyal teminine engel olduğu, bazı durumlarda eksikliklerin öğretmenler tarafından karşılandığı bildirilmiştir. Öğretmenlerden biri,*'' Öğrenciler hazırlıklı gelmiyorlar, maddi sebeplerden dolayı materyal getiremiyorlar.''* (Ö6) şeklinde görüş belirtmiştir. Ayrıca öğretmenler, ölçme araçlarının göçmen öğrencilerin seviyesine uygun olmaması konusunda da sorun yaşadıklarını dile getirmişlerdir. '' *Diğer öğrencilerle aynı değerlendirme yapmak mümkün olmuyor. Bazen neye göre değerlendirmem gerektiği konusunda, ölçüt konusunda zorluk yaşıyorum. ''* (Ö4) şeklinde görüş belirtmiştir.

Göçmen öğrenciler ile öğretmenlerin öğretim faaliyetleri başlığında toplanan verilere göre öğrencilerin sınıf yönetimi açısından problemli davranış sergiledikleri öğretmenlerin bu konuda etkinlikte farklılaştırma seçeneğini tercih ettikleri ortaya çıkmıştır. Ayrıca öğretmenler bu durumun sebebinin seviye farkının olduğunu da ifade etmişlerdir. Ö2 bu konuda görüşlerini şu şekilde açıklamıştır; *"Sınıfla beraber giden geride gelen var. Dersi bölüyor yaptığını getirip gösteriyor çocukların dikkatini dağıtıyor bu çok sorun oluyor."* Öğretim faaliyetleri başlığı altından bulunan materyal alt başlığına bakıldığında bu konuda yaşanan sorunun temel nedeninin maddi sıkıntılar olduğu ortaya çıkmıştır. Bu durumla ilgili bazı öğretmenler *"Çoğunun defteri kalemi yok ben veriyorum. Aile takip etmiyor"* (Ö2), *"Maddi yetersizlikten dolayı temin edilemiyordu. Diğer arkadaşlarından temin ediyordum"* (Ö1) şeklinde görüşlerini ifade etmiştir.

Göçmen öğrencilerle öğretim faaliyetleri sorusunda öğretmenlerin yine dil probleminden kaynaklı problemler yaşadığını söyleyebiliriz. Etkinlikleri yapma konusunda öğretmenlerden biri "Türkçeyi tam bilmedikleri için yönergeyi ve etkinliği anlamıyorlar." (Ö5) demiştir. Materyal konusunda ise çoğu öğretmen materyal temini konusunda problemleri olduğundan bahsetmiştir. "Materyal temininde sıkıntılar yaşanıyor. Öğretmen veya veliler yardımı ile temin edilmeye çalışılıyor." (Ö3) ve " Malzeme temin etmeye çalışıyoruz. Kendileri temin etmede sıkıntı yaşıyor." (Ö7) demişlerdir.

Araştırmaya katılan öğretmenler, sınıf yönetimi, öğretimi planlama, materyal ve ölçme değerlendirme bağlamında ele alınan öğretim faaliyetlerinde değerlendirmiştir. Sınıf yönetiminde en çok davranış bozukluğu kendini göstermiştir. Ö4 bu konu için fikrini *"...Onlar sınıfta nasıl davranması gerektiğini bilmiyor. Sonsuz özgürlükleri var gibi davranıyorlar. Hırçın davranışlar sergiliyorlar. Hangi olaya hangi tepkiyi vereceklerini bilmiyorlar. Öğretmen öğrenci dengesini kuramıyorlar. Ya çok korkuyorlar ya hiç umursamıyorlar."* Şeklinde bildirmiştir. Ö5 ise aynı konu için *"Kız-erkek oturmak istemiyorlar. Görgü kurallarını vs. bilmiyorlar. Dersin ortasında çıkartıp beslenme yapmaya çalışıyorlar. Devamlı uyarmak zorunda kalıyorum."* İfadelerini kullanmıştır. Araştırmaya katılan öğretmenlerden 3 tanesini kültürel uyumsuzluğu da dile getirirken, 1 tanesi yaş dönemlerinin farklı olması sebebiyle sınıf yönetiminde problem yaşadığını, 1 tanesinin kendini sınıfta dışlanmış hissettiğini, 2 tanesi de sınıf yönetimi açısından bir farklılık gözlemlemediğini belirtilmiştir. Ö1 farklılık

gözlemlemediğini "*Çok sessiz bir öğrenci. Sınıfta varla yok arasında. Bu yüzden disiplinsel bir problem yaşamıyoruz. Ekstra bir şey yapmam gerekmiyor."* Şeklinde ifade etmiştir. Öğretimi planlama sürecinde öğretmenlerin yarısından fazlası aynı etkinliği göçmen grupla da yaptığını söylemiştir. Ö4 *"Aynı etkinliği uyguluyorum. %90 seviyeyi yakalıyorlar. Birinci sınıfta okuma güçlüğü çektim ama zaten pandemiydi. Bizimkiler de çekiyordu. Kurs açtık, hepsine okuma yazmayı öğrettik."* Diyerek öğrencilerin ekstra etkinliğe ihtiyaç duymadığını belirtmiştir. Ö5 ise *" Ekstra bir etkinlik yapmıyorum. Bazen çok eksik olduklarını düşünüyorsam eğer zayıf öğrencilerine ayrı çalışma kağıtları çıkartıyorum ama onun dışında yok. Çünkü diğer öğrencilerin dersini işleyemem o zaman onların hakkını yemiş olurum."* diyerek öğrencilerin ihtiyacı olsa dahi aynı etkinliğe devam ettiğini belirtmiştir. Materyal kullanımı bağlamında elde edilen bulgularda araştırmaya katılan öğretmenlerin üçü materyal kullanmadığını, dördü ise ailenin materyali gereksiz bulup bütçe ayırmadığını ya da bütçe ayıramadığını belirtmiştir. Ö5 *"Bazılarının ailesi ne istesek alıyor gönderiyor çocuğu mahcup olmasın diye. Bazılarıysa hiç para harcamıyor. Gereksiz geliyor."* Şeklinde kendini ifade ederken Ö6, *"Materyal almıyorlar etkinlik yapacağımız zaman. Ben bazen cebimden karşılıyorum varsa okuldan alıyorum. Aileden istiyorsun buna bütçe ayırmıyorlar. Gereksiz de görüyorlar."* Demiştir. Öğrencilerin yarıdan fazlası ölçme değerlendirme adımında pozitif ayrımcılık gösterdiğini, üç tanesi ise değerlendirme yaparken ayrımcılık göstermediğini söylemiştir. Ö1 "*Matematik dersinde diğer derslere göre daha başarılı. Matematiğin evrensel bir dil olmasından dolayı tabi. Matematikte bir pozitif ayrımcılığa gerek kalmıyor o yüzden diyebilirim. Ancak diğer derslerde tabi tolerans gösteriyorum."* Demiştir. Aynı konuyla ilgili Ö4 ise *"Yabancı olduğu için değil. Öğrenme becerisi zayıf olduğu için değerlendirmeyi farklılaştırabilirsin. İki basamaklı değil de tek basamaklı sorabilirsin mesela."* Demiştir. Ö5 *"Zaten sınavlar kalktı. Süreç içerisinde değerlendiriyoruz öğrenciyi. Kalmada aile isteğiyle olur. Onlar istemiyor biz de bırakmıyoruz. Bırakmayız da zaten. Çünkü belirli bir göçmen öğrenci kontenjanımız var. Ya daha kötüsü gelir diye olanı bırakmıyoruz."* Diyerek pozitif ayrımcılık sebebinin farklı olduğunu belirtmiştir. Ö6 ise *" "Çok iyi", "iyi" diyemiyorum da "geliştirmeli" diyorum. 1.sınıfta 2 öğrenci bırakmıştım ikisi de yabancıydı. Hiç iletişim sağlayamıyordum onlarla. Okuma yazmaya geçemiyordu. Tutacak bir tarafları yoktu. O yüzden bıraktım."* Diyerek ayrımcılık yapmadığını dile getirmiştir.

Tema	Alt Tema	Kodlar	f
		Dil/İletişim	15
		Kültür	3
		Gelenek	1
		Saldırganlık	2
		Kavgaya Yatkınlık	1
		Öğrenciyle Konuşarak Problem Çözme	1
		Problem Yaşanmaması	2
		Akran Zorbalığı	2
		Dışlama	8

İletişim **3. ve 4. soru**	**Öğrenci İletişimi**	Kendi Aralarında Gruplaşma	3
		Ortak Bağ Kurma İsteği	1
		Sınıfta Geçirdiği Süre	1
		Farklı Cinsiyet Grubu	1
	Ailelerle İletişim	Aile Dil Problemi	31
		Aile Dil Biliyor	6
		Eğitim Seviyeleri	1
		Ebeveyn Kaybı	1
		Tercüman	5
		Okula Yaklaşımları	1
		Beden Dili	1
		Aile İle Bağlantı Kuramama	5
		İlgisiz	7
		İlgili	1
		Aile Hakkında Bilgi Yok	1

Göçmen öğrencilerle ilgili olarak öğretmenlerin yaşadığı en büyük problemlerden bir diğerinin iletişim problemi olarak karşımıza çıktığı görülmektedir. İletişim problemleriyle ilgili olarak öğretmenlerin öğrencilerle birlikte velilerle de iletişim noktasında sorunlarla karşı karşıya kaldıklarını belirtmiştir. Öğretmenlerden çoğu öğrencilerle iletişimleri ilgili olarak dil ve saldırganlık noktasında sorunlarla karşı karşıya kaldıklarını belirtmiştir. Dil problemine sahip olan göçmen öğrenciler gerek akranlarıyla gerekse öğretmenleriyle iletişim problemleri yaşamaktadırlar. Bu ise öğretmenlerin sınıf içerisinde zaman yönetimini olumsuz yönde etkilemektedir. Aynı zamanda sınıf içerisinde göçmen öğrencilerin sadece göçmen öğrencilerle iletişim kurması gibi bir sınırlılığa sebep olmaktadır. Öğretmenlerden biri, ‘*’Türkçe bilmeyen göçmen öğrenciler ile diğer Türk öğrenciler arasında iletişim problemi olabiliyor.’’* (Ö3) şeklinde görüş belirtmiştir. Aynı zamanda göçmen öğrencilerin yaşamış oldukları iletişim problemlerin kendisini saldırganlık olarak ortaya çıkardığı görüşüne de yer verilmiştir. Öğretmenlerden biri, ‘’ *Sınıftaki yabancı öğrencilerin bazılarında şiddet eğilimi var. Tabii ki çocuklar da bunun bilincinde olduğu için arılarını almak istemiyorlar. Aynı zamanda durum velilere taşındığı için veliler de çocuklarının o öğrenciler ile oturmasını ya da iletişim kurmasını istemiyorlar.’’* (Ö4) şeklinde görüş belirtmiştir.

Bir diğer bağlamda ise öğretmenler velilerle iletişim problemi yaşadıklarını dile getirmiştir. Öğretmenlerin çoğu ailelerin dil probleminden kaynaklı olarak iletişim kurmakta zorlandıklarını dile getirmiştir. Öğretmenler yoğunlukla velilerin herhangi bir bağlantı içinde bulunmadıkları, kendilerini tanımadıkları ve dil bilmediklerinden kaynaklı olduğunu belirtmiştir. Aynı zamanda öğretmenler veliler ile aralarında tercümanlık konusunda yardım edebilecek dil problemi olmayan bir öğrenciden veya velilere eşlik eden tercümanlar ile süreci yürüttüklerini belirtmiştir. Öğretmenlerden biri, ‘’ *En çok dil iletişim problemimiz var.*

Tercümanla geldiklerinde ya da bilen bir öğrenciden destek alınca sorunu çözebiliyoruz.'' (Ö8) şeklinde görüş belirtmiştir. Öğretmenlerden biri ise öğencinin yaşamış olduğu ebeveyn kaybından kaynaklı olarak hem öğrenci hem de aile ile iletişim problemleri yaşadığını belirtmiştir.*'' Bir öğrenci savaşta babasını kaybedip buraya gelmişti ve tabii kendi gördükleri, eski olumsuz yaşantıları da var. Annesi kardeşlerine ve o öğrenciye tek başına yetemiyordu farklı farklı problemlerle karşılaşabiliyorduk.''* (Ö4) şeklinde görüş belirtmiştir.

Göçmen öğrencilerin diğer öğrencilerle olan iletişimine bakıldığında 8 öğretmenden 6'sı dışlanma sorununun olduğunu ifade etmiştir. Öğretmen görüşlerine bakıldığında *"Dışlanmalar söz konusu olabiliyordu. Örneğin ilkokulda öğrencim vardı abisi ortaokuldaydı. Farklı bir öğrencimle göçmen öğrencimin abisi aynı sınıftaydı. Abiler sorun yaşadılar bu ilkokuldaki benim sınıfımda da sorun yarattı. Küçükler abilerinin intikamını almaya çalıştılar birbirlerinden"* (Ö8), *"Gruplaşmalar olabilmekte. Türk öğrenciler kabul etmekte zorluk yaşayabilmektedir"* (Ö4) şeklinde görüşlerini ifade etmişlerdir. Ayrıca 8 öğretmenden 7'si de öğretmenlerin göçmen öğrencilerin aileleriyle yaşadıkları sorunun temelinde dil problemi olduğunu ifade etmiştir. Bu konuda (Ö5) görüşünü *"Ailelerin çoğu Türkçe bilmiyor. Net bir iletişime geçemiyoruz"* şeklinde ifade etmiştir.

İletişim temalarının işlendiği 3. Ve 4. Soruda ise öğrenciyle iletişimde en büyük problemin dil olduğunu öğretmenlerin yarısının ifadeleriyle anlayabiliriz. Ayrıca araştırmaya katılan öğretmenlerin üç tanesi öğrencilerin kendi içinde gruplaştığını/çeteleştiğini, iki tanesi de sınıfında akran zorbalığı olduğunu ifade etmiştir. Bu öğretmenlerden iki tanesi dışlama olduğunu bir tanesi de öğrencisinin diğer öğrencilerle ortak bağ kurma isteği içerisinde olduğunu ifade etmiştir. Ö2 *"Davranış ve ders anlamında çok iyi. Dil problemi olmadığından arkadaşlık da kurabiliyor."* Şeklinde; Ö5 *"Göçmen öğrenciler kendi arasında çeteleşiyorlar. Kalabalık da oldukları için bizimkileri zorbalıyorlar. Ancak bizimkiler de onları dışlıyor böyle davrandıkça. Bir de aralarında bir tartışma olunca bunu yabancı olmalarına bağlıyor göçmen öğrenciler. Problemin sebebi yabancı olmaları sanıyorlar ancak normal çocuk tartışmaları aslında."* Şeklinde Ö6 *"Bizimkiler uzak durmayı tercih ediyor. Mecbur kalmadıkça ilgilenmek istemiyorlar. Türkler kendi arkadaşlarıyla ilgilenmek istiyorlar. Onların da teneffüste başka sınıfta da tanıdıkları oluyor, kendi hemşerisi, onlarla iletişime geçiyorlar."* Şeklinde Ö7 ise *" Türkçe biliyorsa çok sıkıntı olmuyor. Burada kilit nokta dil, dili konuşuyorsa iyi. Dil bilmiyorsa yalnız kalıyorlar ama. Bazen dışlandıklarını düşünüyorum. Bir gruplaşma var diyebilirim ancak göçmen kendi içinde de birbirlerine zorbalık yapıyorlar."* Şeklinde görüşlerini ifade etmiştir. Araştırmaya katılan öğretmenlerin büyük bir çoğunluğu, sekiz öğretmen, ailelerle iletişimde annenin dil bilmediğini belirtmiştir. Babaların dil bilmediğini belirten iki öğretmen bulunmaktadır. Aynı şekilde 7 öğretmen ailenin isteksiz olduğunu ifade etmiştir. Ö1 *"Babası doktor, dil biliyor, ekonomik seviyeleri iyi. Ancak anne dil bilmiyor. Konuşamıyoruz onunla. Bir sorunum var diyemem ama veli toplantılarına gelmiyorlar mesela. Biraz ilgisizler diyebilirim."* Şeklinde Ö2 *"Babası Türkçeyi çok az konuşabiliyor annesi hiç konuşamıyor.*

İletişim kuramıyoruz onlarla. Zaten öğrencim de kendi öğrenmiş Türkçeyi. Babasıyla konuşuyorum ben de. Ailesi hakkında pek bilgim yok, problemim de yok." Şeklinde Ö6 *"Türkçe bilmiyorlar. Anlaşmamız zor oluyor. Bir de okuyup okumadığını önemsemiyor veliler. Onlar için önemli değil. Kur'an Kursu'na gönderiyorlar hep. Göndermeyin burada önce okuma yazma öğrenmesi lazım yoksa kafaları çok karışır diyorum."* Şeklinde kendini ifade etmiştir.

Göçmen öğrencilerin sınıf arkadaşları ile iletişiminde verilere bakıldığında dil ve kültür probleminin çoğunlukta olduğunu görüyoruz. Dil problem konusunda (Ö6) "Dil açısından bazı şakaları anlamıyor. Kendine yönelik olmayan şakaları farklı anlıyor." demiştir. Kültür konusunda ise (Ö4) "Göçmen öğrenciler kendi gruplarına gidiyorlar. Kendi kültürünü yaşayan kişilerle daha iyi anlaşıyorlar." demiştir. (Ö1) "Türkçeyi tam bilmemesi ve kültür farklılığı iletişimi etkiliyor. Yemek ve oyunlarda bile farklılıklar olması diğer öğrenciler tarafından garip karşılanıyor." demiş ve iki konuyu birleştirmiştir.

Göçmen öğrencilerin aileleri ile iletişim verilerinde ise dil problemi yaşandığını ve tercüman ihtiyacı olduğunu görmekteyiz. "Aileler Türkçe bilmediği için iletişim kurulamıyor. Okula gelirse öğrenci aracılığıyla iletişim kuruluyor." (Ö4) ve "Türkçe bilmeyen aileler ile anlaşmak çok zorlayıcı oluyor. Türkçe bilen bir yakın ya da tercüman ile anca anlaşabiliyoruz." (Ö3) demişlerdir.

Tema	Alt Tema	Kodlar	f
Göçmen Farkındalığı **5. soru**	**Hizmetöncesi Eğitim**	Ders Olmaması/Alınmaması	23
	Hizmetiçi Eğitim	Hizmetiçi Eğitim Alan	10
		Hizmetiçi Eğitim Almayan	12

Yapılan görüşmeler sonucunda öğretmenlerin büyük bir çoğunluğunun göçmen farkındalığı konusunda alınan ders, hizmet içi eğitim konusunda görüşleri, eğitim ve öğretimi ve meslekte geçirdikleri süreç boyunca herhangi bir eğitim almadıkları yönünde olduğu görülmektedir. Bu konu ile ilgili öğretmen görüşlerine yer verilecek olduğunda; ' *' Bizim zamanımız da göçmenlere yönelik dersler yoktu, almadık. (2), ''Fakültede, stajda veya hizmet içi eğitim olarak göçmenlere yönelik herhangi bir eğitim almadım.''* (Ö4) , ' *'Hayır almadım o zaman göçmenler yoktu. Ama Doğu Anadolu'da görev yaptığımda oradaki çocukların da dil problemleri vardı aynı dili kullanmıyorduk. Okuma yazma öğreterek aynı zamanda Türkçeyi de bu şekilde öğrenmelerini sağlıyordum. Yani biraz maruz bırakarak.*'' (Ö6), şeklinde görüşlerini ifade etmişlerdir. Ayrıca öğretmenlerden biri, '' *Fakültede almadım ama hizmet içi eğitimi aldım ve bu eğitimin özellikle sınıfıma kaynaştırma olarak gelen öğrenciler üzerinde faydasını gördüm.*'' (Ö3)şeklinde görüş belirtmiştir.

Göçmen farkındalığı temasında toplanan verilere göre öğretmenlerin hiçbiri hizmet öncesi eğitim almamıştır. 8 öğretmenden 7'si hizmetiçi eğitim almamış sadece 1 öğretmen hizmet içi eğitim almıştır. Hizmetiçi eğitim alan öğretmen *"Fakültede almadım. Geçen yıl uzmanlık sınavı kapsamında kapsayıcı eğitimde uygulamaları içinde eğitim aldım"* (Ö4) şeklinde görüşünü ifade etmiştir.

Göçmen öğrenci farkındalığı konusunda öğretmenlerin tamamı hizmet öncesinde böyle bir eğitim almadıklarını, henüz göçmen sorununun olmadığını, hizmetçinde de online seminer olduğunu belirtmiştir. Ö6 *"Hayır, kendi eğitimlerimiz içinde (hizmet içi eğitim) vardı. Yeterli değildi. Bireysel farklılıklar var çünkü."* Diyerek verilecek eğitimin bireysel farklılıklardan kaynaklı olarak yeterli olamayacağını belirtmiştir. Ö7 ise *"O zaman göçmen yoktu. Hizmetçinde göçmene dair birkaç saatlik eğitim vardı."* Şeklinde kendini ifade etmiştir.

Göçmen farkındalığı sorusunda öğretmenlerin hiçbiri okul döneminde göçmen eğitimi ile ilgili ders almadığını söylemiştir. "Hayır, göçmen öğrencilere yönelik bir ders almadım. Benim üniversite okuduğum yıllarda böyle bir göçmen sorunu yoktu." (Ö3) kendi okuduğu dönemde göçmen sıkıntısı olmadığından da bahsetmiştir. (Ö1) ise "Hayır almadım. 2005'te mezun olduğum için o konularda ders yoktu." demiştir.

Tema	Alt Tema	Kodlar	f
	Sınıf Yönetimi	Dil	10
		Okuduğunu Anlama	1
		Oturma Düzeni	5
		Olmamaları	1
		Özgüven Desteklenmeli	3
		Pekiştireç Kullanımı	3
		Akran Desteği	6
		Ek Ders/Süre	2
		Okul öncesi eğitim alma durumu/okula hazırlık	1
		Aynı Etkinlik	2
	Öğretim Faaliyetleri	İYEP Kursu	1
		Yöntem Teknik	1
		Hazırlık Sınıfı/Farklı Sınıf	7
		Farklılaştırılmış Etkinlik/Materyal	8
		Ayrı kaynak	1
		İş birliği	2
		Akran çalışması	1
		Materyal/devlet desteklemeli	2
		Somut materyal	2

Çözüm Önerileri **6.soru**		Grup çalışması	1
		Ona uygun materyal	1
		Duyu organına uygun	1
		Materyal temini	4
		Maddi durum	1
		Materyal Desteği	9
	Değerlendirme	Farklılaştırılmış Ölçme Aracı/Bireysel Değerlendirme	14
		BEP	1
		Dil	1
		İnsiyatif Gösterme	2
		Pozitif Ayrımcılık	4
		Aynı Ölçme Aracı Kulanma	5
		Ekstra Çalışma	2
		Görsel	2
		Sözlü	1
		Süreç Ağırlıklı	1
		Çeşitli Araçlar	1
		Ayrım Yapmama	4
	Aile İşbirliği	Olumlu Yaklaşım	3
		Maddi Yardım	2
		Tercüman Desteği	5
		Manevi Destek	1
		Aile Yapısı Hakkında Bilgi	2
		Güçlü İletişim	12
		Dil	7
	Diğer	Sevgi/Saygı	5
		Benimseme/Dışlamama/ Ayrım Yapmama	4
		İnsiyatif Gösterme	1
		Öğrenci Geçmişine Hakim Olma/ Sürecini Bilme	2
		Uyum/Hazırlık Sınıfı	2
		Ayrı Okul/Sınıf	3
		Okul Ortamına Girerek	1
		Kültürlerine Hakim Olma	1

Öğretmenlerin karşılaştığı problemlere yönelik bazı önerilerde bulunmuştur. Sınıf yönetimi, değerlendirme, aile İş birliği ve farklı noktalarda farklılaştığı görülmektedir. Araştırmaya katılan öğretmenlerden çoğu, farklılaştırılmış etkinlik/materyal kullanımı, dil, akran desteği, ek ders/süre ve farklı bağlamlarda önerilerde bulunmuştur. Öğretmenlerden çoğu, farklılaştırılmış etkinlik/materyal kullanımı konusunda yapılması gerekenler hakkında önerilerde bulunmuştur. Araştırmaya katılan öğretmenler, göçmen öğrencilerin seviyelerinin Türk akranlarına oranla farklı olmasından ötürü aynı etkinlikleri kullanamadıklarını öğrencilerin seviyelerine uygun etkinlikler planlanması gerektiği görüşünde olduklarını belirtmişlerdir. Bu konu ile ilgili öğretmen görüşlerine yer verilecek olduğunda; *'' Şimdi üçüncü sınıfları okutuyorum. Sınıfımda üçüncü sınıf seviyesine denk öğrenciler etkinlikleri, verilen yönergeleri anlamakta zorlanıyorlar. Ama bazı sınıf seviyesinin altında olan göçmen öğrencilere üçüncü sınıf yerine bazen birinci sınıf etkinlikleri bazen ikinci sınıf etkinlikleri veriyorum.''*(Ö1),'' *Seviyelerine göre etkinlikler veriyorum.''*(Ö3),*'' Çoğunlukla konuyu anlamaları ve öğrenmeleri için seviyelerine uygun materyal hazırlanıp kullanılmalıdır.''* (Ö5), '' şeklinde görüşler belirtmişlerdir. Aynı zamanda öğretmenlerin bazıları etkinliklerin öğrencilerin ayrım yapıldığı görüşüne varma ihtimaline karşın farklılaştırılmaması düşüncesinde olduklarını belirtmişlerdir. Bu konu ile ilgili öğretmen görüşlerine yer verilecek olduğunda; *''Diğer öğrencilerden ayrılmamalı, onların da derse katılımları aktif şekilde sağlanmalıdır.''* (Ö5), *''Aynı etkinlik konusundaki gibi çok fazla farklılaştırma yapmaya gerek yok. '' (Ö6),* şeklinde görüş belirtmişlerdir. Araştırmaya katılan öğretmenlerin çoğu dil problemlerinin olduğu görüşünde olduklarını belirttiği görülmüştür. Aynı zamanda öğretmenlerden bazıları dil problemlerinin aşılması noktasında diğer problemlere de çözüm olacağı görüşünde olduklarını belirtmişlerdir. Öğretmenlerden biri, *'' Öncelikle bu çocuklar bizim sınıfımıza gelmeden önce Türkçe öğrenirlerse tüm süreç bizim için de çocuklar için de çok daha iyi olur.''* (Ö1), *'' Kesinlikle Türkçe öğrenip sınıflara dağıtmaları gerekiyor o zaman sınıf yönetimi problemlerinin çoğu çözülecektir.''* (Ö4), *'' Öğrencilerin dili öğrenmeleri sağlanmalıdır.''* (Ö5) şeklinde görüş belirtmiştir.

Araştırmaya katılan öğretmenler, göçmen öğrenciler konusunda gerek sınıf yönetimi gerekse eğitim faaliyetleri sürecinde akran öğretiminin önemli bir yere sahip olduğu görüşünde olduklarını belirtmişlerdir. Bu konu ile ilgili öğretmen görüşlerine yer verilecek olduğunda; *'' Sınıfta seviyesi iyi olan bir öğrenciyle göçmen öğrenciyi birlikte oturtmaya dikkat ediyorum.''* (Ö1)*, '' Göçmen öğrencinin yanına sınıfta seviyesi iyi olan, yardım edecek bir öğrenci oturtun ve bu öğrenci aynı zamanda sakin öğrenci olsun birbirlerini olumsuz etkilemesinler.''* (Ö2), *'' Bilen öğrenci ile bilmeyen öğrenciyi yan yana oturtuyorum. Bilen öğrenci arkadaşına yardımcı oluyor bu şekilde sınıfta kopmalar yaşanmıyor.''* (Ö3), '' Akran desteği ile yönetmeye çalışıyorum. Çalışkan ve sakin öğrencilerin yanına göçmen öğrenci oturtuyorum.''(Ö8) şeklinde görüş belirtmişlerdir. Öğretmenler, müfredat yetiştirme kaygısı ve zaman yönetimi noktasında kaygılarını sınıf içinde ekstra ilgilenilmesi gereken öğrencilerin bulunmasından

kaynaklı bazı problemler yaşadıklarını dile getirmişlerdir. Bu problemin çözümüne yönelik öğretmenler, ders saatleri içerisinde ve serbest etkinlik derslerinde eksik öğrenmelere destek çalışmalar yaptıklarını dile getirmişlerdir. Bu konu ile ilgili öğretmen görüşlerine yer verilecek olduğunda; *''Serbest etkinlik, görsel sanatlar gibi derslerde de yanıma çağırıp eksik oldukları konularda yardımcı olmaya çalışıyorum.''* (Ö1), *''Mesela ben ikinci sınıfta normalde birinci sınıf öğrencisi olması gereken bir öğrenciyi okutmuştum arkadaşları serbest okuma yaparken o öğrenciye yavaş yavaş her fırsatta okuma çalışmalarını kendim yaptırıyordum. Aynı birinci sınıf öğrencisi gibi davrandım*.'' (Ö2) şeklinde görüş belirtmiştir. Genel olarak bakıldığında öğretmenler farklılaştırılmış etkinlikler yapılması, ek derslerle ve akran öğretimi ile birlikte öğretimin desteklenmesi görüşünde olduklarını belirtmişlerdir. Aynı zamanda araştırmaya katılan öğretmenler, değerlendirme ölçütü olarak bireysel değerlendirme tercih ettiklerini ve önerdiklerini dile getirmişlerdir. Öğretmenlerin görüşlerine yer verecek olursak; *'' Bireysel değerlendirme yapıyorum, her öğrenciyi kendi seviyesine göre değerlendiriyorum.''* (Ö3), *'' Seviyelerine uygun değerlendirme uygulamaları yapılmalıdır.''* (Ö5), *'' Sınıf öğretmenliğinde de asıl olan gibi her öğrenci kendi içinde bireysel değerlendirmek gerekiyor. Öğrencilerin zaten kapasitelerini biliyorsunuz buna göre de değerlendirme yapılıyor.''* (Ö6), *'' Arkadaşlarından farklı kriterlere göre değerlendiriyorum. Bunu da aynı konuyu basite indirgeyerek yapıyorum.''* (Ö8) şeklinde görüş belirtmişlerdir. Ayrıca öğretmenlerden biri, *''Değerlendirme süreçlerinde arkadaşlarından farklı değerlendirmeler yapmıyorum. Çünkü arkadaşlarından farklı etkinlikler dağıttığımda bu sefer ayrıştırıldıklarını hissediyorlar.''* (Ö4) şeklinde görüş belirtmiştir.

Araştırmaya katılan öğretmenler, bir diğer bağlam olan aile ile iş birliği noktasında çoğunlukla göçmen aileleri karşı olumlu bir yaklaşım sergilemek, onları benimsemek ve onların geçmiş yaşantıları hakkında bilgi sahibi olup davranışların ona göre düzenlenilmesi gerektiği konusunda önerilerde bulunmuşlardır. Aynı zamanda olumlu yaklaşım sergilenen velilerin çocuklarının öğretimi süreçlerine öğretmenlere daha çok destekte bulundukları görüşünü dile getirmişlerdir. Araştırmaya katılan öğretmenlerin görüşlerine yer verecek olursak; *''Velilere olumlu bir şekilde yaklaşınca onlar da size saygı duyuyorlar ve yardımcı oluyorlar.'' (Ö1), '' Eğer göçmen ailelere göçmen öğrencilere yaptığınız gibi ötekileştirmeden diğer velilerimizden ayırmadan davranırsanız onlar da kendilerine ait hissederler ve sizinle olumlu iletişimler kurarlar. Bu da hem sizin onunla ilişkiniz iyi olacaktır hem de öğrencinin eğitim konusunda size daha çok yardımcı olacaktır''* (Ö2), *'' Onlara karşı duyarlı davranıyorum ben onlara maddi ve manevi yardım sağladığım sürece onlar da bana olabildiğince yardımcı olmaya çalışıyorlar.'' (Ö3) '' Sürekli iletişim halinde olunmalı, aile yapıları tanınmalı*.'' (Ö5), *''Kültürleri hakkında , nereden geldikleri, nasıl süreçlerden geçtikleri bilinmeli. İletişim kurmak o zaman daha kolay olur.''* (Ö8) şeklinde görüş belirtmişlerdir. Aynı zamanda öğretmenlerden biri, *''Eğer bir tercümanla gelirlerse iletişimi kurmak daha kolay oluyor. Zaten çok daha önceden gelmiş olanlar biraz olsun Türkçe bildikleri için onlarla iletişim kurmak daha kolay oluyor.''* (Ö4)

şeklinde görüş belirtmiştir.

Öğretmenlerin önerdikleri çözüm önerilerine bakıldığında 8 öğretmenden 6'sı sınıf yönetimi kapsamında materyal desteğinin olması gerekliliğini vurgulamıştır. Öğretmenlerin görüşleri *"Maddi imkansızlıklar yaşadıkları için bu konuda pek bir şey yapılamaz. Öğretmen kendi temin etmeye çalışabilir, okul idaresi bu konuyla ilgilenebilir"* (Ö1), *"Maddi anlamda materyalleri tamamlayamıyorlar öğretmen halletmeye çalışıyor"* (Ö2), *"Materyal konusunda idareyle çözüm üretilebilir"* (Ö4) şeklindedir. Öğretmenlerin yarısı göçmen öğrencileri değerlendirirken bireysel değerlendirme yapılmasının üzerinde durmuştur. Örneğin *"Öğrenci kendi düzeyine göre değerlendirilmeli"* (Ö2), *"Çocuklar kendi içinde kendilerine göre değerlendirilmelidir. Çünkü hepsinin seviyesi birbirinden farklıdır"* (Ö6) şeklinde öğretmenler düşüncelerini ifade etmişlerdir. 8 öğretmenden 5'i aile iş birliği kapsamında güçlü iletişim önerisinde bulunmuştur. Bunlardan farklı olarak da bir öğretmen sevgi/saygı, benimseme/ayırım yapmama konusuna da *"Sevgi ile çocuk kabullendiğini hissediyor"* (Ö8) şeklinde değinmiştir.

Öğretmenlerin göçmen öğrencilere yönelik çözümlerde sınıf yönetiminde 7 kişiden 3'ü farklı bir sınıf oluşturulmasını söylemiştir. (Ö4) "Ayrı bir sınıf açılabilir, onlara özel bir öğretmen atanabilir." demiştir. Materyal konusunda 7 öğretmenden 4'ü materyal temininde çözüm bulunmasını istemiştir. (Ö5) "Okulda tam donanımlı bir sistem olursa materyaller okulda bulunursa sıkıntı yaşanmaz." Değerlendirme konusunda çoğu öğretmen ayrı ayrı cevap vermiştir. (Ö2) "Çeşitli ölçme ve değerlendirme araçları geliştirilmesi gerekir.", (Ö5) "Değerlendirme için bireyselleştirilmiş eğitim programı gibi değerlendirme programları hazırlanabilir." ve (Ö7) "Türkçeyi öğrenirse hepsini aynı değerlendiririz." demişlerdir.

Tema	Alt Tema	Kodlar	f
	Müfredat	Dil Öğretimi	3
		Kültür	5
		Yabancılara Türkçe Öğretimi Dersi	3
		Tecrübe	1
		Okuduğunu Anlama	1
		Okullarda Dil Sınıfı	1
		Diğer Ülkelerin Kültürleri Hakkında Bilgi	2
		Diğer ülkelerin eğitimi hakkında bakış açısı	1
		Psikolojik Destek	1
		Örnek Olaylar	1
		Kapsayıcı Eğitim	2
		Pedagojik Eğitim	2
		Göçmenlere yönelik ders	2
		Göçmenler Türkçe öğrensin	2
		İletişim	3

Aday Öğretmenler ve Fakülte Süreci **7.soru**	**Staj Uygulamaları**	Gözlem	2
		Göçmenlere Yönelik Ek Çalışma	2
		Dillerine Hakimiyet	1
		Çift Dilli Materyal	1
		BEP	1
		Staj Sınıfı Seçimi	1
		Gözlem	8
		Göçmenlere tekrar yaptırma	4
		Özel eğitim süreci oluşturulabilir	1
		Konuşturma yapılabilir	1
		Bir şey yapılmasın	2
		Staj Süresi Uzatılmalı	3
		Kültür	1

Yapılan görüşmeler sonucunda öğretmenlerin büyük bir çoğunluğunun göçmen farkındalığı konusunda alınan ders, hizmet içi eğitim konusunda görüşleri, eğitim ve öğretimi tek başına yeterli olmadığı, zamanla edinilen tecrübenin en etkili yöntemi olduğu yönünde düşündükleri görülmektedir. Aynı zamanda staj uygulamalarında göçmen öğrencilerin çoğunlukta olduğu sınıfların tercih edilmesinin deneyim için doğru bir adım olduğu görüşünü savunmaktadırlar. Bu konu ile ilgili öğretmen görüşlerine yer verilecek olduğunda; *'' Verilen derslerle, o bilgilere pratiğe geçirmek çok farklı o yüzden hangi ders alınırsa alınsın önemli olan sınıf içinde tecrübe sahibi olmak. Biz de hizmet içi eğitimler aldık ama hepsi formaliteden ben kendim ne yaparsam hepsi ondan ibaret. Derslerden ziyade stajyer uygulamalarında deneyimlemek daha iyi olacaktır. Zaten bizim okulda her sınıfta ikişer üçer tane var artık içimizdeler yeni öğretmenlere adayları da bu sayede bol bol tecrübe ediyorlar." (Ö1), '' Zaten bir bilgi uygulamada ortaya çıkar. Biz de hizmet içi eğitimler aldık ama hiç işe yaramadı biz ne yapıyorsak yapılanlar ondan ibaret. O yüzden stajlar öğrenmek için en etkili yollardır. Staj yaparken göçmen öğrencilere yönelik de çalışmalar yapılabilir."* (Ö2), '' *Birçok şeyin sınıf içerisinde tecrübe edildiğini düşünüyorum hangi ders alınırsa alınsın yine her şey uygulamaya bağlı olduğu için herhangi bir ders eklenmesi gerektiğini düşünmüyorum.*" (Ö4), *'' Sınıfında göçmen öğrencilerin çok olduğu sınıflar tercih edilmeli. Böylece daha çok gözlem yapma fırsatı olabilir. ''* (Ö7), *'' Ben de aldım ama dersler çok etkili olmuyor önemli olan tecrübe, uygulama. Zaten artık her sınıfta göçmen var yeterince tecrübe ediliyor."*(Ö8) şeklinde görüş belirtmiştir. Aynı zamanda öğretmenlerden ikisi, '' *Yaşadıkları süreç hakkında, kültürleri hakkında bilgiler verilebilir."*(Ö3), *'' Yabancı uyruklu ülkelerin kültürleri araştırılmalı, iletişim konusunda destek dersleri verilmelidir."* (Ö5) şeklinde görüşlerini ifade etmişlerdir.

Öğretmenlerin aday öğretmenlerin fakülte süreci içinde önerileri alınmıştır. Toplanan verilere göre öğretmenlerden bazıları müfredat kapsamında Yabancılara Türkçe Öğretim dersinin olabileceği, staj uygulamalarında gözlem yapılabileceği önerilerinde bulunmuştur. Öğretmenler bu konuyla ilişkili görüşlerini şu şekilde ifade etmiştir; "Öğrencilere Türkçeyi daha kolay nasıl

öğrenebilecekleri konusunda öğretmen adaylarına eğitim ya da bir ders verilmelidir" (Ö6), "Kaynaştırma şeklinde devam edecekse mutlaka bir ders olmalı. Türkçeyi daha kolay öğretme yöntemi var mı bununla ilgili bir eğitim verilmeli. En önemli sorun bu" (Ö2), "Öğrenciler stajda iken mülteci olan sınıflara da gidip gözlem yapabilirler" (Ö1).

Son olarak aday öğretmenlere fakülte sürecinde gösterilecek müfredatta göçmen öğrencilere yönelik kültür konularının eklenmesi gerektiğini beş öğretmen, iki öğretmen kapsayıcı eğitimle ilgili, iki öğretmen pedagojik eğitimle ilgili, iki öğretmen iletişimle ilgili, bir öğretmen örnek olaylarla ilgili, bir öğretmen diğer ülkelerin eğitime bakış açısıyla ilgili, bir öğretmen dille ilgili ve bir öğretmen okuduğunu anlama eksiğini gidermekle ilgili eklemezler yapılmasını önermiştir. Araştırmaya katılan öğretmenlerden Ö1 *"Bu öğrencilerin dillerini, kültürlerini, oradaki eğitimin belli başlı özelliklerini tanımak lazım. Buna göre revize edilebilir dersler."* Şeklinde Ö7 "Yabancı öğrenciye yönelik öğretmen yaklaşım kazanmalı. Bunun için bazı pedagojik dersler eklenebilir. Onların kültürü vs. gibi konular da eklenebilir buna." Şeklinde kendini ifade etmiştir. Ö6 *"Bu sorun eğer bitmeyecekse, tabi dersler alınmalı. Yalnız ne kadar ders alınırsa alınsın her çocuğun hikayesi farklı. Geldiği ülke, dili, ailesi, travması farklı. Dersler tek başına etkili olmaz."* Şeklinde bireysel farklılıkların önemine vurgu yapmıştır. Araştırmaya katılan tüm öğretmenler staj uygulamalarında aday öğretmenlerin gözlem yapılarak öğrenilmesi gerektiğini belirtirken üç öğretmen de öğretmenlik uygulamasının uzatılması gerektiğini söylemektedir. Araştırmacılardan Ö7 bu konuyla ilgili görüşlerini *"Staj uygulaması çok yetersiz 2+2 gibi bir sistem olmalı. 2 sene okul 2 sene staj gibi. Ancak öyle hazır olursunuz. Özellikle göçmenleri bizzat görüp değerlendirmek gerekli. Teorikten ziyade uygulamalı daha çok olmalı. Her çocuğa farklı yaklaşmak lazım bunu görürsünüz."* Diyerek Ö8 ise *"Staj süreleri kısa kesinlikle uzatılmalı. Bu çocuklarla sınıf ortamında öğretmen adaylarının bulunması gerekiyor."* Diyerek kendini ifade etmiştir.

Göçmen öğrencilere fakülte de ve staj uygulamalarında neler yapılabilir diye sorulmuştur. 7 öğretmenden 4'ü öğrencilere tekrar yaptırma ve göçmen öğrencilere dil öğretme gibi dersleri olması gerektiğini söylemiştir. "Özel eğitim gibi göçmen eğitimi dersi alınabilir." (Ö1) ve "Göçmen öğrencilere yönelik ders verebilirler, daha çok o öğrencilerle ilgilenebilirler." (Ö3) demişlerdir.

SONUÇ VE ÖNERİLER

Bu araştırmada da Sınıf öğretmeni adaylarının meslek öncesinde göçmen öğrencilere yönelik farkındalıklarının geliştirilmesi amaçlanmıştır. Araştırmaya sınıflarında en az bir göçmen öğrenci bulunan ve/veya önceki yıllarda sınıflarında göçmen öğrenci bulunan Sınıf Öğretmenleri dahil edilmiştir. Araştırmaya katılan öğretmenlerin görüşleri değerlendirildiği bu çalışmada toplam 31sınıf öğretmeni ile görüşme yapılmıştır. Yapılan görüşmelerde elde edilen veriler 6 ayrı tema altında toplanarak yorumlanmıştır.

Araştırmanın bulguları incelendiğinde öğrenci problemleri, öğretim faaliyetleri, iletişim, göçmen farkındalığı, çözüm önerileri, aday öğretmenler ve fakülte süreci gibi başlıklardan

oluşan temalara ulaşılmıştır. Araştırmaya katılan çoğu öğretmen öğrenci problemleri ile ilgili olarak ; ortaya çıkan problemlerin çoğunun dil problemlerinden kaynaklandığını belirtmiştir. Aynı zamanda dil probleminden kaynaklı olarak okuduğunu anlama ve iletişim noktasında problemlerle karşı karşıya geldiklerini belirtmişlerdir. Ayrıca araştırmaya katılan öğretmenler kültür farklılıklarından kaynaklı olarak öğrencilerin kültür-uyum bağlamında problemlerle karşılaştıklarını dile getirmiştir. Ortaya çıkan farklılıklardan dolayı öğrencilerin sınıf içerisinde iletişim kurmakta güçlük çektiği ve derse katılım noktasında uyum problemlerinden kaynaklı olarak kendilerini soyutlama eğiliminde bulunduklarını böylece ders süreci içerisinde aktif rol oynayamadıklarını dile getirmişlerdir. Aynı zamanda öğretmenlerden bazıları geçmiş yıllarda göç eden göçmen öğrencilere oranla Türkiye'de doğmuş ve büyümüş öğrencilerin uyum noktasında çok daha iyi olduklarını belirtmişlerdir. Maddi problemler ise öğrencilerin materyal temini noktasında sorunlar yaşamasına ve bu doğrultuda derse katılımlarında problemlerin ortaya çıkmasına sebep oldu belirtilmiştir. Öğrenci problemleri noktasında öğretmenlerin en çok karşılaştığı problemlerin sınıf yönetimi bağlamında olduğu görülmektedir. Öğretmenlerden çoğu, sınıf yönetiminde ortaya çıkan arkadaşlık kuramama, derse katılım, öğrenci başarısızlığı gibi problemlerin temelinde dil problemlerinin olduğunu belirtmiştir. Öğretmenlerin çoğu, sınıf yönetimi bağlamında ortaya çıkan problemlerin okul öncesi eğitim almama, okula hazırlık ve oryantasyon sürecine tabi olmadan ilköğretime başlama gibi etmenlerden dolayı ortaya çıktığını belirtmiştir. Öğretmenlerin hepsi sınıftaki diğer öğrenciler için de çok büyük önem arz eden okula hazırlık eğitimlerinin göçmen öğrencilerin eğitimi noktasında kesinlikle uygulanması gereken bir süreç olduğunu dile getirmişlerdir. Öğrenci problemlerinin altında yatan bir diğer etmen ise öğrencilerin göç ve göçün etkilerinin izlerinin yer aldığı şu anki koşulları olduğu belirtilmiştir. Bu noktada öğretmenlerin çoğu göçmen öğrencilerin nereden geldikleri, hangi koşullarda geldikleri ve şu an hangi koşullar içerisinde oldukları ile birlikte öğrencilerin tüm bu süreç içerisindeki psikolojileri ile ilgili bilgiye hâkim olunması gerektiğini belirtmişlerdir.

Öğretmenlerin karşılaştığı problemlerden bir diğeri ise o öğretim faaliyetleri noktasında olmuştur. Öğretim faaliyetleri teması ise genel olarak sınıf yönetimi, materyal etkinlik ve ölçme değerlendirme ve göçmen farkındalığı ile ilgilidir. Öğretmenlerden çoğu, göçmen öğrencilerin bulunduğu sınıf seviyesine uyum sağlamada problemlerle karşılaştıklarını ve problemin çözümünde ise etkinlik ve materyalde farklılaştırma yoluna gittiklerini dile getirmişlerdir. Aynı zamanda öğretmenler den çoğu ölçme değerlendirme noktasında farklılaştırmaya giderek öğrencinin bulunduğu sınıf seviyesini altında bir ölçme aracı ile öğrencileri ölçme değerlendirmeye tabi tuttuklarını dile getirmiştir. Öğretmenlerin dile getirdiği bir diğer nokta ise göçmen farkındalığı olmuştur.

Araştırmadan doğrudan öğrenci problemlerine ek olarak öğrencinin eğitim süreci boyunca öğretmen-veli ilişkisinin ve veli-öğrenci ilişkisinin önemine dikkat çekmişlerdir. Öğretmenlerden çoğu, öğretmen-veli ilişkisi noktasında velilerin dil bilmiyor olmasının süreci olumsuz etkilediğini belirtmişlerdir. Aynı zamanda dil bilen babaların annelere oranla daha

fazla olduğu fakat babaların ise iş koşullarından ötürü veli öğretmen ilişkisi noktasında fazla aktif olamadıkları dile getirilmiştir. Öğretmenlerden bazıları, kendi fakülte süreçleri içerisinde göçmenlere yönelik derslerin bulunmadığını aynı zamanda hizmet içi eğitimlere katılmadıklarını belirtmişlerdir. Ayrıca öğretmenlerden bazıları hizmet içi eğitimlere katıldıklarını ve bu eğitimin kendilerine katkısının bulunduğunu dile getirmişlerdir.

Araştırmaya katılan öğretmenlerin görüşlerinden elde edilen verilerden oluşturulan bir diğer tema ise çözüm öneridir. Öğretmenlerden çoğu, çözüm önerileri noktasında sınıf içerisinde akran desteğine başvurulabileceğini, öğretim faaliyetleri sürecince farklılaştırmalar yapılabileceğini dile getirmiştir. Aynı zamanda en büyük problemin dil problemi olmasından ötürü dil öğrenme noktasında hazırlık sınıflarının olması gerektiği ve aynı zamanda velilere karşı olumlu bir tutum sergilemenin aidiyet duygularını pekiştireceği ve gerek öğretmen veli gerek öğrenci veli iletişimi noktasında olumlu dönütler ortaya çıkaracağını dile getirmişlerdir.

Araştırmada elde edilen bir başka sonuç ise sınıf öğretmeni adaylarının tabi olduğu müfredat ve staj uygulamalarıdır. Araştırmaya katılan öğretmenler, elde edilen veriler sonucunda alınan teorik derslerden ziyade deneyimin çok daha önemli olduğu görüşünü belirtmiştir. Aynı zamanda stajyer uygulamalarının saatlerinin artırılması ve staj uygulamalarının göçmen öğrencilerin yer aldığı sınıflarda yapılmasının olumlu sonuçlar doğuracağı noktasında önerilere yer verilmiştir.

Araştırmadan elde edilen bulgulara dayalı olarak öğretmenlerin ve araştırmacıların uygulama ile ilgili daha etkili olabileceğini tespit ettikleri bazı öneriler aşağıda sıralanmıştır;

- Sistem içindeki öğretmenlere yönelik olarak; eğitim almayan öğretmenlere-farkındalık-kapsayıcı eğitim-bireyselleştirilmiş eğitim vb. seminerler verilebilir.
- Meslek öncesinde; fakültelerde alan eğitimi ve meslek derslerinde göçmen öğrencileri de kapsayacak farklılaştırılmış ünitelere yer verilebilir.
- Yapılan bu araştırma gibi nicel ve nitel tarzda, boylamsal ve farklılaştırma basamakları dikkate alınmış deneysel araştırmalar tasarlanabilir.

KAYNAKÇA

Castles, S. Miller, M. (2018). Göçler Çağı, modern Dünyada Uluslararası Göç Hareketleri, İstanbul Bilgi Üniversitesi Yayınları

Cebeci, M. (2015). Sosyolojik Açıdan Göç ve Göçmenlerin Sosyal Kültürel Entegrasyonları: Kavramsal bir çalışma. Disiplinlerarası göç ve politikaları sempozyumu, 159-179.

Çağlar, T.(2018). Göç Çalışmaları için Kavramsal Bir Çerçeve. Toros Üniversitesi İİSBF Sosyal Bilimler Dergisi, 5;8, 26-49.

Ekici, S. Ve Tuncel, G.(2015). Göç ve insan. Birey ve Toplum, 5/19.

Erol,M. & Ersever, O.(2014). Göç Krizi ve Göç Krizine Müdahale. KHO Bilim Dergisi, 24;1.

Yalçın, C. (2004), Göç Sosyolojisi, Anı Yayıncılık, Ankara.

Yılmaz, A.(2014), "Uluslararası Göç: Çeşitleri, Nedenleri ve Etkileri", Turkish Studies, Vol.9, N.2, pp.1685-1704

HÜSEYİN YURTTAŞ VE ÇOCUK EDEBİYATINA KATKILARI: MAVİ BİLYE KİTABI ÖRNEĞİ

HÜSEYİN YURTTAŞ AND HIS CONTRIBUTIONS TO CHILDREN'S LITERATURE: THE EXAMPLE OF THE BLUE BALL BOOK

Yüksek Lisans Öğrencisi
Ondokuz Mayıs Üniversitesi, Lisansüstü Eğitim Enstitüsü
ORCID NO: 0000-0002-2249-7332

ÖZET

Çocuk edebiyatı, iki on üç yaş arasındaki bireylerin edebî ihtiyaçlarını karşılayan, onların ana dilini bilinçli olarak kullanmasına ve farkındalık oluşturmasına yarayan bir işlev görmektedir. Dil öğretimi yanında kültür ve davranış öğretimine katkı sağlayan, çocukların estetik yönlerini geliştiren bu eserler insan yetiştirmenin vazgeçilmez bir unsurudur. Dolayısıyla nitelikli çocuk edebiyatı eserlerini seçmek ve bunları eğitimde kullanmak büyük önem arz etmektedir. Çocuk edebiyatı alanında hikâye, roman, masal, şiir gibi türlerde çok sayıda eseri olan, Türkçeyi çok iyi kullanan ve çocuk duyarlılığına sahip olan yazar, dilin dört temel becerisinin öğretiminde eserlerine başvurulması gereken bir sanatçıdır.

Bu çalışmada, Hüseyin Yurttaş'ın Mavi Bilye adlı eserinin biçim ve içerik bakımından incelenmesi yapılmış, çocuğun gelişim düzeylerine ve Türk Milli Eğitiminin genel amaçlarına uygunluğu ele alınmıştır. Bu amaçla alan yazın taraması yapılmış ve konuyla ilgili akademik çalışmalar incelenmiştir. Okuma, yazma, konuşma ve dinleme becerilerinin gelişimine katkı sağlayan materyaller olarak bu eserin kullanılabilirliği, kültür aktarımındaki yeterliliği üzerinde durulmuştur. Hüseyin Yurttaş, hedef kitlenin gelişim düzeyine uygun konuları işlemiş ve yalın bir dil kullanmıştır. Karar verme, akıl yürütme, problem çözme ve yaratıcı düşünme gibi bilişsel becerilerin gelişiminde bu eserden yararlanılabileceği öngörülmüştür. Çocukların ilgi alanlarına ve seviyelerine uygun olan bu eser, Türkçenin anlatım zenginliklerini ve güzelliklerini yansıtacak, okunabilirliği artıracak niteliktedir. Hedef kitlenin gerçek ve günlük yaşantısına uygun olarak kurgulanan bu eser okurun duygu ve düşüncelerini ifade etmesini sağlayacak özelliktedir. Eserde okura toplum içinde değerli bir varlık olduğu hissettirilerek örnek bir kişilik ve kimlik geliştirmesi sağlanır. Ayrıca adı geçen eserde ortaya konulan ideal davranışlara sahip kahramanın şahsında çocuk edebiyatının temel ilkelerini görmek mümkündür. Bu nedenle yazarın diğer eserlerinin de Türkçe eğitimi bağlamında değerlendirilmesi gerekmektedir.

Anahtar Kelimeler: Hüseyin Yurttaş, çocuk edebiyatı, değer, Mavi Bilye.

ABSTRACT

Children's literature serves a function that meets the literary needs of individuals between the ages of two and thirteen and helps them use their native language consciously and raise awareness. These works, which contribute to culture and behavior teaching as well as language teaching and develop children's aesthetic aspects, are an indispensable element of raising people. Therefore, it is of great importance to choose qualified children's literature works and use them in education. The author, who has many works in the field of children's literature in genres such as stories, novels, fairy tales and poems, uses Turkish very well and has child sensitivity, is an artist whose works should be consulted in teaching the four basic skills of the language.

In this study, Hüseyin Yurttaş's work Blue Marble was examined in terms of form and content, and its suitability for the child's developmental levels and the general aims of Turkish National Education was discussed. For this purpose, a literature review was conducted and academic studies on the subject were examined. The usability of this work as materials that contribute to the development of reading, writing, speaking and listening skills and its adequacy in cultural transfer are emphasized. Hüseyin Yurttaş covered topics appropriate to the development level of the target audience and used simple language. It is envisaged that this work can be used in the development of cognitive skills such as decision making, reasoning, problem solving and creative thinking. This work, which is suitable for children's interests and levels, will reflect the richness and beauty of Turkish expression and increase readability. This work, designed in accordance with the real and daily lives of the target audience, has the feature of allowing the reader to express their feelings and thoughts. In the work, the reader is made to feel that he/she is a valuable asset in the society and is helped to develop an exemplary personality and identity. In addition, it is possible to see the basic principles of children's literature in the person of the hero with ideal behaviors revealed in the mentioned work. For this reason, the author's other works should also be evaluated in the context of Turkish education.

Keywords: Hüseyin Yurttaş, children's literature, value, Mavi Bilye.

PROGRAM ESNEKLİĞİ VE ÇEVİKLİĞİ BAĞLAMINDA ERKEN UYARI SİSTEMLERİ: SİSTEMATİK DERLEME

EARLY WARNING SYSTEMS IN CONTEXT OF CURRICULUM FLEXIBILITY AND AGILITY: SYSTEMATIC REVIEW

Arş. Gör. Dr. Asil DERİN KILIÇ,
Kafkas Üniversitesi, Dede Korkut Eğitim Fakültesi, Eğitim Bilimleri Bölümü
ORCID NO: 0000-0003-2195-9889

Arş. Gör. Dr. Emine ER,
Kafkas Üniversitesi, Dede Korkut Eğitim Fakültesi, Eğitim Bilimleri Bölümü
ORCID NO: 0000-0003-4738-9749

Prof. Dr. Adnan KÜÇÜKOĞLU
Atatürk Üniversitesi, Eğitim Fakültesi, Eğitim Bilimleri Bölümü
ORCID NO: 0000-0002-8522-258X

ÖZET

İçinde bulunduğumuz bilgi çağında yükseköğretim sistemlerinin genellikle öğrenme sürecinin bireyselleştirilmesi ve teknolojinin sınıfa dahil edilmesinin yanı sıra esnek ve çevik eğitim sistemlerine duyulan ihtiyaçla karakterize edildiği varsayılmaktadır. Dünyanın dört bir yanındaki yükseköğretim kurumlarının, bu bilgi ve teknoloji çağının yeni gerçeklerine uyum sağlarken hızlı değişimler geçirdiği düşünülmektedir. Bilginin geliştirilmesi, sürdürülmesi ve yayılması uzun süredir yükseköğretim kurumlarının öncelikli hedefleri olsa da son zamanlardaki teknolojik değişimlerin üniversiteleri bu hedeflere ulaşma noktasında yeni yaklaşımlar benimsemeye zorladığı görülmektedir. Ayrıca yükseköğretimde sanal ve yüz yüze sınıf ortamlarındaki artan öğrenci çeşitliliği göz önünde bulundurulduğunda; öğrencilere eşzamanlı ve/veya eşzamansız en iyi öğrenme deneyimlerinin sunulması, büyük sınıf mevcutlarının yönetilmesi ve farklı pedagojik yaklaşımların kullanılması hususlarının yükseköğretim kurumları için ciddi bir endişe ve zorluk kaynağı haline geldiği görülmektedir. Dolayısıyla yükseköğretim kurumlarında bu endişe kaynaklarının nedenleri ayrıntılı bir şekilde irdelenerek gerekli tedbirlerin alınması ve mezun sayılarının arttırılması noktasında uygun politika ve sistematik yaklaşımların geliştirilmesine ihtiyaç duyulduğu ifade edilmektedir. Nitekim toplumsal gelişimin lokomotifi olarak kabul edilen yükseköğretim kurumlarında, her yıl çok sayıda öğrencinin eğitimini yarıda bıraktığı ya da aynı dersleri tekrardan aldığı görülürken; yükseköğretim kurumlarının istihdama açılan bir kapı niteliğinde olması, öğrencilerin eğitimlerini başarılı bir şekilde tamamlayabilmeleri noktasında desteklenmeleri gerekliliğini ön plana çıkarmaktadır. Bu bağlamda esneklik, duyarlılık, dinamiklik ve süreklilik özellikleriyle karakterize edilen program esnekliği ve çevikliği anlayışıyla eğitimde teknoloji kullanımının etkili öğrenmelerin gerçekleşebilmesi noktasında giderek artan bir öneme sahip olduğu düşünülmektedir. Üstelik bu düşünceye bağlı olarak yükseköğretim kurumlarının program esnekliği ve çevikliği bağlamında yeniden yapılandırılması noktasında eğitim ve

teknoloji alanlarında gerçekleştirilen ortak çalışmalar ışığında açık, esnek, çevik ve teknolojiyle bütünleştirilmiş bir öğrenme atmosferi içerisinde oluşturulan erken uyarı sistemlerinin geliştirilmesine dikkat çekilmektedir. Hiç kuşkusuz erken uyarı sistemleri, eğitimcilerin risk grubundaki öğrencileri belirleyebilmeleri için çok boyutlu bilgilerden yararlanabilmeleri ve mezuniyet çıktılarını iyileştirebilmeleri için çeşitli müdahaleleri kullanabilmeleri açısından büyük bir önem arz etmektedir. Bu önemden hareketle sistematik derleme yöntemiyle yürütülen bu araştırma kapsamında riskli davranışlar sergileyen üniversite öğrencilerinin belirlenebilmesi ve gerekli müdahalelerin gerçekleştirilebilmesi noktasında güncel ve eğitimsel bir perspektiften erken uyarı sistemlerinin incelenmesi ve tanıtılması hedeflenmiştir. Bu hedef doğrultusunda ilgili alan yazında yükseköğretim düzeyinde erken uyarı sistemlerine ilişkin çeşitli uygulamaları içeren 2'si ulusal ve 29'u uluslararası olmak üzere toplam 31 araştırma incelenerek 8 araştırma sorusuna yanıt aranmıştır. Araştırma sonucunda genellikle makale türünde yayımlanan araştırmaların 2000 yılından sonra gerçekleştirildiği gözlenirken, genel anlamda üniversite öğrencileriyle gerçekleştirilen bu araştırmalarda çoğunlukla nicel araştırma yöntemlerinin kullanıldığı gözlenmiştir. Öte yandan araştırmalarda veri kaynağı olarak en çok öğrenme yönetim sistemlerinden (Moodle, BookRoll, Öğrenme Akıllı Sistemi, Eğitim Yönetimi Sistemi ve Öğretim Asistanı Sistemi gibi kaynaklardan elde edilen tıklama sayısı, sistemde geçirilen toplam süre, kaynaklar, forumlarda gönderilen ve okunan mesajlar, ders notları, kitap okuma verileri vb.) yararlanıldığı saptanırken, verilerin analizi noktasında ise en çok veri madenciliği ve regresyon analizi yöntemlerinden yararlanıldığı saptanmıştır. Ayrıca araştırmalarda anahtar sözcük olarak genellikle erken uyarı sistem(ler)inin kullanıldığı belirlenmiştir. Sonuç olarak önemli konuların kapsamına dair açıklamaların yapılmasına ve daha fazla araştırma için önceliklerin belirlenmesine yönelik çeşitli fırsatların sunulduğu geleneksel ya da sistematik derleme türündeki çeşitli araştırmalar ışığında erken uyarı sistemlerinin yeterince tanıtılması gerektiği düşünülmektedir.

Anahtar Kelimeler: Yükseköğretim, Erken Uyarı Sistemleri, Program Esnekliği, Program Çevikliği, Sistematik Derleme

ABSTRACT

In the current information age, it is assumed that higher education systems are often characterized by the individualization of the learning process and the incorporation of technology into the classroom, as well as the need for flexible and agile education systems. Higher education institutions around the world are thought to be undergoing rapid changes as they adapt to the new realities of this age of information and technology. Although the development, maintenance and dissemination of knowledge has been the primary goals of higher education institutions for a long time, it is seen that recent technological changes have forced universities to adopt new approaches to achieve these goals. In addition, considering the increasing diversity of students in virtual and face-to-face classroom environments in higher education; it is seen that providing students with the best synchronous and/or asynchronous

learning experiences, managing large class sizes, and using different pedagogical approaches have become a serious concern and challenge for higher education institutions. Therefore, it is stated that there is a need to develop appropriate policies and systematic approaches to take the necessary measures and increase the number of graduates by examining the reasons for these concerns in detail in higher education institutions. As a matter of fact, in higher education institutions, which are considered as the locomotive of social development, it is seen that a large number of students leave their education or take the same courses again every year. The fact that higher education institutions are a gateway to employment highlights the necessity of supporting students to successfully complete their education. In this context, it is thought that the use of technology in education has an increasing importance in terms of effective learning with the understanding of curriculum flexibility and agility, which is characterized by flexibility, sensitivity, dynamism and continuity. Moreover, depending on this idea, attention is drawn to the development of early warning systems created in an open, flexible, agile and technology-integrated learning atmosphere in the light of joint studies in the fields of education and technology at the point of restructuring higher education institutions in the context of curriculum flexibility and agility. Undoubtedly, early warning systems are of great importance for educators to use multidimensional information to identify students in risk groups and to use various interventions to improve graduation outcomes. Based on this importance, within the scope of this research, which was carried out with the systematic review method, it was aimed to examine and introduce early warning systems from the contemporary and educational perspective in order to identify university students who exhibit risky behaviors and to carry out the necessary interventions. In line with this goal, a total of 31 studies, 2 national and 29 international, including various implementations related to early warning systems at the higher education level, were examined in the relevant literature and answers to 8 research questions were sought. As a result of the research, it was observed that the researches published in the form of articles were carried out after 2000, while it was observed that quantitative research methods were mostly used in these researches carried out with university students in general. On the other hand, it was determined that learning management systems (number of clicks obtained from sources such as Moodle, BookRoll, Learning Intelligent System, Learning Management System and Teaching Assistant System, total time spent in the system, resources, messages sent and read in forums, lecture notes, book reading data, etc.) were mostly used as data sources in the researches, while data mining and regression analysis methods were mostly used in the analysis of the data. In addition, it had been determined that early warning system(s) were generally used as keywords in the researches. As a result, it was thought that early warning systems should be adequately promoted in the light of various studies of the traditional or systematic review type, in which various opportunities were offered to explain the scope of important issues and to determine priorities for further research.

Keywords: Higher Education, Early Warning Systems, Curriculum Flexibility, Curriculum Agility, Systematic Review

YÜKSEKÖĞRETİMDE PROGRAM ÇEVİKLİĞİ: BİR ÖLÇEK GELİŞTİRME ÇALIŞMASI[1]

CURRICULUM AGILITY IN HIGHER EDUCATION: A SCALE DEVELOPMENT RESEARCH

Arş. Gör. Dr. Asil DERİN KILIÇ,
Kafkas Üniversitesi, Dede Korkut Eğitim Fakültesi, Eğitim Bilimleri Bölümü
ORCID NO: 0000-0003-2195-9889

Prof. Dr. Adnan KÜÇÜKOĞLU
Atatürk Üniversitesi, Eğitim Fakültesi, Eğitim Bilimleri Bölümü
ORCID NO: 0000-0002-8522-258X

ÖZET

Yükseköğretimde Program Çevikliği Ölçeği'nin geliştirildiği bu araştırma kapsamında, ölçeğin kavramsal yapısını oluşturan *"program çevikliği"* kavramıyla epistemolojik dönüşümün yaşandığı postmodern dünyada yükseköğretim kurumlarının yapısını ve işleyişini büyük oranda etkileyen ihtiyaçların nasıl karşılanıldığına odaklanılmaktadır. Bütüncül bir bakış açısıyla değişime uyum sağlamanın söz konusu olduğu program çevikliği kavramıyla yalnızca hızla değişen bir dünyanın ihtiyaçlarının karşılanması değil, aynı zamanda bu ihtiyaçları öngörebilen bir eğitim sisteminin sağlanması amaçlanmaktadır. Nitekim yükseköğretimde program çevikliği düzeyinin belirlenebilmesi amacıyla beşli likert türünde geliştirilen Program Çevikliği Ölçeği'nin 105 madde ve tek boyuttan oluştuğu tespit edilmiştir. Bu araştırma kapsamında araştırma grubu belirlenirken, bilgi açısından zengin durumların seçilerek derinlemesine bir araştırmanın yapılmasına olanak sağlayan amaçsal örnekleme yöntemine başvurulmuş olup öğretim elemanlarından oluşan bir araştırma grubundan veri toplanmıştır. Araştırma grubundan elde edilen veriler rastgele iki alt gruba bölünmüş olup ilk grup üzerinde (336 kişi) açımlayıcı faktör analizi (AFA) ve diğer grup üzerinde (336 kişi) ise doğrulayıcı faktör analizi (DFA) gerçekleştirilmiştir. Bunun yanı sıra ilgili alan yazında yer alan benzer araştırmalar göz önünde bulundurularak Klasik Test Kuramı'na dayalı analizlerin gerçekleştirildiği araştırma grubu üzerinden Madde Tepki Kuramı çatısı altında yer alan *"Sıralama Ölçekli Modele Dayalı Rasch Analizi"* gerçekleştirilmiştir. Veri analizi sonucunda AFA bulguları incelendiğinde, öz değeri birden büyük olan yedi faktörlü bir yapının ortaya çıktığı gözlenmiştir. Öte yandan ilgili alan yazında program çevikliğine ilişkin çeşitli boyutların olduğunu öne süren araştırmalar bulunsa da bu boyutların iç içe geçmesi nedeniyle boyutlar arasında tam bir ayrımın yapılamadığı göz önünde bulundurularak bu araştırma kapsamında birinci ve ikinci öz değerin birbirine oranı da incelenmiştir. Birinci ve ikinci öz değer oranının üçten büyük olması (13.558/2.416) nedeniyle tek boyutlu bir yapının ortaya çıktığı sonucuna varılmıştır. Tek faktörlü bu yapının ise toplam

[1] Bu bildiri özeti, Prof. Dr. Adnan KÜÇÜKOĞLU'nun danışmanlığında Asil DERİN KILIÇ'ın yaptığı "Atatürk Üniversitesi Bilimsel Araştırma Projeleri Koordinasyon Birimi" tarafından desteklenen *"Yükseköğretimde Program Yetkinliği, Liderliği, Esnekliği ve Çevikliği: Bir Yapısal Eşitlik Modellemesi"* (Proje No: SDK-2023-12538) adlı doktora tezinin bir parçasıdır.

varyansın %54.123'ünü açıkladığı bulgulanmıştır. Bununla birlikte ölçeğin tek faktörlü yapısını test etmek amacıyla DFA gerçekleştirilerek yapılan veri analizi sonucunda uyum indekslerinin (GFI=.87, AGFI=.88, CFI=.95 ve RMSEA=.08) kabul edilebilir aralıkta olduğu saptanmıştır. Ayrıca Rasch analizinden elde edilen sonuçlar incelendiğinde (0.52 ile 1.44 değerleri arasında yer alan) uyum-içi ve (0.51 ile 1.49 değerleri arasında yer alan) uyum-dışı istatistiklerinin bu istatistiklere ilişkin kabul edilebilir sınır olarak kabul edilen 0.50 ile 1.50 aralığında yer aldığı saptanmış olup model-veri uyumunun sağlandığı gözlenmiştir. Bu bulgulara dayanarak araştırma verilerinin ölçek geliştirme sürecinde esas alınan tek boyutlu yapıyı doğruladığı şeklinde bir sonuca varılabilmektedir. Son olarak bu araştırma kapsamında geliştirilen ölçeğin güvenirlik düzeyi, Cronbach alfa güvenirlik yöntemi kullanılarak hesaplanmış olup Cronbach alfa güvenirlik katsayısı α=0.923 olarak tespit edilmiştir. Özetle; Program Çevikliği Ölçeği'nin geçerlik ve güvenirlik değerlerinin yüksek olduğu saptanmış olup elde edilen bulgular, yükseköğretimde program çevikliği düzeyini belirlemeye yönelik ilk ölçme aracı olma özelliği taşıyan bu ölçeğin yükseköğretimde program çevikliği düzeyinin belirlenebilmesi noktasında geçerli ve güvenilir bir araç olduğunu ortaya koymuştur.

Anahtar Kelimeler: Yükseköğretim, Öğretim Elemanı, Program Çevikliği, Ölçek Geliştirme

ABSTRACT

Within the scope of this research, in which the Curriculum Agility Scale in higher education was developed, the concept of *"curriculum agility"*, which constitutes the conceptual structure of the scale, focuses on how the needs that greatly affect the structure and functioning of a higher education institution are met in the postmodern world where epistemological transformation is experienced. With the concept of curriculum agility, which is about adapting to change with a holistic perspective, it is aimed not only to meet the needs of a rapidly changing world, but also to provide an education system that can predict these needs. In order to determine the level of curriculum agility in higher education, it had been determined that the Curriculum Agility Scale, which was developed in five-point likert type, consists of 105 items and a single dimension.Within the scope of this research, while determining the research group, the purposive sampling method, which allows in-depth research to be carried out by selecting information-rich situations, was used and data were collected from a research group consisting of lecturers. The data obtained from the research group were randomly divided into two subgroups, and exploratory factor analysis (EFA) was performed on the first group (336 people) and confirmatory factor analysis (CFA) was performed on the other group (336 people). In addition, considering the similar studies in the relevant literature, the *"Ranking-Scale Model-Based Rasch Analysis"* under the umbrella of Item Response Theory was carried out through the research group where analyzes based on the Classical Test Theory were carried out. As a result of the data analysis, when the EFA findings were examined, it was observed that seven factor structure with an eigenvalue greater than one emerged. On the other hand, although there were studies suggesting that there are various dimensions related to curriculum agility in the

relevant literature, the ratio of the first and second self-value to each other had also been examined within the scope of this research, considering that a complete distinction couldn't be made between the dimensions due to the intertwining of these dimensions. It was concluded that a one-dimensional structure emerged due to the fact that the first and second eigenvalue ratio was greater than three (13.558/2.416). It was found that this one-factor structure explained 54.123% of the total variance. However, as a result of the CFA data analysis in order to test the single-factor structure of the scale, it was determined that the fit indices (GFI=.87, AGFI=.88, CFI=.95 ve RMSEA=.08) were within the acceptable range. In addition, when the results obtained from the Rasch analysis were examined, it was determined that the in-fit (between 0.52 and 1.44) and out-fit (between 0.51 and 1.49) statistics were in the range of 0.50 and 1.50, which is accepted as the acceptable limit for these statistics, and it was observed that model-data fit was achieved. Based on these findings, it can be concluded that the research data confirm the one-dimensional structure taken as a basis in the scale development process. Finally, the reliability level of the scale developed within the scope of this study was calculated using the Cronbach alpha reliability method and the Cronbach alpha reliability coefficient was determined as α=0.923. In brief, it had been determined that the validity and reliability values of the Curriculum Agility Scale were high, and the findings had revealed that this scale, which was the first measurement tool to determine the level of curriculum agility in higher education, was a valid and reliable tool for determining the level of curriculum agility in higher education.

Keywords: Higher Education, Lecturer, Curriculum Agility, Scale Development

FİZİKSEL VE DİJİTAL ALANLAR ARASINDAKİ ÇİZGİLERİN BULANIKLAŞTIĞI YENİ BİR DÜNYADA: PROGRAM ESNEKLİĞİ[1]

IN THE NEW WORLD WHERE THE LINES BETWEEN PHYSICAL AND DIGITAL SPACES ARE BLURRED: CURRICULUM FLEXIBILITY

Arş. Gör. Dr. Asil DERİN KILIÇ,
Kafkas Üniversitesi, Dede Korkut Eğitim Fakültesi, Eğitim Bilimleri Bölümü
ORCID NO: 0000-0003-2195-9889

Prof. Dr. Adnan KÜÇÜKOĞLU
Atatürk Üniversitesi, Eğitim Fakültesi, Eğitim Bilimleri Bölümü
ORCID NO: 0000-0002-8522-258X

ÖZET

Fiziksel ve dijital alanlar arasındaki çizgilerin bulanıklaştığı yeni bir dünyada program esnekliğinin incelendiği bu geleneksel derleme araştırmasında *"program esnekliği"* kavramıyla son derece rekabetçi bir ortam içerisinde yükseköğretim kurumlarının, öğrencilerin çeşitli ve hızla değişen ihtiyaç ve beklentilerine duyarlı programlar tasarlama, uygulama ve yeniden tasarlama yeteneklerine odaklanılmaktadır. Bilindiği üzere hızla değişen ve gelişen dünyanın ihtiyaç ve beklentilerine cevap verebilme noktasında yükseköğretim kurumlarının yenilik, değişim ve adaptasyona izin veren bir organizasyon yapısına sahip olması gerekmektedir. Dolayısıyla bu tür kurumların yapısı ve süreçleri, eğitim programlarındaki esnekliği içermesi gerekmektedir. Esneklik kavramı dünya çapında genellikle eğitime katılımı, eşitliği ve kaliteyi destekleme noktasında teknoloji odaklı bir stratejik düşünceyi içermektedir. Örneğin; United Nations Educational, Scientific and Cultural Organisation (UNESCO) (2016), kurumları esnek öğrenme yolları sunmaya ve dijital araçları kullanarak örgün eğitimin önündeki engelleri kaldırmaya teşvik etmektedir. Nitekim bu bağlamda esneklik, *"her eğitim düzeyinde ve yaşta eğitime katılım" ve "bilgi, beceri ve yeterliliklerin tanınması, doğrulanması ve akreditasyonu"* anlamına gelmektedir. OECD'ye (2006) göre kurum(lar)da *"herkese uyan tek tip"* yaklaşımların genel anlamda gerek bireysel gerekse de toplumsal ihtiyaçlara uygun olmadığı yönündendir. Esneklik kavramının neoliberal söylemlerde seçim kavramıyla yakından ilişkili olması ve dolayısıyla da program(lar)da kilit bir rol üstlenmesi günümüzde kabul edilen bir gerçekliktir. Çünkü öğrencilere farklı öğrenme deneyimleri yaşayabilmeleri noktasında esnek seçim fırsat(lar)ı sunulmasının bireyselleştirmeyi kolaylaştırdığı bilinmektedir. Programların bireyselleştirilmesi yoluyla öğrencilerin değişen özellik ve ihtiyaçlarına uyum sağlanması anlamına gelen program esnekliğinin ise yükseköğretime erişebilirliği arttırma noktasında öğrenme ortamı, hızı, süresi, stilleri ve tercihleri gibi çeşitli faktörleri ele alan seçime dayalı, bütünleşik ve çok disiplinli bir program yaklaşımı olduğu söylenebilmektedir.

[1] Bu bildiri özeti, Prof. Dr. Adnan KÜÇÜKOĞLU'nun danışmanlığında Asil DERİN KILIÇ'ın yaptığı "Atatürk Üniversitesi Bilimsel Araştırma Projeleri Koordinasyon Birimi" tarafından desteklenen *"Yükseköğretimde Program Yetkinliği, Liderliği, Esnekliği ve Çevikliği: Bir Yapısal Eşitlik Modellemesi"* (Proje No: SDK-2023-12538) adlı doktora tezinin bir parçasıdır.

Yükseköğretimde esnekliğin yeni bir kavram olmadığı görülmektedir. 1858 yılında Londra Üniversitesi'nin, dünyanın neresinde okuduğuna bakmaksızın erkek öğrencileri kabul etmesi ve Londra Üniversitesi'nde başlatılan bu uygulamanın bir yansıması olarak da her iki dünya savaşında da İngiliz savaş esirlerinin kamplarda üniversite sınavına girmelerine izin verilmesi bu duruma somut bir örnek olarak sunulabilir. Öte yandan katı ve önceden belirlenen programlardan esnek programlara doğru ilk büyük geçişin, Charles Eliot'un 1869 yılında Harvard Üniversitesi'nde seçmeli ders sistemini uygulamasıyla gerçekleştiği bilinmektedir. Nitekim eğitimde esneklik mücadelesi liderinin, 1869 yılından 1909 yılına kadar Harvard Üniversitesi'nin rektörlüğünü yapan Charles Eliot olduğu söylenebilmektedir. Eliot, Harvard Üniversitesi'nde tüm öğrencilere neredeyse tam bir program seçme özgürlüğü sunmuştur. Ayrıca İngiltere'de 1960'lı yıllarda gerek yedi üniversiteyi bir çatı altında toplayan Greenfield Üniversitesi'nin gerekse de teknolojik ve politeknik üniversitelerin açılmasının yanı sıra 1969 yılında İngiltere'de Açık Üniversite'nin kurulmasıyla birlikte yükseköğretimde esneklik anlayışının giderek benimsendiği ifade edilebilmektedir. Üstelik içinde bulunduğumuz çağda da öğrencilerin sürekli değişen ihtiyaçlarının karşılanabilmesi noktasında üniversitelerin esnek öğrenme tasarımlarını programlarına dahil etmesi, yeni nesil üniversitelerin yapılandırılması açısından önemli bir unsur olarak görülmektedir. Bu program tasarımlarında eğitimciler; öğrencilerin yeni bir konuya ve/veya temaya hazır olma durumlarını, gelişim düzeylerini, sosyo-ekonomik durumlarını, ilgi alanlarını, öğrenme geçmişlerini ve profillerini göz önünde bulundurarak öğrencilerin derslere aktif katılımlarını sağlayabilirler. Nitekim öğrencilerin nerede, ne zaman ve nasıl öğrendiklerinin yanı sıra öğrenme başarılarının nasıl tanındığı ve akredite edildiği üzerinde belirli bir düzeyde kontrol sahibi olmaları, etkili esnek programların tasarlanması noktasında büyük bir önem taşımaktadır.

Sonuç olarak öğrenme ve öğretme sürecinin kaçınılmaz yönleri arasında çeşitliliğin ve belirsizliğin olduğunu kabul eden esnek program savunucuları, bu çeşitliliğin kontrol edilmesi yerine bu çeşitliliği barındıran sistemlerin tasarlanmasına vurguda bulunmaktadır. Nitekim ilgili alan yazında programların yeniden yapılandırılması sürecinde yeni nesil üniversite anlayışıyla paydaşların ihtiyaç ve beklentilerinin karşılanabilmesi noktasında esnek, çevik, bireyselleştirilmiş, uzaktan, çevrim içi, iş temelli, yarı zamanlı ve/veya hızlandırılmış program yapı ve öğrenme modlarını içeren programların tasarlanması öngörülmektedir. Bu öngörü doğrultusunda *(i) esnek öğrenme, (ii) yükseköğretimde esnek öğrenmenin bileşenleri, (iii) yükseköğretim kurumlarında esnek öğrenmeye geçişi kolaylaştıran uyarlamalar, (iv) esnek öğrenmeden esnek programlara geçiş, (v) esnek bir programın tanımlanması, (vi) esnek program yapısına temel oluşturan ilkeler, (vii) esnek program, yükseköğretimde yeni bir program yapısı (mı?), (viii) esnek program yapısının oluşturulması noktasında kullanılması gereken mekanizmalar* ve son olarak *(ix) esnek programın avantajları ve dezavantajları* olmak üzere dokuz başlığın ele alındığı bu geleneksel derleme araştırmasında program esnekliğine ilişkin farklı yönlerin ve konuların tartışılması amaçlanmıştır.

Anahtar Kelimeler: Yükseköğretim, Program, Program Esnekliği, Geleneksel Derleme

ABSTRACT

In this traditional review research, which examines curriculum flexibility in a new world where the lines between physical and digital spaces are blurred, the concept of *"curriculum flexibility"* focuses on the ability of higher education institutions to design, implement and redesign programs that are responsive to the diverse and rapidly changing needs and expectations of students in a highly competitive environment. As it is known, higher education institutions should have an organizational structure that allows innovation, change and adaptation in order to respond to the needs and expectations of the rapidly changing and developing world. Therefore, the structure and processes of such institutions need to include flexibility in their educational programs. The concept of flexibility worldwide generally includes a technology-oriented strategic thinking to support educational participation, equity and quality. For example; The United Nations Educational, Scientific and Cultural Organisation (UNESCO) (2016) encourages institutions to offer flexible learning pathways and remove barriers to formal education using digital tools. Indeed, in this context, flexibility means *"participation in education at all levels of education and ages"* and *"recognition, verification and accreditation of knowledge, skills and competencies"*. According to OECD (2006), *"one-size-fits-all"* approaches in institution(s) are generally not suitable for both individual and social needs. It is a currently accepted reality that the concept of flexibility is closely related to the concept of choice in neoliberal discourses and therefore plays a key role in the program(s). Because it is known that providing students with flexible choice opportunities at the point where they can have different learning experiences facilitates individualization. It can be said that curriculum flexibility, which means adapting to the changing characteristics and needs of students through individualization of curriculum, is a choice-based, integrated and multidisciplinary curriculum approach that addresses various factors such as learning environment, speed of learning, duration, styles and preferences at the point of increasing accessibility to higher education.

It seems that flexibility in higher education is not a new concept. In 1858, the University of London accepted male students regardless of where they studied in the world, and as a reflection of this practice initiated at the University of London, British prisoners of war were allowed to take the university exam in the camps in both world wars . On the other hand, it is known that the first major transition from rigid and predetermined schedules to flexible schedules took place when Charles Eliot implemented the elective course system at Harvard University in 1869. As a matter of fact, it can be said that the leader of the struggle for flexibility in education was Charles Eliot, who was the president of Harvard University from 1869 to 1909. At Harvard University, Eliot offered all students almost complete freedom to choose a program. In addition, it can be stated that the understanding of flexibility in higher education has been gradually adopted with the establishment of the Open University in England in 1969, as well as the opening of Greenfield University, which gathered seven universities under one roof in the 1960s, and technological and polytechnic universities. Moreover, in the current age, the

inclusion of flexible learning designs in the programs of universities in order to meet the ever-changing needs of students is seen as an important element in terms of structuring new generation universities. In these program designs, educators can ensure the active participation of students in the lessons by taking into account the students' readiness for a new subject and/or theme, their level of development, socio-economic status, interests, learning history and profiles. Indeed, having a certain level of control over where, when, and how students learn, as well as how their learning achievements are recognized and accredited, is crucial to designing effective flexible curriculum.

As a result, flexible curriculum advocators, who accept that diversity and uncertainty are among the inevitable aspects of the learning and teaching process, emphasize designing systems that accommodate this diversity instead of controlling this diversity. As a matter of fact, in the relevant literature, it is expected to design programs that include flexible, agile, individualized, remote, online, business-based, part-time and/or accelerated program structure and learning modes in order to meet the needs and expectations of stakeholders with the understanding of a new generation university in the process of restructuring the curriculum. In line with this expectation *(i) flexible learning, (ii) components of flexible learning in higher education, (iii) adaptations facilitating the transition to flexible learning in higher education institutions, (iv) transition from flexible learning to flexible curriculum, (v) definition of a flexible curriculum, (vi) principles that form the basis of flexible curriculum structure, (vii) flexible curriculum, is a new program structure in higher education?, (viii) mechanisms that should be used to create a flexible curriculum structure* and finally *(ix) advantages and disadvantages of the flexible curriculum*, which deals with nine topics, it is aimed to discuss different aspects and issues related to curriculum flexibility in this traditional review research.

Keywords: Higher Education, Curriculum, Curriculum Flexibility, Traditional Review

YÜKSEKÖĞRETİMDE PROGRAM ESNEKLİĞİ: BİR ÖLÇEK GELİŞTİRME ÇALIŞMASI[1]

CURRICULUM FLEXIBILITY IN HIGHER EDUCATION: A SCALE DEVELOPMENT RESEARCH

Arş. Gör. Dr. Asil DERİN KILIÇ,
Kafkas Üniversitesi, Dede Korkut Eğitim Fakültesi, Eğitim Bilimleri Bölümü
ORCID NO: 0000-0003-2195-9889

Prof. Dr. Adnan KÜÇÜKOĞLU
Atatürk Üniversitesi, Eğitim Fakültesi, Eğitim Bilimleri Bölümü
ORCID NO: 0000-0002-8522-258X

ÖZET

Yükseköğretimde Program Esnekliği Ölçeği'nin geliştirildiği bu araştırma kapsamında, ölçeğin kavramsal yapısını oluşturan *"program esnekliği"* kavramıyla yükseköğretime erişebilirliği arttırma noktasında öğrenme alanı, ortamı, kaynağı, hızı, süresi, stili ve tercihi gibi çeşitli faktörleri ele alan esnek, bütünleşik, çok disiplinli ve seçime dayalı bir program yaklaşımına vurguda bulunulmaktadır. Yükseköğretim kurumlarında içinde bulunduğumuz çağa yön veren küresel megatrendler (demografik dönüşüm ve teknolojinin yükselişi gibi büyük küresel eğilimler) doğrultusunda öğrencileri geleceğin mesleklerine hazırlayan yetkinlik temelli esnek programların tasarlanması amaçlanmaktadır. Bu amaç doğrultusunda yükseköğretimde program esnekliği düzeyinin belirlenebilmesi noktasında beşli likert türünde geliştirilen Program Esnekliği Ölçeği'nin 140 madde ve tek boyuttan oluştuğu tespit edilmiştir. Bu araştırma kapsamında araştırma grubu belirlenirken, bilgi açısından zengin durumların seçilerek derinlemesine bir araştırmanın yapılmasına olanak sağlayan amaçsal örnekleme yöntemine başvurulmuş olup öğretim elemanlarından oluşan bir araştırma grubundan veri toplanmıştır. Araştırma grubundan elde edilen veriler rastgele iki alt gruba bölünmüş olup ilk grup üzerinde (336 kişi) açımlayıcı faktör analizi (AFA) ve diğer grup üzerinde (336 kişi) ise doğrulayıcı faktör analizi (DFA) gerçekleştirilmiştir. Bunun yanı sıra ilgili alan yazında yer alan benzer araştırmalar göz önünde bulundurularak Klasik Test Kuramı'na dayalı analizlerin gerçekleştirildiği araştırma grubu üzerinden Madde Tepki Kuramı çatısı altında yer alan *"Sıralama Ölçekli Modele Dayalı Rasch Analizi"* gerçekleştirilmiştir. Veri analizi sonucunda AFA bulguları incelendiğinde, öz değeri birden büyük olan 27 faktörlü bir yapının ortaya çıktığı gözlenmiştir. Öte yandan ilgili alan yazında program esnekliğine ilişkin çeşitli boyutların olduğunu öne süren araştırmalar bulunsa da bu boyutların iç içe geçmesi nedeniyle boyutlar arasında tam bir ayrımın yapılamadığı göz önünde bulundurularak bu araştırma kapsamında birinci ve ikinci öz değerin birbirine oranı da incelenmiştir. Birinci ve ikinci öz değer oranının

[1] Bu bildiri özeti, Prof. Dr. Adnan KÜÇÜKOĞLU'nun danışmanlığında Asil DERİN KILIÇ'ın yaptığı "Atatürk Üniversitesi Bilimsel Araştırma Projeleri Koordinasyon Birimi" tarafından desteklenen *"Yükseköğretimde Program Yetkinliği, Liderliği, Esnekliği ve Çevikliği: Bir Yapısal Eşitlik Modellemesi"* (Proje No: SDK-2023-12538) adlı doktora tezinin bir parçasıdır.

üçten büyük olması (19.813/6.601) nedeniyle tek boyutlu bir yapının ortaya çıktığı sonucuna varılmıştır. Tek faktörlü bu yapının ise toplam varyansın %46.911'ini açıkladığı bulgulanmıştır. Bununla birlikte ölçeğin tek faktörlü yapısını test etmek amacıyla DFA gerçekleştirilerek yapılan veri analizi sonucunda uyum indekslerinin (GFI=.86, AGFI=.87, CFI=.95 ve RMSEA=.07) kabul edilebilir aralıkta olduğu saptanmıştır. Ayrıca Rasch analizinden elde edilen sonuçlar incelendiğinde (0.50 ile 1.49 değerleri arasında yer alan) uyum-içi ve (0.51 ile 1.49 değerleri arasında yer alan) uyum-dışı istatistiklerinin bu istatistiklere ilişkin kabul edilebilir sınır olarak kabul edilen 0.5 ile 1.5 aralığında yer aldığı saptanmış olup model-veri uyumunun sağlandığı gözlenmiştir. Bu bulgulara dayanarak araştırma verilerinin ölçek geliştirme sürecinde esas alınan tek boyutlu yapıyı doğruladığı şeklinde bir sonuca varılabilmektedir. Son olarak bu araştırma kapsamında geliştirilen ölçeğin güvenirlik düzeyi, Cronbach alfa güvenirlik yöntemi kullanılarak hesaplanmış olup Cronbach alfa güvenirlik katsayısı α=0.943 olarak tespit edilmiştir. Özetle; Program Esnekliği Ölçeği'nin geçerlik ve güvenirlik değerlerinin yüksek olduğu saptanmış olup elde edilen bulgular, yükseköğretimde program esnekliği düzeyini belirlemeye yönelik ilk ölçme aracı olma özelliği taşıyan bu ölçeğin yükseköğretimde program esnekliği düzeyinin belirlenebilmesi noktasında geçerli ve güvenilir bir araç olduğunu ortaya koymuştur.

Anahtar Kelimeler: Yükseköğretim, Öğretim Elemanı, Program Esnekliği, Ölçek Geliştirme

ABSTRACT

Within the scope of this research, in which the Curriculum Flexibility Scale in higher education was developed, the concept of *"curriculum flexibility"*, which constitutes the conceptual structure of the scale, emphasizes a flexible, integrated, multidisciplinary and choice-based program approach that addresses various factors such as learning area, environment, resource, speed of learning, duration, style and preference at the point of increasing accessibility to higher education. In line with the global megatrends (major global trends such as demographic transformation and the rise of technology) that shape the current era in higher education institutions, it is aimed to design competency-based flexible programs that prepare students for the professions of the future. For that purpose, it had been determined that the Curriculum Flexibility Scale, which was developed in five-point likert type to determine the level of curriculum flexibility in higher education, consists of 140 items and a single dimension. Within the scope of this research, while determining the research group, the purposive sampling method, which allows in-depth research to be carried out by selecting information-rich situations, was used and data were collected from a research group consisting of lecturers. The data obtained from the research group were randomly divided into two subgroups, and exploratory factor analysis (EFA) was performed on the first group (336 people) and confirmatory factor analysis (CFA) was performed on the other group (336 people). In addition,

considering the similar studies in the relevant literature, the *"Ranking-Scale Model-Based Rasch Analysis"* under the umbrella of Item Response Theory was carried out through the research group where analyzes based on the Classical Test Theory were carried out. As a result of the data analysis, when the EFA findings were examined, it was observed that 27-factor structure with an eigenvalue greater than one emerged. On the other hand, although there were studies suggesting that there are various dimensions related to curriculum flexibility in the relevant literature, the ratio of the first and second self-value to each other had also been examined within the scope of this research, considering that a complete distinction couldn't be made between the dimensions due to the intertwining of these dimensions. It was concluded that a one-dimensional structure emerged due to the fact that the first and second eigenvalue ratio was greater than three (19.813/6.601). It was found that this one-factor structure explained 46.911% of the total variance. However, as a result of the CFA data analysis in order to test the single-factor structure of the scale, it was determined that the fit indices (GFI=.86, AGFI=.87, CFI=.95 ve RMSEA=.07) were within the acceptable range. In addition, when the results obtained from the Rasch analysis were examined, it was determined that the in-fit (between 0.50 and 1.49) and out-fit (between 0.51 and 1.49) statistics were in the range of 0.50 and 1.50, which is accepted as the acceptable limit for these statistics, and it was observed that model-data fit was achieved. Based on these findings, it can be concluded that the research data confirm the one-dimensional structure taken as a basis in the scale development process. Finally, the reliability level of the scale developed within the scope of this study was calculated using the Cronbach alpha reliability method and the Cronbach alpha reliability coefficient was determined as α=0.943. In brief, it had been determined that the validity and reliability values of the Curriculum Flexibility Scale were high, and the findings had revealed that this scale, which was the first measurement tool to determine the level of curriculum flexibility in higher education, was a valid and reliable tool for determining the level of curriculum flexibility in higher education.

Keywords: Higher Education, Lecturer, Curriculum Flexibility, Scale Development

DİL GECİKMESİ NEDENİYLE DEĞERLENDİRMEYE ALINAN ÇOCUKLARIN SOSYAL-DUYGUSAL BECERİLERİ VE KULLANDIKLARI SÖZCÜK DAĞARCIĞI ARASINDAKİ İLİŞKİNİN İNCELENMESİ

INVESTIGATION OF THE RELATIONSHIP BETWEEN SOCIAL-EMOTIONAL SKILLS AND THE VOCABULARY USED BY CHILDREN EVALUATED FOR LANGUAGE DELAY

Şeyma Nur ŞEN

Ankara Yıldırım Beyazıt Üniversitesi, Sağlık Bilimleri Enstitüsü, Dil ve Konuşma Terapisi Bölümü,

Orcid No: 0009-0007-0927-5042

Dr. Öğretim Üyesi Elife BARMAK

Ankara Yıldırım Beyazıt Üniversitesi, Sağlık Bilimleri Fakültesi, Dil ve Konuşma Terapisi Bölümü,
Orcid No: 0000-0002-6479-0553

ÖZET

Sosyal ve duygusal gelişim, kişinin yaşına ve gelişimine uygun bir şekilde duyguları anlama, düzenleme ve ifade etmenin yanı sıra akranları ve yetişkinlerle sağlıklı ilişkiler kurma, sürdürme ve geliştirme becerisini içermektedir. Gelişimsel dil bozukluğu olan çocukların dilin bileşenlerinde yaşadıkları zorluklar sosyal ve duygusal alanlarının olumsuz etkilenmesine neden olmaktadır. Çalışmamızda dil gecikmesi nedeniyle değerlendirilen çocukların sosyal-duygusal gelişim becerilerinin ve kullandıkları sözcük dağarcığının belirlenmesi, ayrıca sosyal-duygusal becerilerinin normal ve anormal olma durumuna göre sözcük dağarcığındaki değişimlerin incelenmesi amaçlanmıştır. Çalışmamızın örneklemi özel bir kliniğe dil gecikmesi şikâyeti ile başvuran 26 çocuktan oluşmuştur. Çocukların sosyal-duygusal gelişimleri Erken Gelişim Evreleri: Sosyal-Duygusal Gelişim Envanteri (EGE-SD) ile değerlendirilmiştir. EGE-SD değerlendirmesinden elde edilen skorlara göre normal ve anormal olmak üzere iki gruba ayrılmıştır. Erken iletişim ve dilbilgisi becerilerini ölçmek için Türkçe İletişim Gelişimi Envanteri-II (TİGE-II)'nin birinci bölümü olan sözcük dağarcığı kısmı çalışmada kullanılmıştır. Sosyal-duygusal becerilerinin normal ve anormal olmasına göre kullandıkları sözcük dağarcığı arasındaki ilişkiye bakılmıştır. Çalışmaya katılan çocukların yaş ortalaması 36,7± aydır (minimum-maksimum: 24-50 ay). EGE-SD değerlendirmesine göre dil gecikmesi ile gelen çocukların 12'si normal sosyal-duygusal becerilere sahipken, 14'ünde anormal sosyal-duygusal becerilere sahip olduğu bulunmuştur. TİGE-II'nin sözcük sayıları ile sosyal-duygusal becerileri düzeyine göre istatiksel açıdan yüksek etki büyüklüğünde anlamlı

şekilde farklılaşmaktadır (p <0,001). Normal sosyal-duygusal becerilere sahip olan çocukların anormal sosyal-duygusal becerilere sahip olan çocuklara göre kullandıkları sözcük sayılarının anlamlı yüksek olduğu tespit edilmiştir (p <0,001). Çalışmamızda dil gecikme şikâyeti ile gelen çocukların sosyal-duygusal becerilerinin yaşıtlarıyla normal veya anormal olmasına göre kullandıkları sözcük dağarcığının değiştiği görülmüştür. Dil gecikmesi olan çocuklarla çalışan uzmanların erken dönemde dil becerilerinin değerlendirmesi ve müdahale planın oluşturması aşamasında çocuğun sosyal-duygusal gelişim seviyesinin de göz önüne alınması gerekmektedir.
Anahtar Kelimeler: Sosyal-duygusal gelişim, dil gelişimi, sözcük dağarcığı

SUMMARY

Social and emotional development includes the ability to understand, regulate and express emotions in accordance with one's age and development, as well as the ability to establish, maintain and develop healthy relationships with peers and adults. The difficulties experienced by children with developmental language impairment in the components of language cause negative effects on their social and emotional areas. In our study, it was aimed to determine the social-emotional development skills and vocabulary used by children who were evaluated for language delay, and to examine the changes in vocabulary according to normal and abnormal social-emotional skills. The sample of our study consisted of 26 children who applied to a private clinic with the complaint of language delay. Social-emotional development of the children Erken Gelişim Evreleri: Sosyal-Duygusal Gelişim Envanteri (EGE-SD). The children were divided into two groups as normal and abnormal according to the scores obtained from the EGE-SD assessment. The first part of the Türkçe İletişim Gelişimi Envanteri-II (TİGE-II), the vocabulary part, was used in the study to measure early communication and grammar skills. The relationship between the vocabulary used according to normal and abnormal social-emotional skills was examined. The mean age of the children who participated in the study was 36.7± months (minimum-maximum: 24-50 months). According to the EGE-SD assessment, 12 of the children with language delay had normal social-emotional skills, while 14 had abnormal social-emotional skills. The word counts and social-emotional skills of TIGE-II differed significantly according to the level of social-emotional skills with a statistically high effect size ($p < 0.001$). It was found that the number of words used by children with normal social-emotional skills was significantly higher than children with abnormal social-emotional skills ($p < 0.001$). In our study, it was observed that the vocabulary used by children with language delay varied according to whether their social-emotional skills were normal or abnormal with

their peers. Specialists working with children with language delay should take into consideration the social-emotional development level of the child in the early period during the evaluation of language skills and the creation of the intervention plan.

Keywords: Social-emotional development, language development, vocabulary

10-12 YAŞ GRUBU YÜZÜCÜLERİN ANTROPOMETRİK ÖZELLİKLER İLE SERBEST YÜZME TEKNİĞİ ARASINDAKİ İLİŞKİNİN İNCELENMESİ

INVESTIGATION OF THE RELATIONSHIP BETWEEN MOTORIC CHARACTERISTICS AND FREE SWIMMING TECHNIQUE IN CHILDREN 10-12 YEARS OLD.

Emrah Fırıncı
Gazi Üniversitesi, Sağlık Bilimleri Enstitüsü, Beden Eğitimi ve Spor Anabilim Dalı
ORCID NO: 0000-0000-0000-0000
Doç. Dr.Mehmet Yıldız
Gazi Üniversitesi, Spor Bilimleri Fakültesi
ORCID NO: https://orcid.org/00000001-9784-6050

ÖZET

10-12 yaş grubu çocuklar, motor gelişim dönemlerinden 'Sporla İlişkili Hareketler Dönemi' olarak değerlendirilen gelişim evresi içerisinde yer almaktadırlar. Bu dönemdeki çocuklar, yeni beceriler kazanmaktan ziyade temel becerileri daha akıcı ve doğru olarak ortaya koyarlar. Ayrıca bu dönemde bu yaş gurubunda ki çocuklarda branşlaşma dönemi başlamıştır ve performans artık önemli hale gelmiştir. Bu nedenle bu dönemde sporcular açısından performans gelişimi oldukça yüksektir. Bahsedilen dönem, büyümenin en hızlı olduğu dönemdir. Kız çocuklarında motor öğrenme yeteneği en üst seviyededir. Erkek çocuklarda ise bu dönemin sonuna kadar büyüme büyük ölçüde aynı seviyede kalır. Bu dönemin özellikle kız çocukları daha önceki dönemlerde gerekli olan fiziki, psikolojik ve motorik ön şartları yerine getirmişse bazı spor dallarında yüksek performansa ulaşabilirler. Bazı branşlarda bu dönemden sonra özelleşme dönemine geçilir. Özellikle yüzme ve cimnastikte üst düzey performansa yaklaşma yaşı diğer branşlara göre daha erkendir. Yüzmede 12- 13 yaşlarına kadar yüzücüler bireysel karışık stilde yüzdürülürler. Bu yaştan sonra hemen hemen her yüzücü, kendi yüzme branşını belirler.

Bu bilgilerden hareketle bu araştırmanın amacı, 10-12 yaş grubu yüzücülerin motorik özellikleri ile serbest yüzme tekniği arasındaki ilişkiyi ortaya koymaktır. Araştırmaya Gazi Üniversitesi Spor Kulübü sporcularından, 10 erkek ve 10 kız, toplamda 20 çocuk yüzücü katılmıştır. Katılımcı grubu, haftada en az iki gün 2 saat düzenli antrenman yapan ve en az bir yıl yüzme eğitimi alan sporculardan oluşmuştur. Katılımcılara bazı antropometrik ölçümlerden vücut ağırlığı, beden kütle indeksi, boy, el ve kulaç uzunluğu ile yüzme performans ölçümleri için 25 ve 50 metre serbest teknik yüzüşü uygulamaları yapılmıştır. Verilerin analizleri için SPSS 22 paket programında tanımlayıcı istatistik ve Pearson Korelasyon analizi ile değerlendirilmiştir. Analizlerde ($p<0,05$) güvenilirlik düzeyi kullanılmıştır. Sonuç olarak antropometrik özelliklerden; beden kütle indeksi ile 50 metre yüzme hızı arasında, boy ve kulaç uzunluğu ile 50 metre yüzme hızı arasında anlamlı ilişki tespit edilmiştir.

Anahtar Kelimeler: 10-12 yaş, antropometrik özellikler, yüzme.

ABSTRACT

Children in the 10-12 age group are in the developmental phase considered as the 'Sports-Related Movements Period', one of the motor development periods. Children in this period demonstrate basic skills more fluently and accurately rather than acquiring new skills. In addition, in this period, the branching period has begun for children in this age group and performance has become important. For this reason, performance improvement for athletes is quite high during this period. The mentioned period is the period when growth was fastest. Motor learning ability is at the highest level in girls. In boys, growth remains largely at the same level until the end of this period. Especially girls of this period can achieve high performance in some sports branches if they have met the physical, psychological and motoric prerequisites required in previous periods. In some branches, a period of privatization begins after this period. Especially in swimming and gymnastics, the age of approaching top-level performance is earlier than in other branches. In swimming, swimmers up to the age of 12-13 swim in individual medley style. After this age, almost every swimmer determines his own swimming branch.

Based on this information, the aim of this research is to reveal the relationship between the motoric characteristics and free swimming technique of swimmers in the 10-12 age group. A total of 20 child swimmers from Gazi University Sports Club, 10 boys and 10 girls, participated in the research. The participant group consisted of athletes who trained regularly for 2 hours at least two days a week and had swimming training for at least one year. Participants were given some anthropometric measurements such as body weight, body mass index, height, hand and stroke length, and 25 and 50 meter free technical swimming practices for swimming performance measurements. For the analysis of the data, it was evaluated with descriptive statistics and Pearson Correlation analysis in the SPSS 22 package program. The reliability level ($p<0.05$) was used in the analyses. As a result, from anthropometric characteristics; A significant relationship was found between body mass index and 50-meter swimming speed, and between height and stroke length and 50-meter swimming speed.

Keywords: 10-12 years, anthropometric characteristics, swimming.

PRELIMINARY NEAR SURFACE INTERPRETATION BASED ON ELECTRICAL RESISTIVITY AND SEISMIC REFRACTION DATASETS

Bala Balarabe[1*]Andy Anderson Bery[2] , Umar Mahmood[1], Usman Ahmed Kehinde[1], M.S. Anas[1], Adamu Abubakar[3]

[1]Department of Physics Ahmadu Bello University, Zaria, Kaduna State, Nigeria
[2]School of Physics, Universiti Sains Malaysia, 11800 Gelugor, Penang, Malaysia
[3]Department of Applied Geophysics, Federal University Birnin Kebbi P.M.B 1157, Kebbi State, Nigeria

ABSTRACT

Shallow subsurface investigation is a critical stage as it divulges the heterogeneous nature for both site characterisation and exploration. In this work, two profiles of electrical resistivity and seismic refraction surveys were carried out to characterise the Batu Uban area, of Penang. The results revealed three resistivity subsurface layers of saturated clayey sand soil ranging from1 Ωm to 210 Ωm at 13 m depth, covered by unsaturated clayey sand of 210 Ωm to 700 Ωm, and the weathered granite of 700 Ωm to 3000 Ωm. The two-dimensional (2D) seismic refraction velocity illustrated two major regions, unsaturated soil 100 – 900 m/s with average thickness of 8.0 m, and saturated soil region of 900 – 1900 m/s with thickness of 4.0 m. Last region is interpreted as weathered granite with velocity of 1900 – 2900 m/s. The 2D resistivity displayed different localities due to hydrogeological condition associated with rocks and soils. While change in layering of the area was portrayed by the velocity values as regions of low-grade and medium-grade materials with consolidation levels. The results demonstrated geophysical insight and understanding of the subsurface geological layers with corresponding soil/rock material units.

Key words: Resistivity. Seismic refraction, Sand, Soil, Clay, Rock

SOLUTION OF INTUITIONISTIC FUZZY PARABOLIC PARTIAL DIFFERENTIAL EQUATION USING DOUGLAS'S FINITE DIFFERENCE METHOD

DEEPAK KUMAR SAH[1], SREENIVASULU BALLEM[2]

[1,2] Department of Mathematics, Central University of Karnataka, Kalaburagi, India,585367.

ABSTRACT

Most real-life problems arise as problems to solve by using partial differential equations. Most such partial differential equations contain parameters that have some uncertainties. One such tool is the fuzzy partial differential equations that can solve such uncertainties arising in problems. So, for solving real-life problems, a fuzzy partial differential equation is a more powerful tool than a partial differential equation. Fuzzy partial differential equations have a lot of applications in fluid mechanics, heat and mass transfer and electromagnetic theory. An intuitionistic fuzzy set is a generalization of the fuzzy set. So, the Intuitionistic fuzzy partial differential equation gives a more general result than the fuzzy partial differential equations. This paper uses an implicit finite difference method to solve the one-dimensional fuzzy parabolic partial differential equation. The Central objective of this paper is to solve the intuitionistic fuzzy parabolic partial differential equation with the higher-order method to improve the accuracy of the solution. This paper considers Douglas's finite difference method to solve the fuzzy parabolic partial differential equation. The order of the method is found to be $O(h^4) + O(k^2)$. Here, we have considered the fuzziness in the dependent variable of the parabolic equation and initial and boundary conditions. We found that the proposed method is unconditionally stable. We have illustrated an example for solving the intuitionistic fuzzy parabolic partial differential equation with Douglas's finite difference method. We compared the proposed method's solution with the exact solution. The proposed method is found to have a good approximation with the exact solution. We have compared the numerical and exact solutions graphically at different alpha-level values.

Keywords. Intuitionistic Fuzzy parabolic partial differential equation, alpha levels, Stability, Seikkala derivatives, Fuzzy boundary conditions, Douglas's finite difference method.

SANDCRETE WITH RECYCLED FINE AGGREGATES

N.Heiba [1], F.Debieb [2]

[1]Department civil engineering / LME Laboratory, University of Medea, Algeria

ABSTRACT

The recovery of construction and demolition waste (CDW) in a new production method has been the subject of many studies. However, recycling and recovery of waste is now considered a promising solution to address the gap between production and consumption and environmental protection. Hence, the application of recycled bricks not only solves the problem of disposal of demolished solid waste, but also reduces ecological damage caused by the excessive development of resources. The purpose of this work is to explore the possibility of recycling brick waste as fine aggregates in sandcrete (CS). For this, the sand is substituted with brick waste at different percentages (0, 25, 50, 75 and 100%) and to compare its performance with fresh and hardened state with SC considered as control sandcrete. The workability and density of fresh properties, as well as compressive, porosity and ultrasonic pulse velocity in hardened state of the different SC mixes, are determined, analyzed and compared with control sandcrete. The results suggest that the SC with RFA is very suitable for improving resistance, UPV. Also, there was a significant increase in strength with an increase in RFA, the optimal percent sand replacement by RFA was found 50%. Finally, substitution rates for natural fine aggregate (NFA) and brick waste RFA are possible.

Keywords – sandcrete , brick waste , UPV , RFA , Demolition waste

ELECTROCHEMICAL ANALYSIS OF STEEL CORROSION INHIBITION BY A GLASSY INHIBITOR IN ACID SOLUTION

Hind. EL BOULIFI[1], , Hanane Bidi[2], Yassine Hassani[3], Taoufiq Guedira[1] and Mohamed Cherkaoui[1]

[1] Laboratoire matériaux, électrochimie et environnement à l'Université Ibn Tofail, Faculté des Sciences- BP 133, 14000 Kenitra maroc
[2] Laboratoire d'ingénierie des Matériaux et d'Environnement : Modélisation et Application, Faculté des Sciences, Université Ibn Tofail, Kénitra
[3] Laboratory of Advanced Materials and Engineering Process, Faculty of Science, University, Ibn Tofail, BP 133, 14000 Kenitra, Morocco.

ABSTRACT

The utilization of inhibitors represents a pragmatic approach in safeguarding metals from corrosion, rendering them highly coveted commodities within the global chemical market. Ongoing investigations delve into diverse inorganic compounds such as chromates, phosphates, and molybdates, alongside a spectrum of organic compounds featuring heteroatoms, all aimed at fabricating robust corrosion inhibitors.

Our research endeavors sought to evaluate the inhibitory efficacy of a borate-based glass phase against the corrosion of standard steel immersed in a 1M hydrochloric acid (HCl) solution. The inhibitive impact of this glass phase on steel corrosion underwent scrutiny via sophisticated electrochemical methodologies, encompassing electrochemical impedance spectroscopy and potentiodynamic polarization curves, while accounting for variations in concentration, temperature, and pH.

Our findings unveiled the existence of a critical concentration threshold where the inhibitor's effectiveness achieves its zenith. Specifically, we noted a pinnacle inhibitory efficacy of 74% at a concentration of 200 ppm. These outcomes affirm the efficacy of this glassy compound in curtailing corrosion-induced deterioration, substantiating its practical utility.

This investigation accentuates the significance of glassy materials as prospective corrosion inhibitors, harboring auspicious implications for the formulation of more sustainable and efficacious corrosion mitigation strategies across multifarious industrial and environmental contexts.

Keywords: Corrosion, Polarization, Impedance, Glass phase, Steel, HCl.

OPTIMIZING THE ANTI-CORROSION EFFECTIVENESS OF BORATE GLASS AGAINST HYDROCHLORIC ACID: STUDY OF KEY PARAMETERS

Hind. EL BOULIFI[1], , Hanane Bidi[2], Yassine Hassani[3], Taoufiq Guedira[1] and Mohamed Cherkaoui[1]

[1] Laboratoire matériaux, électrochimie et environnement à l'Université Ibn Tofail, Faculté des Sciences- BP 133, 14000 Kenitra maroc
[2] Laboratoire d'ingénierie des Matériaux et d'Environnement : Modélisation et Application, Faculté des Sciences, Université Ibn Tofail, Kénitra
[3] Laboratory of Advanced Materials and Engineering Process, Faculty of Science, University, Ibn Tofail, BP 133, 14000 Kenitra, Morocco.

ABSTRACT

The use of inhibitors is one of the most practical approaches to preserving metals against corrosion, making them highly sought-after products on the global chemicals market. Current research is exploring various inorganic compounds such as chromates, phosphates and molybdates, as well as a range of organic compounds containing heteroatoms, with the aim of developing effective corrosion inhibitors.

In our study, we set out to assess the inhibiting power of a borate glass-based glass phase against corrosion of ordinary steel in contact with an aqueous solution of 1M hydrochloric acid (HCl). The inhibitory effect of this glass phase on steel corrosion was analyzed using advanced electrochemical techniques, including electrochemical impedance spectroscopy and potentiodynamic polarization curves, taking into account variations in concentration, temperature and pH.

Our results revealed the existence of a critical concentration at which the inhibitor's efficacy reaches a maximum value. Indeed, we observed a peak inhibitory efficacy of 74% at a concentration of 200 ppm. These results demonstrate that this glassy compound is effective in reducing corrosion-related damage, while offering satisfactory performance.

This study highlights the importance of glassy materials as potential corrosion inhibitors, offering promising prospects for the development of more sustainable and effective corrosion protection strategies in a variety of industrial and environmental environments.

Keywords : Corrosion, Polarization, Impedance, Glass phase, Steel, HCl.

SUPPORTING ELECTRIC VEHICLE CHARGING TECHNOLOGIES BY RENEWABLE ENERGY FOR PRESERVING THE ENVIRONMENT

Amer Al Ajmi, Mohamed Rashad, and Amer Nasr A. Elghaffar

Alfanar Training Institute, Alfanar Engineering Services, Alfanar Company, Saudi Arabia

ABSTRACT

An Electric Vehicle is a vehicle that uses one or more electric motors for propulsion. Electric Vehicles can be powered by a collector system, with electricity from extravehicular sources, or autonomously powered by a battery or by converting fuel to electricity using a generator or fuel cells. Renewable energy referred to as clean energy, comes from natural sources or processes that are constantly replenished. For example, sunlight and wind keep shining and blowing, even if their availability depends on time and weather. Electric cars can help with noise pollution, especially in cities where speeds are generally low. As EVs are far quieter than conventional vehicles, driving electric creates a more peaceful environment. There are two main types of EV chargers: Alternating current (AC) charging stations and direct current (DC) charging stations. Electric vehicle batteries can only be charged by direct current electricity, while most mains electricity is delivered from the power grid as alternating current. Hence, most electric vehicles have a built-in AC-to-DC converter commonly known as the "onboard charger". At an AC charging station, AC power from the grid is supplied to the charger, which converts it into DC power for recharging the battery. DC chargers provide higher power charging (which requires much larger AC-to-DC converters) by building the converter into the charging station instead of the vehicle to avoid size and weight restrictions. High-power converters can reduce the charging time, enhancing ancillary services to the power grid. However, the increasing fleet of EVs and renewable energy sources (RES) in the distribution grid inject harmonics and deteriorate power quality, and may cause an impact on grid operation, safety, and reliability. This research aims to describe the Importance of using electric vehicles to preserve the environment. Also, this study reviews Electrical Vehicle charging technologies and control strategies for optimum saving of the grid in safe operation.

Keywords: Electrical Vehicle, Green Environment, AC-to-DC Converters, and Renewable Energy Sources.

I. INTRODUCTION

Electric vehicles (EVs) are universally recognized as an effective way to lower gas emissions and oil dependence. Electricity, rather than more traditional fuels like gasoline or diesel, is used as the main source of energy to recharge the batteries in EVs. Future oil demand should decline due to the predicted rise in EVs on the road. The charging infrastructure is considered a key element of EV technology where the recent research is mostly focused. A strong charging infrastructure that serves both urban and rural areas, especially those with an unstable or nonexistent electrical supply, is essential in promoting the global adoption of EVs. Followed by different EV structures such as fuel-cell- and battery-integrated EVs, the charging infrastructures are thoroughly reviewed in three modes, specifically-off-grid (standalone), grid-connected, and hybrid modes (capable of both standalone and grid-connected operations) [1]. The small-scale renewable power generation can support the distribution network which has been called the Distributed Generations (DG). Using the Distributed Generations (DGs) near the loads can enhance the power system quality by improving the voltage profile and decreasing the power losses [2]. Using renewable Distributed Generation (DGs) near the loads can contribute to saving the system stability, decreasing the power losses, and decreasing the operation running cost. Furthermore, renewable energy is friendlier with the environment as compared with traditional power plants [3]. Optimal DG planning can play an important for enhancing the performance of the distribution power network to meet the expected and profitability system as voltage stability, power loss reduction, and system reliability [4]. In the future, renewable energy will be the main generation system to save fossil fuel and to avoid the influence of conventional generation on environmental aspects. Renewable energy sources can be wind, photovoltaic cells, biomass, nuclear power, and small hydropower plants [5]. Due to the availability of the sun or the wind in nature, the solar and the wind generation are considered as the famous renewable generation. The wind turbine speed control can be defined by the maximum power curve to get the Maximum Power Point Tracking (MPPT). The power electronics technologies are playing an important to increase the accurate control of the wind power generation. The integration of the variable wind speed is highly important to achieve a high-performance and efficient system [6]. A microgrid is a small-scale power grid that can operate independently or collaboratively with other small power grids as shown in figure (1). The practice of using microgrids is known as distributed, dispersed, decentralized, district, or embedded energy production. A microgrid is mainly used to supply local resources which is an

unreliable or minimal source, also it can be used to support the national grid during emergency cases, responding to the central control signals. Any small-scale, localized power station that has its own generation and storage resources and definable boundaries can be considered a microgrid. If the microgrid can be integrated with the area's main power grid, it is often referred to as a hybrid microgrid. Microgrids are typically supported by generators or renewable wind and solar energy resources and are often used to provide backup power or supplement the main power grid during periods of heavy demand. A microgrid strategy that integrates local wind or solar resources can provide redundancy for essential services and make the main grid less susceptible to localized disasters [7]. Using multiple charging ports: Some EVs have multiple charging ports, which can simultaneously charge the vehicle's battery. It can reduce the overall charging time. Optimizing charging times: Charging an EV when there is less electricity demand can also help reduce charging time. smart grid technologies enable two-way communications between the power grid and power consumers such as EVs. In the context of smart grid, the power grid can embrace a large scale of EVs with intelligent charging coordination [8]. This research aims to describe the Importance of using electric vehicles to preserve the environment. Also, this study reviews Electrical Vehicle charging technologies and control strategies for optimum saving of the grid in safe operation.

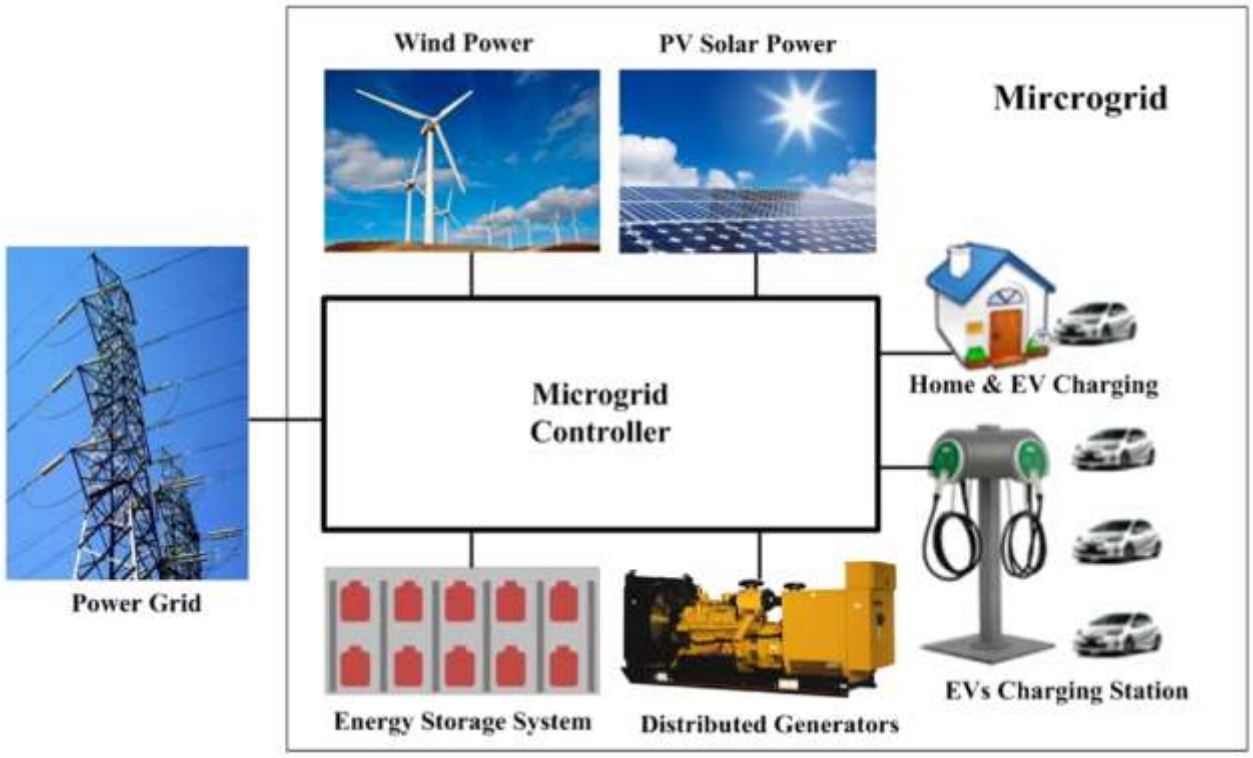

Fig. 1. EVs interacting with RESs in microgrid.

II. ELECTRICAL VEHICLE CHARGER

An electric vehicle (EV) charging station is commonly called a charge point or electric vehicle supply equipment, which contains a device specifically designed to supply electrical power for recharging plug-in electric vehicles. These charging stations come in two primary types: AC charging stations and DC charging stations. Their purpose is to provide a convenient and efficient means for EV owners to recharge their vehicles, ensuring that they have sufficient power for their daily or long-distance journeys. Electric vehicle batteries can only be charged by direct current electricity, while most mains electricity is delivered from the power grid as alternating current. For this reason, most electric vehicles have a built-in AC-to-DC converter commonly known as the "onboard charger". At an AC charging station, AC power from the grid is supplied to the charger, which converts it into DC power for recharging the battery. DC chargers provide higher power charging (which requires much larger AC-to-DC converters) by building the converter into the charging station instead of the vehicle to avoid size and weight restrictions. High-power converters can be used to reduce the charging time which enhances ancillary services to the power grid. AC charging use of large-screen LCD color touch-screeninterface, you can choose to set power, time, amount, automatic (until full) four modes charging, condition monitoring and faultmonitoring, charge time measurement, records and historicaldata storage functions. At present, the commonly used electricvehicle charging slow charging and quick and fast for three [9-10]:

A. Slow charge mode: Slow filling in small AC current to recharge, charging timeis typically a slow charge mode 6~10h to charge every night!Night can be used when charging low electricity prices, toreduce the cost of charging, but emergency or driving longdistances to meet users needs. Slow filling with single phase220V/16A on AC power, and through the car charger to chargethe electric cars, car charger socket GB of three can be used,the basic interface standard is not an issue. Electric slow fillingthrough the post.
B. The fast charge mode: Fast charge, also known as emergency charging large DCcurrents within the 20min to 1h, to charge the electric cars forshort time service, the fast charge mode mileage is insufficientpower supply problems can be solved, but have an impact onbattery life, due to the larger, to technology, securityrequirements are also higher. Fast charge is characterized byhigh voltage and large current, charge time is short (about 1h).At present, this method of charging the charging socket pinassignments, voltage and

current values, control protocols arenot national standards or international standards, has been putto use Chargers and electric vehicle battery socket is defined bythe manufacturer. The fast charge mode is mainly for in thecharging station.

C. Quick: Quick change through additional direct replace the carbattery power, for power with a similar fuel vehicle refuelingtime, about need 5~10min, quick change most convenient, butyou need to standardize electric car and car batteries, and fastchanging needs operations professionals in the process. In thisway the advantages of electric vehicle battery without charging,replace the battery for a short time, but require the completereunification of the shape, size and other parameters of thebattery at the same time, also requires structural design to meetthe replacement battery for electric vehicle convenience and rapidity.

Model Structure of AC charger contains three-phase bridge type controllable rectifier circuit or three-phase alternating current of rectifier, filter for highfrequency DC-DC power conversion circuit to provide DCinput, power conversion circuit of outputs after the outputfilter, recharge the battery [10]. The bi-directional power conditioner realizes flexible power flow control in every second. DC 330V of the vehicle battery is transformed to AC 200V of the single-phase three-wire distribution system. A typical power electronics circuit is used for the power conversion as shown in figure (2). The EV battery is connected to a back-boost converter through an analogue filter circuit suppressing ripple components of DC current. An interconnection inverter controls active power for the V2G control and reactive power for the islanding detection. The system frequency is emulated on the digital simulator with the power system model including renewable energy sources and multiple EVs. Then a programmable AC power source generates an instantaneous voltage of 200V corresponding to the emulated system frequency. The proposed system supports both the direct interconnection with the actual power system and the interconnection with the emulated power source. A centralized LFC scheme can be carried out considering two-way communication between the smart interface controller and the digital simulator [11].

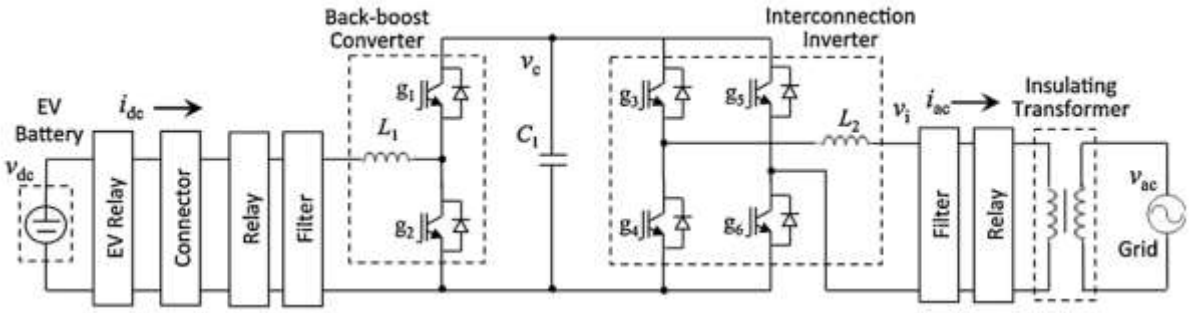

Fig. 2. Electrical circuit of EV and charging system.

III. SMART GRID

The Smart Grid offers an answer to the shift to more sustainable technologies such as distributed generation and microgrids. A general public awareness and adequate attention from potential researchers and policy makers is crucial. The Smart Grid is a chance to utilize the new communication technologies and information to revolutionize the conventional electrical power system. Technically, smart grid is a concept for the conventional grids with some latest and automated features which make them more reliable and sustainable. mart metering and data management along with bidirectional communication provide a number of facilitates in the generation, transmission and distribution of energy. For instance, power outages can be avoided by applying the consumer threshold for energy usage in case of the lack of energy and it can be possible to prevent subscribers being without power by reducing downtime caused by overload. Apart from these, energy storage is another form of network balance by regulating energy supply and load demand in each hierarchical frequency control in micro-grid networks [4]. With the storage of renewable energy, DC power is considered as an energy supplement to make the network stable in AC power interruptions. The energy storage applications have also been conducted for different smart grid purposes by electric vehicles, renewable generation systems, electricity markets, energy policy and power system management. In addition, intelligent transformers can be operated in an effective manner in order to provide efficient energy protection and the algorithms can be improved for the detection of cyber-attacks that cause to the power outages in the smart grid environment [11]. It provides its stakeholder an opportunity to maximize the efficiency, reliability, economic performance and security of their electrical network. An overview of its architecture is shown in figure (3).

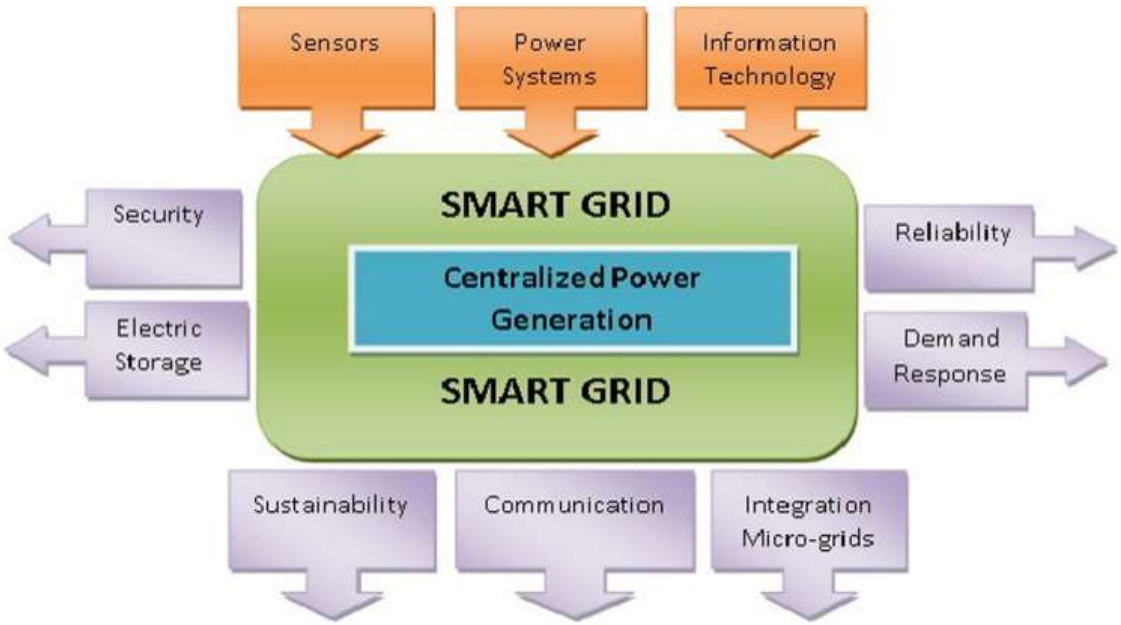

Fig. 3. A simplified Smart Grid design.

IV. MICROGRIDS AND INTEGRATION OF RENEWABLE RESOURCES

Microgrid is a small-scale power supply network that is designed to provide power for a small community. It enables local power generation for local loads, and contains of various small power generating sources that makes it highly flexible and efficient. Smart grid is connected to both the local generating units and the utility grid thus preventing power outages. Excess power can be sold to the utility grid or can store in storage system. Size of the microgrid may range from housing estate (few kW) to municipal regions (few MW). there are many solutions to maintain the voltage and to reduce the power losses in the power system. Flexible AC Transmission System (FACTS) devices are considered a famous way for reactive power compensation [12]. By using the renewable Distributed Generation (DGs) near the loads can contribute to save the system stability, decrease the power losses and decrease the operation running cost. Furthermore, renewable energy is friendlier with the environmental at compares with the traditional power plants [6]. In the future, renewable energy will be the main driven generation system to save fossil fuel and to avoid the influence of the conventional generation into environmental aspects. Due to the availability of the sun or the wind in nature, the solar and the wind generation are considered as the famous renewable generation. A microgrid, in this context, refers to a controlled system of a cluster of loads and distributed micro energy sources that can provide electrical power to its neighboring areas. Microgrids are considered more complex than traditionalnetworks [13]. It can effectively coordinate different types of distributed energy resources through local power managements. A conceptual illustration of a microgrid within the context of a smart grid is shown in figure (4) [7-12].

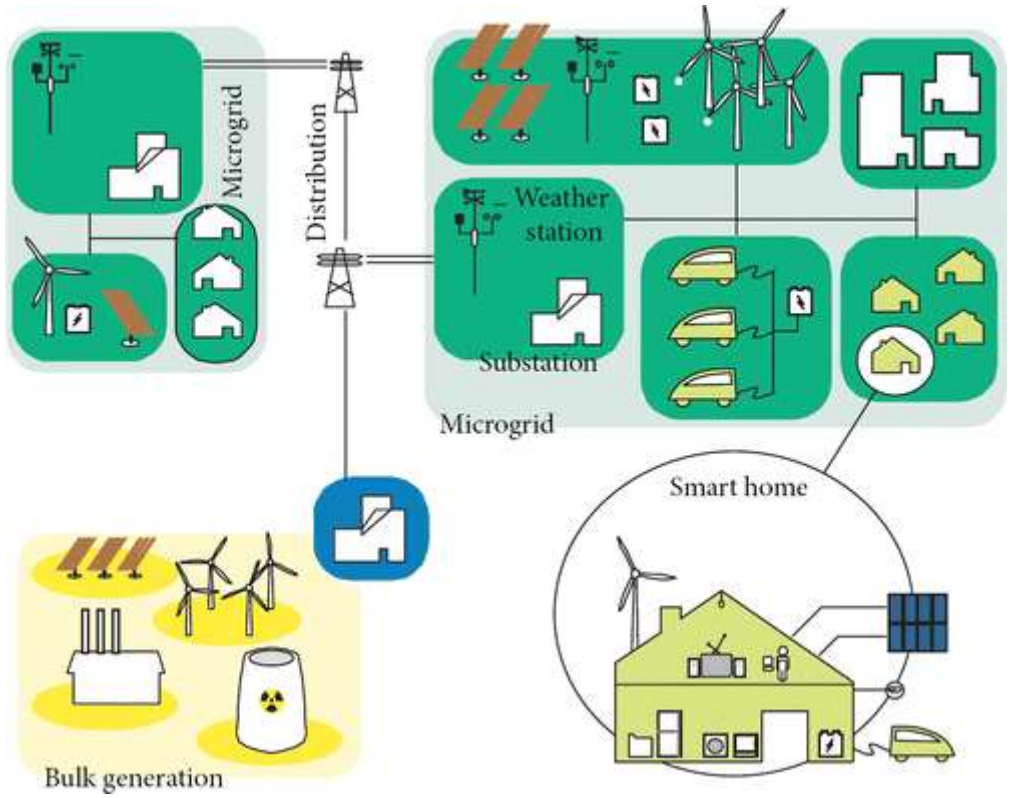

Fig. 4. A conceptual illustration of a microgrid.

V. TECHNOLOGICAL INFRASTRUCTURE

Despite the steady progress in EV adoption worldwide, it is challenging to prioritize EVs due to the scarcity of charging infrastructures. More public charging stations should be installed to alleviate this drawback, and awareness among the masses about sustainable mobility should be created. To install public charging stations, a thorough plan must be created, along with a geographical survey and location planning []. As a result of the widespread use of EVs, numerous beneficial applications have emerged in various fields such as.

1. Electric power market: The increasing EV charging loads resulting from the widespread use of EVs would present extreme challenges for the power infrastructure. In contrast, EVs are equipped with battery storage, making them distinct from most traditional loads, and they have an intrinsic capability to participate in the energy market to provide ancillary services via optimized charging, such as V2G.

2. Transportation system: The connection between the power distribution network and the transportation network caused by the rising number of EVs has drawn research, development, and distribution interest from both the power engineering and the transportation communities.

3. Distribution system planning: The distribution system may suffer from improper planning of EV charging stations, which could result in higher power losses and worsened voltage profiles. One of the biggest challenges is organizing the charging infrastructure optimally for the distribution network to operate securely and steadily.

CONCLUSION

Though the shifting of energy sources in vehicular technologies from fossil fuel to varied RE is nascent, a common goal is to promote green energy and provide sustainable mobility. In a short span, more and more vehicle manufacturers have pushed themselves from diesel to EV because of sustainable policies adopted by governments worldwide and consumer awareness. Network charging is a practical smart charging approach that enables EV owners to charge their vehicles using renewable energy. Despite many charging stations, only a small fraction of these facilities allows customers to use their electricity exclusively from renewable energy. The network charging program usually allows the customers to subscribe to a fixed amount of EV charging that is guaranteed to be matched with renewable energy. These programs can also be designed to encourage the customers to charge the EVs at times that are beneficial for the grid or align with renewable energy production. Customers typically can avail network charging of EVs under a variety of pricing structures, including pay-as-you-go plans, fixed-price monthly subscriptions, free network access with government subsidies, and workplace contracts for employees. To participate, customers must register through a utility program or an EV charging network provider. Membership plans are made available with fixed monthly fees for the customers. Customers are also being encouraged to avail off-peak charging at their residences on weekends or at night through network charging. The wind energy generated by wind-based RE resources is more potent at night. Therefore, integrating the grid with wind-based renewable energy will significantly lessen the grid stress at night.

REFERENCES

1. Kumar, M.; Panda, K.P.; Naayagi, R.T.; Thakur, R.; Panda, G. Comprehensive Review of Electric Vehicle Technology and Its Impacts: Detailed Investigation of Charging Infrastructure, Power Management, and Control Techniques. Appl. Sci. 2023, 13, 8919. https://doi.org/ 10.3390/app13158919.
2. Ali M. Eltamaly, Amer Nasr A. Elghaffar, et al. Analyzing of Wind Distributed Generation Configuration in Active Distribution Network. The 8th International Conference on Modeling, Simulation and Applied Optimization (ICMSAO'2019), Bahrain, April 15-17, 2019, DOI: 10.1109/ICMSAO.2019.8880291.
3. Ali M. Eltamaly, Amer Nasr A. Elghaffar, et al. Power Quality and Reliability Considerations of Photovoltaic Distributed Generation. Technology and Economics of Smart Grids and Sustainable Energy 5 (1), 2020, DOI: 10.1007/s40866-020-00096-2.
4. Ali M. Eltamaly, Amer Nasr A. Elghaffar. Basic Definitions of Smart Grid Technologies and Applications. Conference: 2nd INTERNATIONAL BAKU CONFERENCE ON SCIENTIFIC RESEARCH, Baku, AZERBAIJAN, April 2021.
5. Ali M. Eltamaly, Amer Nasr A. Elghaffar: Techno-Economical Study of Using Nuclear Power Plants for Supporting Electrical Grid in Arabian Gulf. 12/2017; 2(1)., DOI:10.1007/s40866-017-0031-8.
6. Eltamaly A.M., Mohamed Y.S., El-Sayed AH.M., Elghaffar A.N.A., Abo-Khalil A.G. D-STATCOM for Distribution Network Compensation Linked with Wind Generation. In: Eltamaly A.M., Abdelaziz A.Y., Abo-Khalil A.G. (eds) Control and Operation of Grid-Connected Wind Energy Systems. Green Energy and Technology. Springer, Cham 2021. https://doi.org/10.1007/978-3-030-64336-2_5.
7. Eltamaly A, Amer Nasr A. Elghaffar, et al: AC Microgrid Protection Coordination. Chapter (8), Wiley Book (Microgrid Technologies), eBook 2021, https://doi.org/10.1002/9781119710905.ch8.
8. Liansheng Liu, et al. A review on electric vehicles interacting with renewable energy in smart grid. Renewable and Sustainable Energy Reviews, V. 51, 2015, 648-661, https://doi.org/10.1016/j.rser.2015.06.036.
9. ZHANG Qian,HAN Weijian, YU Jihui, etc. Electric vehicle chargingstation simulation model and its influence to power grid harmonic. Journal of electrical engineering technology, 2012, 27 (2), pp: 159-164.

10. Shuguang Liu, Gang Cheng and Huawei Xie. Design and Realization of AC Charging Spot forElectric Vehicles. International Conference on Energy, Power and Electrical Engineering (EPEE 2016).
11. R. Bayindir, et al. Smart grid technologies and applications. Renewable and Sustainable Energy Reviews, Volume 66, December 2016, Pages 499-516, http://dx.doi.org/10.1016/j.rser.2016.08.002.
12. Eltamaly AM, Sayed Y, El-Sayed AHM, Elghaffar AA. Adaptive static synchronous compensation techniques with the transmission system for optimum voltage control. Ain Shams Eng J, 2020. https://doi.org/10.1016/j.asej.2019.06.002.
13. Feras Alasali, Naser El-Naily, Amer Nasr A. Elghaffar, et al. Advanced Optimal Twin-Setting Protection Coordination Scheme for Maximizing Microgrid Resilience. International Journal of Energy Research, Volume 2024, Article ID 7276352, https://doi.org/10.1155/2024/7276352.
14. Pranjal Barman, et al. Renewable energy integration with electric vehicle technology: A review of the existing smart charging approaches, Renewable and Sustainable Energy Reviews, Volume 183, 2023, 113518, https://doi.org/10.1016/j.rser.2023.113518.

MAKE IT SUSTAINABLE: UKRAINIAN PLASTIC WASTE RECYCLING PROJECTS IN THE GLOBAL CONTEXT

Ruslana Zadorozhna
Bila Tserkva National Agrarian University, Ukraine

ABSTRACT

Environmental risks occupy the first four positions in the Top 5 global risks in terms of severity for the next 10 years (WEF, 2023).

In particular, the issue of environmental pollution with plastic waste is one of the most painful for modern humanity. This problem is acute because plastic waste not only pollutes the environment but also creates the problem of waste storage and disposal. Microplastics from disposable packaging get into the human body and provoke a number of diseases (OECD, 2023).

To mitigate this problem, both large-scale government programs and corporate initiatives and small entrepreneurial projects.

In recent years, projects for recycling plastic waste have gained popularity in Ukraine (Zadororzhna, 2023). These projects are commercial on the one hand, and social and environmental on the other.

Such entrepreneurial initiatives involve the production of small batches of products and individual items made from secondary plastic. Since the beginning of the Russian-Ukrainian war, the range of recycled plastic products has expanded to include furniture for bomb shelters (Eastern Variant, 2024).

However, despite the presence of a fairly extensive network of recycling centers in Ukraine, the recycling activities of such projects have not yet become widespread.

For industrial-scale processing, such projects lack equipment and an extensive raw material base.

These recycling companies often manufacture the necessary plastic recycling equipment themselves, using the knowledge freely disseminated by the Precious Plastic project (Precious Plastic, 2024), started by Dutch industrial designer Dave Hakkens.

Their business model involves receiving household plastic waste as free raw materials from environmentally conscious citizens.

To increase their impact on reducing pollution in natural systems, Ukrainian waste recycling projects require financial, technical, regulatory, and marketing support, as well as training and education for entrepreneurs and their employees.

Key words: environmental pollution, plastic waste, plastic recycling, waste recycling projects, secondary plastic.

PREPARATION OF NEW DENDRIMER– COPPER IN CLASSICAL AND ULTRASONIC METHOD

Saadia Belkiour [1], Farouk Zaoui [1,2], Bouchra Elhadjdaouadji [1] ,

Amel Iles [3], Fatima Zohra Sebba [1]

[1]chimie, Laboratoire de chimie physique macromoléculaire University Ahmed Ben Bella Oran1,B.P 1524 El-Menaouer , 31000, Oran, Algeria. .

[2]chimie, Centre universitaire ElCherif Bouchoucha, Aflou B.P 306, Laghouat,Algeria.

[3] chimie, Laboratoire de synthèse organique appliqué (LSOA), University Ahmed Ben Bella Oran1,
31000, Oran, Algeria.

ABTRACT

A new dendrimer based on citric acid and sebacoyl chloride was synthesized by Steglich esterification. The obtained dendrimer was used as a matrix for the dispersion of copper nanoparticles using classical and ultrasound methods. All materials were characterized by FTIR, 1H NMR, thermogravimetric analysis, X-ray photoelectron spectrometry, scanning electron microscopy, and energ-ydispersive -X-ray spectroscopy. The obtained nanocomposites were tested against two Gram-positive pathogenic bacteria (Bacillus cereus and Staphylococcus aureus), two Gram negative (Escherichia coli and Pseudomonas aeruginosa), the organic dye methylene blue, and in the 1,1-diphenyl2-picrylhydrazile radical scavenging assay. A comparative study between both methods in structural, morphological, and thermal properties as well as in the antimicrobial, antioxidant, and catalytic reduction activities was provided. All nanocomposites showed an excellent activity for all applications. The comparison between both synthesis methods shows the superiority of the sonication methods, especially via the catalytic reduction and the antioxidant activities, the classic method allows better thermal stability and a higher metal content with some cationic oxidation state in the obtained nanocomposites, but ultrasound allows a better dispersion with a fully reduced metal.

Keywords: antimicrobials and antioxidant properties, citric acid dendrimers, copper nanoparticles, organic dyes, photo reduction

DIFFERENTIAL IDENTITIES IN 3-PRIME NEAR-RINGS INVOLVING WITH ADDITIVE MAPS

Abdelkarim BOUA

https://orcid.org/0000-0002-6397-4713**:**
Sidi Mohammed Ben Abdellah University, FEZ
Polydisciplinary Faculty, LSI, Taza; Morocco

ABSTRACT

During the last decades, many authors have studied commutativity in prime rings and 3-prime near-rings admitting several types of additive mappings defined on these sets, namely automorphisms, derivations, generalized derivations, and semiderivations satisfying appropriate algebraic conditions on appropriate subsets of rings or near-rings (see for example [1], [2], [4], [15], [17], etc). In this paper, we are going to present very important theorems concerning the structure of Jordan ideals involving left multipliers or derivations which satisfy some differential identities. For more details, (see. [3, Theorem 3.1], [3, Theorem 3.7], [3, Theorem 3.11], [6, Theorem 2], [5, Theorem 3.3], [1, Theorem 3.2] as well as their demonstration, In addition, we will attach to each theorem an example which proves that the conditions imposed are necessaries.

Key words. Prime near-rings, Jordan ideals, derivations, left multipliers, commutativity,

THE COST OF BIOSECURITY ON LAYING HEN FARMS

Veronica Sri Lestari
Sitti Nurani Sirajuddin
Dwi Imas Saputra
Faculty of Animal Science – Hasanuddin University
Perintis Kemerdekaan Km. 10, Makassar 90245, South Sulawesi, Indonesia

ABSTRACT

The goal of this study was to figure out how much biosecurity costs on laying hen farms. The study took place in the Sidenreng Rappang region of South Sulawesi, which is known for its laying hen farms. Data was gathered by observation and interview with the help of a questionnaire. Medicines and vitamins were used to avoid diseases, which added to the cost of biosecurity. The findings revealed that the larger the laying hen population, the higher the cost of biosecurity. For 4,000 and 2,000 tails, the biosecurity expenditures were IDR 19,602 and IDR 9,179 per bird respectively.

Keywords: Biosecurity, costs, laying hen farms.

SEAWATER DESALINATION : WATER SUPPLY FOR HUMAN CONSUMPTION AND IRRIGATION

SOUKAINA EL KHALKI [1], Abdellatif Lamhamdi[1], Rachida Elbarghmi[1]

[1]Laboratory of Applied Sciences, National School of Applied Sciences (ENSAH), Abdelmalek Essaadi University, Tanger, Morocco.

ABSTRACT

One solution to the shortage of drinking water in Morocco is the development of reverse osmosis (RO) desalination plants. However, the permeate produced has quality problems, being corrosive, unbalanced, and not meeting the required standards. At the Al-Hoceima desalination plant in northern Morocco, the post-treatment process relies on adding carbon dioxide CO_2, and hydrated lime ($Ca(OH)_2$). Despite this, the quality of the water produced is satisfactory for human consumption, although the remineralization process is complex and requires precise monitoring of the parameters. In addition, desalinated water has an imbalance between monovalent cations (Na^+) and divalent cations (Ca^{2+} and Mg^{2+}), which can affect plant growth when used for irrigation. To alleviate these problems, mixing desalinated water with other sources is advisable to maintain the nutrients required for irrigation.

Keywords : Seawater desalination, human consumption, Water quality, Irrigation, Morocco.

DEVELOPMENT OF NOVEL CATALYTIC TiO_2 NANOMATERIALS HIERARCHICALLY POROUS USING ALGINATE AS SOFT TEMPLATES

Dr. Lagrini Hakima,

Faculty of Sciences, University Chouaib Doukkali, PO Box 20, 24000 El Jadida, Morocco

Prof. Dr. Abdelaziz Sahibed-Dine

Faculty of Sciences, University Chouaib Doukkali, PO Box 20, 24000 El Jadida, Morocco

ABSTRACT

This study investigates the effect of sol-gel synthesis of titanium oxide TiO_2, in the absence or presence of sodium alginate, in order to obtain a material with hierarchical porosity. Sodium alginate, a natural and abundant biopolymer extracted in the laboratory, was used as a surfactant to generate porous structures and control particle morphology. The study focuses on the comparison of the physico-chemical properties of titanium oxide synthesized in the presence of the biopolymer $TiO_{2\text{-}BP}$ and titanium oxide synthesized by the conventional sol-gel route in the absence of the biopolymer $TiO_{2\text{-}C}$. The effect of impregnating TiO_2 from both synthesis methods with Ag^+ ions was also examined. The samples obtained were then characterized by a variety of well-suited techniques, including nitrogen adsorption analysis, X-ray diffraction (XRD), scanning electron microscopy (SEM) Fourier transform infrared spectroscopy (FT-IR), energy dispersive X-ray spectroscopy (EDS), zeta potential measurement, UV-Visible spectroscopy, inductively coupled plasma optical emission spectrometry (ICP-OES) and Raman spectroscopy. The acid-base character of the synthesized samples was evaluated in the isopropanol decomposition reaction.

Keywords: Nanoparticles, surfactant, biopolymers, mesoporous materials, titanium oxide, $TiO_{2\text{-}BP}$.

EVALUATION OF ANALGESIC ACTIVITY OF METHANOLIC EXTRACT OF *Trichodesma Africanum* PLANT IN MICE

[1] Aliyu Ahmad, [2] Firdausi Yusuf, [3]Nasiru Salihu, [4]Sadiq Bashir Babuga, [5]Zulaihat Lawan

[1]Department of Biochemistry, Aliko Dangote University of Science and Technology, Wudil, Kano,

[2]Department of pharmacology, Faculty of Pharmaceutical Sciences, Kaduna State University,

[3]Department of Biochemistry, Faculty of Basic Medical Science Federal University Dutse,

[4]Department of Biochemistry, Sheikh Isyaka Rabiu University, Kano,

[5]Department of Biochemistry, Faculty of Basic Medical Science Bayero University, Kano

ABSTRACT

The aim of the research was to evaluate the analgesic activity of the methanolic plant extract of *Trichodesma africanumun* mice. The oral acute toxicity (LD50) test of the extract was carried out using OECD 425 (2008) Guideline. Phytochemical screening was carried out to test for the presence of chemical constituents. The analgesic activity was evaluated using Acetic acid induced writhing and Hot plate induced pain methods. The oral LD50 of the extract was found to be greater than 5000 mg/kg in mice. The methanolic extract of *Trichodesma africanumat* 250, 500, and 1000 mg/kg body weight produced significant ($p \leq 0.05$, $p \leq 0.01$) and dose dependent inhibitions of the acetic acid induced abdominal contractions and at 250 and 500 mg/kg increased pain reaction time in hot plate test in mice. The result indicates that the methanolic extract of *Trichodesma africanum* has analgesic activity and justifies its traditional use in management of pain.

Key words: Analgesic activity, *Trichodesma africanumat*

SYNTHESIS AND CHARACTERIZATION OF NOVEL HIERARCHICALLY POROUS LDH@ZIF-8 FOR EFFICIENT ADSORPTION OF PHARMACEUTICALS POLLUANTS

Iliass Nadif[1]*, Wail El Mouhri[1], Naoual Tajat[1], Widad El Hayaoui[1], Jamal Talebi[1], Abderrahim Idlahcen[1], Idriss Bakas[1], Samir Qourzal[1], Ali Assabbane[1] and Malika Tamimi[1]

[1]Laboratory of Applied Physical Chemistry, Ibn Zohr University, Faculty of Sciences, BP 8106, Agadir, Morocco

ABSTRACT

Though layered double hydroxides (LDHs) are often used as adsorbents for the removal of air or water contaminants, their adsorption capacities are not very high. Traditional porous materials named metal-organic frameworks (MOFs) are thought to be efficient and inexpensive for the removal of pollutants.

Many researchers are interested in LDHs and ZIFs (zeolitic imidazole frameworks) because of their special chemical and physical characteristics. The advantages of LDHs and ZIFs were combined in this study to create a novel heterostructured LDH@ZIF-8 hybrid adsorbent that demonstrated enhanced adsorption capacity for pharmaceutical contaminants. It was accomplished by use of several structural characterizations. X-ray diffraction (XRD), X-ray photoelectron spectroscopy (XPS), N_2 physisorption, thermogravimetry (TG), scanning electron microscopy (SEM), and elemental analysis were employed to characterize the resultant composite. The synthesized material was used as an effective adsorbent for the removal of tetracycline and oxytetracycline from aqueous solutions. The results obtained showed that the high adsorption efficiency toward pharmaceutical contaminants was due to the adaptable functions of the ZIF-8 which was coated on the LDH surface.

Keywords: LDH Layered double hydroxide, ZIF-8, Adsorption, pharmaceutical polluant.

EFFICIENT REMOVAL OF FUSHIN BASIC DYE USING COBALT-ALUMINUM LAYERED DOUBLE HYDROXIDES : SYNTHESIS, CHARACTERIZATION AND ADSORPTION STUDY

Wail El Mouhri[1]*, Iliass Nadif[1], Naoual Tajat[1], Widad El Hayaoui[1], Jamal Talebi[1], Abderrahim Idlahcen[1], Mohamed Badreddine[2], Idriss Bakas[1], Samir Qourzal[1], Ali Assabbane[1] and Malika Tamimi[1]

[1]Laboratory of Applied Physical Chemistry, Ibn Zohr University, Faculty of Sciences, BP 8106, Agadir, Morocco

[2]Regional Center for Education and Training Professions - Morocco

ABSTRACT

This study investigates the synthesis and characterization of Cobalt-Aluminum Layered Double Hydroxides (CoAl LDH) for efficient removal of Fushin Basic dye from aqueous solutions. CoAl LDH was synthesized using a simple co-precipitation method and characterized through various analytical techniques, including X-ray diffraction (XRD), scanning electron microscopy (SEM), and EDX (Energy Dispersive X-ray) analysis. Results show successful formation of well-defined CoAl LDH nanostructures with high crystalline structure. Batch adsorption experiments were conducted to assess CoAl LDH's adsorption performance towards Fushin Basic dye, demonstrating significant removal efficiency. The adsorption process was influenced by factors such as initial dye concentration, contact time, and pH. These findings indicate that CoAl LDH holds great potential as an effective adsorbent for Fushin Basic dye removal from wastewater, offering a promising solution for environmental remediation.

Keywords: CoAl LDH, Adsorption, Dye, Wastewater.

SYNTHESIS OF $Zn_{1-x}Mg_xO$ NANOCOMPOSITES USING RETAMA SPHAEROCARPA EXTRACT FOR EFFICIENT PHOTOCATALYTIC DEGRADATION OF LINURON

Khalida BELAHLOU [1] , Sihem BELAIDI [1] ,Khaled BELHADI [1] ,Tahar SEHILI [1]

[1]University of Brothers Mentouri Constantine 1, Faculty Faculty of Exact Sciences, Department, Department of Chemistry, Constantine, Algeria.

ABSTRACT

In this study, $Zn_{1-x}Mg_xO$ nanocomposites with a composition of x = 0.2 were synthesized using Retama sphaerocarpa extract as a bio-reducing agent. A hydrothermal process was utilized to precisely control the reaction parameters, including temperature, pressure, and duration, resulting in the formation of well-defined nanocomposites. The structural and morphological properties of these nanocomposites were analyzed using X-ray diffraction (XRD), Fourier-transform infrared spectroscopy (FTIR), and point of zero charge (PZC) techniques.

The nanocomposites were then employed as photocatalysts for degrading the herbicide linuron (LNR) in pure water under UV irradiation. We also studied the kinetics of the photodegradation process. The $Zn_{1-x}Mg_xO$ nanocomposites demonstrated outstanding photocatalytic performance, achieving approximately 100% degradation efficiency for LNR (2×10^{-5} M) at neutral pH.

Additionally, the effect of catalyst loading on LNR degradation was investigated. The removal percentages were recorded at 100%, 90%, and 80% for catalyst loadings of 0.5, 1.0, and 1.5 $g.L^{-1}$, respectively. This study introduces a new, cost-effective, and straightforward method for preparing Zn1-xMgxO nanocomposites. Given their effectiveness and environmental friendliness, these photocatalysts show great potential for application in wastewater treatment.

Keywords: Nanocomposites; $Zn_{1-x}Mg_xO$; hydrothermal processus; Retama sphaerocarpa extract; photocatalytic degradation; Linuron.

PHOTOCATALYTIC ACTIVATION OF PEROXYMONOSULFATE (PMS) BY Fe-SA-MOF FOR IBUPROFENE DEGRADATION UNDER UV LIGHT IRRADIATION

Lynda FERFECHE

University of the Brothers Mentouri Constantine1, Faculty of Exact Science, Department of Chemistry, Constantine, ALGERIE.

Prof. Nadra DEBBACHE

University of the Brothers Mentouri Constantine1, Faculty of Exact Science, Department of Chemistry, Constantine, ALGERIE.

Prof. Tahar SEHILI

University of the Brothers Mentouri Constantine1, Faculty of Exact Science, Department of Chemistry, Constantine, ALGERIE.

ABSTRACT

Water pollution caused by the refractory organic contaminants, such as pesticides, dyes, pharmaceuticals and personal care products (PPCPs) has posed a great challenge to the conventional wastewater treatment technologies since they have complicated and diverse structures to resist microbiological and the traditional chemical oxidation degradation. And at the meantime, these contaminants generally are persistent, toxic, non-biodegradable, and carcinogenic, and thus seriously threaten human and ecosystem health. Therefore, it is urgent to develop an effective method to remove organic pollutants.

Consequently, advanced oxidation processes (AOPs) are emerged as the times require, and have been considered as one of the most promising technologies to cope with water pollution by the refractory organic contaminants. However, coupling of photocatalysis and persulfate/peroxymonosulfate (PS/PMS) oxidation is a promising approach to remove refractory organic pollutants.

Metal-organic frameworks (MOFs) are highly ordered porous materials, with metal ions or clusters in their center and organic ligands as linkers, which are widely applied in heterogenous photocatalysis as a semiconductors.

In this work, A metal organic framework (MOF), Fe-SA-MOF, was successfully constructed and employed in a photo-assisted peroxymonosulfate (PMS) activation system for ibuprofene (IBP) degradation. It was exhibited total degradation in 150 min at natural pH (4) in the presence of 0.25 g L^{-1} of the synthesized catalysts under UV light.

This work provides an intensive insight into PMS activation in environment remediation by iron metal-organic frameworks.

Keywords: Peroxymonosulfate activation, Photocatalysis, Fe-SA-MOF.

ENHANCING PUBLIC RELATIONS THROUGH EFFECTIVE UTILIZATION OF ARTISTIC PRINCIPLES AND ELEMENTS: STRATEGIES, METRICS, AND CAMPAIGN IMPACT ASSESSMENT

[1]Ajayi, Olayemi T. and [2]Osobughie, Adedoyin O.
[1]Department of Mass Communication, Lead City University, Ibadan, Oyo State, Nigeria
[2]Department of Mass Communication, Abraham Adesanya Polytechnic, Ijebu-Igbo Ogun State, Nigeria

ABSTRACT

In contemporary public relations (PR), the integration of visual elements rooted in the principles of art has emerged as a pivotal strategy for engaging audiences effectively. This research delves into the strategic incorporation of art principles and elements within PR campaigns, aiming to elucidate their impact on audience perception and campaign effectiveness. While the significance of visual content in PR is widely acknowledged, there exists a gap in understanding how the principles and elements of art can be methodically employed to augment PR initiatives. Furthermore, the assessment of the qualitative impact of such integration on audience engagement and campaign outcomes remains underexplored. This study draws upon theoretical underpinnings from visual communication, art theory, and PR scholarship to develop a comprehensive framework for integrating art principles into PR strategies. Theoretical perspectives on visual rhetoric, narrative construction, and audience reception inform the strategic application of art elements in PR campaigns. Employing a qualitative research approach, this study conducts in-depth case analyses of PR campaigns that prominently feature art elements. Through content analysis and semiotic interpretation, the qualitative impact of art integration on audience perception, emotional resonance, and message comprehension is examined. Additionally, interviews with PR practitioners provide insights into the strategic rationale behind art-infused campaign design. Analysis of PR campaigns reveals that the deliberate incorporation of art principles enhances audience engagement and fosters deeper connections with target demographics. Art-infused narratives are found to evoke emotional responses, facilitate message memorability, and differentiate brands within saturated media landscapes. Qualitative data further highlight the nuanced ways in which art elements contribute to the overall success of PR initiatives. The findings underscore the transformative potential of integrating art principles into PR strategies to amplify message impact and cultivate meaningful audience relationships. PR practitioners are encouraged to embrace a creative approach to visual communication, leveraging art to convey compelling narratives and evoke desired audience responses. Further research is recommended to explore the nuances of art-infused PR practices across diverse industry contexts.

Keywords: Art elements, Campaign impact assessment, Public relations, Strategies, Qualitative research, Visual communication.

Relevance of Study to the United Nations SDGs:
This study is pertinent to several United Nations Sustainable Development Goals (SDGs) including SDG 4 (Quality Education) by fostering innovative approaches to communication and SDG 9 (Industry, Innovation, and Infrastructure) through the exploration of creative strategies in public relations to drive positive societal change.

ECONOMIC DETERMINANTS OF MINERAL RENTS IN THE MULTIPLE REGRESSION MODEL

Pinmanee Vajrapatkul
Computer Engineering Department, Srinakharinwirot University, Thailand
Adirek Vajrapatkul
School of Economics, Sukhothai Thammathirat Open University, Thailand

ABSTRACT

This research employs multiple regression analysis to investigate the determinants of mineral rents using yearly data spanning 1972 to 2020 from the World Bank database. The study identifies various economic factors, including taxes on exports, merchandise exports, inflation, rural population growth, goods and services expense, and government expenditure, as potential predictors of mineral rents. The results reveal that merchandise exports and inflation exert significant positive effects on mineral rents, indicating that a higher volume of exports and inflation positively influence mineral rents. However, taxes on exports, rural population growth, goods and services expense, and government expenditure do not significantly impact mineral rents. These findings underscore the importance of merchandise exports and inflation in driving mineral rents.

Keywords: mineral rents, GDP, merchandise exports, inflation

DYNAMIC INTERPLAY OF ECONOMIC INDICATORS: A 3SLS ANALYSIS OF THAILAND'S GROWTH, UNEMPLOYMENT, AND FOREIGN INVESTMENT

Adirek Vajrapatkul
School of Economics, Sukhothai Thammathirat Open University, Thailand
Pinmanee Vajrapatkul
Computer Engineering Department, Srinakharinwirot University, Thailand

ABSTRACT

This study investigates the dynamic interplay between key economic indicators in Thailand from 1972 to 2020, employing a Three-Stage Least Squares (3SLS) approach to simultaneously model gross domestic product growth, unemployment, and foreign direct investment. The results suggest an unexpected positive association between unemployment and GDP growth, implying that changes in the labor market significantly impact overall economic performance. The analysis uncovers a complex relationship between foreign direct investment, military expenditure, and taxes on international trade. While foreign direct investment exhibits a positive correlation with GDP growth, its relationship with military expenditure and taxes on international trade is less straightforward. Particularly, military expenditure emerges as a significant determinant of foreign direct investment, highlighting the potential influence of geopolitical factors on foreign investment patterns. Moreover, the study emphasizes the role of taxes on international trade as a determinant of both foreign direct investment and GDP growth, suggesting that trade policies play a crucial role in attracting foreign investment and fostering economic expansion. The findings provide valuable insights for policymakers and stakeholders seeking to promote sustainable economic development.

Keywords: Thailand, economic growth, unemployment, foreign direct investment, simultaneous equations, Three-Stage Least Squares, military expenditure, taxes on international trade

DYNAMIC INTERPLAY OF TOTAL RESERVES: INSIGHTS FROM SOUTHEAST ASIA'S ECONOMIC LANDSCAPE

Pinmanee Vajrapatkul
Computer Engineering Department, Srinakharinwirot University, Thailand
Adirek Vajrapatkul
School of Economics, Sukhothai Thammathirat Open University, Thailand

ABSTRACT

This study investigates the dynamic interplay among the total reserves of Indonesia, Singapore, Malaysia, Philippines, Myanmar, and Thailand from 1972 to 2020 using Vector Autoregression (VAR) analysis. The VAR model uncovers significant relationships among the total reserves of these Southeast Asian nations. Granger causality tests unveil directional causal relationships between certain pairs of countries, highlighting the influence of one country's reserve levels on another. For instance, Singapore's reserves appear to exert a significant causal influence on Indonesia and Malaysia, suggesting potential economic spillover effects. This research sheds light on the intricate dynamics of total reserves among Southeast Asian countries, providing valuable insights for policymakers and economists alike. Understanding these relationships is crucial for fostering economic stability, cooperation, and resilience in the region.

Keywords: Total reserves, Southeast Asia, Vector Autoregression, Granger causality

DECIPHERING EXCHANGE RATE DETERMINANTS: INSIGHTS FROM REGRESSION ANALYSIS

Boonta Wayupab
Central Food Retail Company Limited, Replenishment and Demand Forecasting Department, Nonthaburi, Thailand
Adirek Vajrapatkul
School of Economics, Sukhothai Thammathirat Open University, Nonthaburi, Thailand

ABSTRACT

This research explores the determinants of the exchange rate of Thailand using regression analysis on data spanning from 1972 to 2020 sourced from the World Bank database. Focusing on inflation, taxes on exports, net incurrence of liabilities, and claims on the central government. The regression model elucidates that while inflation lacks statistical significance, taxes on exports and net incurrence of liabilities emerge as significant predictors, with contrasting effects on the exchange rate. Specifically, tax on exports exerts a negative influence, while net incurrence of liabilities positively impacts the exchange rate. Additionally, claims on the central government exhibit a significant negative relationship with the exchange rate. These findings underscore the importance of several economic indicators can drive exchange rate.

Keywords: exchange rate, inflation, tax, liabilities, and claims on the central government, Regression analysis

EMPOWERING WOMEN IN SOUTHEAST ASIA: A COMPREHENSIVE ANALYSIS OF BUSINESS PARTICIPATION AND MACROECONOMIC DYNAMICS

Boonta Wayupab
Central Food Retail Company Limited, Replenishment and Demand Forecasting Department, Nonthaburi, Thailand
Adirek Vajrapatkul
School of Economics, Sukhothai Thammathirat Open University, Nonthaburi, Thailand

ABSTRACT

This study explores the dynamics of women entrepreneurship across ten Southeast Asian countries spanning nearly five decades, from 1972 to 2020. Utilizing yearly data sourced from the World Bank database, the research investigates the evolution of women-led businesses in Indonesia, Vietnam, Cambodia, Singapore, Malaysia, Brunei Darussalam, Philippines, Lao PDR, Myanmar, and Thailand. This research employs vector autoregression and Granger causality tests to discern patterns and relationships. The findings reveal intriguing insights into the trajectory of women entrepreneurship in the region. Significant variations were observed both within and among the countries studied. This comprehensive analysis underscores the importance of understanding the nuanced landscape of women entrepreneurship in Southeast Asia. As the region continues to undergo rapid economic transformation, recognizing the role of women in business becomes increasingly imperative for fostering inclusive growth and sustainable development. The insights gleaned from this study can inform policymakers, researchers, and practitioners in devising strategies to empower women entrepreneurs and harness their potential as catalysts for economic progress.

Keywords: Women entrepreneurship, vector autoregression , Granger causality, Southeast Asia

UNRAVELING THE NEXUS: ECONOMIC AND ENVIRONMENTAL DYNAMICS IN THAILAND THROUGH SIMULTANEOUS EQUATIONS ANALYSIS

Adirek Vajrapatkul
School of Economics, Sukhothai Thammathirat Open University, Thailand
Pinmanee Vajrapatkul
Computer Engineering Department, Srinakharinwirot University, Thailand

ABSTRACT

This study investigates the intricate interplay of economic indicators in Thailand, focusing on the relationship between net national income per capita, adjusted savings (SAV) pertaining to carbon dioxide damage, urban population growth, total natural resources rents, and the Women Business. Utilizing a System of Simultaneous Equations methodology, coupled with three-Stage Least Squares (3SLS) analysis. The findings unveil compelling associations among these economic variables, providing valuable insights into Thailand's economic and environmental dynamics. Especially, a significant positive relationship emerges between savings and net national income, highlighting the pivotal role of environmental policies in influencing national income levels. Furthermore, urban population growth and the Women Business exhibit relationships with savings, underscoring the influence of urbanization and gender equality on economic development. Moreover, the analysis uncovers complex interactions between urban population growth, total natural resources rents, and the Women Business, illustrating the multifaceted nature of economic growth in Thailand. These findings offer pertinent implications for policymakers and stakeholders striving to foster sustainable development.

Keywords: Thailand, simultaneous equations, Three-Stage Least Squares, net national income, savings, urban population growth, natural resources rents

HAIKU POEMS WRITTEN BY ROMANIAN POET NICHITA STANESCU

Lecturer, PhD Irina-Ana DROBOT,

Technical University of Civil Engineering Bucharest, Faculty of Engineering in Foreign Languages, Department of Foreign Languages and Communication, Bucharest, Romania

ORCID 0000-0002-2556-6233

ABSTRACT

The purpose of the present paper is to look at the early interest in haiku poetry with poets in Romanian culture. This interest is still visible with authors from the literary communities nowadays, which is clearly visible online. Efforts are being done to popularize and to understand the haiku poem, through various literary magazines. While the communities of haiku authors are only marginal, they are trying to make themselves known. A specific genre of Romanian haiku poetry is being developed, since haiku is adaptable to any culture, once its mechanism is understood. Its mechanism can be understood through literary analysis, and not just through the original Japanese Zen Buddhist mindset.

Romanian poet Nichita Stanescu (1933-1983) has also shown interest in haiku poems. The members of the current online haiku communities bring up such authors. However, leaders of the Romanian haiku movement such as Corneliu Traian Atanasiu consider that Nichita Stanescu's haiku poems do not rise to the standard of authentic haiku poems. The allusive meaning in a haiku poem is suggested through a combination of its two parts, which lead to another shade of meaning. However, there is one haiku poem by Stanescu which can be seen as haiku by today's standards: "Cut oak./ On his log/ the wind rests" (my translation). We can see here how Stanescu accomplished objectivity. The wind resting on the log is a substitute of, and an allusion to, the wood cutter. While in Western poetry we may personify the wind, saying that it is like a wood cutter resting on the log of the cut oak, the haiku poem may suggest the same comparison and personification, but through a different structure. This reminds of reader-response theories, and of the dialogism in literary works, as well as of the Modernist and Postmodernist techniques of having an active reader.

Keywords: Juxtaposition, Allusions, Reader-response, Dialogism

INTRODUCTION

In Romanian literature, various writers have expressed interest in understanding and writing haiku poems, early on. For example, according to Vasiliu (2001), talk about Japan and fascination with it is visible in the correspondence between Romanian poet Vasile Alecsandri and writer Costache Negri. Additionally, translations from French about Japanese poetry were

published around 1911. Alexandru Macedonski (1854-1920) publishes some volumes of rondello poetry, where he refers to the Oriental cultural spaces such as China and Japan. In 1990, after the fall of Communism, Florin Vasiliu stars publishing the Haiku magazine, which is still being published today under the coordination of Valentin Nicolitov, the president who took over Vasiliu's Romanian Haiku Society. Another notable haiku association in Romania is Romanian Kukai, led by Corneliu Traian Atanasiu, and which started its activity in 2007, online. The online medium has been a very well-exploited resource as it has brought together many authors interested in understanding and writing haiku poems. Atanasiu has a series of blogs with contests and information on haiku poems, together with a bookshop of published haiku volumes and anthologies, belonging to the authors members of his group. The group also includes daily communication about haiku on a Facebook group, called Autori de haiku din Romania (Romanian authors of haiku from Romania). Various other minor groups in Romania have formed, on online social media groups. Additionally, we have the international haiku communities from various countries, which also offer opportunities for publishing in online and print magazines, as well as for participation in contests.

The haiku poem originated in Japan, yet now it is spread and practiced all over the world. This can stand as a proof for its cultural and historical adaptability, as well as for the intensity and high frequency of cultural contact, as well as for the ongoing fascination with Japanese culture for Western culture members.

Its definition is still subject to debate. There are various styles of writing haiku and various understandings of the haiku poem.

In the beginning, it can only seem natural for writers to start deciphering haiku poems. Still, while there have been various groups trying to understand haiku and to offer comments and guidance on it, there are still misunderstandings, debates, and contradictions among the various groups.

If we look at the perspectives of the Romanian Haiku Society led by Nicolitov and of Romanian Kukai led by Atanasiu, we notice that the Romanian Kukai group favours the style of haiku writing based on two distinct parts, separated by kireji or by a cutting line, and which was started by Shiki. The number of syllables, traditionally 5-7-5, placed on three lines, is respected by the group led by Nicolitov, while the group led by Atanasiu is more permissive, allowing more or less syllable on one of the lines if that makes the poem to sound natural in the Romanian language. Debates regarding the syllable number have been visible in Japanese literature as well, starting from Shiki (McCarty, 2008), and reaching their peak with authors belonging to the free haiku movement from the 1910s, starting with Heigoto Shin-Keiko, Seisensui Ogiwara, and Santoka Taneda (Kiuchi & Hakutani, 2022).

The Romanian poet Nichita Stanescu (1933-1983) is known, within the haiku community of Romanian Kukai, to have simply tried to write haiku, to have had an interest in it, but not to have succeeded, based on discussions during meetings on Zoom platform. His haiku poems are,

indeed, in the majority, using lots of figurative language and lyricism specific to Western poetry, and plenty of emotional involvement. However, the Romanian Haiku Society led by Nicolitov considers Nichita Stanescu a haiku author in his own right.

This can only prove the way in which two different haiku communities have two different perspectives.

However, there is one haiku poem written by Nichita Stanescu which the author of the present paper identifies as a a haiku that could be considered accetable, at least in spirit, even by the Romanian Kukai community.

MATERIALS AND METHODS

The haiku poem by Nichita Stanescu chosen for analysis by the author of the present paper is the following, and which can be found online, in a blog entry presenting a series of haiku poems written by Stanescu (2012):

> Stejar tăiat.
>
> Pe buturuga lui
>
> se odihneşte vântul. (Stanescu, 2012)

> Cut oak.
>
> On his log
>
> the wind rests (my translation).

Considering that Nichita Stanescu was known for using metaphor in his haiku poems, and, therefore, figurative language, I translated “On his log” and not “On its log”, since this is what the Romanian version likely suggests. The Romanian language is, however, more ambiguous, and “lui” in this case can be translated both as “his” and as “its.” The English language has no correspondent. “Its” would make the haiku poem objective, white “his” presents us with a personification. Even if we used “its” and not “his,” we would still have a suggested personification, under the form of the cut oak and its or his log. The wind that rests can be seen as a substitute for the human being who has, likely, cut the oak and is now resting on its log. In Western poetry, nature elements are often personified, which is why I have opted to translated “his” and not “its,” knowing about the mindset and understanding of the Romanian poets and readers when relating to nature. To them, nature is never objective. They attribute to it human

emotions, experiences, and feelings, as well as understanding of experience. In Japanese culture, such experiences are suggested in a more indirect manner, not directly through words.

We reach similar understanding through associations or through the combination of the images in the two parts of the poem, namely the juxtaposition.

The only difference is that, through the use of "his," the poem becomes more subjective in a way that is directly expressed. In the meantime, by using "its," the cut oak remains part of nature and is not included in the world of human beings, or at least, not directly, or not expressed in words. If we use "its," we take a distance from the cut oak, emotionally. Yet, the emotion is still felt by the readers. Why? This is since the cut oak suggests a brutal action. The oak can be seen as a symbol of grandeur in nature. Once it is cut, we readers inevitably feel troubled. We tend to feel troubled, or experience intense feelings when we see grande, beauty, and destruction around us.

While the first part of the poem sounds dramatic, since watching oaks would be associated with meditation, as well as the beauty of nature, or the protective aide of nature, due to the oak sheltering from heat, rain, and other phenomena, the second part sounds peaceful and contemplative. This is since we associate resting on the log of a tree with a peaceful moment of contemplation of nature. We need not necessarily interpret the poem as the oak having just been cut. Maybe this happened a lot earlier than the moment the wind rests on the oak's log. Now we could imagine a traveller finding a place to rest, or just someone taking a walk in the park, and noticing details in nature. Instead of a bench in the park, the person is sitting on an oak's log, or simply just thinks about sitting there, while projecting his or her wish on the wind sitting and resting there.

The wind is attributed the characteristics of a traveller or of someone taking a walk in nature. This is an experience readers associate with resting on a cut log. Sitting on a cut log, resting, and the wind doing all these actions, together with the cut oak can suggest, through free associations, or through allusions, as we have seen, various experiences and emotions, as well as mental states of quiet and contemplation, even reflection.

This haiku poem, if we use "its" instead of "his," can be an example of clearly objective haiku poem. There is in this version of translation no emotional intervention of the author, and no clue of the author expressing his feelings directly. The author of the present paper, however, can notice that, usually, in objective haiku, where there is no emotional direct expression, emotions are suggested through the elements of the setting, through free associations (Lothane, 2018). Through our life experience and based on our previous readings, we have access to common background as readers and poets, and this is why we can claim that objects and elements of setting from nature suggest interpretations and emotions just by themselves. They need not be animated through figures of speech, and through being attributed human emotions, thinking and behaviour.

My translation mentioned “his log,” not “on its log,” since the poem in Romanian may have been rewritten, according to the approach to haiku by Atanasiu, in the perspective of the author of the present paper, as follows: “Stejar tăiat./ Pe buturugă/ se odihneşte vântul” (my modification in the original Romanian version by Stanescu, 2012). This version could be translated in English as follows: “Cut oak./ On the/a log/ the wind rests” (my translation) or even as: “Cut oak/ the wind rests/ on the/a log” (my translation). However, the definite article “the” is preferable, since it refers to a specific log, that of the specific cut oak we see before us, together with the poet witnessing the scene.

According to the approach of Atanasiu’s Romanian Haiku group, the kireji should be present, all lines should be written in small letters, and no other punctuation sign, such as full stop, should be present. Based on the approach frequently taught by Atanasiu, in Zoom sessions included, we could rewrite, in the English translation, Stanescu’s poem as follows:

cut oak –

on the log

the wind rests (my translation and rewriting)

A further, improved version, placing the element of suprise, the wind instead of a person, at the end of the poem, would be the following:

cut oak –

on the log resting

the wind (my translation and rewriting)

The attitude of contemplation is specific to haiku poems, as Zen Buddhist meditations prompts us to be increasingly aware of the here and now. Zen Buddhism focuses on the present moment. Indeed, in Stanescu’s haiku poem we are definitely present during the present moment, as we witness all sensations right here and now, including the wind.

Additionally, according to Zen Buddhist mindset, we need to accept that everything in this world is ephemeral, and will be lost. Nature is not eternal, and we can see this in the cut oak. The oak may have been too old and this led to its cutting. Alternatively, we may believe someone just cut it for fire wood. We do not really know. One of the particular features of the haiku poem is its prompting many interpretations.

The perspective used to analyse Stanescu's poem was that of reader response criticism (Mart, 2019), according to which readers react emotionally and reflectively, function of their background, to any text. The perspective was that of the author of the present paper, who is knowledgeable in haiku poems, and has taken part in the activities of both Atanasiu's and Nicolitov's groups. She has used the participant observation method within the netnographic approach (Kozinets, 2012) to the online community Romanian Kukai.

RESULTS

Nichita Stanescu's poem can be interpreted and reinterpreted based on our current knowledge on haiku poems, and especially the background of the author of the present paper, familiar with the haiku communities led by Atanasiu and Nicolitov.

Stanescu's haiku poem chosen for analysis is a genuine one through its spirit. Modern, or contemporary haiku poems allow for certain experiments and breaking of some rules. Atanasiu is in favour of sometimes breaking the rules, while the haiku poem is a good one, based on its mechanism and spirit.

The haiku poem invites readers' active participation through dialogism. The many interpretations of haiku poems come from associations readers can make with the various selected elements from the setting.

In Stanescu's poem, juxtaposition is not clearly-cut. The two images in the two parts are not clearly separated. However, we can see how the first part, the cut oak, can be considered a larger image, or the main image, and the other part where the wind rests on the oak's log we can consider to be the added detail to the main image, functioning like a poetic definition.

DISCUSSION AND CONCLUSIONS

The present paper contributes with a personal analysis based on reader-response criticism, based on participant observation from the netnographic approach. The author of the present paper also uses her own versions of translation and rewriting in order to show how today's approach and perception of the haiku poem in the group led by Atanasiu can differ from the approaches of the past to haiku.

Since the haiku poem is still a topic of debate and since there is no agreed upon definition, in spite of most mainstream dictionaries mentioning that it is a fixed form, 5-7-5 syllables, on three lines, with a seasonal reference and visual imagery, and nature setting, its complexity cannot be grasped by such limiting definitions.

The present paper wishes to offer a model of analysis of a specific example of haiku poem, and to consider it within a variety of approaches, through translation and rewriting.

REFERENCES

Kiuchi, T. & Hakitani, K. (2022). *Haiku, Other Arts, and Literary Disciplines*. Rowman & Littlefield, Maryland.

Kozinets, R. (2012). The method of netnography. *SAGE internet research methods*, *2012*, 58-73.

Lothane, H. Z. (2018). Free association as the foundation of the psychoanalytic method and psychoanalysis as a historical science. *Psychoanalytic Inquiry*, *38*(6), 416-434.

Mart, C. (2019). Reader-response theory and literature discussions: A Springboard for exploring literary texts. *The New Educational Review*, *56*(2), 78-87.

McCarty, S. (2008). Internationalizing the essence of haiku poetry. *Taj Mahal Review*, *61*, *65*.

Stanescu. N. (2012). O doina a haikuurilor. Editura Amphion. http://stefandincescu-octavianvoicu.blogspot.com/2012/11/nichita-stanescu-haikuuri.html

Vasiliu, F. (2001). Poemul Haiku in Romania. Editura Curtea Veche, Bucuresti, Romania.

A STATE-OF-THE-ART REVIEW ON POWER SYSTEM VOLTAGE CONTROL USING FIXED SHUNT REACTOR BANK

Ali M. Eltamaly

Sustainable Energy Technologies Center, King Saud University, Riyadh 11421, Saudi Arabia

Amer Nasr A. Elghaffar

Alfanar Training Institute, Alfanar Engineering Services, Alfanar Company, Saudi Arabia.

Mohamed Rashad

Alfanar Training Institute, Alfanar Engineering Services, Alfanar Company, Saudi Arabia.

Naser El-Naily

College of Electrical and Electronics Technology-Benghazi, , Benghazi, Libya

Hala Saleh Eljmail

College of Electrical and Electronics Technology-Benghazi, , Benghazi, Libya

ABSTRACT

Due to the extension in the power system and the increasing of the critical loads, the reactive power compensation is the main challenge to maintain the system stability to improve the power system quality. Flexible AC Transmission System (FACTS) devices are a system composed of static equipment used for the alternating current (AC) transmission of electrical energy. It is meant to enhance controllability and increase the power transfer capability of the network. FACTS can be used to enhance the power system quality, by compensating the reactive power to control the system voltage. The reactive power compensation can be maintained by many solutions. However, unfortunately using the solutions to find some following problems as non-continuous compensation, harmonics injection, and large inrush current in the system. The system stability is affected by the transmission energy to high long-distance, which needs to control the voltage for mitigating the related challenges, such as variation of load condition, saving balance with active and reactive power, and the addition of renewable energy sources to the system. The fixed shunt reactor is one of the FACTS modules to be installed with the power system for voltage control, which is inexpensive to add to the system and easy to maintain as compared with the different FACTS modules. This study aims to introduce the operation characteristics of a fixed shunt reactor for enhancing the electrical power system stability by voltage control.

Keywords: Fixed reactor bank, Voltage control, FACTS devices, and Power system stability.

ENVIRONMENTAL EDUCATION: A KEY TO AWARENESS

Dr. Monika Bajaj
Associate Professor
MIER College of Education Autonomous
Jammu, India

ABSTRACT

Even though growing public awareness about environmental issues is evident but lack of adequate ecological knowledge is an obstacle to achieving a sustainable future for humankind at both global and local levels. By integrating environmental education into formal education systems at all levels, from primary to tertiary, students can develop the awareness, knowledge, and skills necessary to tackle environmental problems. This approach not only helps individuals understand the intricate relationship between humans and nature but also equips them with the tools to address environmental issues in their communities and beyond.

Effective environmental education should focus on raising awareness and emphasizing the importance of conservation and preservation efforts for a sustainable future. Through educational programs and initiatives, individuals can develop positive attitudes toward environmental stewardship, leading to healthier living environments and more responsible practices.

This paper highlights how education especially environmental education can play a most significant role in building awareness about- the relationship between current development and the environment and the impact of developmental practices on the surrounding environment among the masses, if imparted properly. It is education which can enable a person to know about everything. There is an essential need to organize and conduct educational programs focus on environmental issues, problems, and attitudes, towards the preservation and conservation of the environment for healthy living.

THE ROLE OF AGRITOURISM TO PRESERVING THE ECOSYSTEM

Tarek Mokhnane, Khiari Reguia , Sabah Adjlane
[1,2,3]Scientific and Technical Research Center on Arid Regions (CRSTRA) Biskra, Algeria

ABSTRACT

ecosystem is the basis of all life on land and under water. It is a requirement for the survival of all living organisms. Including human presence. It is therefore very important to preserve ecosystem. Through a series of measures and mechanisms, we consider sustainable agritourism as one of these preventive measures to preserve ecosystem. agritourism can play a fundamental role in integrating strategies for the sustainable and equitable use of natural resources. And Algeria has elements of ecosystem that can be exploited in the field of agritourism. And through the field study of a sample of farms in the region of Lagros "Biskra city", which practice agritourism. We concluded that the interviewed farmers were leaning towards organic farming and that the idea of using ecosystem in the oasis' agritourism was also spreading. The main recommendations of the study are, Strategies for national ecosystem conservation plans should include tourism issues. Conversely, tourism development plans should include a full consideration of ecosystem issues.

Keywords. agritourism, sustainability, ecosystem, preserving

EXPLORING THE IMPACT OF GREEN BRAND AFFECT ON PURCHASE INTENTIONS

Mikul[1*], Dr. Ishwar Mittal[1], Dr. Rosy Dhall[2]

[1]IMSAR, Maharshi Dayanand University, Rohtak, India

[2]Gandhinagar University, Gujarat, India

ABSTRACT

This study examines how green brand emotions impact green purchase intentions, with a focus on Indian consumers' experiences in the information and electronics product market. Using a structural equation model (SEM), we explore the mediating role of green brand attitude and associations. With no prior research on this topic, we develop a framework for understanding green purchase intentions. We randomly surveyed 500 consumers, receiving 360 valid responses, and employed SEM to validate our framework. Results suggest that green brand emotions don't directly influence purchase intentions but are mediated by green brand attitude and associations. This implies that companies can boost green purchase intentions indirectly by shaping customer perceptions and associations with their green brands.

THE ROLE OF MUSLIM WOMEN IN SOCIAL TRANSFORMATION

Dr. Naseem AKHTER
Associate Professor, Department of Islamic Studies
Shaheed Benazir Bhutto Women University, Peshawar, Pakistan

ABSTRACT

The present research tries to capture the convoluted role of Muslim women in the process of advancing social change within and outside the Muslim community. It really analyzes real data and current research to see the different ways through which Muslim women in different countries impact social, cultural, political, and economic dynamics. Despite common struggles around gender bias, Islamophobia, and economic disparities, Muslim women are also a source of support for change in society through many different strategies.

The research investigates the possibilities of empowering Muslim women as leaders, educated women, and workers in the economy. The study seeks to find out how they can contribute to the change of their societal norms and to effect positive societal changes. It is extremely crucial, too, for Muslim women to partake in interfaith dialogue and stimulate intercultural understanding by dispelling myths for greater social cohesiveness and trust in multicultural.

Furthermore discussed are the feminist endeavours of Muslim women who actively promote human rights, social justice, and gender equality, as well as the efforts of Islamic framework observance and major social justice groups. It serves as a reminder of both conscious and unconscious sexism and raises awareness of women's rights, healthcare access, and violence against women. All of these things contribute to the advancement of inclusive politics.

In addition, the research will assess how the media and public discourse emphasise the challenges in representing Muslim women, especially in light of the necessity to provide them with a voice in discourse and media that is as varied as the society they live in. By doing things like clearing up myths and crafting personal narratives, Muslim women play a critical role in helping us bring about change and build inclusive societies.

In summary, this paper puts a spotlight on the unstoppable role played by the Muslim women that cannot be ignored, depicting their resilience, position, and numerous professional spheres of their engagements. It endorses further plans to acknowledge, to promote, and to reinvigorate women’s voices of the Muslim through recognizing their vital role in creating societies worldwide that are more equal, peaceful, and inclusive in various directions.

Keywords: Muslim Women, Social Transformation, gender prejudice, Islamophobia, and socioeconomic inequality

INDIVIDUALS AND COLLECTIVE RESPONSIBILITIES AND ENVIRONMENT PROTECTION IN ISLAMIC PERSPECTIVE

Dr. Naseem AKHTER
Associate Professor, Department of Islamic Studies
Shaheed Benazir Bhutto Women University, Peshawar, Pakistan

ABSTRACT

This study explores the Islamic views on environmental conservation with regard to individuals' and communities' responsibilities towards the environment. Key to this responsibility is the concept of "khalifah," which explains how God gave man the duty of caretaker over the Earth. Islamic teachings stress responsible resource management, discourage the wasting of water, and encourage sustainability. The concept of "amanah," meaning "trust," means the environment is placed in trust for responsible stewardship for the sake of posterity.

The research focuses on how human behaviors such as the reduction in pollution and consumption can help save the environment. On the other hand, cooperation among institutions and governments is called for to enforce laws that support the well-being of the environment. The study calls for responsible management of resources and a solution to problems such as deforestation. It further shows that environmental conservation is not an individual responsibility but also a social one in Islam. By playing those roles, man can create an environmentally friendly and natural environment for one another.

Keyword: Islamic Teachings, Khalifah, Trust, Human behaviors

A SERIOUS GAME FOR LEARNING AND EDUCATION OF DEAF CHILDREN

KINANE DAOUADJI Amina
Université des Sciences et de la Technologie d'Oran Mohamed Boudiaf, USTO-MB, Faculté des Mathématiques et d'Informatique, Département d'Informatique, Algérie.

ORCID NO: 0000-0002-1897-1900

BENDELLA Fatima
Université des Sciences et de la Technologie d'Oran Mohamed Boudiaf, USTO-MB, Faculté des Mathématiques et d'Informatique, Département d'Informatique, Algérie

ORCID NO: 0000-0002-7568-5177

ABSTRACT

This work aims to create a serious game, which presents a new means of communication between the tutor and the hearing-impaired child. Behavioral problems in hearing-impaired children due to lack of communication constitute an embarrassing situation. The proposed solution is in the form of a serious game based on Arabic and French sign language.

For the realization of this game we used two methods of communication and learning, the Picture Exchange Communication System "PECS" and the Applied Behavior Analysis "ABA" method, used especially for the education and learning of autistic children.

This game consists of reinforcing learning in a simple and attractive way, so the deaf child does not get bored while learning. The knowledge to be taught to children are respectively; learning letters, words, numbers and arithmetic operations (addition and subtraction), we used a very familiar games like puzzle, hidden object and others.

This work was tested in a center for non-communicating children's, the tutors appreciated the behavioral improvement of deaf children, during work sessions.

Keywords : Serious games, Apprenticeship, hard of hearing, Applied Behavior Analysis, PECS, Arabic sign language (LSA), French sign language (LSF)

DIGITAL MARKETING STRATEGY IN ENCOURAGING SHARIA BANKING GROWTH: CASE STUDY OF SHARIA BANKS IN INDONESIA

Tri Nurkhasanah, Hendri Hendrawan Adinugraha, Dwika Chandra Pramudya
K.H Abdurrahman Wahid State Islamic University Pekalongan, Indonesia

ABSTRACT

The growth of sharia banking in Indonesia holds great potential for sustainable economic development. However, the challenge in increasing public awareness about sharia banking products and services is still a major issue. In this study, we analyze effective digital marketing strategies to encourage the growth of sharia banking, focusing on sharia banks in Indonesia as a case study. We conducted a literature review to understand the Islamic banking landscape, industry trends and challenges faced. We then identified several digital marketing strategies that could be implemented, including the use of social media, educational content, and partnerships with influencers. Through this approach, Islamic banks can increase their visibility, build customer trust, and expand their market share. It is hoped that the results of this study can provide guidance for practitioners and researchers in developing effective marketing strategies to support the growth of sharia banking in Indonesia.

THE IMPACT OF A TRAINING PROGRAM ON GYMNASTICS IN ALBANIA

Ferdinand Mara[1*], Jorida Çobaj[2]

[*1] Department of Physical Activity, Recreation and Tourism, Faculty of Physical Activity and Recreation, Sports University of Tirana, Albania
[2]Department of Physical Activity, Recreation and Tourism, Faculty of Physical Activity and Recreation, Sports University of Tirana, Albania

ABSTRACT

There are numerous factors that affect balance, and the most important are genetic determinism, age, area of support, the amount of body balance, their fitness, strength, coordination, flexibility etc. This study aims to determine the effect of 12-week on improving balance in boys gymnasts aged 8-10 years to a sports association city Tirana in Albania. Using a homogeneous group of participants within this age group helps to minimize confounding factors and ensures results specific to this age group. Methodology: The study lasts for 12 weeks and includes 5 gymnasts of 8-10 years old. Training sessions take place six times a week, with duration of 2 hours for each session. The measurement of balance parameters is done at before and after of the experiment using the GRFP "Leonardo Mechanography". Balance tests include the Romberg stand with eyes open and eyes closed, semi-tangent stand with eyes open and eyes closed, tangent stand with eyes open and eyes closed, one-legged stand with eyes open and with eyes closed. Results: The results are obtained for each test from GRFP; Std. Ellipse Area (cm 2); Std. Ellipse Angle (degree); Num. Eccentricity; dominant Freq (Hz); rel. Path length (mms); abs. Path length (mm); EQ(AP); Total Duration (s). Conclusion: The findings suggest that engaging in regular “Core Training” sessions can contribute to the development and improvement of balance skills in gymnasts of this age. Specific exercises aimed at core training have a direct impact on postural control and stability, which are essential for maintaining balance during various physical activities.

Keywords: gymnastics, training, balance, boys

1. Introduction

The sport of gymnastics is quite attractive and physically demanding that includes a wide range of activities that contain components of strength, flexibility, dexterity and coordination. It combines art and athleticism, requiring athletes to perform various acrobatic and gymnastic movements with precision and control. In competitive sports, almost all sports exert force on external objects through the ends of human limbs to make the equipment move. The most significant aspects impacting an athlete’s competitive abilities are his or her physical fitness. Skills appear to be particularly critical in light of the highly demanding and specialized proficiencies necessary for high performance in various sports (Wilson et al., 2017). Gymnastic training stimulates the development of balance and allows almost perfect stability, even under extreme conditions (Atilgan et al., 2012). There are numerous factors that affect balance, and the most important are genetic determinism, the state of the vestibular apparatus, age, area of support, the amount of body balance, the number of motor habits, their fitness, strength, coordination, flexibility, emotional state, muscle fatigue (Cetin et al., 2008; Popovic &

Velickovic, 2021).The sports field's skill could be an event due to goals undertaken by a coordinated motor ability within a sport-specific scenario (Breivik, 2016). Understanding the benefits of participation in gymnastics training would provide pertinent information for this area. Терещенко et al. (2015) shows that Coordination training of sportsmen, specializing in sport gymnastic shall take one of priority places in system of physical education and sport training means. Trainees of sport gymnastic, calisthenics, sport acrobatic, jumping on trampoline, jumping on acrobatic track(i.e. sport kinds of gymnastic) fulfill exercises in complex conditions of static-dynamic and static-kinetic (vestibular)balance (in complex conditions of sensor-motor coordination). Thus, physical, technical and psychological skills, and motor control and harmony of movement are key factors in the performance of gymnasts (Frutuoso AS et al. 2016). In gymnastic disciplines, to perform a maximum number of strength elements in a competition routine, a high level of specific strength endurance is required (Schärer et al., 2019). Relative strength is considered to be a more important determinant of gymnastics performance than absolute strength (Sands, W. et al. 1991), which is why many training systems use the gymnasts' own body weight to prepare them (Sands, W. et al. 2000). As practical experience and scientific-methodic researches show sensor-motor coordination is not sufficiently effective in sportsmen's demonstration of gymnastic, acrobatic exercises in training and competitions' conditions. As a basic sport, artistic gymnastics affects the development of motor skills: strength, coordination, flexibility, and balance (Albuquerque & Farinatti, 2007; Carrick et al., 2007). Balance, along with other motor skills, plays an important role in the successful execution of sports skills, as well as in the prediction of sport injury (Sabin et al., 2010). Balance training is also used as a part of a rehabilitation program after injury of the ankle and knee joint (Hrysomallis, 2011).Balance is an important factor for success in many sports, particularly in gymnastics, because even minimal distortion affects the final score. Training programs should be composed to give enough time to practice and to develop motor skills (Marinsek & Velickovic, 2010).

This study aims to investigate the effect of 'core training' for 12 weeks on improving balance in 8-10-year-old boys, i.e. engaged in artistic gymnastics. By exploring the relationship between core training and balance, valuable insights can be gained regarding the potential benefits of incorporating specific exercises targeting the core muscles into the physical preparation of young gymnasts. The results of this research may contribute to the advancement of gymnastics training practices, potentially leading to improved performance and success in national and international competitions.

2. Material & methods

2.1.Participants

The study will focus on female gymnasts in the boy's age group of 8-10 years. This age range was chosen to target a specific developmental stage where children are typically engaged in gymnastics training and are able to understand and follow instructions effectively. Selecting a homogeneous group of participants within a narrow age range helps minimize confounding factors and ensures that the results are specific to this age group.

2.2.Procedure

The study will last a period of 12 weeks. This duration was chosen to allow a sufficient training period to observe potential improvements in balance parameters. Twelve weeks is

a reasonable time frame for evaluating the effectiveness of a training program, as it provides sufficient time for adaptation and skill development.

2.3.Training sessions

Participants will engage in training sessions six times a week, with each session lasting 2 hours. The frequency and duration of the training program are designed to provide adequate training stimulus to the participants. By conducting training sessions six times a week, a consistent and regular practice schedule is ensured, which is essential for mastering and improving skills.

2.4. Test protocol/Instruments

Balance parameters will be measured at the beginning and end of the 12-week experiment using the GRFP "Leonardo Mechanography" force platform. This device is a reliable and valid tool for assessing various aspects of balance and provides objective measurement of its parameters. It provides accurate data on participants' postural control and stability during various balance tests.

The balance tests included in the study are:



Photo 1.

- Romberg posture, eyes open (EO): Participants hold a static posture with eyes open, which assesses their ability to maintain balance under visual feedback.
- Romberg posture, eyes closed (EC): Participants maintain a static posture with their eyes closed, which challenges their reliance on proprioceptive and vestibular inputs for balance.
- Semi-tangent stance (EO): Participants stand in a semi-tangent position with their eyes open, assessing their ability to maintain balance during a slightly challenging stance.
- Semi-tangent stance (EC): Participants stand in a semi-tangent stance with their eyes closed, assessing their balance control under reduced visual input.
- Tangent stance (EO): Participants stand in a tangent position with their eyes open, testing their ability to maintain balance in a more challenging position.

2.4.Data analysis

Balance parameters collected during the Pre-test and Post-test will be analyzed using appropriate statistical methods. Descriptive statistics, such as mean and standard deviation, will be calculated for each balance parameter to summarize the data. Paired t-tests or other appropriate statistical tests will be performed to determine whether there are significant improvements in balance parameters after the 12-week baseline training program. Statistical analysis will allow a comparison of participants' balance performance before and after the intervention. By analyzing the data, they can identify any significant changes in balance parameters, providing valuable insight into the effectiveness of the 12-week core training program.

3. Results

In this part of the study, the data extracted from the tests for 5 gymnasts aged 8-10 years were analyzed. The analysis is based on balance tests: Romberg's stance, eyes open (EO), Romberg's stance and eyes closed (EC), Semi-tangent stance and eyes open (EO), Semi-tangent stance, eyes closed (EC), Tangent stance, eyes open (EO), Tangent stance, eyes closed (EC), One leg stance, eyes open (EO), One leg stance, eyes closed (EC). For each test, the following data were obtained: Std. Ellipse Area (cm 2); Std. Ellipse Angle (degree°); Num. Eccentricity; dominant Freq (Hz); rel. Path length (mms); abs. Path length (mm); EQ (AP); Total Duration (s).

Table.1. Test "Romberg position, week 1"

Age	Body Weight	Std.Ell Area RomE	Std. Ellipse Angle RomEO	num. Excent RomE	dominFreq. RomEO	rel. Pathlen RomEO	abs. PathleRomEO	EQ)RomEO	total Duratio RomEO
8	**24.1**	**2.26**	**-32.01**	**0.8**	**0.6**	**49.62**	**248.1**	**97**	**5**
8	**36.5**	**3.39**	**0.5**	**0.73**	**1.6**	**54.72**	**273.6**	**85.5**	**5**
8	**27.7**	**0.97**	**-9.99**	**0.78**	**1.4**	**23.58**	**117.9**	**91**	**5**
7	**23.8**	**2.94**	**-17.12**	**0.88**	**0.4**	**26.49**	**132.5**	**62.1**	**5**
10	**26.5**	**1.96**	**18.08**	**0.87**	**0.4**	**33.23**	**166.1**	**86**	**5**

Table.2. Test "Romberg's stance, week 12"

Std. Ellipse Area (1L_EC)	Std. Ellipse Angle (1L_EC)	num. Excenticity (1L_EC)	dominat Freq. (1L_EC)	rel. Pathlength (1L_EC)	abs. Pathleng (1L_EC)	EQ (AP) (1L_EC)	total Duration (1L_EC)
24.57	**-71.31**	**0.85**	**0.4**	**184.88**	**924.4**	**70.6**	**5**
22.68	**-10.1**	**0.8**	**1.4**	**147.22**	**736.1**	**60.2**	**5**
12.22	**-2.92**	**0.82**	**0.4**	**124.16**	**620.8**	**66.1**	**5**
7.54	**-0.64**	**0.78**	**1.2**	**139.73**	**698.7**	**77.3**	**5**
8.2	**-75.94**	**0.8**	**0.4**	**109.61**	**548.1**	**82.5**	**5**

To analyze the overall average for the test, the descriptive data were analyzed. Based on the data presented in the descriptive data table, we can draw some important conclusions. These findings help us understand the characteristics and performance of the five children tested in gymnastics during the first week. Some of the summarized findings are:

1. For Rom EO tests (Romberg position with eyes open):

• The mean standard area of the ellipse is 2.304 cm^2, with a standard deviation of 0.933 cm^2.
• The mean standard angle of the ellipse is -8.108 degrees, with a standard deviation of 18.815 degrees.
• The average eccentricity is 0.812, with a standard deviation of 0.063.
• The dominant frequency ranges from 0.400 Hz to 1.600 Hz.
• The relative length of the road varies from 23,580 mm to 54,720 mm.
• Mean absolute road length is 187,640 mm, with a standard deviation of 69,665 mm.

• EQ (AP) (Rom EO) ranges from 62,100 to 97,000.
• The total duration of Rom EO tests is fixed at 5,000 seconds.

4. Discussion

To understand the differences between the 12 weeks of training, an analysis of the differences between the first week and the twelfth week was done for the first test, which shows different overall results for each measurement. The independent t-test table shows the t-value and degrees of freedom (df) for each measurement, as well as the p-value for the difference between week one and week twelve. In p-values, a value less than 0.05 indicate statistically significant differences. For differences in normality, the results of the normality test (Shapiro-Ëilk) show the Ë-value and the p-value for each measurement. If the p-value is less than 0.05, there is reason to say that the values do not conform to a normal distribution.

T-test for independent samples: For all tested variables (Std. Ellipse Area, Std. Ellipse Angle, Num. Eccentricity, Dominant Freq., Rel. Path length, Abs. Path leng, EQ (AP)), p-values (p-values) are above the level of significance 0.05. This means that there are no statistically significant differences between week 1 and week 12 for these balance variables. Check prerequisites: For all the tested variables, the results of the Normality Test (Shapiro-Ëilk) show that unlike the precondition aspect of the t-test, the data do not follow a normal distribution. This result indicates that the precondition of normality is not met for these data. In conclusion, the analysis shows that there are no statistically significant differences between the first week and the 12th week for all balance variables tested in gymnasts aged 8-10 years. However, it is important to note that the data does not follow a normal distribution, so the results may have an impact on the evaluation of the differences between these two weeks, even though the differences are small and not statistically significant. Based on specific exercises targeting applied balance and a focus on core muscle strengthening, the study expects to observe improvements in balance parameters in participants. Through the 12-week core training program, participants are expected to experience improved postural control, stability and neuromuscular coordination, leading to improved balance performance. The main exercises included in the training program aim to rebalance the kinetic chains, promoting optimal muscle activation and coordination, which is expected to have a positive impact on the participants' balance abilities. Furthermore, the improved neuromuscular control resulting from the training program is expected to minimize the risk of injury during gymnastic performance, as participants will develop better motor control and proprioception. Overall, the study aims to demonstrate the effectiveness of the 12-week basic training program in improving balance parameters in 9-10-year-old female high school gymnasts. The detailed methodology, including participant selection, training sessions, balance measurement tools, and data analysis, provides a rigorous approach to investigate the impact of core training on improving balance in this specific population. In summary, the results suggest that for most measures there are no statistically significant differences between week one and week twelve. However, the measure "dominate Freq. (SemTan EO)" shows statistically significant differences between the two weeks. So, in summary, the data manage to show us statistically significant differences for the part of the measurements above. So in particular, there are statistically significant differences in the variables of frequency of dominants, relative and absolute length of the path and area of the standard ellipse, number of eccentricities and EQ (AP), in specific tests. These differences show discernible variation between the two weeks. For the other data, we have non-statistically significant differences, that is, small differences in the improvement of balance after 12 weeks

of training. These data also prove the hypothesis of the study that there is an improvement in balance among high school students aged 9-19, through core training.

5. Conclusion

Based on the study conducted with 8-10 year old boy's gymnasts, it can be concluded that a 12-week Core training program has a positive effect on improving balance. The results showed significant improvements in some of the balance tests, while smaller but still noticeable improvements were noted in other tests. This shows that core training is useful for increasing balance in this age group. The findings suggest that engaging in regular Core training sessions may contribute to the development and refinement of balance skills in gymnasts of this age. Specific exercises aimed at core training have a direct impact on postural control and stability, which are essential for maintaining balance during various physical activities.

6. Reference

Atılgan, A. O. E., Akın, M., Alpkaya, U., & Pınar, S. (2012, October 9). *Investigating of relationship between balance parameters and balance lost of elite gymnastics on balance beam*. https://www.j-humansciences.com/ojs/index.php/ijhs/article/view/2390

Albuquerque, P.A., & Farinatti, P.T.V. (2007). Development and validation of a new system for talent selection infemale artistic gymnastics: the PDGO Battery. *Revista Brasiliera de Medicina de Esporte,* 13 (3), 139e-145

Breivik, G. (2016). The role of skill in sport. *Sport, Ethics and Philosophy (Online)*, *10*(3), 222–236. https://doi.org/10.1080/17511321.2016.1217917

Çetin, N., Bayramoğlu, M., Aytar, A., Sürenkök, Ö., & Yemişçi, O. Ü. (2008). Effects of Lower-Extremity and trunk muscle fatigue on balance. *the Open Sports Medicine Journal*, *2*(1), 16–22. https://doi.org/10.2174/1874387000802010016

Frederick, C., Oggero, E., Pagnacco, G., Brock, J. B., & Arikan, T. (2007). Posturographic testing and motor learning predictability in gymnasts. *Disability and Rehabilitation*, *29*(24), 1881–1889. https://doi.org/10.1080/09638280601141335

Frutuoso AS, Diefenthaeler F, Vaz MA, Freitas Cde L.(2016). Lower Limb asymmetries in thythmic gymnastics athletes. *Int J Sports Phys Ther.;*11(1):34-43. PMID: 26900498; PMCID: PMC4739046.

Gaverdovskij IuK. (2014).Teoriia i metodika sportivnoj trenirovki; Theory and methodic of sport training, *Moscow:Soviet sport*.

Hrysomallis, C. (2011). Balance ability and athletic performance. *Sports Medicine*, *41*(3), 221–232. https://doi.org/10.2165/11538560-000000000-00000

Marinšek, M., & Veličković, S. (2010). *Analysis of motor abilities between male gymnasts of two different countries*. https://dk.um.si/IzpisGradiva.php?id=35546&lang=eng&prip=rul:27831:d3

Popovic, B., & Velickovic, S. (2021). Balance in Young Gymnasts: Age-Group differences . *Fsfvns*. https://www.academia.edu/53154425/Balance_in_Young_Gymnasts_Age_Group_Differences_

Sabin, M., Ebersole, K. T., Martindale, A. R., Price, J. W., & Broglio, S. P. (2010). Balance performance in male and female collegiate basketball athletes: influence of testing

surface. *The Journal of Strength and Conditioning Research, 24*(8), 2073–2078. https://doi.org/10.1519/jsc.0b013e3181ddae13

Sadowski J, Boloban V, Wisniowski W. (2005). Equilibrium regulation by youth acrobats during selected exercises execution. *4 th International Scientific Conference on kinesiology. "Science and Proffesion* – Challenge for Future". Zagreb, Croatia

Sands, W.; Mikesky, A.; Edwards, J. (1991). Physical abilities field tests US Gymnastics FederationWomen's National Teams. In USGFSport Science Congress Proceedings;; pp. 39–47.7.

Sands, W.; McNeal, J.; Jemnic, M.; Delonga, T. Should Female Gymnasts Lift Weights? Sport Sci.org. 2000.

Schärer, C., Tacchelli, L., Göpfert, B., Gross, M., Lüthy, F., Taube, W., & Hübner, K. (2019). Specific Eccentric–Isokinetic cluster training improves static strength elements on rings for elite gymnasts. *International Journal of Environmental Research and Public Health, 16*(22), 4571. https://doi.org/10.3390/ijerph16224571

Wilson, P. H., Smits-Engelsman, B., Caeyenberghs, K., & Steenbergen, B. (2017). Toward a hybrid model of developmental coordination disorder. *Current Developmental Disorders Reports, 4*(3), 64–71. https://doi.org/10.1007/s40474-017-0115-0

Терещенко, И. А., Otsupok, A., Krupenya, S., Liauchuk, T., & Болобан, В. Н. (2013). Sensomotor coordination, theoretical and physical (motor) preparedness of first year students of higher educational institutions of physical education and sport. *Physical Education of Students, 17*(6), 88–95. https://doi.org/10.6084/m9.figshare.840509

Терещенко, И. А., Otsupok, A., Krupenya, S., Liauchuk, T., & Болобан, В. Н. (2015). Coordination training of sportsmen, specializing in sport kinds of gymnastic. *Physical Education of Students, 19*(3), 52–65. https://doi.org/10.15561/20755279.2015.0307

Vel'diaev SV. (1999). Metodika obucheniia rabochim osankam v uprazhneniiakh na perekladine. *Cand. Diss.* Methodic of training to working postures in exercises on horizontal bar *Cand. Diss., Volgograd*.

VALORISATION OF SOME VARIETIES OF LOCAL CEREALS FROM KHÉNIFRA AND TÉTOUAN REGIONS IN MOROCCO IN ORDER TO CONTRIBUTE IN FOOD SECURITY

Naciri Kaoutar*, Belahyan Abdel Mounaim, Belahsen Rekia

Laboratoire de Biotechnologie, Biochimie et Nutrition. Training and Research Unit on Nutrition & Food Sciences. Faculty of Sciences, Chouaïb Doukkali Universit, El Jadida, Morocco.

ABSTRACT

Introduction:

The Moroccan diet is of Mediterranean type, characterized by biological and cultural diversity and a culinary heritage allowing to save in Moroccan cuisine diversified dishes based on a complementarity between different food groups of which the most present group is that of cereals and cereal products.

Objective:
The objective of this work is to contribute to the identification and the study of knowledge on certain local cereals as well as their use in traditional dishes in two regions of Morocco: Khenifra and Tetouan.

Methodology: A survey was carried out in two regions, the province of Khénifra in the Middle Atlas and the province of Tétouan in northern Morocco. The survey involved a sample of women and men from 250 urban and rural households in the two provinces. Using a focus group, information were also collected on the cereals' ethnobotanical and culinary knowledge, the period of consumption, uses as well as a description of the recipes that include them, and their consomption now or in the past.

Results :
The results show that more than 40 traditional recipes have been recorded, where local cereals are the main ingredients, especially durum wheat, common wheat, barley, white corn and red corn. Most of the cereals mentioned are eaten frequently, others are less so. Participants report that the latter grains were previously consumed and used in recipes consumed during times of food shortage. A significant diversity of traditions and culinary culture is observed and can explain the dietary diversity observed in the two regions studied, hence the need to enhance by nutritional analyzes on each variety to save this richness.

Conclusion :
The results of the study are discussed in relation to the content of each variety analyzed in nutrients in comparison with conventional varieties. These data contribute to the nutritional value of these cereals and the culinary preparations of the dishes which includes them. The enhancement of these varieties would help diversify food, encourage the consumption of local products and fight against the loss of local cereal heritage.

Keywords: Cereals, Variety, Local, Nutritional Valorisation, Diet diversity

NÜFUS ÇÖKMESİ OLGUSUNUN GENELDE ULUSLARARASI İLİŞKİLER, ÖZELDE TÜRKİYE'NİN BAZI KOMŞULARIYLA İLİŞKİLERİ ÜZERİNDEKİ MUHTEMEL ETKİLERİ

POSSIBLE EFFECTS OF THE POPULATION COLLAPSE ON INTERNATIONAL RELATIONS IN GENERAL, AND ON TURKEY'S RELATIONS WITH SOME OF ITS NEIGHBORS IN PARTICULAR

Dr. Erdoğan MERT
İstanbul Arel Üniversitesi, MYO, Hukuk Bölümü, Adalet Programı
ORCID NO: 0000-0001-5711-6678

ÖZET

Genel kabulümüz Dünya nüfusunun hızla arttığı, bunun zaten az olan kaynakların bölüşümü sorunu yarattığı ve uluslar arasında savaşlara neden olduğu/olacağı yönündedir. Ekoloji alanında yapılan çalışmalar da bu tespiti desteklemekte, "nüfus patlaması" olgusu nedeniyle dünyanın yaşanmaz hale gelmekte olduğunu ısrarla hatta alarm vererek ifade etmektedir. Osmanlı sonrası Ortadoğu sınırlarının fosil yakıt kaynaklarının paylaşımı gözetilerek çizildiğini, bundan sonra su kaynaklarının paylaşımı gözetilerek yeniden sınır çizme emelleri olduğunu söylemek mümkündür. Kısacası uluslararası ilişkiler ve Türkiye'nin komşularıyla ilişkileri, tüm tarafların nüfuslarının hızla artmaya devam edeceği kabulüne göre tasarlanmaktadır. Ancak radikal bir parametre değişikliği, tüm hesapları gözden geçirmemizi hatta temel formülleri yeniden yazmamızı gerektirebilir.

Yakın zamanda yapılan çalışmalar, bugün dünya çapında ortalama 2,4 civarında olan doğum oranının, 2100 yılına gelindiğinde 1,7'ye kadar düşeceğini, dünya nüfusunun da 2064'ten itibaren düşüşe geçeceğini öngörmektedir. Bir ülkede toplam doğurganlık hızının ortalama 2,1'in altına düşmesi durumunda nüfus, azalma eğilimine girmektedir ki bu oran nüfus yenileme hızı ya da demografik denge noktası olarak da tanımlanabilir. Özellikle Batı Medeniyeti ailesine mensup ülkelerde zaten görülmeye başlanmış bu sürece "nüfus çökmesi" adı verilmiştir. Evlilikler ve doğum oranları olağanüstü oranlarda azalmakta, gençler başka ülkelere göçmekte, ömür beklentilerinin hızla artmasına paralel olarak yaşlı nüfusun genel nüfusun içindeki payı da olağanüstü oranlarda artmaktadır.

Bu analizin yapılmaya başlandığı ilk yıl olan 1950'de, dünyada bu durumda olan hiçbir ülke yoktu. Ancak 2017 itibariyle dünya ülkelerinin yaklaşık yarısında hız, bu seviyenin altına düşmüş durumdadır. Türkiye de bu ülkeler arasında yer almaktadır. Ancak batı komşularımız Bulgaristan ve Yunanistan, bölge sıralamalarında üst sıralardadır ve özellikle Yunanistan şimdiden alarm vermektedir. Bulgaristan'daki azalış daha çok gençlerin daha iyi gelir beklentisine bağlı göçleri ile açıklanabilirken Yunanistan'daki azalış tamamen doğum-ölüm dengesinin radikal şekilde bozulmasından kaynaklanmaktadır. Doğu komşumuz Ermenistan da

muhtemelen ülke nüfusundan daha fazla nüfusa sahip diasporası olan tek ülke olarak kayıtlara geçmiştir.

Bu yeni durum çerçevesinde bütün ulusal tehdit algısını doğu komşusu üzerinden tanımlamakta olan Yunanistan'ın bir zaman gelip de ülkesinin temel fonksiyonlarının yürütülmesi, yaşlılarının hayatlarının idamesi ve daha pek çok alanda insan gücü gereksinimi için aynı doğu komşusundan yardım istemesi beklenebilir. Bunda batı komşularının da aynı durumda olması, doğu komşu halkıyla çok benzer bir kültürü hatta gen havuzunu paylaşıyor olmaları etkili olacaktır. Makro ölçekte bakıldığındaysa şu anda mümkün olsa ülke sınırlarına Çin Seddi örerek göçmenleri durdurma telaşında olan Avrupa Kıtası ülkelerinin kısa bir süre sonra bu göçmenlere muhtaç olmaları beklenmektedir. Covid döneminde havacılık sektöründeki personel yetersizliği sebebiyle acil harici iş gücü talebinde bulunarak ilk sinyalleri vermiş olan Almanya, 2023 yılı sonlarından itibaren kanunlarında değişiklikler yaparak iş gücü göçüne açıkça kapı açan ilk AB ülkesi olmuştur. Takip eden diğer AB üyeleri de söylemlerini "dış göç kavramına tamamen kapalı olmadıkları, nitelikli işgücüne ihtiyaç duydukları" şeklinde revize etmektedirler.

Yakın zamana kadar dünyanın nüfus hacmi açısından lideri olan Çin'in 3 çocuk üst sınırından vaz geçmiş olmasına rağmen yerini Hindistan'a devretmiş olması gibi şaşırtıcı değişimlere bakarak neden bazı ülkelerin bu eğilimden çok, bazılarının daha az etkilendiklerini anlamak mümkün olabilir. Aradığımız cevabı Robert Inglehart'ın Değer Dönüşüm Teorisi temel alınarak 1981 yılından beri dünyanın 120 ülkesinde ve dünya nüfusunun %70'ini temsil eden örneklerle beş yılda bir yapılan, dünyanın en kapsamlı sosyal araştırma projesi olan Dünya Değerler Araştırması'nda bulmak mümkündür. Bu çalışma kültürün ekonomik ve siyasi yapıyı etkilediği ve bunlardan etkilendiğini göstermiştir. Buna göre gelişmiş ülkelerin vatandaşları olan seküler-kendini ifade etme odaklı değerlere sahip bireyler bireysel refahlarını önceleyerek çocuk sorumluluğundan kaçındıkları için ülke nüfusu hızla azalıp yaşlanmaktadır. Az gelişmiş ve gelişmekte olan ülkelerin vatandaşları olan muhafazakâr-hayatta kalma etme odaklı değerlere sahip bireyler ülkelerinin bekasını, güvenliğini önceledikleri için çocuk sorumluluğu başta olmak üzere pek çok konuda sorumlu hissettiklerinden ülke nüfusu istikrarlı bir şekilde artmaktadır. Ancak Çin örneğinde olduğu gibi ekonomik refahla beraber bireysel refahın öncelenmeye başlanması kültüre, kültür değişimi de demografik yapıya yansımaktadır.

Anahtar Kelimeler: Nüfus çökmesi, Uluslararası İlişkiler, Değerler Araştırması, demografi.

ABSTRACT

It is generally accepted that the world's population is increasing rapidly, that this is creating problems in the distribution of already scarce resources, and that it is causing/will cause wars between nations. Studies in the field of ecology also support this determination, insistently and even alarmingly stating that the world is becoming uninhabitable due to the phenomenon of

"population explosion". It is possible to say that the post-Ottoman borders of the Middle East were drawn based on the sharing of fossil fuel resources, and that there are ambitions to draw borders again based on the sharing of water resources. In short, international relations and Turkey's relations with its neighbors are designed on the assumption that the populations of all parties will continue to grow rapidly. However, a radical change in parameters may require us to revise all calculations and even rewrite the basic formulas.

Recent studies project that the birth rate, which today averages around 2.4 worldwide, will fall to 1.7 by 2100, and that the world population will begin to decline from 2064 onwards. When the total fertility rate in a country falls below 2.1, the population tends to decline, which can also be defined as the population replacement rate or the demographic equilibrium point. This process, which has already begun to be seen especially in countries belonging to the Western Civilization family, is called “population collapse”. Marriages and birth rates are decreasing at extraordinary rates, young people are migrating to other countries, and the share of the elderly population in the general population is increasing at extraordinary rates in parallel with the rapid increase in life expectancy.

In 1950, the first year of this analysis, no country in the world was in this situation. However, as of 2017, nearly half of the countries in the world have fallen below this level. Turkey is among these countries. However, our western neighbors Bulgaria and Greece are at the top of the regional rankings, and Greece in particular is already sounding the alarm. While the decline in Bulgaria can be explained more by the emigration of young people in search of better incomes, the decline in Greece is entirely due to the radical deterioration of the birth-death balance. Armenia, our eastern neighbor, is probably the only country with a diaspora larger than its population.

Within the framework of this new situation, it can be expected that Greece, which defines its entire national threat perception through its eastern neighbor, will at some point in time seek help from the same eastern neighbor for the execution of the basic functions of its country, for the maintenance of the lives of its elderly and for manpower needs in many other areas. This would be because its western neighbors are in the same situation and share a very similar culture and even gene pool with their eastern neighbors. On a macro scale, it is expected that the countries of the European Continent, which are currently in a hurry to stop migrants by building a Great Wall of China across their borders if possible, will soon be in need of these migrants. Germany, which gave the first signals during the Covid era by making an urgent request for external labor due to the shortage of personnel in the aviation sector, became the first EU country to openly open the door to labor migration by making changes in its laws as of late 2023. Other EU members have followed suit, revising their rhetoric to say that they are “not completely closed to the concept of external migration, they need skilled labor”.

It may be possible to understand why some countries are more affected by this trend while others are less affected by it by looking at surprising changes such as the fact that China, the

world's leader in terms of population size until recently, has given up the 3-child upper limit but still has been replaced by India. The answer can be found in the World Values Survey, the world's most comprehensive social research project, based on Robert Inglehart's Value Transformation Theory and conducted every five years since 1981 in 120 countries, with samples representing 70% of the world's population. This study has shown that culture influences and get influenced by economic and political structure. Accordingly, the population of developed countries is rapidly decreasing and aging as individuals with secular-self-expression-oriented values, who are citizens of developed countries, prioritize their individual welfare and avoid responsibility for children. Since individuals with conservative-survival-oriented values, who are citizens of underdeveloped and developing countries, prioritize the survival and security of their country and feel responsible for many issues, especially child responsibility, the population of the country increases steadily. However, as in the case of China, the prioritization of individual welfare along with economic prosperity is reflected in culture and the change in culture is reflected in the demographic structure.

Keywords: Population collapse, International Relations, Values Survey, demography.

ADİ KONKORDATODA ÜÇÜNCÜ KİŞİ REHNİYLE TEMİNAT ALTINA ALINAN ALACAKLARIN KONKORDATO NİSABI YÖNÜNDEN DEĞERLENDİRİLMESİ

EVALUATION OF RECEIVABLES SECURED BY THIRD PARTY PLEDGE IN ORDINARY CONCORDAT IN TERMS OF CONCORDAT LIMIT

Öğr. Gör. Şehnaz KÖSEOĞLU
KTO Karatay Üniversitesi, Adalet Meslek Yüksekokulu
ORCID NO: 0000-0001-7715-7530

ÖZET

Hukukumuzda uzun süredir varlığını devam ettirmekle beraber, 7101 sayılı "İcra ve İflas Kanunu ve Bazı Kanunlarda Değişiklik Yapılması Hakkında Kanun" ile gerçekleştirilen değişikliğin ardından uygulama imkânı artan konkordato müessesesi, borçlunun borçlarını hazırlanan proje doğrultusunda ödemesi ile birlikte işletmesinin devamının sağlanması ve ticari itibarının korunmasını hedefler. Bu amaçla yapılan bir kısım kanuni düzenlemelerin açık ifadeler barındırmaması zaman zaman doktrinde fikir ayrılıklarını da beraberinde getirmiştir. Üçüncü kişi tarafından verilen rehinle güvence altına alınan alacakların adi konkordato nisabına dâhil olup olmayacağı hususunda; nisaba dahil edilmesi gerektiği yönünde yerleşik bir anlayış bulunmakla birlikte, son dönemlerde farklı görüşlerin ortaya çıktığı görülmüştür. Tartışmaların odağında ise üçüncü kişi rehni ile güvence altına alınan alacakların adi alacak sayılıp sayılmayacağı yer almaktadır. Çoğunluk tarafından kabul edilen görüş; üçüncü kişinin malvarlığı üzerinde tesis edilen rehnin adi alacak sayılması ve bu itibarla da alacaklılar toplantısındaki nisaba dahil edilmesi gerektiği yönündedir. Bu görüşün temelinde, malvarlığı üzerinde rehin kurulan üçüncü kişinin borçluya rücu etme imkanının bulunması ve rücu alacağını koruma düşüncesi yer almaktadır. Yargıtay karalarında da bu görüşün benimsendiği görülmektedir. Doktrinde bir kısım yazarlar ise, kanun değişikliğinin ardından üçüncü kişi tarafından kurulan rehinle korunan alacağın adi alacak sayılıp sayılmamasının rücu alacağının teminatı hususunda herhangi bir fark oluşturmayacağı ve kanundaki ifadenin rehnin kimin tarafından verildiğine dair bir ayrım içermediği dolayısıyla üçüncü kişi rehninin diğer rehinli alacaklar gibi nisaba dahil edilemeyeceğini savunmaktadır. Kanaatimizce; konkordato nisabına, üçüncü kişiye ait mallar üzerinde kurulan rehinle güvence altına alınmış alacakların dahil edilmemesi gerekmektedir. 7101 sayılı kanun değişikliği ile üçüncü kişinin rücu alacağının teminatsız kalma tehlikesinin ortadan kalktığı, rücu alacağının gerek görülürse şarta bağlı alacak kapsamında yazdırılabileceği, bu nedenle rehinli alacaklı tarafından ayrı bir korumaya ihtiyacının bulunmadığı; kaldı ki, üçüncü kişinin ekonomik varlığını korumanın konkordato amaçları içerisinde yer almadığı, bir yandan rehinli alacağın adi alacak sayılarak konkordato nisabına dahil edilip oy kullanılması bir yandan da rehinli alacaklılarla yapılan müzakerelere katılımın sağlanmasının çelişkili olduğu hususları göz önünde bulundurulduğunda nisaba dahil edilmemesi gerektiği görüşüne ulaşılmıştır.

Anahtar Kelimeler: Konkordato, üçüncü kişi rehni, alacaklılar toplantısı.

ABSTRACT

Although it has been in existence for a long time in our law, the concordat institution, which has increased the possibility of application after the amendment made by the "Law on the Amendment of the Enforcement and Bankruptcy Law and Certain Laws" numbered 7101, aims to ensure the continuity of the business and the protection of its commercial reputation by paying the debtor's debts in line with the project prepared. The fact that some of the legal regulations made in line with this purpose do not contain clear statements has occasionally brought about disagreements in the doctrine. Regarding whether the receivables secured by the pledge given by the third party will be included in the concordat quorum, although there is an established understanding that they should be included in the quorum, different opinions have emerged recently. The discussions in the doctrine focus on whether the receivables secured by third-party pledges should be considered ordinary. The view accepted by the majority is that the pledge established on the third party's assets should be considered ordinary receivables and, accordingly, included in the quorum at the meeting of creditors. This opinion is based on the fact that the third party on whose assets the pledge is established has the possibility of recourse to the debtor and the idea of protecting the recourse receivable. This view is also adopted in the decisions of the Court of Cassation. Some authors in the doctrine, on the other hand, argue that after the amendment of the law, whether the receivable protected by the pledge established by the third party is considered an ordinary receivable or not will not make any difference in terms of the guarantee of the recourse receivable, and the expression in the law does not include a distinction as to who the pledge is given by, and therefore, the third party pledge cannot be included in the quorum like other pledged receivables. In our opinion, the concordat quorum should not include receivables secured by a pledge established on the goods belonging to a third party. With the amendment of Law No. 7101, the danger of the third party's recourse receivable remaining unsecured has been eliminated. The recourse receivable can be written within the scope of contingent receivables if deemed necessary, and therefore, it does not need separate protection by the pledged creditor; furthermore, the protection of the economic existence of the third party is not included in the purposes of the concordat, and it is contradictory to include the pledged receivable in the concordat quorum by counting it as an ordinary receivable and voting for it, while at the same time ensuring participation in the negotiations with the pledged creditors.

Keywords: Concordat, third party pledge, meeting of creditors.

GİRİŞ

Konkordato; mali durumu bozulmakla birlikte borçlarını ödeme niyeti içerisindeki borçlunun, bir yandan iflasın ağır şartları ile karşılaşmadan alacaklıları ile anlaşarak borçlarını belirlenen şartlar çerçevesinde ödemesi, bir yandan da ticari itibarını korumasına yönelik bir hukuki imkân olarak adlandırılmaktadır.

Hukuk sistemimizde konkordato uzun süredir varlığını devam ettirmekle beraber, uygulamada kendine yer bulması 2018 yılında kabul edilmiş olan 7101 sayılı "İcra ve İflas Kanunu ve Bazı Kanunlarda Değişiklik Yapılması Hakkında Kanun" ile olmuştur. İcra ve İflas Kanunu'nda yapılan değişikliklerle, sıklıkla başvurulan ancak pek çok sorunu da beraberinde getiren iflasın ertelenmesi müessesesi kaldırılmış, konkordato ise yeni bir kimliğe bürünerek daha tatbik edilebilir hale getirilmiştir. İflasın ertelenmesi kurumunun kaldırılması ve konkordatonun daha pratik hale getirilmesi konkordatoyu son derece mühim bir konuma taşımıştır. Bu nedenle çokça müracaat edilmeye başlanan bu kuruma yönelik düzenlemelerin zaman zaman tereddüte mahal verdiği görülmektedir. Bu hususlar doktrinde görüş ayrılıklarını da beraberinde getirmiştir.

Üçüncü kişi tarafından verilen rehinle güvence altına alınmış olan alacakların konkordato nisabına dâhil olup olmaması konusunda, nisaba dâhil edilmesi gerektiği yönünde yerleşik bir anlayış bulunmakla birlikte, son dönemlerde farklı görüşlerin ortaya çıktığı görülmüştür. Çalışmamızda rehin, icra ve iflas hukukunda rehinli alacaklı kavramları açıklanmaya çalışılmış, konkordato hakkında genel bilgilere yer verildikten sonra, üçüncü kişi rehniyle koruma altına alınmış olan alacakların konkordato nisabına dâhil edilip edilmeyeceği konusu doktrindeki tartışmalar ve içtihatlar çerçevesinde değerlendirilmiştir.

I. REHİN HAKKI KAVRAMI VE İCRA İFLAS HUKUKU BAKIMINDAN GÖRÜNÜMÜ

A. Rehin Hakkı Kavramı

Rehin hakkı; alacağın güvence altına alınması amacıyla, borcun ifa edilmemesi halinde paraya çevrilerek, alacaklının satış bedeli üzerinden alacağını almasına imkan sağlayan bir ayni haktır[1]. Rehin hakkı, herkese karşı ileri sürülebilmesi ve eşya üzerinde doğrudan hakimiyet tanıması yönünden ayni bir haktır. Rehin konusu eşyayı kullanma, ondan yararlanma imkânı mevcut

[1] **Acar,** Faruk, Rehin Hukuku Dersleri, İstanbul 2015, s. 1; **Antalya**, Gökhan/**Topuz,** Murat, Eşya Hukuku IV/1, 3. Baskı, Ankara 2019, s. 118; **Ayan,** Mehmet, Eşya Hukuku III Sınırlı Ayni Haklar, 8. Baskı, Ankara 2017, s. 155; **Karahasan,** Mustafa Reşit, Yeni Türk Medeni Kanunu Eşya Hukuku, 2. Cilt, İstanbul 2007, s. 56; **Oğuzman,** M. Kemal/**Seliçi,** Özer/**Oktay-Özdemir,** Saibe, Eşya Hukuku, 18. Baskı, İstanbul, 2015, s. 891; **Sirmen,** A. Lale, Eşya Hukuku, 4. Baskı, Ankara 2016, s. 562.

olmadığından, sahibine mülkiyet hakkı ile kıyaslandığında daha sınırlı bir yetki tanıdığı için sınırlı ayni hak olarak nitelendirilmektedir[2].

Rehin hakkının temel özelliklerinden biri; hak sahibine borcun ifa edilmemesi durumunda rehne konu eşyanın paraya çevrilmesini icra organı vasıtası ile talep ederek, alacağını tahsil etmesine imkân tanıyan bir güvence oluşturmasıdır. Üzerinde rehin tesis edilen eşyanın mülkiyetinin doğrudan alacaklıya geçmesi yerine değeri üzerinden teminat oluşturur. Bu itibarla, diğer alacaklılara oranla rehin hakkı sahibini ayrıcalıklı bir statüye kavuşturur[3].

Rehin hakkı, geçerli bir alacak hakkının mevcudiyetine tâbi durumdadır. Bu tâbiyet rehin hakkına fer'î bir nitelik kazandırır[4]. Fer'î niteliği doğrultusunda alacak hakkı varsa rehin hakkı doğacak, alacağın sona ermesi ile de rehin hakkı kendiliğinden sona erecektir. Alacağın devredilmesi halinde ise, malikin rızası aranmaksızın rehin hakkı da devralan yeni alacaklıya geçer. Alacak şarta bağlı olsun ya da olmasın, doğmuş ya da doğması ihtimal dahilinde olan alacaklar rehin ile güvence altına alınabilirler[5].

Rehin hakkına konu edilen eşyanın niteliğine göre taşınır rehni ve taşınmaz rehni ayrımı yapılmaktadır. Haklar üzerinde kurulan rehin, taşınır rehninin bir çeşidi olarak değerlendirilmektedir[6].

Taşınır rehni; bir alacağın güvence altına alınmasına yönelik olarak taşınır mal üzerinde tesis edilerek, borcun ifa edilmemesi halinde alacaklıya, rehne konu malı icra organları aracılığıyla paraya çevirtip alacağını satış bedelinden tahsil etme imkânı tanır[7].

Taşınmaz rehni ise; bir alacağın teminatı olarak belirli bir taşınmazın üzerinde tesis edilen ve borcun ödenmemesi halinde alacaklıya taşınmazın paraya çevrilmesini talep ederek alacağını tahsil etmesine imkan sağlayan bir sınırlı ayni haktır[8].

B. Rehin Hakkı Kavramının İcra İflas Hukukundaki Görünümü

İcra ve İflas Kanunu, rehin kavramına m. 23'te yer vererek maddi hukuka nazaran daha geniş bir anlam yüklemiştir. İlgili maddede yer alan "ipotek" ifadesi; ipotek, ipotekli borç senedi, irat senedi, eski mevzuat hükümlerine göre kurulan taşınmaz rehni, taşınmaz yükü, kimi

[2] **Acar,** s. 5.
[3] **Acar,** s. 8; **Ayan,** s. 155; **Davran,** Bülent, Rehin Hukuku Dersleri, İstanbul 1972, s. 4; **Karahacıoğlu,** Ali Haydar/**Doğrusöz** M. Edip/**Altın,** Mehmet, Türk Hukukunda Rehin, Ankara, 1996, s. 4; **Tekinay,** Selahattin Sulhi, Menkul Mülkiyeti ve Sınırlı Ayni Haklar II/3, İstanbul 1994, s. 71.
[4] **Acar,** s. 10; **Akipek**, Jale G., Türk Eşya Hukuku, C. 3, Ankara 1974, s. 158; **Ayan**, s. 159; **Davran,** s.5; **Kılıçoğlu,** Ahmet M. Eşya Hukuku, Ankara 2021, s.552.
[5] **Muşul,** Timuçin, İcra ve İflas Hukukunda Rehnin Paraya Çevrilmesi, Ankara 2017 (Rehin), s. 3.
[6] **Acar**, s. 63; **Ayan,** s. 160.
[7] **Antalya/Topuz** s.122; **Kılıçoğlu,** s.616; **Oğuzman/Seliçi/Oktay-Özdemir,** s. 999.
[8] **Oğuzman/Seliçi/Oktay-Özdemir,** s. 893.

taşınmazlar üzerindeki hususi imtiyaz ve eklentiler üzerindeki rehin işlemlerini karşılamaktadır. İİK m. 23'teki "taşınır rehni" ifadesi; teslime bağlı rehin, TMK m.940'ta yer alan rehinler, ticari işlemlerde taşınır rehni, hapis hakkı, alacak ve diğer haklar üzerindeki rehinleri kapsamaktadır. İlgili hükümde yer alan "rehin" ifadesi ise ipotek ve taşınır rehni kapsamındaki tüm rehinleri ihtiva etmektedir[9]. İstisnai bir hüküm bulunmadıkça sicile kayıtlı olup olmadığına ve bayrağına bakılmaksızın gemiler hakkında da İcra ve İflas Kanunu'nun taşınırlara ilişkin hükümleri uygulanır.

İcra hukukunda rehin ile ilgili çeşitli hükümlerde hangi rehin çeşidinin kastedildiği hususunda özel bir düzenleme olmadıkça m. 23 yol gösterici kabul edilmiştir[10].

II. GENEL OLARAK KONKORDATO KAVRAMI

Konkordato; mali durumu bozulmakla birlikte borçlarını ödeme niyeti içerisindeki borçluları korumaya yönelik bir hukuki imkandır[11].

Borçluyu icra ve iflas takibinin sonuçlarından koruyarak mali durumunu iyileştirmesine, alacaklıların da alacaklarına daha yüksek oranda kavuşmalarına imkân sağlar. Alacaklılar arasında eşitliği koruyan ve işletmeye varlığını devam ettirme fırsatını sunan konkordato, bu yönüyle toplumsal barış ve kamu menfaatine hizmet eder.

Konkordatonun hukuki niteliğine ilişkin olarak doktrinde görüş farklılıkları bulunmaktadır. Konkordato müessesesinin; konkordatoya muvafakat veren alacaklılar ile borçlu arasında yapılan bir "sözleşme" olduğu görüşünü savunan yazarlar, alacaklı çoğunluğunu esas alırlar[12]. Konkordatonun sadece çoğunluğu sağlayanları değil de tüm alacaklıları bağlar nitelikte oluşunun "mahkeme hükmü" niteliğinden kaynaklandığını savunan yazarlara göre; hukuki

---

[9] **Duran,** Rukiye, Konkordato Mühleti ve Alacaklılar Bakımından Sonuçları, Ankara 2020, s.190; **Kurt Konca,** Nesibe/**Selçuk,** Seyhan, Adi Konkordatoda Rehinli Malların Satış Yasağı ve İstisnaları, Uyuşmazlık Mahkemesi Dergisi, Y.9, S. 8, Aralık 2021, s.155.

[10] **Atalay,** Oğuz/ **Atalı,** Murat/ **Erdoğan,** Ersin, Üçüncü Kişi Rehniyle Güvence Altına Alınmış Olan Alacakların Borçlunun Konkordato Nisabında Dikkate Alınıp Alınamayacağı Meselesi, blog.lexpera.com.tr (E.T.26.12.2021); **Kurt Konca/Selçuk,** s. 155; **Yeşilova,** Bilgehan/**Öztek,** Selçuk, Yeni Konkordato Hukuku, 2. Baskı, Ankara 2019, s. 375; **Akil,** Cenk, Konkordato Mühletinin Alacaklılar Bakımından Sonuçları (28.02.2018 Tarih ve 7101 Sayılı Kanunla Yapılan Değişikliklere Göre), TBB Dergisi, 2019/141, s. 233.

[11] **Altay,** Sümer/**Eskiocak,** Ali, Konkordato ve Yeniden Yapılanma Hukuku (Konkordato), 5. Bası, İstanbul, 2019, s. 10; **Albayrak,** Hakan, İflas Dışı Adi Konkordatoda Konkordato Mühletinin Sözleşmeler Bakımından Sonuçları, Ankara 2020, s. 36; **Arslan,** Ramazan/**Yılmaz,** Ejder/**Taşpınar Ayvaz,** Sema /**Hanağası,** Emel, İcra ve İflas Hukuku, 7. Baskı, Ankara 2021, s. 571; **Atalı,** Murat/**Ermenek,** İbrahim/**Erdoğan,** Ersin, İcra ve İflas Hukuku, 4.Baskı, Ankara 2021, s. 616; **Eroğlu,** Orhan, Uygulamada Konkordato, 4. Baskı, Ankara 2021, s. 173; **Buruloğlu,** Enver/**Reyna,** Yuda, Konkordato Hukuku ve Tatbikat, İstanbul, 1968, s. 3; **Pekcanıtez,** Hakan/ **Atalay,** Oğuz/ **Sungurtekin Özkan,** Meral/ **Özekes,** Muhammet, İcra ve İflas Hukuku Ders Kitabı, 7. Baskı, İstanbul 2021, s. 478; **Pekcanıtez,** Hakan/**Erdönmez,** Güray, 7101 Sayılı Kanun Çerçevesinde Konkordato, İstanbul, 2018, s. 4; **Kuru,** İcra İflas Hukuku El Kitabı, 2. Baskı, Ankara 2013, s. 1443; **Muşul,** Timuçin, İcra ve İflas Hukuku, C.II, 6. Baskı, Ankara 2013, (İflas) s. 1672; **Sarısözen,** Serhat M., Konkordato, 5. Baskı, Ankara 2021, s. 99; **Kale,** Serdar, Sorularla Konkordato, İstanbul 2017, s. 2; **Yılmaz,** Ejder, İcra ve İflas Kanunu Şerhi, Ankara 2016, s. 1256; **Uyar,** Talih, Yeni Konkordato Hukukumuzun Temel İlkeleri, 2. Baskı, Ankara 2019, s. 54.

[12] **Belgesay,** Mustafa Reşit; İcra ve İflas Hukuku Sentetik Bölüm, C. II, İstanbul 1953, s. 10-11.

dayanağı mahkeme tasdiki oluşturmaktadır[13]. Ağırlıklı görüş; konkordatonun, iflasa kıyasla daha hafif olarak tabir edilebilecek niteliğe sahip bir cebri icra müessesesi olduğu yönündendir[14]. Bu görüş de; cebri icrada devletin zorlaması ile borçlunun borcun ifası sağlanırken, konkordatoda devletin zoru yerine devletin denetimi dahilinde borçlunun kendi isteğiyle şartları yerine getirdiğinden bahisle eleştirilmektedir[15]. Bu bağlamda ihtiyari bir icra prosedürü olarak nitelendirilmesinin daha uygun olduğu görülmektedir.

III. ADİ KONKORDATODA ÜÇÜNCÜ KİŞİ REHNİ

A. Adi Konkordatoda Rehinli Alacaklıların Durumu

Konkordato; borçlunun belirlendiği şekilde borçlarını ödemesi ile birlikte ekonomik bütünlüğünün korunmasına hizmet ettiğinden, borçlunun alacaklıların baskısından uzak kalarak ekonomik faaliyetlerine devam edebilmesi ve konkordato projesini gerçekleştirebilmesi için borçluya mühlet verilmektedir. Genel olarak projenin başarıya ulaşması hedeflendiğinden, bu amaca hizmet etmeye yönelik olarak "takip yasağı" kavramı karşımıza çıkar. Kural olarak geçici ve kesin mühlet dahilinde borçlu aleyhine bir takip başlatılamaz ve başlamış olan icra takiplerine devam edilemez.

Rehinli alacağın varlığı halinde ise alacaklı, üzerinde rehin tesis edilen malın satışının yapılması suretiyle alacağının tümünü karşılamayı amaçlar. Bu sebeple rehinli alacaklılar, konkordato müessesi içerisinde özel olarak himaye altına alınmışlardır[16]. İİK m.295 hükmü gereğince mühlet dahilinde rehnin paraya çevrilmesi yoluyla takip başlatılması mümkün olup başlamış olan takiplere de devam edilebilir. Ancak rehinli malla ilgili muhafaza tedbirleri alınamaz ve rehinli mal satılamaz.

Borçlu lehine üçüncü kişi tarafından rehin verilmiş olması halinde, konkordato mühletinin rehnin paraya çevrilmesi yoluyla takip başlatılmasına engel teşkil edip etmediği doktrinde tartışmalıdır. İflasın ertelenmesi uygulamasının geçerli olduğu süreçte Yargıtay 12. Hukuk Dairesi bir kararında ipotek veren ile asıl borçlu arasında mecburi takip arkadaşlığı bulunduğundan iflas erteleme kararının taşınmaz maliki üçüncü kişi yönünden de sonuç doğuracağını açık biçimde ifade etmiştir[17]. Ardından Hukuk Genel Kurulu da 2019 yılında verdiği kararında "asıl borçlu hakkında verilen iflas erteleme kararı, ipotek veren üçüncü kişi yönünden de sonuç doğurur. İcra takibi sadece ipotek veren aleyhinde devam ederek ipotek

[13] **Arar,** Kemal, İcra ve İflas Hükümleri C.II, Ankara 1945, s. 256; **Tanrıver,** Süha, Konkordato Komiseri, Ankara, 1993, s. 6.
[14] **Uyar,** s. 18; **Altay/Eskiocak**, Konkordato, s. 22.
[15] **Umar,** Bilge, İcra ve İflas Hukukunun Tarihi Gelişimi ve Temel Teorisi, İzmir 1973; s.20-27; **Duran,** s. 10:11.
[16] **Gürdoğan**, Burhan, Türk- İsviçre İcra İflas Hukukunda Rehnin Paraya Çevrilmesi, Ankara 1967, s. 107; **Kurt Konca/Selçuk,** s.146.
[17] Y12.H.D., 19.02.2020 T., 2019/14236 E., 2020/1532 K. Aynı yönde Y12.H.D., 10.04.2015 T., 2015/9115 E. 2015/9290 K.; Y12. H.D., 09.11.2017 T., 2017/4775 E., 2017/13943 K.; 12.H.D. 14.03.2016 T., 2016/2704 E., 2016/7442 K.

konusu taşınmazın satışı gerçekleştirilemez" ifadesi ile ilgili kanun hükmünün asıl borçlunun borcuna karşılık ipotek veren üçüncü kişi açısından da sonuç doğuracağını teyit etmiştir[18]. Doktrinde bir kısım yazarlar Yargıtay'ın görüşüne benzer doğrultuda İİK m. 295 uyarınca, borçluya ait olanlarla beraber üçüncü kişiye ait üzerinde rehin kurulmuş olan malların da satılamaması gerektiği yönünde görüş bildirmektedir[19]. Bu görüşü savunanlar; İİK m. 295'te rehinli malın kime ait olduğuna dair bir ayrım yapılmadığını, kanunda açıkça zikredilen bir hususun yorumla değiştirilemeyeceğini ayrıca bu malın borçlunun ticari faaliyetleri açısından hayati önem taşıyabileceğini, bu nedenle satılamaması gerektiğini savunmaktadır[20]. Ayrıca m.295 ve m.307 hükümlerinin benzerlik taşıdığı, her ikisinde de borçlunun işletmesinin devamı için elzem olan rehinli mallardan mahrum kalmaması gerektiğine yönelik düzenleme yapıldığı, bu bakımdan üçüncü kişiye malvarlığına dahil olan rehinli malların paraya çevrilmemesi gerektiği yönünde bir görüş mevcuttur[21].

Doktrinde ağırlıklı olarak savunulan görüş, mülkiyeti üçüncü kişiye ait rehinli malların İİK m.295 kapsamında olmadığı, bu nedenle satışının yapılabileceği yönündedir[22]. Bu görüşe göre; konkordato borçlunun malvarlığını korumaya yönelik bir müessesedir. Üçüncü bir kişinin malvarlığını koruma görevi bulunmamaktadır[23].Üçüncü kişiye ait üzerinde rehin tesis edilmiş olan malın satılması, borçlunun malvarlığında bir eksilmeye neden olmayacaktır. Bu düşünce önce rehne başvurma kuralı ile de örtüşmektedir. Zira önce rehne başvurulması borçluya ait üzerinde rehin kurulmayan diğer malvarlığının korunmasına hizmet eder. Üçüncü kişinin malvarlığında yer alan rehinli malın satışının mümkün olması da bu kuralın amacına uygundur[24].

Kanaatimizce de; İİK m.295'te yer alan rehinle temin edilmiş alacak kavramı ile kastedilen yalnızca borçluya ait olan rehinli mallardır. Konkordato müessesesi ile amaçlanan alacaklıların alacağı karşılanırken borçlunun malvarlığının korunmasıdır. Üçüncü kişi rehni tesis edilen malların paraya çevrilmesi bir yandan alacaklının alacağına kavuşmasını sağlamaya hizmet ederken bir yandan da borçlunun malvarlığında eksilmeye neden olmaz. Bu yönden rehinli malın üçüncü kişiye ait olması halinde rehnin paraya çevrilmesi yolu ile takibin yapılarak muhafaza tedbirleri alınabilmesi ve malın satışının yapılabilmesi gerekir.

[18] HGK 02.07.2019 T., 2017/760 E., 2019/838 K.
[19] **Öztek,** Selçuk, Üçüncü Kişi Rehniyle Temin Edilmiş bir Alacağın Adi Konkordato Nisabının Hesaplanmasındaki Hukuki Durumu (Son Gelişmeler), MİHDER, 2020/3, s. 748; **Köroğlu,** Anıl, Rehinli Malın Konkordato Mühleti İçinde Paraya Çevrilmesi Yasağı (İİK m. 295), İstanbul Hukuk Mecmuası, Y.2020, S.78 (1), s. 154 vd.
[20] **Öztek,** s.748.
[21] **Köroğlu,** s. 154 vd.
[22] **Uyar,** 95; **Sarısözen,** s. 383; **Duran,** s. 198; **Eroğlu,** s. 173; **Kurt Konca/Selçuk,** s. 167; **Yeşilova/Öztek,** s. 373; **Pekcanıtez/Erdönmez,** s. 34; **Gürdoğan,** s. 173; **Tunç Yücel,** Müjgan, Üçüncü Kişinin Malı Üzerindeki Rehinle Temin Edilen Alacağın Konkordatodaki Durumu, Lexpera Blog, 30.03.2021.
[23] **Yeşilova/Öztek,** s. 373-374; **Tunç Yücel,** Lexpera Blog; **Pekcanıtez/Erdönmez,** s. 34.
[24] **Tunç Yücel,** Lexpera Blog.

B. Üçüncü Kişi Rehniyle Teminat Altına Alınan Alacakların Konkordato Nisabına Dahil Edilip Edilmeyeceği

Üçüncü kişi rehniyle koruma altına alınan alacağın konkordatonun kabul edilebilmesi için gereken nisaba dahil edilip edilemeyeceği hususu; alacağın bu hesaplamada adi alacak olarak kabulünün doğru olup olmadığı ekseninde doktrinde tartışmalıdır.

7101 sayılı kanun çerçevesinde yapılan değişikliklerden önce; üçüncü kişinin rücu alacağının koruma altına alınabilmesi ve bu şekilde teminattan mahrum kalmayarak zarar görmemesi için alacağın üçüncü kişi rehniyle koruma altına alınmış olması halinde konkordato nisabına dahil edilmesinin gerekli olduğu yönünde fikir birliği mevcuttur. Değişiklikten önceki dönemde Yargıtay tarafından verilen kararlarda da bu görüşün benimsendiği görülmektedir[25].

7101 sayılı kanun değişikliğinden sonra çeşitli nedenlerle doktrinde üçüncü kişi tarafından malvarlığı üzerinde kurulmuş olan rehinle güvence altına alınmış alacakların konkordatoda nisaba dahil edilmemesi gerektiği yönünde görüş bildiren yazarlar olmuştur[26].

Öztek; 2003 yılına kadar üçüncü kişi tarafından konkordato borçlusu lehine rehin tesis edilmiş olan malın satışı için mecburi takip arkadaşlığı çerçevesinde borçlu ile birlikte rehinli mal sahibinin de taraf olarak birlikte yer alması gerektiğini, bu durumda da rücu hakkının kaçınılmaz olduğunu ifade etmiştir. 2003 yılında yapılan değişikliğin ardından artık hem borçluya hem de üçüncü kişiye ait rehinli malların satışının engellendiğini, bu itibarla da üçüncü kişi lehine rücu hakkının doğma ihtimalinin kalmadığını, dolayısıyla alacağın da adi alacak sayılarak nisaba dahil edilmesinin gerekli olmadığını savunmaktadır[27].

Doktrinde aynı yönde görüş sunan *Atalay/Atalı/Erdoğan'a* göre; konkordatoda rehin kavramı ile aksi bir düzenlemeye yer verilmedikçe, İİK m. 23 hükmü dikkate alınarak kimin rehni tesis ettiğine bakılmaksızın değerlendirme yapılmalıdır. 7101 sayılı kanun değişikliğinden sonra konkordatoya tabi alacaklar için teminat gösterme şartının kaldırılması nedeniyle, üçüncü kişinin rücu alacağı da teminata bağlanamayacağından, nisaba dahil kabul edilmemesi halinde teminatsız kalma tehlikesi de yoktur. Kanun değişikliği ile birlikte adi alacak-rehinli alacak ayrımı getirilmiş, rehinli alacaklılar ile ayrıca müzakere yapılması hükme bağlanmıştır. Adi alacak olarak kabul edilmesi halinde, hem rehin kurulması nedeniyle yeniden yapılandırmaya tabi kılınması hem de nisaba ve proje oylamasına dahil edilmesi çelişkilidir. Borçlu lehine malı üzerinde rehin tesis edilen üçüncü kişinin rücu etmesi gerektiği takdirde alacağını şarta bağlı olarak yazdırabileceği de göz önünde bulundurulduğunda, bu alacağın konkordato nisabına dahil edilmemesi gerekmektedir[28].

[25] Y. 12.H.D., 01.12.1988 T., 1988/8456 E., 1988/7281 K.; 11.H.D., 08.11.1991 T., 1991/6992 E., 1991/5896 K.
[26] **Öztek,** s. 745 vd,; **Atalay/Atalı/Erdoğan,** Lexpera Blog; **Atalı/Ermenek/Erdoğan,** s.680.
[27] **Öztek,** s. 755-756.
[28] **Atalay/Atalı/Erdoğan,** Lexpera Blog.

Pekcanıtez/Atalay/Sungurtekin Özkan/Özekes'in kitabının *Atalay* tarafından kaleme alınan kısmında önceki görüşlerinden döndüklerini belirterek konkordatoya tâbi alacaklar için artık teminat aranmadığından rücu alacağına ilişkin teminatın da korunmasına gerek kalmadığını, bir yandan rehinli alacak olarak müzakereye katılma imkanı tanınıp, bir yandan da diğer alacaklılarla birlikte adi alacaklı olarak nisaba katılmasının doğru olmadığını, bu nedenle nisaba dahil edilmemesi gerektiğini ifade etmiştir[29].

Konkordatoda üçüncü kişi tarafından teminatlandırılmış alacağın adi alacak olarak kabul edilmemesi gerektiğine yönelik doktrindeki bu eleştiriler dikkate alınarak aynı doğrultuda bazı Bölge Adliye Mahkemesi kararları verilmiştir[30].

Alacağın üçüncü kişi rehniyle güvence altına alınması halinde, adi alacak olarak konkordato nisabına dahil edilmesi gerektiği baskın görüş olarak karşımıza çıkmaktadır[31]. Bu konuda *Pekcanıtez/Erdönmez;* üçüncü kişinin borçluyla aynı hukuki korumaya sahip olmasının doğru olmadığını, bu nedenle konkordatoyla ilgili kanunda yer alan hükümlerin yalnızca borçlunun malı üzerinde tesis edilen rehinler için geçerli olduğunu, rehinli alacaklının alacağı konkordato hükümlerine bağlı olduğundan alacağını konkordatoya yazdırma hakkının olması gerektiğini, bu durumun hem rehinli alacaklının hem de üçüncü kişinin rücu hakkı yönünden menfaatinin korunmasında etkili olduğunu, bu nedenlerle nisaba dahil edilmesi gerektiğini ifade etmektedir[32].

Tunç Yücel, benzer bir görüş ileri sürerek; konkordatonun üçüncü kişilerin malvarlığını koruma amacının olmadığını, üçüncü kişinin malı ile teminatlandırılan alacağın adi alacak niteliğinde olduğunu, nisaba dahil edilmesi gerektiğini, rehinli malın sahibi üçüncü kişi şirket ortağı olsa dahi bu durumun değişmeyeceğini savunmaktadır[33].

Kurt Konca/Selçuk; üçüncü kişi tarafından tesis edilen rehinle alacağı teminat altına alınan alacaklıların adi alacaklı sayılması, rücu ilişkisi sebebiyle konkordato projesinden etkileneceği için rehin veren üçüncü kişi ile rehinle karşılanamayan alacak yönünden asıl alacaklının toplantıda oy kullanabilmesi gerektiği yönünde görüş bildirmiştir[34].

---

[29] **Pekcanıtez/Atalay/Sungurtekin Özkan/Özekes,** s. 510.
[30] İstanbul BAM 17. H.D., 24.12.2020 T., 2020/2109 E.,2020/2211 K. ; Ankara BAM 23. H.D., 10.09.2020 T., 2020/1123 E., 2020/1114 K.; 05.11.2020 T., 2020/1403 E., 2020/1401 K.
[31] **Tunç Yücel,** Lexpera Blog; **Altay/Eskiocak,** s. 255; **Köroğlu,** s.152; **Kuru,** s. 1464; **Kurt Konca/Selçuk,** s. 167; **Pekcanıtez/Erdönmez,** Lexpera Blog; **Eroğlu,** s. 173; Börü, Levant/Parlak Börü, Şafak; Bilgiç Eroğlu, Emine, Adi Konkordato Hükümleri Uyarınca Üçüncü Kişi Rehniyle Güvenceye Alınmış Alacağın Hukuki Durumu Üzerine Değerlendirmeler, Süleyman Demirel Üniversitesi Hukuk Fakültesi Dergisi, C. XIII, S. 1, 2023, s. 562.
[32] **Pekcanıtez/Erdönmez,** Lexpera Blog.
[33] **Tunç Yücel,** Lexpera Blog.
[34] **Kurt Konca/Selçuk,** s. 168.

Eroğlu, üçüncü kişi ile rehin alacaklısı arasında rehin sözleşmesi yapıldığını ve borçlunun bu sözleşmeye taraf olmadığını, borçlunun alacaklısı olan kimsenin de rehni üçüncü kişi verdiği için adi alacaklı olarak oy kullanabileceğini ifade etmektedir[35].

Börü/Parlak Börü/Bilgiç Eroğlu; konkordatonun borçlunun malvarlığını koruma amacına yönelik olduğunu, üçüncü kişi için değil de borçlu yönünden hüküm ve sonuç doğurduğunu, dolayısıyla üçüncü kişi rehninin adi alacak olarak kabulünün konkordatonun amacına da uygun düştüğünü belirtmektedir[36].

Bazı Bölge Adliye Mahkemelerinin üçüncü kişi rehninde, rehinli alacağın konkordato nisabına dahil edilmemesi yönünde karar değişikliğine gittiği görülmüş olmakla birlikte; Yargıtay'ın yakın tarihli kararları 7101 sayılı kanun değişikliğinden sonra da adi alacak kabul edilip nisaba dahil edilmesi şeklinde önceki kararları ile tutarlı biçimde hareket edildiğini göstermektedir[37].

Kanaatimizce, öncelikle konkordatonun amacı çerçevesinde değerlendirme yapılarak borçlunun malvarlığının korunması suretiyle borçlarını ödemesine imkân tanınması gerektiği göz önünde bulundurulmalıdır. Üçüncü kişi tarafından rehnin tesis edilmiş olması halinde, rehinli malın paraya çevrilmesi borçlunun malvarlığına bir zarar getirmeyecektir. Üçüncü kişinin ekonomik bütünlüğünün muhafazası ile hukuki koruma sağlanması konkordatonun amaçlarından değildir. Kaldı ki, alacaklının üçüncü kişinin malvarlığı üzerinde rehin tesis edilmesini istemesinin esas gayesi, ileride borçlu ödeme güçlüğü çekerse kolaylıkla alacağına kavuşabilmeyi sağlamaktır. Bu açıdan bakıldığında üçüncü kişiye ait rehinli malların satışının yapılabileceğinin kabulü gerekmektedir. İİK m. 302'de oy hakkı bulunan kimseleri belirlemedeki ölçütün konkordato projesinden etkilenme olduğu açık biçimde ifade edilmiştir. Üçüncü kişi rehniyle alacağı güvence altına alınan kimsenin rehinli malın satışı ile alacağını karşılama imkanının olması projeden etkilenmeyeceği anlamını taşır. Alacağın tamamının karşılanması mümkün olmasa bile, alacağın rehinle temin edilmiş olması halinde yapılacak kıymet takdirinin ardından teminatsız kalan kısmın nisapta yer alacağı da kabul edildiği için projeden yine etkilenmeyecektir.

Konkordato projesinden etkilenme ihtimaline binaen adi alacak olarak kaydedilip oy kullanma olanağının verilmesi ile birlikte bir de rehinli alacaklı olarak kabul edilip müzakerelere

[35] **Eroğlu,** s. 173.
[36] **Börü/Parlak Börü/Bilgiç Eroğlu,** s. 561-562.
[37] Y. 6. HD., 15.09.2021 T., 2021/1792 E., 2021/100 K.; Aynı yönde 15. H.D., 16.02.2021 T., 2021/1389 E., 2021/275 K.

katılmasına imkân tanınması da insicamsızdır.

Üçüncü kişi rehniyle teminatlandırılan bir alacağın konkordato nisabına dahil edilmesi gerektiği kanaati, rehinli malın satılması halinde üçüncü kişinin rücu alacağının tedbiren korunması düşüncesine dayandırılmaktadır. Oysa ki üçüncü kişi, mülkiyeti kendisine ait olan malın rehin verilmesini kabul ederek ileride paraya çevrilme ihtimalini de göze almıştır. Bu duruma mahkemenin takdirine bağlı olarak erteleyici şarta bağlı alacak şeklinde alacağını yazdırabilir. Böylece rücu alacağını elde edememesi olasılığına binaen kendisini emniyete almış olacaktır.

Kanun değişikliği öncesinde alacağın projeye dahil edilmemesi halinde teminatsız kalacağı, bu durumda rücu alacağının da riske gireceği kanaati mevcut olsa da, yapılan değişiklik ile teminat gösterme şartı sınırlı sayıda alacak için kabul edildiğinden artık nisaba dahil edilip edilmemesi sonucu değiştirmeyecektir. Rehinle temin edilen alacaklar teminat şartı kapsamında yer almadığından, nisaba dahil edilse de edilmese de teminat verilecek alacaklılardan değildir. Dolayısıyla üçüncü kişi tarafından kurulan rehinle korunan alacağın adi alacak sayılıp sayılmaması, rücu alacağının teminatı hususunda herhangi bir fark oluşturmayacaktır. Bu nedenlerle; üçüncü kişi tarafından verilen rehinle güvence altına alınmış olan alacağın konkordato nisabına dahil edilmemesi gerektiği kanaatini taşımaktayız.

SONUÇ

Hukukumuzda uzun süredir varlığını devam ettirmekle birlikte 7101 sayılı kanun değişikliğinden sonra uygulama imkanı artan konkordato müessesesi, borçlunun borçlarını hazırlanan proje doğrultusunda ödemesi ile birlikte işletmesinin devamının sağlanması ve ticari itibarının korunmasını hedefler. Bu amaç doğrultusunda yapılan bir kısım kanuni düzenlemelerin açık ifadeler barındırmaması zaman zaman doktrinde fikir ayrılıklarını da beraberinde getirmiştir.

Üçüncü kişi tarafından verilen rehinle teminat altına alınan alacakların kanunda zikredilen *rehinli alacaklı* kavramına dahil edilip edilmeyeceği hususunda m.23 hükmünün göz önünde bulundurulması gerektiği baskın olan görüştür. İİK m. 295'te rehinli mallar için muhafaza tedbirlerinin alınamayacağı ve satışın gerçekleşemeyeceğine ilişkin kısıtlama borçlunun mülkiyetindeki rehinli mallara ilişkin olup, üçüncü kişiye ait mallar üzerinde tesis edilen rehin bu yasak kapsamında değildir. Bu nedenle satının yapılması mümkündür.

Konkordato nisabına, üçüncü kişiye ait mallar üzerinde kurulan rehinle güvence altına alınmış alacakların dahil edilmemesi gerekmektedir. 7101 sayılı kanun değişikliği ile üçüncü kişinin rücu alacağının teminatsız kalma tehlikesinin ortadan kalktığı, rücu alacağının gerek görülürse şarta bağlı alacak kapsamında yazdırılabileceği bu nedenle rehinli alacaklı tarafından ayrı bir korumaya ihtiyacının bulunmadığı kaldı ki üçüncü kişinin ekonomik varlığını korumanın konkordato amaçları içerisinde yer almadığı, bir yandan rehinli alacağın adi alacak olarak

konkordato nisabına dahil edilerek oy kullanılması bir yandan da rehinli alacaklılarla yapılan müzakerelere katılımın sağlanmasının çelişkili olduğu hususları göz önünde bulundurulduğunda nisaba dahil edilmemesi gerektiği görüşüne ulaşılmıştır.

KAYNAKÇA

Acar, Faruk, Rehin Hukuku Dersleri, İstanbul, 2015.

Akil, Cenk, "Konkordato Mühletinin Alacaklılar Bakımından Sonuçları (28.02.2018 Tarih ve 7101 Sayılı Kanunla Yapılan Değişikliklere Göre)", TBBD 2019/141, (s.227- 252).

Akipek, Jale G., Türk Eşya Hukuku, C. 3, Ankara 1974.

Albayrak, Hakan, İflâs Dışı Adî Konkordatoda Konkordato Mühletinin Sözleşmeler Bakımından Sonuçları, Ankara 2020.

Altay, Sümer/**Eskiocak,** Ali, Konkordato ve Yeniden Yapılanma Hukuku, 5.B., İstanbul 2019 (Konkordato).

Antalya, Gökhan/**Topuz,** Murat, Eşya Hukuku IV/1, 3. Baskı, Ankara 2019.

Arar, Kemal, İcra ve İflas Hükümleri C.II, Ankara 1945.

Arslan, Ramazan/**Yılmaz**, Ejder/**Taşpınar Ayvaz,** Sema/ **Hanağası,** Emel, İcra ve İflâs Hukuku, 7.B., Ankara 2021.

Atalay, Oğuz/**Atalı,** Murat/**Erdoğan,** Ersin, "Üçüncü Kişi Rehniyle Güvence Altına Alınmış Olan Alacakların Borçlunun Konkordato Nisabında Dikkate Alınıp Alınamayacağı Meselesi" (blog.lexpera.com.)

Atalı, Murat/**Ermenek,** İbrahim/**Erdoğan,** Ersin, İcra ve İflâs Hukuku, 4.B., Ankara 2021.

Ayan, Mehmet, Eşya Hukuku III Sınırlı Ayni Haklar, 8. Baskı, Ankara 2017.

Belgesay, Mustafa Reşit; İcra ve İflas Hukuku Sentetik Bölüm, C. II, İstanbul 1953.

Börü, Levent/**Parlak Börü,** Şafak/**Bilgiç Eroğlu**, Emine, Adi Konkordato Hükümleri Uyarınca Üçüncü Kişi Rehniyle Güvence Altına Alınmış Alacağın Hukuki Durumu Üzerine Değerlendirmeler, Süleyman Demirel Üniversitesi Hukuk Fakültesi Dergisi, C. XIII, S. 1, 2023, s. 547-575.

Buruloğlu, Enver/**Reyna,** Yuda, Konkordato Hukuku ve Tatbikat, İstanbul, 1968.

Davran, Bülent, Rehin Hukuku Dersleri, İstanbul 1972.

Duran, Rukiye, Konkordato Mühleti ve Alacaklılar Bakımından Sonuçları, Ankara 2020.

Eroğlu, Orhan, Uygulamada Konkordato, 4. Baskı, Ankara 2021.

Gürdoğan, Burhan, Türk- İsviçre İcra İflas Hukukunda Rehnin Paraya Çevrilmesi, Ankara 1967.

Kale, Serdar, Sorularla Konkordato, İstanbul 2017.

Karahacıoğlu, Ali Haydar/**Doğrusöz** M. Edip/**Altın,** Mehmet, Türk Hukukunda Rehin, Ankara, 1996.

Karahasan, Mustafa Reşit, Yeni Türk Medeni Kanunu Eşya Hukuku, 2. Cilt, İstanbul 2007.

Kılıçoğlu, Ahmet M., Eşya Hukuku, Ankara 2021.

Kurt Konca, Nesibe/**Selçuk,** Seyhan, Adi Konkordatoda Rehinli Malın Satış Yasağı ve İstisnaları, Uyuşmazlık Mahkemesi Dergisi, Y.9, S.18, Aralık 2021, (s.145-189).

Kuru, Baki, İcra ve İflâs Hukuku El Kitabı, Ankara 2013.

Köroğlu, Anıl, "Rehinli Malın Konkordato Mühleti İçinde Paraya Çevrilmesi Yasağı (İİK m 295)", İstanbul Hukuk Mecmuası, 2020/1, (s.139- 160).

Muşul, Timuçin, İcra ve İflas Hukukunda Rehnin Paraya Çevrilmesi, Ankara 2017 (Rehin).

Muşul, Timuçin, İcra ve İflas Hukuku, C.II, 6. Baskı, Ankara 2013 (İflas).

Oğuzman, Kemal/**Seliçi,** Ömer/ **Oktay-Özdemir,** Saibe, Eşya Hukuku, 18. Baskı, İstanbul, 2015.

Öztek, Selçuk, "Adî Konkordatoda Üçüncü Kişi Rehninin Akıbeti Hakkında Bazı Düşünceler" (legal.com.tr/blog 09.09.2020)

Pekcanıtez, Hakan/ **Erdönmez,** Güray, "Üçüncü Kişi Rehniyle Güvence Altına Alınmış Olan Alacakların Borçlunun Konkordato Nisabında Dikkate Alınıp Alınamayacağı Meselesi" (blog.lexpera.com.tr).

Pekcanıtez, Hakan/**Erdönmez,** Güray, 7101 Sayılı Kanun Çerçevesinde Konkordato, İstanbul 2018.

Pekcanıtez, Hakan/**Atalay,** Oğuz/**Sungurtekin Özkan,** Meral/ **Özekes,** Muhammet, İcra ve İflâs Hukuku Ders Kitabı, 7. Baskı, İstanbul 2021.

Postacıoğlu, İlhan E., Konkordato, İstanbul 1965.

Sarısözen, Serhat, Konkordato, 5.B., Ankara 2021.

Sirmen, Lale, Eşya Hukuku, 4. Baskı, Ankara, 2016.

Tanrıver, Süha, Konkordato Komiseri, Ankara 1993.

Tekinay, Selahattin Sulhi, Menkul Kıymeti ve Sınırlı Ayni Haklar, İstanbul, 1994.

Tunç Yücel, Müjgan, "Üçüncü Kişinin Malı Üzerindeki Rehinle Temin Edilen Alacağın Konkordatodaki Durumu", (blog.lexpera.com.tr).

Ulukapı, Ömer, Konkordatonun Feshi, Konya 1998.

Umar, Bilge, İcra ve İflas Hukukunun Tarihi Gelişimi ve Temel Teorisi, İzmir 1973.

Uyar, Talih, Yeni Konkordato Hukukumuzun Temel İlkeleri, Ankara 2019.

Yeşilova, Bilgehan/ **Öztek,** Selçuk / **Budak,** Ali Cem / **Yücel,** Müjgan Tunç / **Kale**, Serdar, Yeni Konkordato Hukuku, 2. Bası, İstanbul 2019.

Yılmaz, Ejder, İcra ve İflas Kanunu Şerhi, Ankara 2016.

KADIN DENİZ ÇALIŞANLARININ KİŞİLİK HAKLARININ KORUNMASI

PROTECTION OF PERSONAL RIGHTS OF WOMEN MARITIME WORKERS

Dr. Uğur TÜLÜ

Piri Reis Üniversitesi Hukuk Fakültesi Öğretim Görevlisi,
ORCID ID: http://orcid.org/0000-0001-6015-9716

ÖZET

İş sözleşmelerinde işveren tarafı, sermaye ve üretim araçlarına sahip olmanın avantajıyla, işçiye göre her zaman sözleşmenin güçlü tarafındadır. Ayrıca iş sözleşmelerinde işçinin işverene kişisel/hukuki bağımlılığı söz konusudur. Bu bağımlılık ilişkisi kapsamında işçi işverenin işin yürütülmesiyle ilgili emir ve talimatlarına uymak zorundadır. İşçinin işverene olan kişisel/hukuki bağımlılığının etkisinin denizlerde yapılan çalışmalarda daha baskın olduğu görülmektedir.

Karada çalışan bir işçi mesai bitiminde evine gidebilmekte veya dışarıdaki sosyal ortamına katılabilmektedir. Oysa özellikle uzak yol gemilerinde deniz işçileri bazen günlerce karaya ayak basmadan sürekli işverenin gözetim ve denetimi altında, gemide kalmak zorundadır. Gemide çalışan bir işçi, çok dar bir fiziksel alanda hem iş görme borcunu yerine getirmek, hem de dinlenme ve boş zamanlarını geçirmek durumundadır. Ayrıca denizlerde yapılan çalışmalar, işçiler için iş kazası ve meslek hastalıkları bakımından ciddi riskler barındırır. Bunun yanında özellikle uzak yol gemileri farklı milletlerden oluşan mürettebat yapısına sahip olabilir. Bu farklı kültürel ve stres yoğunluğu yüksek ortam içinde fiziksel ve ruhsal sağlığı tehdit eden riskler ortaya çıkması olasıdır. Yapılan araştırmalar, deniz işçilerinin gemilerde sürekli işverenin otoritesi altında olma hissine kapıldıklarını, kişisel özgürlükleri ve özel yaşamları için yeterli alan bulamadıklarını göstermektedir. Yine araştırmalara göre, bu çalışma ortamında deniz işçileri sıklıkla tükenmişlik sendromu yaşamaktadırlar.

854 Sayılı Deniz İş Kanunu 1967 tarihlidir. O yıllarda denizcilik sektöründe neredeyse hiç kadın çalışan bulunmamasından olsa gerek Kanunda deniz işçileri, «gemi adamı» olarak isimlendirilmiştir. Yani kadın deniz işçileri Kanun hazırlanırken hiç akla gelmemiştir. Oysa günümüzde, birçok sektörde olduğu gibi denizcilikte de kadın çalışan sayısı gün geçtikçe artmaktadır. Gemilerde yapılan tehlikeli ve stresli çalışma ortamı yanında işçilerin özel yaşamlarına yeterli alan bulamadıkları somut gerçeklerdir. Bu anlamda, kadın deniz çalışanları özel yaşamları ve kişilik hak ve özgürlükleri bakımından daha ağır sorunlarla başa çıkmak durumundadır.

Türk hukukunda işçinin kişilik hakları, başta Anayasa olmak üzere; Türk Medeni Kanunu (TMK) ve Türk Borçlar Kanunu (TBK) ile koruma altına alınmıştır. Bu çalışmada öncelikle kadın deniz işçilerinin özel yaşamları ve kişilik haklarına saygı duyulan bir ortamda iş görebilmeleri için Türk Medeni Kanunu, Türk Borçlar Kanunu ve İş Hukuku Mevzuatı kapsamında uyulması gereken ilkeler incelenecektir. Bu kapsamda denizlerde yapılan çalışmalarda kadın işçinin kişilik hak ve özgürlüklerinin ihlali risklerine ve bu konuda çözüm önerilerine yer verilmeye çalışılacaktır.

Anahtar Kelimeler: Deniz İş Kanunu, kadın denizci, bağımlılık unsuru, işçinin özel yaşamı, işçinin kişilik hakkı

ABSTRACT

In employment contracts, the employer is always on the stronger side of the contract compared to the employee with the advantage of owning capital and means of production. In addition, there is a personal/legal dependency of the employee to the employer in employment contracts. Within the scope of this dependency relationship, the employee must comply with the employer's orders and instructions regarding the execution of the work. It is seen that the effect of the personal/legal dependence of the worker on the employer is more dominant in the works carried out at sea.

A worker working on land can go home at the end of his/her shift or join his/her social environment outside. However, especially on long-haul ships, sea workers under the constant supervision and control of the employer sometimes have to stay on the ship for days without setting foot on land. A worker on a ship has to fulfil his/her obligation to perform work and spend his/her rest and leisure time in a very narrow physical space. In addition, work at sea carries serious risks for workers in terms of occupational accidents and occupational diseases. Also, especially long-haul ships may have a crew structure consisting of different nationalities. It is possible that risks threatening physical and mental health may arise in this different cultural and stressful environment. Studies show that maritime workers feel that they are constantly under the authority of the employer and that they cannot find enough space for their personal freedom and private lives. According to the researches, again, in this working environment, seafarer workers often experience fatigue syndrome.

Maritime Labour Law No. 854 is dated 1967. Since there were almost no women workers in the maritime sector in those years, maritime workers were named as ‘seafarers’ in the law. In other words, women maritime workers were not considered at all when the Law was drafted. Nevertheless, today, as in many other sectors, the number of women maritime workers is increasing day by day. In addition to the dangerous and stressful working environment in ships, it is a concrete fact that workers cannot find enough space for their private lives. In this sense, women maritime workers have to deal with more severe problems in terms of their private lives and personal rights and freedoms.

In Turkish law, the personal rights of workers are protected by the Turkish Civil Code (TCC) and the Turkish Code of Obligations (TCO). In this study, first of all, the principles to be followed within the scope of the Turkish Civil Code, Turkish Code of Obligations and Labour Law Legislation will be examined in order for women maritime workers to work in an environment where their private lives and personal rights are respected. In this context, the risks of violation of the personal rights and freedoms of women workers in maritime work and the solution suggestions in this regard will be tried to be included.

Keywords: Maritime Labour Law, female seafarer, element of dependency, private life of the worker, personal rights of the worker

ŞAİR CEMİL'İN ŞİİR DİZİLERİNDE GÖÇ KAVRAMI

THE CONCEPT OF MIGRATION IN POET CEMİL'S POETRY SERIES

Yüksek Lisans Ali İMAMVERDİ,

Kilis 7 Aralık Üniversitesi, Ortadoğu ve Göç araştırmaları Enstitüsü,

ORCID № : 0000-0002-3724-1743

Prof.Dr. İlgar İMAMVERDIYEV,

Gaziantep Üniversitesi, Türk Musikisi Devlet Konservatuvarı, Temel Bilimler Bölümü,

ORCID № : 0000-0003-2294-6705

ÖZET

Dünyanın yanlış sosyal ve politik olaylarından biri de göçtür. Ne yazık ki dünya siyasetindeki kusurlar, hatalar ve yanlış düşünceler "göç", “mülteci”, “sınır dışı”, “göçmen”, “göçebe” adı verilen hadislerde ortaya konulmaktadır. Bu arada göç sorununu dünya siyasetinin "vazgeçilmez bir olay" olarak nitelendirebilir ve değerlendirebiliriz. Adını koyamadığım "korkunç ejderhalar", "zehirli yılanlar" olan bu vahşi karakterler, “Firon”, “Hitler”, “Netanyahu” ve “Bayden” isimleri altında, hasta-kusurlu düşüncelerin sonucu olarak kötü hadisler şeklinde bu yanlış politikaları uygulamışlardır. Dünyanın eşrefi-mahlükatı adlanan insanoğlu bu yanlışlıkların sonunda bir kuş kimi “uçub gitmek” zorinda kalır. Yani masum insanlar, göçebe bir kuş gibi mecazi anlamda "mutlu olmayı" başarmış gibi, ailelerine karşı yükümlülüklerinden kurtulmaya çalışarak ülkelerini terk edip yabancı ülkelere gidiyorlar. Aslında çeşitli sebeplerle memleketten ayrılmak yüzde 100 mutluluk anlamına gelmiyor. Bu süreçte her türlü olayla karşı karşıya kaldığından bazen hayaline kavuşamaz. Ya kaybolur ya da çeşitli nedenlerden, hatta beklenmedik kazalardan dolayı ölümle karşılaşır. Her türlü suçlu tarafından ya gasp ediliyor ya da öldürülüyorlar. Kısacası kıtlık ya da çeşitli salgın hastalıklar gibi sebeplerden dolayı ne yazık ki hayalleri gerçekleşmiyor. Ne yazık ki yaşama tutkusu, bir parça ekmek kazanma havesi, bir hayat yaşama isteği bir türlü yerine getirilemiyor. Bütün bu "göç" denilen gerçek sorun bugün de geçerliliğini koruyor. 30 yılı aşkın süredir devam eden Ermeni vandallığı sonucunda 800.000”den fazla Azerbaycan Türkleri, İrevan denilen kadim Türk dönemlerinin göçe zorlanmış, ancak buna sebep olanların menfur olaylarına dünya güçleri göz yummuştur. Sonuç olarak "Hocalı Soykırımı", "Ağdaban Trajedisi" gerçek oldu ve en sonda ise "Karabağ İşgali" gerçekleşti. Ne yazık ki bu olaylar sonucunda sayıları minlerle hesaplanan Azerbaycanlı Türkü katliamın kurbanı oldu, bunun yanı sıra çoksayıda masum insanlar sınır dışı edildi. Hatta canlarını kurtarmak için yabancı ülkelere göç etmek zorunda kalmışlardır. İsrail'in Gazze'de gerçekleştirdiği vahşi katliamlar, 7 Ekim'den bu yana dünyanın manşetlerinde yer almış ve bazı kötülükseverlerin gözünde "liderlik" mertebesine yükselmiştir. 35 binden fazla masum Filistinli şehitlik şerbetini içmiş oldu. Katliam devam etitiği süreçte şehit sayısının giderek artacağından endişe edilmektedir. Ne yazık ki tüm bu olaylar, doğru politikayı aşan, adaletsiz bir politika olarak değerlendirilebilir.

Bu tür küresel olaylara karşı tavrını dile getiren kişilerden biri de Azerbaycanlı bilim adamı-akademisyen şair Cemil İmamverdioğlu'dur. Hayatı boyunca yaşadığı bu tatsız olayları yazıya geçirerek her türlü konudaki şiir örnekleriyle ilişkisini bir şairin duygu ve düşüncesiyle şiirleştirmiş ve bunları şiir örnekleri halinde gelecek nesillere belgelemiştir. "Şair Cemil'in Şiir Dizilerinde Göç Kavramı" makalede şair Cemil Ekber'in şiirlerinde göç kavramına ve göçe dair düşüncelerine açıklık getirerek bu soruyu inceleyeceğiz.

Anahtar Kelimeler: Cemil Ekber, Şiir, Göç, Mülteci, Göçmen, Göçebe, Sınır dışı.

ABSTRACT

One of the wrong social and political events of the world is migration. Unfortunately, the flaws, mistakes and wrong thoughts in world politics are revealed in the hadiths called "immigration", "refugee", "deportation", "immigrant", "nomad". Meanwhile, we can describe and evaluate the migration problem as an "indispensable event" in world politics. These wild characters that I could not name, "terrible dragons", "poisonous snakes", implemented these wrong policies in the form of bad hadiths as a result of false thoughts, under the names of “Firon”, “Hitler”, “Netanyahu” and “Bayden”. In other words, innocent people leave their countries and go to foreign countries, trying to get rid of their obligations to their families, as if they managed to "be happy" in the figurative sense, like a nomadic bird. As a result of these mistakes, human beings, who are called the noble creatures of the world, are forced to "fly away" like a bird. In fact, leaving the homeland for various reasons does not mean 100 percent happiness. In this process, he may not be able to achieve his wishes because he is faced with all kinds of events. He either disappears or dies due to various reasons or even unexpected accidents. They are either extorted or killed by all kinds of criminals. In short, due to reasons such as famine or various epidemics, unfortunately, their dreams do not come true. Unfortunately, the passion for life, the desire to earn a piece of bread, the desire to live a life cannot be fulfilled. All this actual problem called "migration" is still relevant today. As a result of Armenian vandalism that continued for more than 30 years, more than 800,000 Azerbaijani Turks were forced to migrate from the ancient Turkish lands called Irevan, but the world powers turned a blind eye to the heinous actions of those who caused this. As a result, the "Khojaly Genocide", the "Aghdaban Tragedy" came true and finally the "Karabakh Occupation" took place. Unfortunately, as a result of these events, thousands of Azerbaijani Turks became victims of the massacre, and many innocent people were deported. They even had to migrate to foreign countries to save their lives. The brutal massacres carried out by Israel in Gaza have been in the headlines of the world since October 7 and have risen to the level of "leadership" in the eyes of some evil-lovers. More than 35 thousand innocent Palestinians drank the syrup of martyrdom. It is feared that the number of martyrs will gradually increase as the massacre continues. Unfortunately, all of these events can be considered as unjust policy that goes beyond correct policy. One of the people who expressed his attitude against such global events is Azerbaijani scientist-academic poet Cemil Imamverdioglu. By writing down these unpleasant events that

he experienced throughout his life, he poeticized his relationship with poetry samples on all kinds of topics with the feelings and thoughts of a poet and documented them for future generations in the form of poetry samples. In our article “The Concept Of Migration In Poet Cemil's Poetry Series” we will examine this question by clarifying the concept of migration and his thoughts on migration in the poems of poet Cemil Akber.

Keywords: Cemil Ekber, Poetry, Migration, Immigration, Refugee, Deportation, Nomad

GİRİŞ

İnsanlık tarihinde birçok vahşet dolu savaşlarla yaşanmıştır. Bu olaylar sırasında çoksayıda katliamlar yapılmış, binlerle sayıda masum insanlar katliamlara maruz kalırken aynı zamada da yerlerinden edilmiştir. Bu nedenlerden dolayı farklı milletler yeryüzünden silinmiş, sayısız güzel şehirler, yerleşim yerleri tahrıp edilmiştir. Bununla da kalmamış insanlar bir ülkeden diğerine göç etmenin zorluğunu yaşamıştır. Ne yazık ki bu acı olaylar günümüzde Rusya-Ukrayna, Filistin-İsrail arasında yaşanmaya devam etmektedir.

Elbette bu elim olaylar sonucunda farklı savaş konusunda çeşitli filmler çekilmiş, birçok ülkede farklı hikâyelere konu olmuş, şairlerin şiirlerinde bu konulara yazmış, bestekârlar bununla ilgili müzikler bestelemiş heykeltıraşlar muhteşem heykellerle bu olayları anlatmaya çalışmış, ünlü ressamlar tablolarında etkileyici resimleriyle betimlemişlerdir. Göç konusuna şiirlerinde yer veren şairlerden biri de Azerbaycanlı bilim insanı Prof. Dr. Cemil Ekber’dir. (Bkz: Şekil 1)



Şekil 1. Cemil Ekber (1928-2000)

Altmış yıla aşkın şiirsel yaratıcılık yolunda vatansever bir akademisyen olarak şairin farklı dönemlerde yazdığı miralarında Vatan, toprak, sevgi, aşk, insan faktörü, sosyo-politik, kültürel, iyimser örneklerle beraber, bazen kınama, hatta hiciv, yerme, şikâyet gibi motifler, haksızlığa başkaldırı, lirik-duygusal, ve karamsarlık duyguların aktarıldığı çeşitli temalarda şiirler yazmıştır. Bu şiirler bize Cemil Ekber'in hassas, kırılgan, kaygı dolu kalbinin ve fikir dünyası aynı zamanda şahsiyetinden de haber verir . Yazdığı 3500’ü aşkın şiirini 8 ciltten oluşan kitaplarının örneğinde incelediğimizde Cemil Ekberin bu konulardaki yaklaşımını görmekteyiz.

Cemil Ekber’in şiirlerinde göc

Göç konusuna şiirlerinde yer veren şairlerden biri de Prof.Dr. Cemil İmamverdi oğlu Ekber’dir. Cemil Ekber'in farklı konularda yazdığı şiirleri incelediğimizde göç meselesi de

gözlenmektedir. Bu konuya adanmış olanlar bazen ayrı örnekler olarak göze çarpmaktadır. Bazen bu hedef bir kıta içinde vurgulanır. Bazı durumlarda ayet içinde kelime olarak telaffuz edilerek şiirin ruhunu yansıtmaya vesile olur. Bu yönler Cemil Ekber'in ilhamından kaynaklanmaktadır ve fikirlerin ifadesi olarak şiirin anlamına değer katmaktadır. "Galibdir" radifli şiirinin genel resmine dikkat ettiğimizde bu fani dünya ne sana, ne bana, ne dedene, ne dedene, ne öfkeye, ne kırgınlığa, ne şeytana, daha açık ifadeyle ne imama, ne dindarlara, ne inananlara, hatta anlayanlara, ne ölenin ne de kalanın kaldığını hatırlatarak onları biraz düşündürmeye çalışır. Ve geçici bir hayat sürmeleri, hem doğanların hem de dünyadan ayrılanların bir süre sonra kalamayacakları belirtiyor.

Sekiz kıtalık şiirinin her 4. satırında bu fani dünyanın kimseye bırakılmadığını farklı sözlerle özetleyen Cemil Ekber, bu örnekte insan ırkının gerçeğini doğru anlayarak doğru sonuca varmaya çalışmaktadır. Hatta yazar, 7. kıtanın 3. ayetinde yiğitlerin ve kahramanların bu dünyayı terk edip hakkın rahmetine sığınmalarını mecazi anlamda göç olarak değerlendirmekle şiirsel bir şekilde şöyle demiş:

Ne kadarzekâlar çürüyüp gitti.
Dözmeyip[1], dözmeyip eriyip gitti.
Göç edip yiğitler, yeriyip[2] gitti.[3]
Ne var hala[4], ne de şene[5] kalıptı.[6]

Cemil Ekber'in bazı şiirlerinde küfür, lanet motifli göç kelimesini mecazi anlamda kullandığını görüyoruz. Yazar, haysiyetli insanlara kötülük yapanların, adalet ehline karşı olanların, altına ve gümüşe bakır diyenlerin, güzel dünyamıza leke süren kötü niyetlilerin ölmesini dilmekle bir tür lanetler. Bu ölme laneti aslında mecazi anlamda göç etme, hareket etme ve ayrılma ölçütüyle sözde anlatılmaktadır. Şair, 1962 yılında yazdığı "Kalmasın" adlı şiirinin bir beyitinde öfkelenerek şunları söylemiştir:

Liyakat ehline pis[7]diyen kesin,[8][9]
Adalet ehline nes[10] diyen kesin,
Gızıla[11], gümüşe mis[12] diyen kesin,
Göçsün[13] bu dünyadan özü kalmasın.[14]

[1] Dözmeyip - dayanamadı
[2] Yeriyip - yürümek
[3] Göç edip yiğitler, yeriyip gitti. - Cesur adamlar hareket edip uzaklaştılar.
[4] Var hal – zenginlik
[5] Şen - şenlik
[6] Kalıpdı - kaldı
[7] Pis-kötü
[8] Kes - bir kimse
[9] Liyakat ehline pis değen kesin - Onurlu insanlar hakkında kötü konuşan.
[10] Nes – ters
[11] Gızıl - altun
[12] Mis - bakır
[13] Göçsün – göç etsin
[14] Özü kalmasın-kendisi kalmasın

İnsanoğlunun Hakk'ın merhametine gelişini mecazi anlamda hicret gibi değerlendirmekle, göç olarak şiir diline aktaran şair Cemil Ekber, 10 Ağustos 1986 tarihli "Yahşilardan[15] Kalmıştır[16]" radifli şiirinin bir beytinde şöyle yazmıştır:

Çokları göç etse de[17], kalanlar onlar olup,[18]
Zaferlerin teblini[19], çalanlar onlar olup.

Çeşitli sebeplerle insan hayatını kaybetmeyi bu fani[20] dünyadan hakikat dünyasına göç olarak gören Cemil Ekber, 15 Ekim 1979'da "Sadık Kalmalıyız Cemiyete"[21] şiirini yazmıştı. Bu vesileyle bir kıtanı arz etmenin faydalı olacağını düşünüyoruz.

Eşitsin, düşünsün evler yıkanlar,[22]
Kanları karartıp, yürek sıkanlar.[23]
Diktiği hanüman[24]sökülecektir,
Yerle-yeksan olup dökülecektir.[25]
Bilsin ki dünyadan göç eden zaman,[26]
Eller diyecektir, geberdi hayvan![27]

Cemil Ekber, son zamanlarda insanlar arasında saygının azaldığını, kişisel ilişkilerde saygı ve güvenin azaldığını gözlemleyerek, iletişim sırasında bu insani değerlerin yok olmasını göç olarak metaforik olarak ifade etti. Duyarlı şair, bu dünyadaki adaletsizliği, insanlar arası iletişimdeki sahteliği ve vefasızlığı gördüğünden, sanki gemim nehirde batmış, tarladakı ürünlerim çürümüş, harman yerinde toprağım batmış gibi olduğunu kabul eder. Bu vesileyle 14 Eylül 1991'de yazdığı "Batıbdir" redifli şiirinin bir paragrafında insan ahlakının da niteliğinin giderek kaybolduğunu yani metoforik anlamda göç etme gibi görmüş ve şiirsel bir dille fikrini şöyle söylemiştir:

Dünyanın lezzeti[28] kaçtı o zaman,
Hürmeti-izzeti[29] **göçtü** o zaman,
Saray, imaretim uçtu[30] o zaman,
Zirvelerim çöktü, himim[31] batıbdır[32].

[15] Yahşilardan – iyi insanlardan
[16] Kalmıştır - kalan
[17] Göç etse de – göç etse bile
[18] Çokları göç etse de, kalanlar onlar olup-Birçoğu göç etmesine rağmen geride kalanlar onlardı.
[19] Tebilini (tebil) – davul (vurmalı enstrümanlar kast edilir)
[20] Fani - bir gün ölecek olan, gelip geçici, bir gün sona erecek olan, kalıcı olmayan, kalımsız, ölümlü.
[21] Sadık Kalmalıyız Cemiyete - "Topluma sadık olmalıyız"
[22] Evleri yıkanlar duysun, düşünsün,
[23] Kanı karartan, kalbi sıkanlardır.
[24] Hanüman - ev bark, aile ocağı.
[25] Yok, edilecek ve dökülecek.
[26] Bilsin ki, dünyayı terk ettiğinde.
[27] Eller diyecektir, geberdi hayvan! - Eller söyleyecek, öldü hayvan.
[28] Lezzeti – tadı, zevgi
[29] Izzet - büyüklük, ululuk, yücelik. liyakat
[30] Uçtu – yıkıldı, enkaz anlamında
[31] Him - temel
[32] Batıbdır - batmış

Cemil Ekber, 5 Ocak 1985'te aşk ruhuyla yazdığı "Elinden" redifli şiirinde de göç meselesine vurgu yaptı. Bu kez mecazi anlamda değil, doğrudan göç kervanını göz önünde bulundurarak, ilk aşkının hedefi olan isimsiz genç hanımefendiye şikâyet ederek, aşkının başarısızlığından yakınarak bunun senin ve benim ikimizin yüzümden olduğunu söyleyerek paylaşımını yapıyor. Bu başarısızlıktan dolayı göç kervanı dahi kervan şeklinde düzenlenememiştir ki bu durum şiirin bir mısrasında da yansıtılmaktadır. Sonuçta uğursuz bu aşkın hatta sorumlusunun kaderin ve şansın bile olduğunu okurlarına acıyla anlatıyor:

Ne günüm gün oldu, ne güzeranım,[33]
Ne dağım dağ oldu, ne de aranım.[34]
Ne göçüm-göç oldu, ne de kervanım,
Senin ucbatından[35], menim elimden.[36]
Taleyin[37], kısmetin, bahtın[38]elinden.

Yüzyıllardır Erivan'ın kadim topraklarında yaşayan Azerbaycan Türklerinin Birinci Karabağ Savaşı sırasında Ermeni gaspçıları, aşırı milliyetçiler, Vandallar ve Ermeni silahlı kuvvetleri tarafından zorla sürgün edilmesinden şikâyetçi olan Cemil Ekber, bu konuyla ilgili birçok şiir yazmıştır.

2 Aralık 1994 tarihli "Şimdimi pistir?" adlı şiirinde bu yerinden edilme meselesine şiirsel bir dille değindi. Bağımsızlığa giden yolda yaşanan karışıklık ve karmaşayı karşılaştırmalı bir şekilde dikkatimize sunarak Sovyet döneminin huzur ve sükûnetini bir anlık akla getiriyor. Ve okurunu düşündürmeye çalışıyor. O dönemde bu kadar çok mültecinin yaşadığı ve barındığı yerden sınır dışı edilmediğini söyleyerek gerçeği anlatmaya gayret gösteriyor. “O zaman kötü mü, şimdimi kötü?” soruyu sorarak okuyucuyu gerçekler karşısında şaşkına çeviriyor:

O zaman bu kadar kaçkın[39] yok idi,[40]
Didergin[41] yoktu, göçkün[42] yok idi,
Dağıntı,[43] söküntü, uçkun[44] yok idi,
Ondamı pis [45] idi, şimdimi pistir?

Cemil Ekber'in 10 Mayıs 1992 ve 9 Eylül 1992 tarihlerinde yazdığı iki varianttaki şiirin adı "Kardeşim" ve "Kardeş"dir. Her iki şiirinde de mülteciler ve yerinden edilmiş insanlar sorununa dikkatimizi çeken Cemil Ekber, mecazi olarak evlerini terk edip kuşlar gibi uçup gidenlere hitap ederek, onları bu yanlış yoldan dönmeye, hatalarını düzeltmeye davet ediyor. Azerbaycan'da

[33] Güzeran – dolanışık, geçimini sağlayabilmek.
[34] Aran –ovalara göre alçak ve iklimi sıcak olan yerler.
[35] Senin ucbatından – senin yüzünden
[36] Menim elimden - menim yüzümden
[37] Tale – talih, kader
[38] Baht - şans
[39] Kaçkın - mülteci
[40] Yok idi - yoktu
[41] Didergin - göçebe
[42] Göçkün - yerinden edilmiş kimse yoktu.
[43] Dağıntı - yıkım
[44] Söküntü, uçkun - çökme
[45] Pis - kötü

mültecilerin ve yerinden edilenlerin artışını üzüntüyle karşılayan Cemil Ekber, bu nahoş duruma karşı tavrını bağımsızlığın ilk yıllarında yazdığı "Kardeş" şiirinin bir kıtasında dile getirdi:

Doğma yerlerinden [46] gaçan[47] çokalıb,[48]
Özge diyarlara[49] **göçen**[50] çokalıb,
Kanatsız kuş gibi uçan çokalıb,
Mahlasız kalmışız, mahallı[51] kardeş[52]

Cemil Ekber'in 20 Ocak 1989 tarihinde milletimize kazandırdığı "Diyeceğim" şiirine baktığımızda onun göç kelimesine, bir insanın bu fani dünyada geçici olarak yaşayıp hakikat dünyasına dönüşü olarak değerlendirmektedir. Bu şiirinde hicret mecazi anlamda insanın ölümünü ifade etmektedir:

Vede[53] gelib, vakit geçecek, bu dünyadan **göçeceğiz**,[54]
Heyalimde yaşadıkca,[55] ismini pünhan[56] deyeceğim.

Cemil Ekber'in 27 Mayıs 1986'da yazdığı şiirin adı "Diyorlar". Bu şiirde bir insanın bu dünyadan ayrılacağına işaret edilmektedir. Koşanlar koşacak, uçanlar uçacak diyerek bu dünyayı terk edip gidenleri "göç edenler hareket edecek" diye uyararak, insanoğlunu zamanın değerini, önceden kıymetini anlamaya teşvik eder. Bu şiirden bir örneğe bir göz atalım.

Uçasılar-uçacak[57], gaçasılar-gaçacaq.[58]
Yaşayası-yaşayıb, göçesiler-göçecek.[59]

Cemil Ekber'in 6 Ocak 1996'da Gedebey bölgesinin büyük saz ve söz ustası Şair Miskinli Veli Bayramov'un vefatı münasebetiyle yazdığı şiirin adı "Diyorlar". Bu şiirle karşılaştığımızda ünlü bir ozanın ölümü, mecazi olarak sonsuzluk âlemine göç etmek, intikal etmek anlamına gelmektedir:

Elimin-obamın söz sanatkârı,
Bu fani dünyadan **göçdü** diyorlar.
Miskin ocağının düz[60] sanatkârı,
Ecel[61] şerbetini içdi diyorlar.

[46] Doğdukları yerden
[47] Gaçan - koşan
[48] Çokalıb - çokaldı
[49] Yabancı diyar, başka ülke
[50] Göçen -göç eden
[51] Mahal - yer, yöre, ilçe
[52] İlçesiz kaldık ilçeli kardeş.
[53] Vede – vade, süre, zaman
[54] Bu dünyadan göçeceğiz - Bu dünyadan gideceğiz
[55] Hayallerimde yaşadığım sürece
[56] Gizli - saklı
[57] Uçmak isteyenler uçacak.
[58] Koşmak isteyenler koşacak.
[59] Yaşamak isteyenler yaşayacak, göç etmek isteyenler de göç etmiş olacak.
[60] Düz- doğru anlamında
[61] Ecel - ölüm

15 Ağustos 1994 tarihli Cemil Bey'in "Diyorsan Anlamır, Demezsen Kanmır[62]" şiiri, insanın tıpkı ölümü gibi bu dünyadan hakikat alemine göç etmek anlamında ifade eder.

İncitme kalbini[63] ay Cemil Ekber,
Bu dünya şöyledir, çekme gam-keder,
Ne kadar **göç etti[64]**, gitti bihaber?[65]
Diyorsan anlamır [66], demirsen kanmır.

Cemil Ekber, 20 Eylül 1990'da yazdığı "Civanlığın" adlı şiirinde insanın hayatına son verip metaforik bir göç olarak hakikat dünyasına katılmasını şiirsel bir dille dile getirmiştir.

Kuvvetin tükenip[67], heyin azalıp[68],
Zahmetin, hizmetin, payın azalıp,[69]
Göçhagöç ediptir[70], tayın[71] azalıp,
Ne yaman tez değdi[72], kal[73] civanlığın.

Cemil Ekber'in şiirlerinde insanın hakikat dünyasına dönüşü göç gibi değişmeceli bir deyimle ifade edilir. Şairin 5 Mayıs 1992'de yazdığı "Hayat Hakikatleri" adlı şiirinde, bir insanın ölümü, bu dünyadan ayrılışı şiirsel bir dille anlatılır:

Boşalan boşalır, dolanlar dolur,[74]
Göç eden göç eder, kalanlar kalır,
Zaferler teblini[75] çalanlar çalır,
Çalmıştır, çalıpdır, çalasıdır da.[76]

Cemil Ekber'in 14 kıtalık "Yazık[77] Dünyam Düzelmirki,[78] Düzelmir" şiiri 27 Ocak 1993'te yazıldı. Yazar bu şiirinde değişmeceli anlamda ölümlü, fani dünyada hiç kimsenin kalmayacağını ifade ederek, sayısız "insan kervanı" gibi hakikate, hakikat dünyasına doğru yol alması gibi göç etmesi statüsünde ilerlemektedir. Daha sonra şair, birçok insanoğlunun bu gerçekleri anlayıp hayatta güzel işler yapmasına rağmen "dünyanın çivisinin çıktığını" açıklayarak, ne yazık ki dünyanın sabit olmadığını, insanlığa mahsus etik kurallarının, adaletin henüz tam olarak yerinde olmadığını ima ediyor. 5. kıtada şair göç kervanının gidişini şöyle ifade eder:

Vakit ötüşür, devran gedir[79] ne kadar?

---

[62] Kanmır - anlamır.
[63] İncitme kalbini - Kalbini incitme
[64] Ne kadar göç etti – kaç kişi göç etti
[65] Gitti bihaber - Habersiz gitti.
[66] Anlamır - Anlamıyor
[67] Kuvvetin tükenip - Gücün tükendi, enerjin azaldı.
[68] Heyin azalıp - enerjin azaldı.
[69] Emeğiniz, hizmetiniz, payınız azalacak.
[70] Göçha göç – Devamlı, artardagöç edip gidip
[71] Tay - akran
[72] Ne yaman tez değdi - Neden bu kadar çabuk olgunlaştı.
[73] Kal – olgunlaşmamış.
[74] Boşalan boşalır, dolanlar dolur,- Boş olan boştur, dolu olan ise doludur.
[75] Tebil - davul
[76] Çalmıştır, çalıpdır, çalasıdır da- bir zaman çalmış, icra etmiş, icra edecek, performans sergileğecek
[77] Yazık - zavallı
[78] Düzelmirki düzelmir – iyi olamıyor, düzelmiyor
[79] Gedir - gidiyor

Göç terpenir[80], kervan gider ne kadar?
Serdar gedir, servan[81]geder ne kadar?
Yazık dünyam düzelmirki, düzelmir.

Cemil Ekber'in torunu Şehla'nın 8 Ağustos 1992'de zamansız ölümü üzerine yazılan pek çok beyati arasında sadece bir agıt – mani, insanın vefat ederek rahmete kovuşma, mecazi olarak göç etmek anlamda şiirsel dilleifade edilmektedir:

Azizim sözü kaldı,
Bakışı, gözü kaldı,
Şehlam göçüp gitse de,[82]
Kalbimde izi kaldı.

Cemil Ekber, yaşlının, civanın, delikanlının, gencin, bebeğin, kısacası her yaştan insanın ölümünün mecazi anlamda göç sayıldığını söyledi.Yazar, 23 Ocak 1992'de yazdığı "Yerinde döy[83]" radifli şiirinin 2. kıtasında şöyle diyor:

Çalıp-çapan, yiyip-içen çoğalıp,
Eller için candan geçen yokalıb,[84]
Vaktlı-vaktsız[85] bir-bir **göçen** çoğalıp,
Hayır[86] yerinde döy, şer yerinde döy.

Cemil Ekber, Sovyetler Birliği'nin çöküşünün arifesinde, toplumsal ve siyasal konulardaki karışıklık, kargaşa ve kafa karışıklığı nedeniyle 20 Şubat 1999'da "Elveda Ay Goca[87]dünya" başlıklı 28 kıtalık bir şiir yazdı. O dönemin atmosferini yansıtan bu şiiri tanıdığımızda şairin büyük bir hayal kırıklığı yaşadığını anlıyoruz. Bu şiirinin mısrasına dikkat ettiğimizde şair bu dünyayla konuşarak bir tür veda ediyor. Bu vedayı, bu haksızlıklara direnmeyen şairin artık bu dünyada yaşayamayacağı gerçeği olarak nitelendirmek gerekir. Yani yaşanan kötü olaylardan sonra artık yaşamak istemediğini şiirin mısralarında samimiyetle itirafta bulunmaktadır. Aslında bu helalleşme metaforik anlamda göç etmek ve ölmek istediğinin işaretidir. Şiirin 8. kıtasında Cemil bey, yiğitlerin ölmesi nedeniyle mekânın boş kaldığına dikkat çekmiştir. Şairin tahayyülünde bu ölüm mecazi anlamda göçe benzemektedir. Cemil Ekber'in bu şiirindeki düşüncelerinin şikâyet niteliğinde olduğunu, hayata ve topluma kırgın olduğunu, her kıtasında umutsuz olduğunu söyleyebiliriz.

Mert yiğit göç edip[88] yeri boş kalıb,[89]
Yitirip aklını[90], seri[91] boş kalıb,

[80] Terpenir - hareket eder
[81] Servan - Kervanbaşı, kervana rehberlik eden.

[82] Gişe de – gitse bile
[83] Döy - değil
[84]Yokalıp – kayboldu anlamında
[85] Vakitli-vakitsiz - zamanında, zamansız
[86] Hayır – iyi
[87] Goca – yaşlı, ihtiyar
[88] Mert yiğit göç edip – mert yiğit hayata veda etmiş
[89] Yeri boş kalıb-mekan boş kalmış
[90] Yitirip aklını – aklını kaybedip
[91] Ser (fars) –baş, kafa

Tapmır[92] sarrafını, zeri boş kalıb,
Elveda, elveda, ay goça dünya.

Cemil Bey'in 7 Ocak 1980'de yazdığı 15 paragraflık "Dünyada" redifli şiirin ilk kıtasında bu kez yiğitlerin ölümü değil, akıllı ve zeki bilim dehalarının vefatı göç etmek anlamında şiir diliyle metaforik olarak kullanılmıştır.

Ne kadar zekâlar **göç edip** gitti,
Dayanıp kalmadı biri dünyada.
Elveda eyleyip ebedi[93] gitti,
Kayıtıp gelmedi[94] geri dünyada.

Cemil Ekber birçok şiirinde insan ölümünü göçmen kuş metaforuyla anlatmaya çalışmıştır. 11 heceli kafiyeli şiiri "Değil"in 3 kıtalık örneğinde yazarın yakın bir arkadaşının vefatından duyduğu üzüntüyü duymamak mümkün değil. İkinci kıtada arkadaşının vedası göçmen kuşların göçü olarak tasvir edilmiştir:

Ecel[95] şerbetini içti de gitti,
Göçeri kuş[96] gibi **göçtü** de gitti,
Muhabbet ziyasın[97]saçtı da gitti,
Kalbimde haneler[98] yanası değil.[99]

Cemil Ekber'in pek çok şiirini incelediğimizde mecazi anlamda insanın ömrünün sonuna doğru ilerlemesi, bu fani dünyayı terk etmesi ve hakikat dünyasına girmesi olarak anlatılmaktadır. Şair, "Bilmerem"[100] beytinde, hayatı sona erdikten sonra bu dünyaya dönemeyeceğini, yaşadığı sürece insan olarak değer verilmesi gerektiğini ilk aşkı olan kız arkadaşına, sevgilisine anlatmaya çalışmaktadır:

İncitme kalbimi gül yüzlü sunam,
Sızlayan kalbimle güle bilmerem.
Derdinden alışıp yanan bir şamam[101],
Göçsem[102] bu dünyaya gele bilmerem.

Şair Cemil Ekber'in "Baş Bilenler"[103] adlı şiiri 6 Şubat 1999'da yazılmıştır. 16 kıtalık bu şiirin ilk kıtasının 3. mısrasında da "göç" kelimesini kullanmıştır. Dikkatli okuduğumuzda aslında bu paragraftaki göç fikri iki anlamı ifade ediyor gibi görünüyor. Halk arasında tanınan değerli kişilerin çeşitli sebeplerle vefat etmesi nedeniyle görev başına yeni atananların şerefsiz, insanlık dışı ve cahil olduklarını üzülerek ifade ediyor. İkincisi ise bir ülkeden diğerine

[92] Tapmır - bulabilmiyor
[93] Ebedi – ebediyen, sonsuza dek
[94] Kayıdıp gelmedi – geri dönmedi
[95] Ecel - hayatın sonu, ölüm zamanı
[96] Göçeri kuş – göçmen kuş
[97] Ziya - aydınlık, ışık.
[98] Hane – ev, konut
[99] Yanası değil - Yanmamak
[100] Bilmerem – beceremem, bilemem, bilmem
[101] Şam - mum
[102] Göçsem – göç edersem, göçersem, geçiş
[103] Baş bilen -İlin yöneticisi

taşınmak, göç etmek anlamına gelir. Farklı dönemlerin özetini yansıtan bu şiirin ilk kıtasına baktığımızda bu göçün iki manasını açıkça görebiliriz.

Bir zaman kim idi, indi kim olup?
"Elin aksakalı[104], baş bilenleri".
Kimler **göç** eyledi, gör kimler kalıp?
"Elin aksakalı, baş bilenleri".

Duyarlı şair, Cemil Ekber'in bir başka şiirinde de çeşitli sebeplerle bir ülkeden diğerine göç etmek zorunda kalanların tavrını dile getirdi. Aslında bu göçün anlamında bir kırılganlık, görecelik, hüzün var. Bazı vatandaşların vatanlarını terk etmek zorunda kalması, tatsız bir durumun tezahürüdür. Cemil Ekber bu güncel konuyu şiirsel bir dille okuyucularıyla paylaşma ihtiyacı hissetti. 24 Mart 1991 tarihinde yazılan 12 kıtalık "Anlamışım" şiiriyle tanıştığımızda, şairin hayatındaki pek çok haksızlık nedeniyle hayal kırıklığına uğradığını hissederiz. Hatta şair bu hayal kırıklığından dolayı üzüntüsünü ve utancını mısraların anlamıyla kendini kınayarak, azarlayarak dile getirmeye çalışır.

Bilmedim kalbinden geçenleri men,
Bu yurttan o yurda **göcenleri** men,
Deryaztek[105]doğrayıp, biçenleri men,
Men seni ismetli [106], kız anlamışım.

Cemil Beyin'in 27 kıtalık "Tarih Böyle Gördü Koca[107] Dünyayı" şiiri 27 Şubat 1992'de geçiş döneminde, bağımsızlığın ilk yıllarında yazılmıştır. 6. paragrafta göç kelimesini kullanan yazar, bu kelimenin anlamının sanatsal ifadesini bu ülkeden başka bir ülkeye geçiş, mecazi anlamda "transfer" olarak bulmuştur:

Ekenler ektiler, biçenler biçti,
Yahşini yamandan seçenler seçti, [108]
Bu yurttan o yurda, göçenler göçtü,
Tarih böyle gördü koca dünyanı.

Cemil Ekber'in 29 Ağustos 1993'te yazdığı 51 kıtadan oluşan şiir "Neler Kaldı Koca Dünya Görmesin?" adlanır. Bu geniş hacimli şiirde göç ve ayrılış anlamlarına iki yerde rastlıyoruz. Sunacağımız iki kıtada döngü, zaman ve insan ilişkilerinde yaşanan hoş olmayan durumlar şikâyet ve kırgınlık motifiyle okuyuculara aktarılıyor. 42. kıtada geçen "göç" sözcüğü, adından da anlaşılacağı gibi uzaklaşma anlamına gelmektedir.

Yersiz geldi, yerlilere kaç dedi,[109]
Ersiz geldi, erlilere **göç** dedi,[110]
Yâd[111] ellere-obalara uç dedi,

[104] Elin aksakalı – elin, ilçenin saygın yaşlı insanı

[105]Deryaztek – tırpan gibi
[106]ismet - iffet
[107]Koca – yaşlı, ihtiyar
[108]Iyini kötüden seçenler seçti
[109] Mekânı, yaşayış yeri olmayan bir anda ortaya çıktı ve yerel halka kaçmalarını, gitmelerini söyledi.
[110]Eşi olmayan bayan, kocası olana başka bir memlekete göçüb gitmesini emretti.
[111]Yad - yabancı

Neler kaldı koca dünya görmesin?

48. paragrafta ise bu kez göç, çarpık yollardan haksız kazanç elde ederek servet biriktiren bazı zenginlerin zamanı geldiğinde giderek kervanın dağılması, yağmalanması ve ortadan kaybolması kısaca mecazi olarak devletin bozulması anlamına gelmektedir.

Sen deme pahırdı[112] içi beylerin,
Hatası, belası, suçu beylerin,
Dağıldı kervanı, **göçü** beylerin,
Neler kaldı koca dünya görmesin?

Cemil Ekber, Sovyetlerin çöküşünden sonraki bağımsızlığın ilk yıllarında birçok şiir yazdı. "Hanı?[113]" redifli 11 heceli şiiri şikâyet motiflidir. Bu hüzünlü şiirini 19 Ekim 1992'de yazdı. Bu şiirde yine göç etmek, koşmak, uçmak sözcüklerini buluyoruz. Bu kez şiir diliyle yazılan bu sözler, bir insanın bu dünyadan göç etmesini, ayrılmasını kast etmiyor. Mert yigidin arkasında dayanmayan, eksine ihanet eden, sözünü tutmayan, cesur kahramanın yanında, sefinde yer almayan korkakları hedef almaktadır. Mecazi anlamda bu kaçış göç etmek, hareket etmek, gözden kaybolmak manasını ifade ediyor.

Cemil, bak dar günde[114] gaçan[115] keslere,[116]
Didergin[117] şahıslara, **göçen** keslere,
Kanadı kırılıp, uçan keslere,
Dözüm-durum hanı[118], diyanet[119] hanı?

1988'de Ermeni, çetelerinin Karabağ'ın başkenti Hankendi'nde başlattığı miting eylemi, protestolar ve Karabağ'ın Sovyet Azerbaycan'dan Sovyet Ermenistan'a devredilmesini talep ettiği Karabağ savaşının temeli atılmış oldu. Çatışma, 1990'lı yılların başlarında, Azerbaycan ile Ermenistan Cumhuriyeti arasında giderek geniş çaplı bir savaşa dönüştü. Bu aylardan itibaren Ermenistan'daki Türk kardeşlerimizin Erivan topraklarından zorla tehciri, sürgünü ve hazırlıksız göçü hızlandı. Bu vahşet yüzünden genci, yaşlısı, ev kadını, köylüsü, sivil insanları ile 100 binlerce masum vatan çocuğu ata topraklarını terk ederek canlarını kurtarmış, mülteci statüsünde Azerbaycan'a sığınmıştır. "Hocalı soykırımı" gibi vahşetlerin de aralarında bulunduğu bu acı gerçeklere göz yumamayan Cemil Ekber, 6 Şubat 1999'da "Haray" isminde bir şiir yazdı. Bu şiirde elbette acı gerçekler yazılıdır. Yazımızın konusuyla bağlantılı olarak masum insanların göç etmesi ve çadırlara yerleşmesi Cemil Ekber'in bu şiirinde sunduğu dizelere de yansımıştır. Belirtmek gerekir ki bu şiirdeki göç mecazi bir anlam taşımamakta, dolayısıyla mısralarda gerçek hakikatin yankıları olarak göz önünde yaşanan olaylar bir film şeridi gibi insanın hayal gücünde canlanmaktadır.

[112] Pahır – 1) kusur anlamında 2) bakır
[113] Hanı? – nerede?
[114] Dar gün – kötü gün
[115] Gaçan – kaybolan, saklanan
[116] Keslere - kimselere
[117] Didergin - göçebe
[118] Dözüm-durum hanı? - Tahammül nerede? deyanet nerede?
[119] Diyanet-Kararlılık, devamlılık

Ne zamandan beridir, vatan dara düşüpdü[120],
Gam-gusseye[121], kedere, ahuzara[122] düşüpdü,
Didergini[123] çoğalıp, kaçkınları çoğalıp,
Çadırlarda yaşayan, **göçkünleri** çoğalıp.

Cemil Ekber'in 5 Haziran 1993'te yazdığı "Olmaz" şiiri, Karabağ savaşı döneminin gerçeklerinin belli bir kısmının şiirsel bir ifadesidir. Şair bu şiirinde evlerini, köylerini terk etmek zorunda kalan Azerbaycanlı soydaşlarımızın yerinden edilme durumlarını hayal kırıklığıyla göstermektedir. Bu yerinden edilmenin ve mülteciliğin sorumluluğunu milletimize hiç yakıştırmayan şair, umutsuz, çaresiz insanlara soru şeklinde sorarak yanıt almaya çalışmaktadır. Bir beyte baktığımızda bu düşünceler yansımaktadır.

Bu ne gaçhagaçdır[124], ne göçhagöçtür?
Özge diyarlara ne uçhauçdur?[125]

İnsanın bu dünyayı ziyaret etmesi ve bir gün bu dünyadan ayrılması, Cemil Ekber'in pek çok şiirinde mecazî bir göç olarak karşımıza çıkar. Yazar, 24 Ekim 1993 tarihinde yazdığı 9 kıtalık "Dünya'sıdır" şiirinin 6. kıtasında mısralardaki bu tespite ışık tutmaktadır.

Ne kadar ceht etti[126], kala bilmedi,
İncik[127] gönülleri ala bilmedi,
Kalplerde izini sala bilmedi,
Gelha-gel, githa-git, göç dünyasıdır.

Cemil Ekber'in eserlerine dikkatle bakıldığında insan ölümünü bazen bir göç kervanı şeklinde, bazen bir evle başka bir şehre taşınmak şeklinde, bazen de mecazi anlamda bir ülkeden diğerine uçan göçmen bir kuş olarak karşılaştırmaya çalışmıştır. Cemil Ekber'in gözünde bu göç için hazırlık yaptığı memleketin birinin adı fani dünya, göçüp uçtuğu diğer mecazi anlamdakı ülkenin adı ise hakikat dünyasıdır. Tabii ki her ikisini de şiirin imkanlarıyla anlatmaya çalışmıştır yazar. Cemil Ekber, bir insanın ölümünü, "Dünyasıdır" adlı başka bir dizesinde göçmen bir kuş gibi uçup gitmesi şeklinde şiirsel bir dille şöyle dile getirmiştir. Bu da göç etmenin 3. geçiş yöntemi olarak değerlendirilebilir.

Yaranıp gelenler, kaçıp giderler,[128]
Göçeri kuş gibi göçüp giderler,
Ecel şerbetini içip gederler,
Sıldırım[129] kayadır, taş dünyasıdır.

[120] Düşüpdü – düştü, düşmüş
[121] Güsse- Keder, üzüntü, gönül yarası, düşünce, acı.
[122] Ahuzar - inlemek, ah vah etmek, ağlamak, sızlanmak.
[123] Didergin – göçebe, göçmen
[124] Gaçmak - koşmak
[125] Uçhauç- devamlı uçmak anlamında
[126] Ceht etti - çalışıp çabaladı, çaba gösterdi.
[127] İncik – gücenmek, küs anlamında
[128] Giderler - gidiyorlar
[129] Sıldırım -sarp

Cemil Bey, sekiz heceli giraylı türünde yazdığı, 1988 tarihli 16 kıtdan oluşan "Ay dünya" şiirinde dünyaya seslenerek kendi tabiriyle "biz köçdükce[130] sen azalma[131]" diyor. Bu şiirin 10. kıtasında hakikat dünyasına kavuşma, göç tarzında şiirsel bir dille okuyucuya sunulmaktadır. Kırılgan duyguların ifadesi olan bu şiirin 10. kıtasına bir göz atalım.

Biz **göçdükce[132]** sen azalma,
İnildeme[133], ne sozalma,[134]
Ne sarsılma[135], ne bozulma,
Sen yeniden dol, ay dünya.

Cemil Ekber, 30 Mayıs 1988'de yazdığı 16 kıtalık "Yaşa dünya" başlıklı şiirinde dünyaya dönerek ondan son bir dileğin gerçekleşmesini istedi. Şair, "Bir gün ölürsem, göç edip bu fani dünyadan gidersem", en azından özverili hizmetimin izlerinin kalmasını samimi bir tarzda rica eder. Hakkın rahmetine kavuşmak mecazi anlamda göç etmek, kelime olarak şöyle yer alır 6. kıtada.

Cemalından[136] doymur[137] gözüm,
Doymur dilim, doymur sözüm,
Men **göçsem** dekalsın izim,
Yaşa seni, yaşa dünya!

Cemil Ekber, 16 Şubat 1998'de yazdığı 11 kıtalık "Elebil[138], Dünyanın Sonu Çatıbdır[139] geldi" şiirinde, göç kelimesinin bu dünyada yaşamanın artık bir anlamı kalmadığı tavrıyla yazıldığını yazmıştı. Cemil Ekber, hayattaki sosyal ve siyasi sorunların yaşandığı bir dönemde yazdığı bu şiirle "göç daha" sözüyle artık yaşamamak kararını arzu olarak dile getirmişti. Bu şiiriyle o dönemin olaylarını karakterize etmekle anlatmaya çalışmıştır. Son kıtada olan göç kelimesine bir göz atalım.

Cemil Ekber, ne durursan **göç** daha,
Ecel şerbetini doldur iç daha,
Dayanıp lengime[140], durma, gaç[141] daha,
Elebil dünyanın sonu çatıbdır.

Cemil Ekber'in 26 Şubat 1999'da "Gazet" radifli 9 kıtalık şiirinin 2. kıtasında "göç" kelimesi, kişinin ikamet ettiği ülkeden başka bir ülkeye göç etmesi anlamına gelir. Bu şiirinde yazar, bazı yerel gazetede doğru haber çıkmaması nedeniyle ülkesini terk etme niyetini dile getiriyor. Göçüb gitmeyi düşünüyor.

Yanında dayanım, belki yan geçim?

---

[130] Biz göçdükce- biz göç etmiş olursak bile
[131] Azalma - eksilme
[132] Göçdükce – göçürsek
[133] İnildemek – inleme
[134] Sozalma – solma rengini yitirmek, renksizleşmek, azalmak, suskunlaşmak, yeğnilmek:Yaramın sızısı sozaldı
[135] Sarsılma - gücü azalmamak, güçsüzleşmek anlamında
[136] Cemal - yüz güzelliği.
[137] Doymur - doyamıyor
[138] Elebil - sanki
[139] Elebil, dünyanın sonu çatıbdır – sanki dünyanın sonu geldi
[140] Lengime – gecikme
[141] Gaç – koşmak anlamında

Bilmirem[142] özüme ne yolu seçim?[143]
Hansı bir diyara üz tutum[144] **göçüm?**[145]
Doğrunu, düzünü yanılan gazet[146].

Cemil Ekber'in 15 Eylül 1978'de yazdığı "Olur" şiiri 20 kıtadan oluşmakta olup, insanın ölümüyle bu dünyadan göç etmesini yine mecazi anlatılmda kullanmışdır. Bütün kıtalarda hayatın gerçek anlamını ortaya koymaya çalışan şair, son kıtada göç ifadesini bu mısralarla dile getirmiştir.

Ezelden böyledir sırlı kâinat,
Dünya ebedidir, ömür emanet[147],
Ey Cemil sene de vermir zemanet[148],
Dünyaya gelenler **göçesi** olur.

Cemil Ekber'in 24 Eylül 1996'da yazdığı "Muhabbet Olmadığında" şiirinde de "göç" sözcüğüne rastlıyoruz. Bir beyitte hayatın ve geçimin zorluklarına dayanamayan şair, aslında bir şekilde bu zorluklardan kurtulabilmek için "daha yeter göç" diyerek kendi kendisine ölümü diler.

Cemil Ekber, **göç** kurtar, çok çetindi yaşamak, [149]
Ağırdı yük taşımak, muhabbet olmayanda.

Cemil Ekber'in 5 Mayıs 1988'de yazdığı 19 kıtalık şiiri, "Ne bilmek olur?"[150] denir 17. kıtada "ne ekersen onu biçersin", "neyi doldurdun onu da içersin" diye insanları uyarıyor. Bu fani dünyada misafir olduğunu, yani geçici olarak kaldığını hatırlatarak, zamanı gelince öleceğini ve mecazi anlamda "göç edip" gideceğini önceden anons veriyor.

Ne ekersen, biçeceksin agâh ol,
Ne dökümsen içeceksin agâh ol,
Bir mihmansan **göçeceksin** agâh ol,
Devranı gerdişi[151] ne bilmek olur?

Cemil Ekber'in bir diğer şiiri 6 kıtadan oluşan "Pul[152] olan yerde" adlanır. Mecazi anlamda paranın olduğu yerde hakikat ortadan kaybolur, dolayısıyla şair göç ifadesini şiir yaklaşımıyla ilk kıtanın 4. mısrada çok doğru tesbitte bulunmakla kullanabilmiştir.

Beni[153]-insan adaleti arama,
Adalet puç olur[154], pul olan yerde.
Doğruluğu, hakikati arama,
Hakikat göç olur, pul olan yerde.

[142] Bilmirem - bilemiyorum
[143] Özüme ne yolu seçim? -Kendim için hangi yolu seçmeliyim?
[144] Hansı bir diyara üz tutum - Hangi ülkeye gideyim?
[145] Göçüm -taşınım
[146] Yanılan gazet – şaşıran gazete
[147] Emanet - ödünç
[148] Vermir zemanet – vermiyor garanti, güvence.
[149]Çok çetindi yaşamak– geçimi sağlamak çok zor
[150] Ne bilmek olur? - Nereden biliyorsun?, nereden bilersin?
[151] Gerdiş - Yürümek, hareket etmek, dönmek, ileri geri gitmek
[152] Pul - para
[153] Beni (arap) - Çocuklar, oğullar.
[154] Puç olur - kaybolur

SONUÇ

Cemil Ekber'in eserlerine dikkatle bakıldığında insan ölümünü bazen bir göç kervanı şeklinde, bazen bir evle başka bir şehre taşınmak şeklinde, bazen de mecazi anlamda bir ülkeden diğerine uçan göçmen bir kuş olarak karşılaştırmaya çalışmıştır. Farklı şiirlerinde şair göç kelimesini farklı anlamlarda şiir diliyle bazan mecazi anlamlarda bazen de değişmecesiz vermeye çalışmaktadır. Bu nedenle de bir kelime olarak göç farklı yaklaşımlarla konuyla ilgili fikrin anlamını yansıtmağa kayret göstermektedir.

KAYNAÇA

Cemiloğlu, İ., İmamverdi, A. (2022), *Cemil Ekber şiirler,* Cilt 1, Ankara: İksad yayınevi.
Cemiloğlu, İ., İmamverdi, A. (2022), *Cemil Ekber şiirler,* Cilt 2, Ankara: İksad yayınevi.
Cemiloğlu, İ., İmamverdi, A. (2022), *Cemil Ekber şiirler,* Cilt 3, Ankara: İksad yayınevi.
Cemiloğlu, İ., İmamverdi, A. (2022), *Cemil Ekber şiirler,* Cilt 4, Ankara: İksad yayınevi.
Cemiloğlu, İ., İmamverdi, A. (2023), *Cemil Ekber şiirler,* Cilt 5, Ankara: İksad yayınevi.
Cemiloğlu, İ., İmamverdi, A. (2023), *Cemil Ekber şiirler,* Cilt 6, Ankara: İksad yayınevi.
Cemiloğlu, İ., İmamverdi, A. (2023), *Cemil Ekber şiirler,* Cilt 7, Ankara: İksad yayınevi.
Cemiloğlu, İ., İmamverdi, A. (2023), *Cemil Ekber şiirler,* Cilt 8, Ankara: İksad yayınevi.

CURRENT SECURITY ISSUES IN CENTRAL ASIA

ORTA ASYA'DA GÜNCEL GÜVENLİK MESELELERİ

Doç. Dr. Halil Emre DENİŞ

Hakkari Üniversitesi, İktisadi ve İdari Bilimler Fakültesi, Siyaset Bilimi ve Uluslararası İlişkiler Bölümü, Hakkari, Türkiye.

ORCID ID: https://orcid.org/0000-0002-9830-5624

Dr. Öğr. Üyesi Fatih DEMİRCİOĞLU

Hakkari Üniversitesi, İktisadi ve İdari Bilimler Fakültesi, Siyaset Bilimi ve Uluslararası İlişkiler Bölümü, Hakkari, Türkiye.

ORCID ID: https://orcid.org/0000-0001-7057-0795

ÖZET

Orta Asya, jeopolitik konumu, etnik ve dini çeşitliliği ve kaynak zenginlikleriyle önemli bir bölgedir. Ancak, bu bölge aynı zamanda bir dizi güvenlik meselesiyle karşı karşıyadır ve bu meselelerin çözümü veya çözümsüzlüğü bölgedeki istikrar ve güvenliği etkilemektedir. Bu araştırma, Orta Asya'da güncel güvenlik meselelerini ele alarak derinlemesine incelemeyi amaçlamaktadır. İlk olarak, İslami köktencilik ve İslami radikalizmle bağlantılı terörizmin bölgedeki en büyük potansiyel tehditlerden biri olduğunu belirtmek yerinde olacaktır. Özellikle IŞİD ve El Kaide bağlantılı grupların bölgedeki etkinlikleriyle birlikte köktenci İslami anlayışı benimsemiş birçok diğer örgütün de bölgedeki radikalleşme ve aşırılığı arttırdığı gözlemlenmektedir. Bu gruplar, sınır ötesi saldırılar gerçekleştirme potansiyeline sahipken, yerel nüfusu da radikalleştirme eğilimindedirler. İkinci olarak, uyuşturucu trafiği Orta Asya'nın güvenliğini tehdit eden bir diğer önemli faktör olarak zikredilebilir. Bölge, Afganistan gibi ana uyuşturucu üreticisi ülkelerle sınır komşusudur ve bu durum uyuşturucu ticaretinin bölgeden geçişini kolaylaştırmaktadır. Uyuşturucu trafiği hem içerde hem de uluslararası alanda, terörizm ile olan ilişkisi de dikkate alındığı zaman ekonomik ve sosyal anlamda ciddi biçimde istikrarsızlığa yol açmaktadır. Üçüncü olarak, bölge devletlerinin merkezi otoritelerinin zayıflığı bölgedeki güvenlik meselelerini daha da karmaşık hale getirmektedir. Zayıf devlet kurumları, yerel ayrılıkçı hareketlerin, etnik çatışmaların ve siyasi istikrarsızlığın ortaya çıkmasına zemin hazırlamaktadır. Bunun sonucunda, bölgedeki iç çatışma potansiyeli artmakta ve bölgesel istikrar tehlikeye girebilmektedir. Bu araştırma, Orta Asya'daki güvenlik meselelerinin karmaşıklığını ve önemini vurgulamaktadır. Ayrıca, bölgedeki istikrar için etkili politika önerileri geliştirmeyi amaçlamaktadır. Bunlar arasında, sınır güvenliğinin artırılması, radikalizmin önlenmesi için stratejik ortaklıklar kurulması ve yerel yönetim kapasitelerinin

güçlendirilmesi gibi önlemler yer almaktadır. Orta Asya'nın güvenliği, bölge devletleri ve uluslararası toplumun birlikte çalışmasıyla sağlanabilir ve bu, bölgede sürdürülebilir kalkınmanın temelini oluşturacaktır.

Anahtar Kelimeler: Orta Asya, Güvenlik Meseleleri, İstikrar

ABSTRACT

Central Asia is an important region with its geopolitical location, ethnic and religious diversity and resource wealth. However, this region also faces a number of security issues, and the solution or lack of resolution of these issues affects the stability and security in the region. This research aims to examine in depth the current security issues in Central Asia. First, it is pertinent to note that Islamic fundamentalism and terrorism associated with Islamic radicalism are one of the biggest potential threats in the region. It is observed that especially the activities of ISIS and Al Qaeda affiliated groups in the region, as well as many other organizations that have adopted the fundamentalist Islamic understanding, increase radicalization and extremism in the region. While these groups have the potential to carry out cross-border attacks, they also tend to radicalize local populations. Secondly, drug traffic can be mentioned as another important factor that threatens the security of Central Asia. The region borders major drug-producing countries such as Afghanistan, making it easier for drug trade to pass through the region. Drug trafficking causes serious economic and social instability, both domestically and internationally, considering its relationship with terrorism. Thirdly, the weakness of the central authorities of the regional states further complicates the security issues in the region. Weak state institutions pave the way for the emergence of local separatist movements, ethnic conflicts and political instability. As a result, the potential for internal conflict in the region increases and regional stability may be endangered. This research highlights the complexity and importance of security issues in Central Asia. It also aims to develop effective policy recommendations for stability in the region. These include measures such as increasing border security, establishing strategic partnerships to prevent radicalism, and strengthening local government capacities. The security of Central Asia can be ensured by the regional states and the international community working together, and this will form the basis of sustainable development in the region.

Key Words: Central Asia, Security Issues, Stability

INTRODUCTION

Central Asia is becoming an increasingly significant area in global politics. This study outlines the key issues influencing and arising from Central Asia, and examines the extent to which these issues draw the attention of major powers. It also highlights the main principles and concerns guiding their policies and explores how the institutional frameworks, which are the focus of this research, intersect with these policies and principles.

The dissolution of the Soviet Union in the early 1990s was an unprecedented event with profound impacts on Central Asia. A new international region and geopolitical space, which had previously existed under the secure patronage of Imperial and then Soviet power, entered the international system (International Crisis Group, 2008). Central Asia was a blank slate, where the power vacuum left by the withdrawal of Russian influence, coupled with the successor state's unwillingness to assume responsibility for sustained and engaged regional leadership, plunged the emerging region into a state of immature anarchy, in which the norms and patterns of international order had not yet been established (World Bank, 2005).

This situation attracted the interests of various actors who saw an opportunity to expand their influence, against the backdrop of Russian attempts to reassert its lost dominance (Chernykh & Burnashev, 2005). Additionally, the newfound sovereignty of these countries raised questions about their domestic governance structures. Although there was a relatively quick move towards democracy after independence, the regimes established in the newly independent republics bore little resemblance to established democratic systems. Instead, the leaders who emerged were typically former members of the local communist parties, who maintained power through corrupt deals, the capture of state institutions, and widespread corruption (International Crisis Group, 2009). These illiberal regimes often restricted the freedoms of the diverse ethnic groups within their borders, exacerbating political divisions. Consequently, power in these states is often seen as illegitimate and highly contested (Buisson, 2007).

For instance, Tajikistan experienced a complex and prolonged civil war immediately following independence, resulting in the deaths of an estimated 50,000 to 100,000 people. Violence erupted in May 1992 when ethnic groups from the Garm and Gorno-Badakhshan regions, underrepresented in the government, rose up against the regime of President Rahmon Nabiyev, which was dominated by individuals from the Leninabad and Kulyab regions (Buisson, 2007). The factions opposing the regime included liberal democratic reformists and Islamists, who later united under the banner of the United Tajik Opposition (UTO). The war concluded in June 1997 with an agreement between President Rahmonov, UTO leader Sayid Abdulloh Nuri, and UN Special Representative Gerd Merrem. However, the fundamental issues were not resolved, and some experts suggest that the failures of the Tajik leadership could lead to state failure if not addressed (Buisson, 2007).

In Kyrgyzstan, the fifteen-year rule of Askar Akayev, who came to power in 1990, ended with the Tulip Revolution, which installed Kurmanbek Bakiyev as president. Early signs of unrest were evident during the Jalal-Abad demonstrations in support of opposition leader and Member of Parliament Azimbek Beknazarov, who had been arrested for abuse of power. The police responded forcefully to disperse the over 2,000 demonstrators, resulting in six deaths and 61 injuries (International Crisis Group, 2009). Following the 2005 elections, which Akayev was expected to step down from but were widely seen as rigged, vehement protests erupted. The candidacies of both his son and daughter for parliamentary seats sparked fears of a dynastic succession. Akayev ordered an inquiry into the election results but soon fired the Interior Minister and General Prosecutor for failing to quell the protests. The upheaval culminated on March 24, 2005, when demonstrators stormed the presidential palaces, leading to the installation of President Bakiyev, who eventually adopted similar authoritarian methods as Akayev (International Crisis Group, 2009).

These episodes in different countries and times illustrate the volatility and instability that the region faces. The interaction between the power vacuum and competition, and the domestic political transitions create motivations for involvement and conflict resolution among powers seeking a prominent role in the region.

Security concerns in Central Asia include crime, corruption, Islamic extremism and terrorism, ethnic and civil conflicts, illegal narcotics, and the potential proliferation of weapons of mass destruction (Chernykh & Burnashev, 2005).

RADICAL ISLAM AND TERRORISM

Despite distinguishing between Islam and terrorism, it is a fact that terrorism in Central Asia often has an Islamist dimension. Radical Islam, though usually non-violent, manifests in groups such as Hizb-ut-Tahrir Al-Islamyi. The threat of Islamism must be contextualized. Various sources agree that Central Asia, with its predominant Sufi and Hanafi traditions, Slavic influences, and Soviet past, is not conducive to radical or orthodox interpretations of Islam, which are often seen as foreign (Gunn, 2004). Wahhabi-inspired fundamentalism is typically regarded as a non-indigenous form of Islam, alien to Central Asia's Turko-Persian heritage and hostile to the prevailing Sufism. However, Central Asian societies identify as profoundly Muslim, partly in reaction to the Soviet suppression of religious practices. Although Central Asia is not a Jihadis time-bomb, militant Islam remains a medium-term threat. The recent increase in terrorist violence in Kazakhstan underscores this ongoing threat. Contributing factors include social and economic hardships and the repressive political climate imposed by governments. Additionally, instability in Afghanistan serves as a focal point for regional Islamic radicalism. The degree of vulnerability varies by country: Kazakhstan and Kyrgyzstan are more secular, whereas traditional Islam has a stronger influence in Tajikistan and Uzbekistan (Swanström, 2007).

Tajikistan and Uzbekistan are the main centers of militant Islam in the region. The Ferghana Valley, spanning these two countries and southern Kyrgyzstan, is a hotspot for radicalization. In the 1970s, Tashkent became the center of a Salafi-Wahhabi revival in Central Asia, initiated by missionaries from the Muslim Brotherhood who formed the Tashkent Group, aiming to establish an Islamic state by recruiting students from local universities. Militant groups, emboldened by the weakening Soviet rule during Perestroika, have grown and now include various franchises with different levels of radicalism and endorsement of violence. These include Hizbut-Tahrir and its splinter groups, Akramiya and Hizbun-Nusrat, as well as Uzun Soqol, Tabligh Jamaat, Lashkar-i-Taiba, Hizballah, and the Islamic Movement of Uzbekistan (IMU). Although the IMU was significantly weakened post-9/11, it has not been completely eradicated, with splinter groups such as the East Turkestan Islamic Movement (ETIM), the Islamic Movement of Central Asia (IMCA), and the Islamic Jihad Group (IJG) emerging from its remnants.

DRUG TRAFFICKING

Central Asia's drug issues stem from Afghanistan, which consistently produces over 90 percent of the world's opium. The ongoing conflict in Afghanistan has driven factions to rely on opium trade to finance their operations. By the mid-1990s, opium production exceeded 3,000 tons annually, with a significant increase in poppy cultivation reported by UNODC. Central Asian states serve as the primary route for Afghan opium to reach Europe, Russia, and North America. In 2001, significant seizures of heroin and morphine were recorded in countries surrounding Afghanistan, with Tajikistan accounting for a notable portion. By 2005, opium seizures were highest in Iran, followed by Pakistan and Tajikistan. UNODC estimates that the illegal drug trade generates over USD 2 billion annually in Central Asia, accounting for more than 7 percent of the region's GDP. Kyrgyzstan is a key transit point for Afghan opiates heading to Russia, China, and Europe, with new routes emerging due to better governmental control over traditional routes. This transit trade also fuels a growing number of local drug users, with addiction rates in Central Asia significantly higher than in Western Europe. Corruption and the involvement of state officials in drug trafficking exacerbate the problem (International Crisis Group, 2009).

DRUG-TERRORISM NEXUS

The convergence of terrorism and drug trafficking represents a significant threat in the region. The collusion between militants and criminal syndicates creates a cycle where drugs fund terrorist activities, and terror groups engage in trafficking to finance their operations. For example, the IMU's involvement in drug trafficking in Tajikistan and the Northern Alliance's narcotics trafficking revenue illustrate this symbiotic relationship. This dangerous dynamic complicates efforts to achieve regional stability (International Crisis Group, 2008).

STATE WEAKNESS

Central Asia's authoritarian regimes prioritize political survival over building effective state institutions. Corruption and clientelism undermine governance, while crime and militancy thrive. Repressive policies and economic hardships foster radical movements and public discontent. Economically, the region suffers from severe poverty, with significant portions of the population living below the poverty line. Although economic growth since 2003 has been driven by energy resource exploitation, the benefits have not been evenly distributed, leaving many in dire conditions (World Bank, 2005).

CONCLUSION

Despite early volatility, Central Asia has become a strategic region due to its energy resources and geopolitical significance. The power vacuum post-Soviet collapse invited external actors seeking influence, resulting in complex dynamics. Today, major powers continue to navigate these challenges, with evolving policies reflecting changing interests and dynamics (Swanström, 2007).

In conclusion, the discourse on Central Asia presented herein elucidates the intricate interplay of historical legacies, domestic politics, and external influences shaping the region's trajectory. Following the dissolution of the Soviet Union, Central Asia emerged as a pivotal arena where competing interests converge, exacerbating existing vulnerabilities and fostering new challenges. The narrative of state weakness, underscored by authoritarian governance, pervasive corruption, and socioeconomic disparities, underscores the imperative for comprehensive reforms aimed at enhancing institutional resilience and societal well-being. Moreover, the nexus between radical Islam, terrorism, and drug trafficking underscores the transnational dimensions of security threats, necessitating concerted efforts at regional and international levels to address root causes and mitigate risks.

Furthermore, the analysis underscores the need for nuanced policy approaches that acknowledge the complexities of Central Asia's geopolitical landscape. Rather than viewing the region through a singular lens, policymakers must adopt context-specific strategies that account for historical grievances, cultural dynamics, and socioeconomic realities. Such an approach entails fostering inclusive governance structures, promoting economic diversification and sustainable development, and bolstering regional cooperation mechanisms to foster trust and enhance resilience against external pressures.

Ultimately, the study contributes to a deeper understanding of Central Asia's evolving dynamics and underscores the imperative for holistic, multidimensional approaches to address its myriad challenges. By engaging in constructive dialogue, fostering partnerships, and prioritizing the well-being of its diverse populations, Central Asia can chart a path towards stability, prosperity, and resilience in an increasingly complex global landscape.

REFERENCES

Buisson, A. (2007). State-building, power-building, and political legitimacy: The case of post-conflict Tajikistan. *China and Eurasia Forum Quarterly, 5*(4), 115-146.

Chernykh, I., & Burnashev, R. (2005). Conditions for securitization of international terrorism in Central Asia. *The Quarterly Journal*, Spring, 131-146.

International Crisis Group. (2008). Kyrgyzstan: A deceptive calm. *Asia Briefing, 79*.

International Crisis Group. (2009). Tajikistan: On the road to failure. *Asia Report N°162*.

Swanström, N. (2007). Political development and organized crime: The yin and yang of greater Central Asia. *China and Eurasia Forum Quarterly, 5*(4), 83-101.

World Bank. (2005). *Growth, poverty and inequality: Eastern Europe and the former Soviet Union*. Washington, D.C.: World Bank.

CENTRAL ASIA POLICIES OF THE GREAT POWERS IN THE CONTEXT OF THE INTERNATIONAL ORGANIZATIONS THEY REPRESENT

TEMSİL ETTİKLERİ ULUSLARARASI ÖRGÜTLER BAĞLAMINDA BÜYÜK GÜÇLERİN ORTA ASYA POLİTİKALARI

Doç. Dr. Halil Emre DENİŞ

Hakkari Üniversitesi, İktisadi ve İdari Bilimler Fakültesi, Siyaset Bilimi ve Uluslararası İlişkiler Bölümü, Hakkari, Türkiye.

ORCID ID: https://orcid.org/0000-0002-9830-5624

Dr. Öğr. Üyesi Fatih DEMİRCİOĞLU

Hakkari Üniversitesi, İktisadi ve İdari Bilimler Fakültesi, Siyaset Bilimi ve Uluslararası İlişkiler Bölümü, Hakkari, Türkiye.

ORCID ID: https://orcid.org/0000-0001-7057-0795

ÖZET

Bu araştırma, Orta Asya'nın jeopolitik önemi ve büyük güçlerin bölgedeki politikalarının analizini yaparken "büyük güçler" olarak nitelendirilen Çin Halk Cumhuriyeti, Rusya Federasyonu ve Amerika Birleşik Devletleri'nin öncülük ettiği uluslararası örgütlerin rolünü ele almaktadır. İlk olarak, Şangay İşbirliği Örgütü ve Çin Halk Cumhuriyeti'nin Orta Asya politikaları incelenmektedir. Çin, bu örgüt aracılığıyla Orta Asya devletleri üzerindeki etkisini artırmayı ve ekonomik çıkarlarını güvence altına almayı amaçlamaktadır. Orta Asya'nın enerji kaynaklarına erişim sağlamak ve sürdürülebilir biçimde bu anlamda çıkarlarını artırmak Çin'in bölgedeki stratejik hedeflerinden biridir. İkinci olarak, Kolektif Güvenlik Anlaşması Örgütü ve faaliyetleri bağlamında Rusya Federasyonu'nun Orta Asya politikaları ele alınmaktadır. Rusya, bu örgüt üzerinden bölgedeki askeri varlığını korumayı ve Orta Asya'yı kendi jeopolitik çıkarlarına uygun biçimde şekillendirmeyi amaçlamaktadır. Rusya'nın Orta Asya'daki politikaları, bölgedeki etkisini sürdürme çabalarının bir yansımasıdır. Üçüncü olarak, NATO eksenli olarak Amerika Birleşik Devletleri'nin Orta Asya politikaları üzerinde durulmaktadır. ABD, Euro-Atlantik ortaklığın somutlaşmış hali olan NATO çatısı altında Orta Asya'da demokratik reformları teşvik etmeye ve bölgedeki istikrarı desteklemeye odaklanmaktadır. Ayrıca, bölgedeki güvenlik tehditlerine karşı NATO'nun rolünün arttırılmaya çalışması ABD'nin bölgeye yönelik önemli stratejilerinden biridir. ABD'nin Orta Asya'daki politikaları, bölgedeki demokratik değerlerin yayılmasını ve güvenlik iş birliğinin güçlendirilmesini amaçlamaktadır. Bu araştırma, büyük güçlerin Orta Asya politikalarının uluslararası örgütler aracılığıyla nasıl şekillendiğini ve bölgedeki etkilerini incelemektedir. Bu analiz, Orta Asya'daki stratejik dengenin anlaşılmasının gerekliliğine ve uluslararası iş birliğinin önemine

vurgu yapmaktadır. Bu çerçevede, her bir büyük gücün Orta Asya'daki politikalarının nasıl belirlendiği ve bölgedeki etkilerinin nasıl değerlendirildiği ele alınmaktadır. Bu çalışmanın, Orta Asya'da uluslararası ilişkiler bağlamında güç dengelerinin anlaşılmasına yeni bakış açıları sunması umulmaktadır.

Anahtar Kelimeler: Orta Asya, Büyük Güçler, Uluslararası Örgütler

ABSTRACT

This research examines the role of international organizations led by the People's Republic of China, the Russian Federation and the United States, which are described as "great powers", while analyzing the geopolitical importance of Central Asia and the policies of the great powers in the region. First, the Central Asia policies of the Shanghai Cooperation Organization and the People's Republic of China are examined. Through this organization, China aims to increase its influence on the Central Asian states and secure its economic interests. Providing access to the energy resources of Central Asia and increasing its interests in this sense in a sustainable manner is one of China's strategic goals in the region. Secondly, the Central Asian policies of the Russian Federation are discussed in the context of the Collective Security Treaty Organization and its activities. Through this organization, Russia aims to maintain its military presence in the region and shape Central Asia in accordance with its own geopolitical interests. Russia's policies in Central Asia are a reflection of its efforts to maintain its influence in the region. Thirdly, the focus is on the Central Asian policies of the United States with a focus on NATO. The United States focuses on promoting democratic reforms in Central Asia and supporting stability in the region under the umbrella of NATO, the embodiment of the Euro-Atlantic partnership. In addition, trying to increase the role of NATO against security threats in the region is one of the important strategies of the USA towards the region. US policies in Central Asia aim to spread democratic values in the region and strengthen security cooperation. This research examines how the Central Asian policies of the great powers are shaped through international organizations and their effects on the region. This analysis emphasizes the necessity of understanding the strategic balance in Central Asia and the importance of international cooperation. In this context, how the policies of each great power in Central Asia are determined and how their effects in the region are evaluated are discussed. It is hoped that this study will provide new perspectives on understanding the balance of power in the context of international relations in Central Asia.

Key Words: Central Asia, Great Powers, International Organizations

INTRODUCTION

Since the mid-1990s, many have likened the evolving dynamics to a new Great Game, rejuvenating concepts from the late 19th century. However, while the rivalry then primarily involved Russia and the United States, today we're witnessing a three-way competition due to China's increasing significance. This study delves into the motivations and roles of the three major Powers -China, Russia, and the United States- in this contemporary rendition of the Great Game, particularly within regional security governance institutions, which is the focus of this thesis. Despite the importance of regional issues and major power interests, there's a longstanding belief that international institutions in Central Asia merely serve as extensions of these powers' interests (Contessi, 2010; Stobdan, 2008).

CHINA'S CENTRAL ASIAN POLICY AND THE SHANGHAI COOPERATION ORGANIZATION

The SCO was established in 2001, building upon the foundation of the Shanghai Five, a series of multilateral negotiations that began in April 1996. These negotiations resolved border disputes between China and Central Asian states, culminating in the signing of the Treaty on Deepening Military Trust in Border Regions among Kazakhstan, Kyrgyzstan, China, Russia, and Tajikistan. Subsequently, in April 1997, these countries also signed the Treaty on Reduction of Military Forces in Border Regions. The group's summit in January 2001 marked Uzbekistan's admission to the Shanghai process. In June of the same year, the six states signed the Declaration on Establishment of the Shanghai Cooperation Organization. This declaration formalized the birth of the organization and included the Shanghai Convention aimed at combating terrorism, separatism, and extremism, thereby defining its broad mandate.

During the 2002 Saint Petersburg summit, the leaders of member states ratified the SCO Charter and also endorsed the Agreement among SCO Member States on the Regional Antiterrorist Structure. Following this, in September 2003, Beijing hosted a gathering of heads of government from SCO member states. During this meeting, they approved the Programme of Multilateral Trade and Economic Cooperation among SCO Member States, outlining the primary objectives and tasks of economic collaboration within the SCO framework. This program set the direction for the unrestricted movement of goods, capital, services, and technology within the region for the next two decades. In 2004, the SCO Secretariat in Beijing and SCO Regional Antiterrorist Structure (RATS) were inaugurated, and during a session of the Heads of State Council in Tashkent, the Regulations on Observer Status were endorsed, granting this status to Mongolia. Subsequently, India, Iran, and Pakistan were admitted as members in 2005. The Astana summit held in the same year established a mechanism for permanent representatives of SCO member states to the RATS.

Although there are some nuances to consider, especially given the recent evolution of the organization and the respective influences of China and Russia, there's a widely accepted belief that the SCO originated from the People's Republic of China. This perception primarily arises from China's pivotal role in establishing the Shanghai Five in 1996 and subsequently founding the SCO in 2001, marking it as the first and only case thus far where China has taken the lead in creating a multilateral institution (Chung, 2006). Furthermore, China has consistently been the driving force behind the SCO, actively shaping its direction and effectively positioning itself as the primary influencer among equals (Contessi, 2010). Additionally, China's hosting of the organization's secretariat in Beijing since 2004, which was financed and provided to the SCO free of charge, underscores its significant contribution. Moreover, China appointed the organization's inaugural Secretary-General, Ambassador Zhang Deguang, for the 2004-06 term. Unsurprisingly, the SCO's development has largely aligned with Chinese preferences (Stobdan, 2008).

Several factors, in line with China's regional interests mentioned earlier, can be identified as the practical reasons behind China's engagement with and leadership within the SCO. Firstly, chronologically speaking, there was a desire to stabilize its Western border as newly independent states emerged, amid ongoing border disputes. Secondly, there was a motivation to counter any potential support to Uyghur minorities in China's Western provinces from these newly independent republics, which share similar religious and ethnic characteristics. In fact, one analyst has suggested that the SCO essentially serves as an extension of China's Western Strategy and addresses this specific concern (Contessi, 2010). Lastly, there was an aim to capitalize on economic opportunities in the former Soviet republics, particularly given their significant oil reserves (Szadziewski, 2009).

In addition to these factors, there are several geopolitical objectives that the SCO is believed to serve. Firstly, it serves as a counterbalance and opposition to the United States, particularly in response to perceived encirclement, especially in the aftermath of 9/11. In this context, Gil has noted that the Shanghai Five process commenced shortly after NATO's Partnership for Peace initiative began (Contessi, 2010). The SCO also provides a means to alleviate American pressure on its Western flank, given concerns arising from its support for Taiwan and alliances with Japan and South Korea to the East (Jing-Dong, 2005). Moreover, some analyses suggest that China aims to subtly diminish Russia's influence while enhancing its own leadership role in the region, all while recognizing Russia's distinct interests there (Huang, 2006). Lastly, the SCO offers an opportunity to establish a diplomatic foothold in a region of growing importance, facilitating connections in non-security areas and serving as a platform to advocate security policies and positions at the systemic level (Lo, 2008).

This connection is closely linked to China's adoption and advocacy of a New Security Concept (NSC), for which the SCO has been hailed as the most exemplary embodiment. It's noteworthy that the term "Shanghai Spirit," used by members themselves to describe the set of principles,

values, and norms guiding cooperation within the SCO, closely mirrors the New Security Concept. Notably, the "Shanghai Spirit" emphasizes mutual trust and benefit, equality, consultation, mutual respect for different civilizations, and common prosperity, with the explicit goal of introducing new norms to the international system (Zhuangzhi, 2004). Evidence of the New Security Concept can be discerned in various SCO and precursor institutional documents. For example, the 2000 Dushanbe Declaration of the Shanghai Five highlighted "a new security view built on mutual trust, equality, and cooperation... conducive to enhancing mutual understanding." Similarly, the 2001 Declaration on the Establishment of the SCO included elements echoing the main principles of the NSC.

CENTRAL ASIA POLICY OF RUSSIA AND THE COLLECTIVE SECURITY TREATY ORGANIZATION

The CSTO originated from the Collective Security Treaty (CST), which was signed in Tashkent within the framework of the Commonwealth of Independent States in May 1992. The initial signatories included Armenia, Kazakhstan, Kyrgyzstan, the Russian Federation, Tajikistan, and Uzbekistan. Azerbaijan and Georgia joined the treaty in September and December 1993 respectively, with Belarus joining on December 31, 1993. The treaty came into force on April 20, 1994. However, by 1999, Azerbaijan, Georgia, and Uzbekistan had withdrawn from the Collective Security Treaty. At the 2002 CIS Summit in Chisinau, Armenia, Belarus, Kazakhstan, Kyrgyzstan, Russia, and Tajikistan established the Collective Security Treaty Organization (CSTO), which was granted observer status at the UN General Assembly in December 2003. In June 2006, Uzbekistan lifted its moratorium on active participation in the CSTO and became a full member of the organization. This decision was ratified by the Uzbek Parliament on March 28, 2008.

During the October 2007 summit in Dushanbe, Tajikistan hosted the 5th CSTO summit, where it was decided that member states of the CSTO could purchase Russian weapons and equipment for their armed forces and special services at prices equivalent to those within Russia. Additionally, a Memorandum on Cooperation between the CSTO and SCO was signed during this summit. The 2009 summit in Moscow finalized the agreement for the establishment of the Collective Rapid Reaction Forces. According to the CSTO Charter, the organization is governed by three permanent bodies: a Permanent Council of Envoys appointed by member states, the Joint Headquarters, which assists the Defence Ministers Council, and the Secretariat.

For most observers, it's widely acknowledged that Russia holds a dominant position within the CSTO, which is evident in its pivotal role in elevating the Collective Security Treaty into a fully-fledged international organization. Consequently, the CSTO is perceived as both an instrument and a manifestation of Russian influence (Stobdan, 2008). This perception is reinforced by several indicators, including the long-standing tenure of Nikolai Nikolayevich Bordyuzha, the organization's Secretary-General since 2003, who has close ties to Vladimir Putin. Bordyuzha's background as a former KGB senior official and his previous roles within

Russia's security apparatus underscore Russia's involvement in the CSTO. Furthermore, the fact that the organization's Secretariat is headquartered in Moscow further highlights Russia's influence (Cohen, 2006). However, it's recognized that Russia relies on extensive cooperation from its post-Soviet counterparts to uphold its previous strength and prestige. The CSTO serves as a significant platform for coordinating such cooperation, contributing to enhancing Russia's reputation as a dependable security ally, particularly following the 2007 Summit in Dushanbe, which underscored the group's growing prominence (Lo, 2008).

Some analysts perceive the affirmation of the SCO as a motivating factor behind Russia's establishment of the CSTO, which it could dominate without facing significant challenges. Another motive stemmed from disillusionment with the CIS, where several members showed a greater inclination towards NATO and expressed a desire to join the alliance (Chung, 2006). However, a central and overarching reason, influenced by perceptions of a growing American threat, motivated the establishment of the CSTO as an institution that could efficiently counterbalance US regional policies, interests, and influence (Contessi, 2010).

In addition to these geopolitical motivations, Russia also pursued other practical objectives. As previously noted, Russia was greatly concerned about the potential spillover of civil conflicts from the Caucasus and civil unrest from Central Asia onto its territory (Cohen, 2006). The formation of the CSTO and its actions can be seen as a manifestation of these concerns, exemplified by its 2010 intervention in Kyrgyzstan. Furthermore, the CSTO enables Moscow to access and potentially protect its vital economic and energy assets in the region (Szadziewski, 2009). This aligns with the broader aim of maintaining a cooperative and potentially subordinate neighborhood, crucial for Russia's Eurasianist foreign policy orientation (Lo, 2008).

This aligns with the broader aim of maintaining a cooperative and potentially subordinate neighborhood, crucial for Russia's Eurasianist foreign policy orientation (Lo, 2008).

Beyond these practical and geopolitical motivations, there are also specific objectives tied to Russia's internal security and economic interests. Firstly, the CSTO plays a critical role in preventing the spread of Islamist extremism and terrorism into Russia, particularly from regions like Afghanistan. This is evident from the CSTO's focus on counter-terrorism and joint military exercises aimed at enhancing the collective capabilities of member states to address such threats (Cohen, 2006). Additionally, the CSTO helps to secure Russia's influence over the energy transit routes and resources in Central Asia, which are vital for its economic stability and leverage over European energy markets (Szadziewski, 2009).

Another key aspect of Russia's engagement with the CSTO is the reinforcement of its military-industrial complex. By providing CSTO member states with Russian weapons and military equipment at domestic prices, Russia not only strengthens the military capabilities of its allies but also ensures a steady demand for its defense industry, bolstering its economic and strategic

interests (Cohen, 2006). This military assistance further solidifies Russia's role as the primary security provider in the region, enhancing its strategic depth.

Overall, the CSTO serves multiple roles for Russia: it acts as a geopolitical counterbalance to NATO and US influence, secures Russia's borders against potential threats, ensures the stability of its regional allies, protects its economic interests, and supports its military-industrial complex. These factors collectively underscore the CSTO's importance as a tool of Russian foreign policy in maintaining and extending its influence in Central Asia and beyond.

THE EURO-ATLANTIC PARTNERSHIP AND THE UNITED STATES' CENTRAL ASIA POLICY

Since 1994, two key mechanisms have facilitated cooperation between the US and Central Asia: the Partnership for Peace (PfP) program and the Euro-Atlantic Partnership Council (EAPC). The EAPC, established in 1997, serves as an overarching forum that brings together all states participating in the PfP and the North Atlantic Cooperation Council (NACC), the forum it replaced, as a consultative and dialogue body. While these initiatives are not specifically tailored to Central Asia, the region emerged as a primary focus area for these programs following two rounds of expansion, particularly after the 2004 Istanbul Summit.

Furthermore, partner nations have the opportunity for consultations in case of threats to their stability or territorial integrity, elevating the program beyond a mere technical cooperation agreement and establishing it as a genuine mutual consultation pact.

The PfP underwent further expansion in 1995 with the addition of the Planning and Review Process (PARP) and a Partnership Coordination Council, both facilitating representation and collaborative planning. As outlined in the 1994 PfP Framework Document, various areas were designated for cooperation and capacity building, delivered through 'customized' Individual Partnership Action Plans (IPAPs) negotiated bilaterally between NATO and the partner nation. The establishment of the EAPC in 1997 introduced an additional platform where partner countries can engage and familiarize themselves with various NATO projects.

The EAPC meets monthly in Brussels at the ambassadorial level, and biannually at the ministerial level, involving foreign affairs and defense ministers. It operates on two fundamental principles: inclusiveness, emphasizing the openness of opportunities to all members and partners, and self-differentiation, allowing each participant to determine the extent and areas of cooperation with NATO.

The leadership of the United States in NATO's activities towards the east is evident. Throughout the debates within the alliance during the 1990s, the US consistently advocated for expanding the eastern dimension of alliance politics, often due to pressure from domestic constituencies and congressional advocates supportive of enlargement. The creation of the EAPC was largely

influenced by American strategic imperatives arising at the end of the Cold War, and according to administration sources, it continues to align with contemporary US strategy in the region.

The idea behind the Partnership for Peace (PfP) originated within the Department of Defense in 1993, primarily driven by concepts developed by Joseph Kruzel, the Deputy Assistant Secretary of Defense for Europe and NATO. General John Shalikashvili, Chairman of the Joint Chiefs of Staff, also played a role in its development, succeeding General Colin Powell. PfP was conceived as a provisional alternative to direct membership expansion and aimed to achieve multiple objectives for the United States. Geopolitically, it was intended to allow the US to exert influence over emerging governments, steer their security focus towards the West, thereby reducing Russian influence, and promote their integration into Western political and security structures, including potential NATO expansion. Over a decade into NATO's engagement with Central Asian Republics, one analyst remarked that "NATO's presence in the region is a strategic and geopolitical reality" (Zhuangzhi, 2004).

From a pragmatic and operational standpoint, PfP was designed as a means of socializing post-Soviet states in Central Asia gradually into Western norms and practices. At the pinnacle of the unipolar era, these norms were perceived as conducive to establishing a peaceful international order by promoting civilian oversight of armed forces, adopting Western-style civil-military relations, and spreading liberal values. This approach was viewed as a method for stabilizing a region that was highly volatile yet held significant potential. Over time, NATO's objectives in Central Asia expanded to address additional issues such as fragile states, combating organized crime and corruption, resolving conflicts in the resource-rich Caspian Sea region, ensuring human security, and addressing challenges in Afghanistan, with the aim of becoming an effective security provider.

The EAPC was designed to establish a comprehensive platform for all member states to come together. Warren Christopher, who initially proposed the EAPC in 1996, articulated his vision as follows: "We should broaden the Partnership's scope beyond its existing missions. We should engage our Partnership in both the planning and execution of NATO missions. We should empower them with a stronger voice by establishing an Atlantic Partnership Council. Through these means, NATO lays the groundwork for constructing our New Atlantic Community."

While it has been noted that PfP and EAPC serve as frameworks for cooperation and cannot be equated with multilateral bodies like OSCE or the actual NATO itself, and are unlikely to develop a distinct identity, others have contended that NATO offered the ideal structure to advance the United States' goals of outreach to post-Soviet and Central Asian regions. This is because of NATO's multilateral and collaborative nature, as well as its intangible assets such as shared norms, politico-military approaches, and established procedures refined over decades (Szadziewski, 2009).

CONCLUSIONS

The unfolding dynamics in Central Asia resemble a modern-day rendition of the historic Great Game, but with a twist: the players have multiplied, with China joining the traditional powerhouses, Russia and the United States. As we've traversed through the intricate web of regional security governance institutions, namely the Shanghai Cooperation Organization (SCO), the Collective Security Treaty Organization (CSTO), and the Euro-Atlantic Partnership Council (EAPC), it's evident that each major power is strategically maneuvering to safeguard its interests while vying for influence in this critical region.

China's proactive role within the SCO, from its inception to its present-day leadership, underscores its commitment to shaping regional dynamics. Leveraging the SCO as a platform for economic cooperation and security coordination, China aims to stabilize its western border, counter potential threats from Uyghur minorities, and capitalize on economic opportunities, all while subtly balancing its relations with Russia and the United States.

Russia's central position within the CSTO is a testament to its enduring influence in the region. By transforming the Collective Security Treaty into a robust organization, Russia seeks to assert its authority, counter NATO's encroachment, and maintain stability in its sphere of influence. However, its efforts are tempered by the need for cooperation among post-Soviet states and the evolving geopolitical landscape.

The United States, through initiatives like the EAPC and PfP, aims to foster cooperation and integration with Central Asian states while advancing its strategic interests. By promoting Western norms and practices, combating regional threats, and expanding its influence, the U.S. reinforces its role as a key player in shaping the region's trajectory.

Beneath the surface of institutional frameworks lies a complex interplay of geopolitical objectives. China seeks to counterbalance U.S. influence, enhance its leadership role, and expand economic footholds. Russia maneuvers to preserve its dominance, counter NATO's encroachment, and maintain regional stability. The U.S. pursues strategic partnerships, promotes Western values, and safeguards its interests amid global competition.

As the Great Game unfolds in Central Asia, navigating its complexities requires astute diplomacy, strategic foresight, and nimble adaptation. While competition among major powers is inevitable, avenues for cooperation and mutual benefit must be explored to ensure regional stability, economic prosperity, and collective security. In this intricate geopolitical chessboard, the stakes are high, but the potential for constructive engagement remains ever-present.

In the evolving landscape of the New Great Game, the destinies of Central Asian states are intricately intertwined with the strategic calculations of major powers. As they jostle for influence and pursue divergent agendas, the future of the region hangs in the balance, shaped by the delicate interplay of competing interests, shifting alliances, and geopolitical realities.

Only time will reveal the ultimate winners and losers in this high-stakes geopolitical arena, where the echoes of history reverberate amidst the dawn of a new era.

REFERENCES

Contessi, N. P. (2010). China, Russia and the Leadership of the SCO: A Tacit Deal Scenario. *China and Eurasia Forum Quarterly, 8*(4), 101-123.

Stobdan, P. (2008). Shanghai Cooperation Organization: Challenges to China's Leadership. *Strategic Analysis, 32*(4), 527-547.

Huang, C. H. (2006). China and the Shanghai Cooperation Organization: Post-Summit Analysis and Implications for the United States. *China and Eurasia Forum Quarterly, 4*(3), 15-21.

Cohen, A. (2006). After the G-8 Summit: China and the Shanghai Cooperation Organization. *China and Eurasia Forum Quarterly, 4*(3), 51-64.

Chung, C. P. (2006). China and the Institutionalization of the Shanghai Cooperation Organization. *Problems of Postcommunism, 53*(5), 3-14.

Zhuangzhi, S. (2004). New and Old Regionalism: The Shanghai Cooperation Organization and Sino-Central Asian Relations. *The Review of International Affairs, 3*(4), 600-612.

Szadziewski, H. (2009). How the West Was Won: China's Expansion into Central Asia. *Caucasian Review of International Affairs, 3*(2), 212-213.

Lo, B. (2008). Axis of Convenience. Moscow, Beijing, and the New Geopolitics. Washington, DC: Brookings.

Jing-Dong, Y. (2005). Chinese Perspectives and Responses to the Bush Doctrine. In M. Gurtov & P. Van Ness (Eds.), *Confronting the Bush Doctrine. Critical Views from South East Asia*. London: Routledge.

Şİİ RADİKALİZMİ ÖRNEĞİ OLARAK LÜBNAN HİZBULLAHI

LEBANON HEZBOLLAH AS AN EXAMPLE OF SHIITE RADICALISM

Dr. Özlem ACAR,
Doktora: Polis Akademisi Güvenlik Stratejileri ve Yönetimi Ana Bilim Dalı
ORCID NO: 0000-0002-7577-6431

ÖZET

Müslüman âleminin yüzde 10-15 civarındaki bölümünü oluşturan Şiiler günümüzde Ortadoğu, ve Arap Yarımadası'nda başta İran olmak üzere Irak, Bahreyn, Yemen ve Lübnan'da; Asya'da ise Azerbaycan, Afganistan ve Pakistan'da önemli bir nüfusa sahiptirler. İran'ın Şiilerin hamisi olduğu yönündeki şiarı neticesinde Şiiler bulundukları ülkelerde gerek siyasi gerek silahlı yapılanmalar kurmuşlardır. Özellikle Lübnan'da genel olarak Şiiler özellikle de Hizbullah (Allah'ın Partisi) ülke yönetiminde, ekonomisinde ve güvenliğinde en etkili yapı olarak ön plana çıkmaktadırlar.

Lübnan'da Şiilerin ilk örgütlenmesi 70'li yıllarda İran yönlendirmesi ile başlamıştır. İlk olarak Şii Emel Hareketi kurulmuş, ardından laiklik tartışmalarının ortaya çıkması ile 1982 yılında Hizbullah, Emel Hareketi'nden ayrılarak bağımsız bir örgütlenme kazanmıştır. Günümüzde Hizbullah Lübnan'da ağırlıklı olarak Baalbek, Bekaa'nın kuzeyi, Beyrut'un güney banliyöleri ve Dahiyeh bölgesi'nde yaşayan Şiiler arasında taraftar bulmaktadır. Öte yandan İsrail saldırıları ya da El Kaide türevi örgütlerin eylemleri gibi Lübnan'a yönelik tehditlerin artış gösterdiği durumlarda Sünniler, Hristiyanlar ve Dürziler gibi ülkedeki diğer dini ve mezhebi yapılarında Hizbullah'a desteği ortaya çıkmaktadır.

Hizbullah kuruluşundan itibaren Lübnan'da gücünü sürekli olarak artırmış ve en kritik olaylarda kilit pozisyonda yer alarak günümüzde ülkedeki egemen güç haline gelmiştir. Bununla birlikte sadece Lübnan'da değil Suriye, Irak, Yemen gibi çatışma bölgelerinde Hizbullah'ın silahlı kanadı etkin şekilde faaliyet göstermektedir. Hizbullah bölgede İran'ın desteğiyle gelişen en güçlü ve etkili vekil aktörü olarak ön plana çıkmaktadır. İran'ın "Direniş" olarak adlandırdığı ve İran'dan başlayan Irak, Suriye ve Lübnan'ı içeren ve Filistin'e kadar uzanan bölgedeki hattın savunulmasında en önemli konuma sahiptir.

Bununla birlikte Hizbullah'ın Lübnan içinde sahip olduğu güce ve konuma erişmesinde hem siyasi hem de silahlı kanadı etkili olurken Direniş Hattı'ndaki önemini ise silahlı kanadının öncelikle 2006'da Lübnan'ın güneyini işgal eden İsrail'e karşı başarısı daha sonra ise 2011'de Suriye'de başlayan savaşta silahlı Sünni gruplara karşı sağladığı üstünlük sayesinde elde etmiştir.

Bu çalışmanın amacı; Hizbullah'ın kuruluşundan itibaren Şiilerin sosyal statüsünün gelişmesi için hayata geçirdiği çalışmalarının yanı sıra Şiilik için sürdürdüğü faaliyetlerini İran'ın bölgesel politikalarını da göz önünde bulundurarak ortaya koymaktır. Ayrıca özellikle Ortadoğu'da yaşanan çatışmalarda sergilediği ve uluslararası örgütlerce tespit edilen şiddet eylemlerinin hedef ve boyut değiştirerek radikalleşmesi sürecini ele almaktır.

Anahtar Kelimeler: Şii, Lübnan, Hizbullah, İran, Suriye, Radikalleşme

ABSTRACT

Shiites, who constitute around 10-15 percent of the Muslim world, today have a significant population in the Middle East and the Arabian Peninsula, mainly in Iran, Iraq, Bahrain, Yemen and Lebanon, and in Azerbaijan, Afghanistan and Pakistan in Asia. Shiites have formed both political and armed organizations in the countries where they live as a result of Iran's slogan that it is the guardian of Shiites. Shiites in general, and Hezbollah (God's Party) in particular, are the most powerful forces in Lebanon's governance, economics, and security.

The first organization of Shiites in Lebanon started in the 70s under the guidance of Iran. First, the Shiite Amal Movement was established, and then, with the emergence of secularism debates, Hezbollah separated from the Amal Movement in 1982 and gained an independent organization. Today, Hezbollah finds supporters in Lebanon mainly among Shiites living in Baalbek, the northern Bekaa, the southern suburbs of Beirut and the Dahiyeh region. On the other hand, when threats to Lebanon increase, such as Israeli attacks or the actions of al-Qaeda-derived organizations, support for Hezbollah emerges from other religious and sectarian structures in the country, such as Sunnis, Christians and Druze.

Since its establishment, Hezbollah has continuously increased its power in Lebanon and has become the dominant power in the country today by taking key positions in the most critical events. In addition, Hezbollah's armed wing is active not only in Lebanon but also in conflict zones such as Syria, Iraq and Yemen. Hezbollah stands out as the most powerful and effective proxy actor in the region that has developed with Iran's support. Hezbollah has the most important position in the defense of the line in the region, which Iran calls the "Resistance" and which starts from Iran, includes Iraq, Syria and Lebanon and extends to Palestine.

Though Hezbollah's political and armed wings have both contributed to the organization's rise to prominence within Lebanon, it is its armed wing's victories—first against Israel in 2006 when it invaded southern Lebanon and later against armed Sunni groups in the Syrian conflict that broke out in 2011—that have made the organization significant in the Line of Resistance.

The aim of this study is to reveal Hezbollah's activities for the development of the social status of Shiites since its establishment, as well as its activities for Shiism, taking into account Iran's regional policies. It also aims to address the process of radicalization by changing the target and dimension of the acts of violence exhibited in the conflicts in the Middle East and identified by international organizations.

Keywords: Shia, Lebanon, Hezbollah, Iran, Syria, Radicalization

2010 COCHABAMBA HALKLAR ANLAŞMASI'NI İKLİM ADALETİ PERSPEKTİFİNDEN DEĞERLENDİRMEK

2010 COCHABAMBA PEOPLE'S AGREEMENT FROM THE PERSPECTIVE OF CLIMATE JUSTICE

Gülden Banca

Ege Üniversitesi, İletişim Fakültesi

ORCID NO: 0009-0005-0290-1675

ÖZET

Günümüzde asırlardır olduğu gibi insan toplulukları arasında çok ciddi eşitsizlikler vardır. İklim krizi ile bu eşitsizlikler dezavantajlılara, ırklara, toplumsal sınıflara, cinsiyetlere ve gelecek kuşaklara farklı kalite, kontite ve yoğunlukta yansıyarak söz konusu eşitsizliklerin yeniden üretilmesini sağlamaktadır. Bu durum iklim adaletsizliği olarak karşımıza çıkmaktadır. Dünyada var olan adaletsizlik iklim krizi ile yeniden üretilmekte ve artırılmaktadır. Bunu önlemek için siyasi topluluklar, bilim insanları ve sivil toplum kuruluşları adalet arayışına girmektedir. Bu çalışmada İklim adaleti hareketine ilişkin talepleri yansıtan 2010 Cochabamba Halklar Anlaşması ele alınmıştır. Çalışma, iklim adaleti söylemi içinde yer alan talepleri belirlemeyi ve bu taleplerin ne ölçüde karşılandığını değerlendirmeyi amaçlamaktadır. Temel belgelerden biri olan Cochabamba Halklar Anlaşması'na göre, iklim değişikliğinin, eşitsizliğin ve adaletsizliğin temel nedeni olarak kapitalist sistem görülmektedir. Bu bağlamda doğayla uyumlu ve tüm hayata saygılı yeni bir kalkınma modeli önerilmektedir. Halklar Anlaşması, tüm ülkelerin kendi halklarının temel ihtiyaçlarını karşılayacak bir üretim kapasitesine sahip olma hakkını kabul etmektedir. Fakat bu hak gelişmiş ülkelerin takip ettiği kapitalist çizginin izini sürmek anlamına gelmemektedir. Söz konusu anlaşmaya göre gelişmiş ülkeler, tarihsel olarak atmosferin sera gazı emilim kapasitesini eşitsiz bir şekilde kullandıkları için bu ülkelere karşı ekolojik borçları vardır. Bu borcun karşılığında, emisyonlarını azaltarak gelişmekte olan ülkelerin kalkınmasına imkân sağlamak amacıyla atmosfer alanında yer açmalıdırlar. Ayrıca gelişmekte olan ülkelere teknolojik ve finansal kaynak sağlamalıdırlar. Bu amaçla bir fon oluşturulmalı ve aynı zamanda meydana gelen bir çok kayıp ve zararlar için de bir tazminat mekanizması geliştirilmelidir.

Anahtar Kelimeler: İklim Adaleti, İklim Adaleti Hareketi, 2010 Cochabamba Halklar Anlaşması

ABSTRACT

Serious inequalities exist among human communities as they have for centuries. The climate crisis exacerbates these inequalities by reflecting them onto disadvantaged groups, races, social classes, genders, and future generations with varying degrees of quality, quantity, and intensity, thus perpetuating these inequalities. This situation presents itself as climate injustice, where existing injustices are reproduced and amplified by the climate crisis. Political communities, scientists, and civil society organizations are seeking justice to prevent this. This study examines the 2010 Cochabamba People's Agreement, which reflects the demands of the climate justice movement. The study aims to identify the demands within the discourse of climate justice and assess the extent to which these demands are met. According to the Cochabamba People's Agreement, the capitalist system is seen as the root cause of climate change, inequality, and injustice. In this context, a new development model that is in harmony with nature and respects all life is proposed. The People's Agreement acknowledges the right of all countries to have production capacities that meet the basic needs of their people. However, this right does not mean following the capitalist path pursued by developed countries. According to the agreement, developed countries have an ecological debt to developing countries because they historically used the absorption capacity of the atmosphere for greenhouse gases unequally. In exchange for this debt, they should make room in the atmosphere by reducing emissions to facilitate the development of developing countries and provide them with technological and financial resources. To achieve this, a fund should be established, and a compensation mechanism should be developed for the many losses and damages incurred.

Keywords: Climate Justice, Climate Justice Movement, 2010 Cochabamba People's Agreement

PNEUMATIC SCISSOR LIFT PROJECT

PNÖMATIK MAKASLI KALDIRAÇ PROJESI

Muhammed Rabi, 2110809578

Karabük Üniversitesi, Mekatronik Mühendisliği

0009-0001-1718-0701

Amjad Alshhada, 2110809576

Karabük Üniversitesi, Mekatronik Mühendisliği

Asaad Alzoubi, 2010809592

Karabük Üniversitesi, Mekatronik Mühendisliği

Öğr. Gör. Mustafa BUĞDAY

Eskipazar Meslek Yüksekokulu, Motorlu Araçlar ve Ulaştırma Teknolojileri

Raylı Sistemler Makinistliği Pr.

0000-0003-4413-509X

ABSTRACT

Pneumatic scissor lift project, a pneumatic cylinder for lifting heavy loads and involves the design and construction of a device using a scissor mechanism. This Project It offers many advantages over traditional mechanical jacks and can be used in various fields available. Pneumatic scissor jack is widely used in automotive, manufacturing, construction, aviation, etc. It has various usage areas in sectors and for groups with special needs. This device uses a powerful pneumatic cylinder and scissors to lift heavy loads. uses the mechanism. Fast and easy operation of pneumatic systems, more It has advantages such as providing lifting power and requiring less manpower. The project's objectives include the design and construction of a pneumatic scissor jack. This design has important advantages such as maximum lifting capacity and working pressure. It must include the determination of parameters. Also, safe and durable Creating a system and customizing the jack for different load capacities Providing opportunities is also among the goals. Pneumatics among the project components actuator, pneumatic parts, connecting rods, base frame and mounting parts There are. Selection and proper combination of these components It is important. Project stages: design and analysis, material selection, production, assembly, testing and are listed as evaluation. These stages are a systematic way of implementing the project. It ensures progress and enables early detection of possible errors. Pneumatic The benefits of the scissor jack project include greater lifting force, faster and easy operation, requiring little manpower, a safe and ergonomic working environment It is possible to provide and customize for different load capacities. This Project To learn the working principles of pneumatic systems and scissor mechanisms It also offers an ideal opportunity for

During the project process, how pneumatic systems work, how scissor mechanisms are designed and how they are put together It is possible to learn the subjects.

Keywords: Pneumatic, Scissor Lift, Lever

INTRODUCTION

A stationary aerial scissor lift is a type of elevator used in many industrial and professional jobs. This lift is based on an air-powered scissor lift system and is permanently fixed to a site. Although it is generally used in places where heavy loads need to be lifted regularly, such as factories, workshops, large industrial sites, it can also be used as an elevator for people with special needs. These cranes offer a high capacity to lift loads effectively and safely, making them a popular choice in many industries.

Features:

•Stability: The stationary aerial scissor lift is characterized by its stability on the ground, which makes it suitable for use in confined spaces and also in small places where mobile and large cranes cannot enter.

•Height: Some stationary air scissor lifts can reach high places, making them suitable for a variety of jobs.

• Durability: Some stationary pneumatic scissor lifts can carry heavy loads, making them suitable for lifting heavy equipment. This depends on the size of the pneumatic cylinder and the tools used in manufacturing the crane frame.

•Ease of use: Fixed pneumatic scissor lifts are easy to use and the user does not need an expert to easily raise and lower the crane.

•Universality: Stationary pneumatic scissor lifts are available in a variety of sizes and capacities, making them suitable for use in many areas.

Usage areas:

•Manufacturing and Construction: Stationary pneumatic scissor lifts are commonly used in the construction industry to lift workers and materials to high places and can lift heavy loads depending on the size of the pneumatic cylinder and the tools used in manufacturing the crane structure.

•Storage: Fixed pneumatic scissor lifts are used to reach difficult-to-reach materials on attic shelves in storage areas.

•Services: Fixed pneumatic scissor lifts are used in various services such as high repairs, glass cleaning, installation of heating and ventilation systems.

•Special Needs: It can be used to help disabled people with special needs in many different places and can serve as an elevator for them.

PNEUMATIC

Pneumatics is a branch of engineering that uses gas or compressed air. Pneumatic systems used in industry are generally operated with compressed air or compressed inert gases. A centrally located and electrically driven compressor powers the cylinders, air motors and other pneumatic devices. Manual or automatic solenoid controlled pneumatic system Valves are selected when they provide a lower cost, more flexible or safer alternative to electric motors and actuators. Pneumatic systems in fixed facilities such as factories use compressed air because a sustainable supply can be achieved by compressing atmospheric air. Usually the air is dehumidified and a small amount of oil is added to the compressor to prevent corrosion and lubricate mechanical components. To design a machine that can achieve high accuracy in lifting using smooth and efficient fluid power. Eliminating the use of hydraulic pumps in hydraulic systems. Controlled lifting of the load. Minimizing startup cost, operating cost and maintenance cost.

Literature review

All great enterprises, no matter how large in scale, no matter how intricate or complex in design, arise from small origins, a basic concept or ideal from which all subsequent ideas and actions emanate. Whether it's a solution to a commonly encountered problem, an easier way to complete a task, or a challenge to something deemed possible by existing technology, a concept is born simple. Ideas aspire to be great. They are useless on their own, but given the right environment and support, ideas can help develop tremendous possibilities. Once a concept is established, possibilities abound on how to proceed. From a flow of ideas and theories, a natural progression of events and a list of needs will become apparent to the inventor.

METHODOLOGY

Fluid power technology actually began in 1950 with the discovery of Pascal's law: Pressure is transmitted without decreasing through a confined mass of fluid. Pascal found that when he immersed the cork in a jug completely filled with wine, the bottom of the jug broke and fell out. Pascal's law showed that the pressures at the top and bottom of the jug were equal. However, the jug has a small opening area at the top and a large area at the bottom. Thus, the lower part absorbs a greater force because its area is larger. The combination of pneumatics and hydraulics is used to lift large amounts of load more precisely and accurately.

In addition to reducing operating and maintenance costs, the combination system eliminates the limitations of separate hydraulic and pneumatic systems, such as expensive hydraulic pumps and hydraulic directional control valves. The 3 bar compressed air from the compressor strikes the piston (60 mm diameter) of the single-acting pneumatic cylinder from the free end through the three-port and two-position (3/2) push-button operated directional control valve. As a result, the piston of the pneumatic cylinder is lengthened. This pressurizes the sealed oil in the hydraulic line according to Pascal's law (12 bar). This may be due to the elongation of the rod of the pneumatic cylinder piston (30 mm in diameter), and surprisingly the rod acts as a piston in the hydraulic line. 12 bar pressurized fluid will act on the free end of the piston (100 mm diameter) of the single-acting hydraulic cylinder. The large amount of load carrying capacity of about 9400kg will be provided by the hydraulic cylinder rod. This can be achieved by attaching the metallic plate (or ceiling) to the rod of the hydraulic cylinder with nuts and bolts. This arrangement can be used to lift loads and clamp the workpiece to the table during machining. When the pressure of the push button of the 3/2 DCV is released, the compressed air trapped in the pneumatic cylinder is discharged.

DESIGN

Establishing parameters for my system was the first step in the design process. In the meantime, I created as many questions as possible at this stage regarding the necessary qualities of the elevator. How and especially where will it be used? How big does it need to be? How many kilos should I carry? How fast does it take to move? Is it possible to combine and create all of these features safely? Fundamental questions like these require skills that shaped my early understanding of systems. Only after I get the answers can I then be free to allow these queries? imagination wanders and begins to make possible components together in my mind. Once I had established the general outlines of how the elevator should perform, it was time to move on to much more specific challenges on how to meet and/or exceed all the requirements. Armed with a barrage of questions that will shape my future mechanical design now I was ready to own something Interview with the technical director of San Diego Opera, John David Peters When it was completed we were going to rent our elevator. Schreiber had made an appointment with Peters. tour the San Diego Civic Theater where we can discuss details with him; An elevator would be installed. This allowed us to take much-needed measurements of the theatre's system while discussing specific uses with Peters in upcoming productions of Faust.

STRUCTURE

A cylinder with piston arrangement is attached in a zig-zag pattern. Ball valves connected by two pipes connect the air tank to the cylinder. When a valve opens, air escapes. cylinder. Therefore, the piston moves in one direction. The rod attached to the piston pushes the zig-zag flame to move the elevator upward. When the other ball valve is opened the air inside the cylinder is released. Therefore the elevator goes down. The main purpose of the Zig-Zag Pneumatic Elevator project is developing a lifting system to lift any weight using air pressure. In this project we have kept High pressure air in a tank. It is attached to a cylinder with a zig-zag pattern piston arrangement. The cylinder and air tank are connected together. two pipes with ball valves. When it is a ball valve, when it is opened, high pressure air will come in. cylinder. Therefore, the piston will move in one direction. direction. The rod attached to the piston pushes the zig-zag frame to make the elevator move up. When we open the other ball valve, the air inside the cylinder is released. So the elevator is coming down.

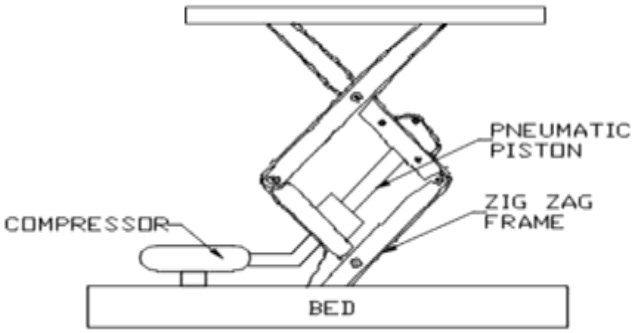

Figure: Pneumatic lift table

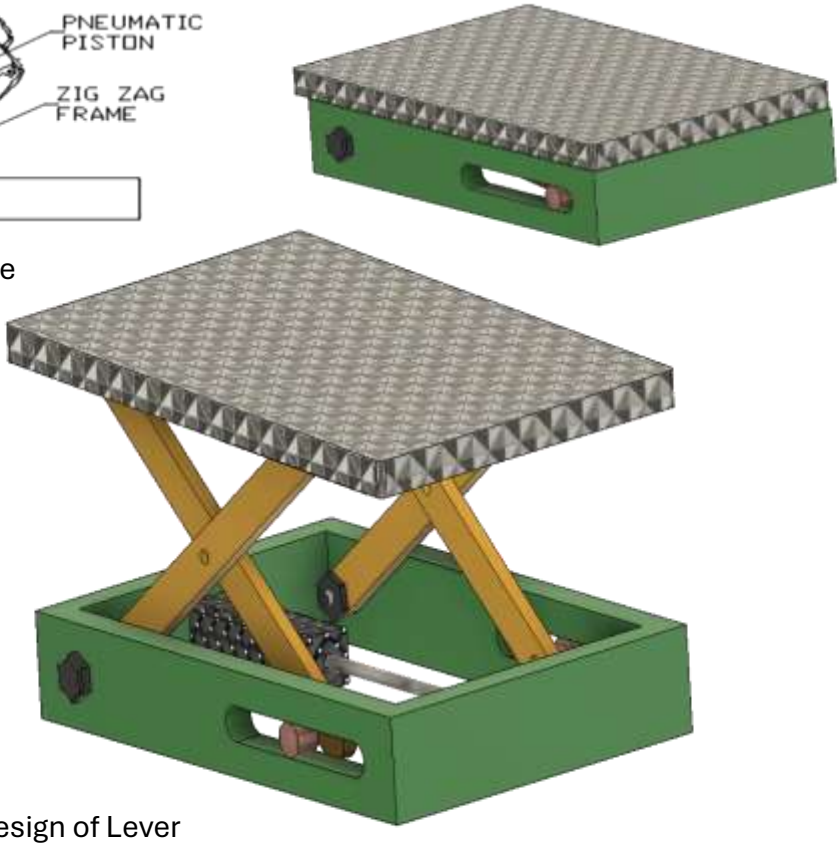

Figure: 3D Design of Lever

STUDY

Full fabrication model picture Pneumatic lifting table is shown below. The upper base is mounted on the link as shown in the diagram and is connected to the piston of the pneumatic cylinder. Both sides of the piston are connected to the single-stage reciprocating air compressor through the solenoid valve. Air from the single-stage air compressor is directed through the push button directional control valve and to the pneumatic actuator. The pneumatic actuator is a double-acting cylinder and compressed air extends the piston. The piston rod acts as a piston. pressurizes the hydraulic line and hydraulic fluid. It passes through a filter arrangement so that the hydraulic fluid enters the distribution system. It is done in such a way that the Pressurized Liquid acts on a hydraulic cylinder placed on a table arrangement. The hydraulic fluid then extends the hydraulic piston. The end of the piston rod is connected to a load pan. Therefore, the pan extends together with the piston rod and lifts the load. The 3 bar compressed air coming from the compressor hits the compressor. The piston of the double-acting pneumatic cylinder is positioned from the free end through five ports and two ports (5/2) push-button operated directional control valve. As a result, the piston of the pneumatic cylinder becomes longer. This puts pressure on the oil inside. Hydraulic line according to Pascal's law. This is due to the

extension of the pneumatic piston rod cylinder and the rod acts as the piston in the pneumatic liner. Pressurized liquid at 69bar, empty end of single acting piston pneumatic cylinder. Large amount of load about 1300Kg bearing capacity will be delivered by Pneumati cylinder rod. Nuts and bolts of this metallic plate (or pan) to the rod of the hydraulic cylinder. This arrangement can be used for clamping the workpiece as well as lifting loads on the table during machining. By operating the push button of the 5/2 DCV, the air from the compressor enters the pneumatic cylinder through the rod end side. This allows the piston to retract and the oil to exit the piston. The pneumatic cylinder is drawn into the reservoir hydrophore part. By reducing the thrust pressure, the 5/2 DCV button assumes that the spool of the DCV is in its starting position. As a result, the air pressure pushes the rod of the cylinder at the free end side of the cylinder. Place the piston in the reinforcement area. High power is provided an increase in pressure is created by the piston fluid also enters the free end zone of the single acting pneumatic cylinder. This causes the load to rise through the cylinder, which depends on the cross-sectional area of the piston. In the needle valve to lower the load cylinder, it is operated connected to the main hydraulic line, causing oil to be discharged from the hydraulic cylinder to the reservoir.

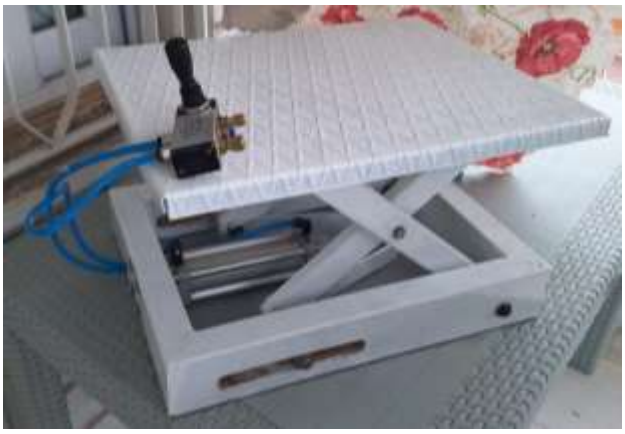





References

[1] Balkeshwar Singh, Anil Kumar Mishra, "Analysis and Fabrication of Remote Control Lifting Jack". International Journal of Scientific Engineering and Applied Science (IJSEAS) - Volume-1, Issue-3, June 2015 ISSN: 2395-3470.

[2] Dr. Ramachandra C G, Krishna Pavana, Shivraj Shet and Venugopal Reddy, "Design and fabrication of automotive hydraulic jack system for vehicles".International Journal of Advances in Engineering Research (IJAER) 2013, Vol. No. 6, Issue No. VI, Dec.

[3] M.M.Noor, K. Kadirgama, M.M. Rahman, M.S.M. Sani, M.R.M. Rejab, "Development of Auto Car Jack Using Internal Car Power". Malaysian Science and Technology Congress,MSTC08, 16~17 Dec, KLCC, Malaysia, 2008.

[4] Helmi Rashid and et.al, "Design Review of Scissors Lifts Structure for Commercial Aircraft Ground Support Equipment using Finite Element Analysis". International Symposium on Robotics and Intelligent Sensors 2012 (IRIS 2012).

[5] Bharath Kumar K, Gowtham S., Paul James Thadhani,Deepak Kumar.Bibin George Thomas, Kiron Antony Rebeiro "Fabrication of zig zag pneumatic lift" published by international journal of scientific engineering and applied science (IJSEAS) - Volume-1, Issue-3, June 2015 ISSN: 2395-3470.

[6] Jaydeep M. Bhatt, Milan J. Pandya, "Design And analysis of an aerial scissor lift" Journal of information knowledge and research in Mechanical Engineering, Volume – 02, Issue – 02, P.N.452-455, Nov 12 To Oct 13.

[7] Ivan Sunit Rout, Dipti Ranjan Patra, Sidhartha Sankar Padhi, Jitendra Narayan Biswal, Tushar Kanti Panda" Design and fabrication of motorized automated object lifting jack" IOSR journal of engineering (IOSRJEN) ISSN (e): 2250-3021, ISSN (p): 2278-8719 Vol. 04, Issue 05 (may. 2014), ||V5|| pp 06-12.

[8] Rahul J.Kolekar, S.S. Gawade "Design and development of lift for an automatic car parking system" published by India.

[9] Gaffar G. Momin, Rohan Hatti, Karan Dalvi, Faisal Bargi, Rohit Devare "Design, manufacturing & analysis of hydraulic scissor lift"International Journal of Engineering Research And General Science Volume 3, Issue 2, Part 2, MarchApril, 2015 ISSN 2091-2730733.

[10]P.S. Rana, P.H. Belge1, N.A. Nagrare, C.A. Padwad1, P.R. Daga1, K.B. Deshbhratar N.K. Mandavgade "Integrated automated jacks for 4- wheelers"

[11]Scholars Research Library European Journal of Applied Engineering And Scientific Research, 2012, 1 (4):167-172.

SOME POWER-LAW SOLUTIONS FOR $f(Q)$ GRAVITY

Doç. Dr. ALİ İHSAN KESKİN [1]

[1] Batman University, Department of Electrical and Energy, Besiri OSB Vocational School ,

ORCID NO**:** 0000-0002-0599-9111

ABSTRACT

This study aims to examine the power-law solutions of the $f(Q)$ gravity theory, a modified version of Einstein's gravity theory. The equation $Q = 6H^2$ represents the nonmetricity tensor, where $H = \frac{\dot{a}}{a}$ is the Hubble parameter of the universe, defined by the scale factor a. To address this topic, we use the assumption that the universe obeys the spatially flat FRW (Friedmann-Robertson-Walker) spacetime model, and that the matter inside it could be described as a perfect fluid. The first field equation of the theory of gravity is expressed in terms of cosmic time by utilizing specific power-law solutions of the scale factor, where this solution is represented as $a = a_0 t^h$. Subsequently, we have a differential equation that accurately portrays the progression of the universe. After obtaining a comprehensive solution for the function $f(Q)$, it has been determined that the equation $3h(1 + w) = -1$ is a necessary condition for the function to be specified theoretically or for a real solution to exist. The symbol "w" represents the equation of state (EoS) parameter for a perfect fluid. We carried out research on the cosmic dust and radiation eras of the universe. It is observed that these eras in the universe can be reached via a real solution derived from the general solutions, where the EoS parameter w follows the Einstein gravity form h=2/(3(1+w)). These periods are referred to as the decelerated expansion phase of the universe. In addition, we have addressed the issue of dark energy within the context of this solution. Under the concept of cosmic time, we are able to understand the late-time cosmic acceleration, also known as dark energy, in the universe. When the value of h is greater than 1, it is noticed that a dynamic form of dark energy, specifically quintessence-type dark energy, arises from the solution. Thus, we derive the solution that characterizes the transition from the deceleration stage of the the universe to the era of acceleration and mathematically represent these regions in a unified way.

Keywords: power-law solutions, the dust era, the radiation era, dark energy

TEL BÜKME MAKİNESİ

WIRE BENDING MACHINE

Mahmut KORNEK

Karabük Üniversitesi, Mekatronik Mühendisliği

ORCID NO: 0009-0007-6459-5559

Alperen KAYRAK

Karabük Üniversitesi, Mekatronik Mühendisliği

ORCID NO: 0009-0007-4410-3318

Deniz YILDIZ

Karabük Üniversitesi, Mekatronik Mühendisliği

ORCID NO: 0009-0000-6739-783X

Öğr. Gör. Mustafa BUĞDAY

Karabük Üniversitesi, Eskipazar Meslek Yüksekokulu

ORCID NO: 0000-0003-4413-509X

ÖZET

Tel bükme makinesi, endüstriyel kullanımlar için tasarlanmış bir makinedir. Genellikle metal telin bükülmesi ve şekillendirilmesi için kullanılır. Bu makine, sensörler yardımıyla telin istenen şekilde ve uzunlukta bükülmesini sağlayarak çeşitli ürünlerin üretiminde kullanılır. Telin boyutuna ve kalınlığına göre farklı çapta bükme işlemleri gerçekleştirebilir. Tel bükme makinesi, genellikle otomatik veya yarı otomatik olarak çalışır ve operatörler tarafından kontrol edilir. İşlevselliği, hassasiyeti ve güvenilirliği nedeniyle endüstriyel üretim tesislerinde yaygın olarak kullanılmaktadır. Makine, Arduino gibi bir mikrodenetleyici kullanarak önce teli uygun uzunlukta iter ve dc motor ile telin bükülme açısı için pistonun teli iteceği parçayı uygun açıya getirir ve piston ile parçaya doğru kuvvet uygulayarak büker. Bu sayede istenen açıda ve uzunlukta bir tel elde edilmiş olur. Aynı zamanda bükme işlemi ayarları değiştirilmeden bükülmüş teller arasında tutarlılık sağlar. Bu sayede her bükülen tel için gereken manuel işlem sayısı azaltılmış olur. Bu makineler, çeşitli endüstrilerde, özellikle otomotiv, elektronik ve inşaat sektörlerinde kullanılan parçaların üretiminde önemli bir rol oynar. Tel bükme makineleri, üretim süreçlerini hızlandırırken kaliteyi artırarak maliyetleri düşürmeye de yardımcı olur. Tel bükme makineleri tutarlı kalitede ürün ürettiğinden dolayı da yüksek hacimli üretim çalışmaları için uygundurlar. Sonuç olarak, tel bükme makineleri endüstriyel üretimde

uygun parçaların üretimi için önemli olan bir araç olarak kabul edilir. Aynı zamanda tel bükme işleminin maliyetini düşüren, üretim hızı ile kalitesini de arttırmaktadır. Üretim kalitesi tutarlı olduğundan ve manuel müdahale ihtiyacını azaltarak verimliliği ve üretkenliği arttırdığından önemli araçtırlar. Tel bükme makinelerinin endüstriyel alanda kullanımı günümüzde zaman geçtikçe daha fazla önem kazanmaktadır ve sektörler arası birçok alanda gün geçtikçe daha yaygın olarak tercih edilmektedir.

Anahtar Kelimeler: Tel Bükme Makinesi, Üretkenlik, Tutarlılık

ABSTRACT

Wire bending machine, is a machine designed for industrial applications. Generallly it is used for bending and shaping the metal wire. This machine is used for production of different products by bending and shaping the wire into the wanted shape with the help of sensors. It can do bending processes in different diameters according to the size and thickness of the wire. Wire bending machine generally Works as automatic or semiautomatic and controlled by different operators. It is commonly used in industrial production facilities for its functionality, precision and safety. Using a microcontroller such as Arduino, machine first pushes the wire to the appropriate length and with the help of a dc motor it brings the part to which piston will push the wire to appropriate angle for the bending angle of the wire, and bends it by applying the right force to the part with piston. In this way, a wire in the desired length and angle is acquired. At the same time, it providess consistency without changing the adjustments of the wire twisting process settings. In this way, number of manual operations needed for wire bending process is reduced. These machines play an important role in the production of parts used in various industries, especially in the automotive, electronics and construction sectors. Wire bending machines help reduce costs by increasing quality while accelerating production processes. Because the production of the wire bending machine is of consistent quality, they are suitable for high-volume production runs. As a result, wire bending machines are considered an important tool for the production of suitable parts in industrial production. At the same time, it reduces the cost of the wire bending process and increases the production speed and quality. They are important tools as production quality is consistent and increases efficiency and productivity by reducing the need for manual intervention. Wire bending machine’s usage in industrial area is increasing over time and it is increasingly preffered in many areas across sectors

Keywords: Wire Bending Machine, Productivity, Consistency

GİRİŞ

Günümüzde herhangi bir endüstriyel ürün piyasaya sunulduğunda hem kalite hem üretim maliyeti anlamında kıyasıya bir rekabet oluşmaktadır. Geçen zaman ve bununla birlikte daha kaliteli, güvenli, faydalı, uzun ömürlü buluşlar beklenmektedir. Bu koşulları sağlamanın en etkili yolu da daha güvenilir tasarımlar oluşturmaktadır.

Günümüzde kullanılan çoğu eşya ve aletler tel bükme makinası ile yapılmıştır. Bu makinaların çoğu sanayi tipidir ve ev ortamında kullanımı mümkün değildir. Teller genellikle çelik, bakır, alüminyum ve paslanmaz çelikten üretilmektedir. Endüstride çeşitli teller kullanılır. Tellerin de alanlarına göre kullanım farklılıkları gösterir. Bu telleri de bükülerek endüstriyel ürünlerde belli alanlarda kullanılır. Endüstride sık kullanılan Tel çeşitleri; çelik teller, paslanmaz çelik teller, alüminyum teller, galvaniz teller, bakır teller, pirinç tellerdir. Tel bükme makinelerinin çıkışı makineleşme çağının başına kadar uzanır. Tel bükme makinesi, tellere bükme işlemi uygulayarak istenilen forma gelmesini sağlar. 3 adet tel bükme makinesi vardır. Bunlar; manuel tel bükme makinesi, yarı otomatik tel bükme makinesi ve bilgisayar kontrollü tam otomatik tel bükmesidir.

Manuel tel bükme makineleri; “L”, “U”, “J” ve “S” formunda bükme işlemleri gerçekleştirir. Genellikle endüstriyel ve yapısal uygulamalarda kullanılır.

Yarı otomatik tel bükme makineleri; Mekanik ve elektrik otomasyon sistemi ile birlikte çalışır. Standart bükümlerin haricinde, farklı bükümler (etriye, spiral bükümü) yapabilmek için makina üzerine farklı aparatlar takabiliriz. Genellikle inşaat sektörünün içinde şantiye alanları ve demir işleme tesislerinde kullanılır.

Bilgisayar kontrollü tam otomatik tel bükme makineleri, insan gücü kullanılmadan tamamen bilgisayar kontrolü ile bükme işlemini yapar. Hidrolik ve elektrik gücü ile çalışan çeşitleri vardır. Alanına göre tasarlanarak her endüstride kullanılabilir.

Bizim yaptığımız projede Arduino ile motorun açısını kullanılıyor ve belirli açılar ayarlanmaktadır. Bu açılarda piston yardımı ile tel bükme işlemini gerçekleştiriyoruz. Bu biçimde hem sanayi hem ev ortamı için uygun hale gelmiş olmaktadır.

MALZEME VE YÖNTEM

Bu proje için birkaç önemli parçalar vardır. Bunlar: Projenin elektronik devresini kontrol edecek bir ana işlemci, telin şekil vermek için bastırılacağı parçanın açısını ayarlayan motor ve tele kuvvet uygulayıp şekil verecek pistondur. Öncelikle parçaların konumu ve nereye yerleştirileceği belirlemek için üç boyutlu bir çizim yapılmıştır. Çizimden sonra parçaların seçimi yapılmıştır.

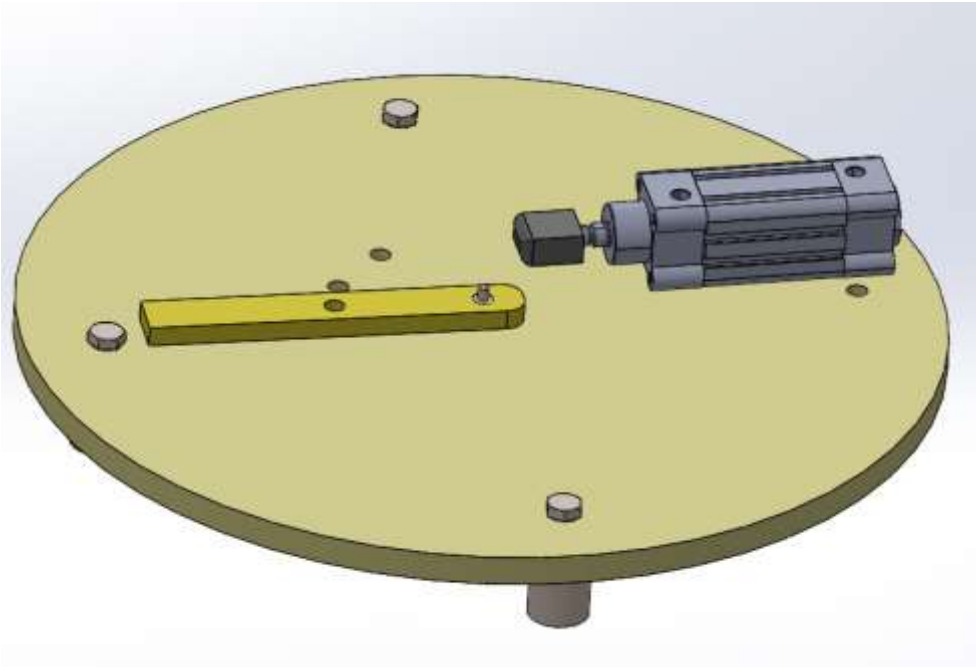

Tel bükme Makinesi Solidworks Üstünden çizimi

Ana işlemci olarak kullanım kolaylığı ve ucuzluğu nedeniyle Arduino Uno R3 seçilmiştir.



Arduino Uno R3

Motor olarak ucuzluğu ve kullanım kolaylığından ötürü step motor seçilmiştir. Step motor olarak da açıyı ayarlayabilmek için 28 BYJ-48 redüktörlü step motor ve ULN2003A step motor sürücü kartı kullanılmıştır.



28 BYJ-48 Redüktörlü Step Motor ve ULN2003A Step Motor Sürücü Kartı

Piston olarak da basma ve çekme işlemini ayrı ve manuel yapmak için çift etkili pnömotik silindir seçilmiştir.

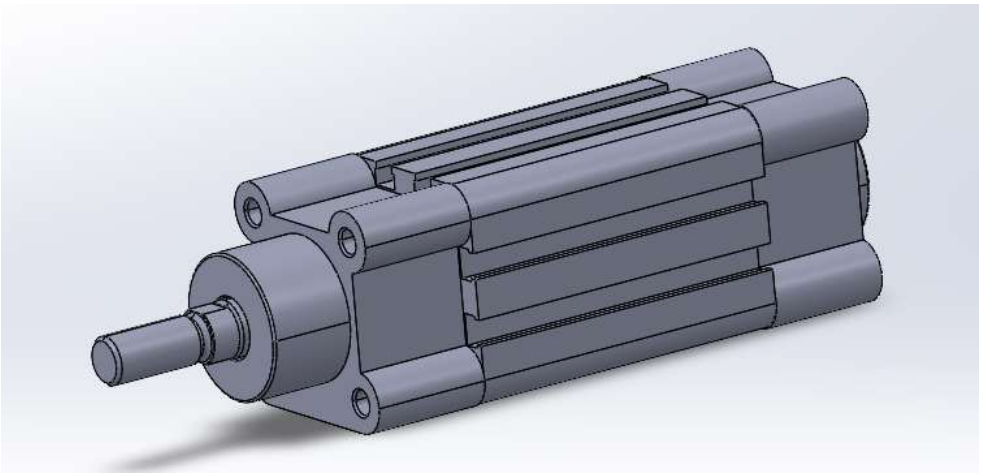

Kullanılan çift etkili silindir

Kullanılan pnömotik silindir 10mm çapında olup, 5 barda çalışmaktadır. Aşağıdaki formüle göre:

$$F=P*A = 40N$$

(F: Kuvvet, P: Basınç, A: Kuvvetin uygulandığı yüzeyin alanı)

Piston ortalama 40N kuvvet uygulamaktadır.

Pistonla uygulanan kuvvetin bükebileceği telin maksimum çapını bulmak için üç formül kullanılmıştır:

1. Bükme Momentinin Formülü:

$M_e=F*L$

(M_e:, F: Kuvvet, L:Uzunluk)

2.Bükme Gerilmesi Formülü:

$\sigma_e=M_e/W_e$

(σ_e: Bükme gerilmesi, M_e: Bükme momenti, W_e: Direnç momenti)

3. Direnç Momenti Formülü:

$W_e= (\pi*d\text{^}3) /32$

(W_e: Direnç momenti, d: Telin çapı)

Bükme gerilmesi formülünde, bükme gerilmesi formülü yerine telin malzemesinin akma dayanımı yazılır. Buradan bükme gerilimi bulunur. Bükme gerilimi formülünden de telin çapı bulunur.

Bu hesaplamalar sonucunda bükebileceğimiz en büyük çaptaki teli de bulmuş oluyoruz. Seçilmiş olan pnömotik silindire göre en fazla 6 mm çapında tel bükülebilir.

Bu kuvvet ile çelik tel bükümü yapılacaksa 1-2 mm çaplarında, bakır tel bükümü yapılacaksa 2-3 mm olarak, Alüminyum tel bükümü yapılacaksa 3-4 mm çaplarında büküm yapılabilir.

SONUÇ

Tel bükme makinelerinin üretimi hızlandırması ve daha az manuel müdahale gerektirmesinden dolayı üretim maliyetini azaltmakta ve üretim tutarlılığını arttırmaktadır. Tel bükme işlemini kolaylaştırmakta ve tel bükmek için gereken süreyi azaltmaktadır. Genel olarak, tel bükme makinelerinin işlevselliği ve çeşitliliği nedeniyle endüstriyel kullanımdaki önemi yüksektir ve gün geçtikçe artmaktadır.

KAYNAKÇA

https://dergipark.org.tr/tr/download/issue-full-file/57314

https://ibrahimcayiroglu.com/Dokumanlar/MekatronikProjeUygulamasi/Uc_Eksen_Tel_Bukme_Makinesi-Dogukan_Orbay.pdf

https://www.altanelektronik.net/urun/arduino-uno-r3-klon-ch340

https://ibrahimcayiroglu.com/Dokumanlar/MakineElemanlari/Makine_Elemanlari_Ders_Notlari-1.Hafta.pdf

https://ibrahimcayiroglu.com/Dokumanlar/MakineElemanlari/Makine_Elemanlari_Ders_Notlari-2.Hafta.pdf

https://www.robotistan.com/28-byj-48-reduktorlu-step-motor-ve-uln2003a-step-motor-surucu-karti

DEĞİŞKEN DEPLASMANLI EKSENEL PİSTONLU POMPANIN AMESİM İLE KARAKTERİSTİK ANALİZİ

THE CHARACTERISTIC ANALYSIS OF VARIABLE DISPLACEMENT AXIAL PISTON PUMP WITH AMESIM

Mustafa KÖKSAL,
Gazi Üniversitesi, Fen Bilimleri Enstitüsü, İmalat Mühendisliği, Ankara, Türkiye
ORCID NO: 0000-0003-0645-9085
Doç. Dr. Hasan Basri ULAŞ
Gazi Üniversitesi, Teknoloji Fakültesi, İmalat Mühendisliği Bölümü, Ankara, Türkiye
ORCID NO: 0000-0002-9754-6055

ÖZET

Hidrolik çevrimlerde kullanılan eksenel pistonlu pompaların dinamik performans verileri özellikle havacılık sektörü gibi gereksinimleri yüksek disiplinler için oldukça önemlidir. Pompa hidrolik çevrimin diğer elemanları ile beraber koşturularak akış değerlerindeki değişimler(geçici ve kalıcı durumlar) tespit edilip gereksinimlere göre sınırlandırılmaktadır.

Pompanın birincil görevi mekanik gücün hidrolik güce çevrilmesidir. Pompaya girişte uygulanan güç (Wg), giriş şaftının momenti (N) ve dönme hızına (T) bağlı mekanik fonksiyondur. Eşitlik 1. ile ifade edilir. Çıktı birimi olarak elde edilen hidrolik güç (Wç) ise sistemin ihtiyaç duyduğu ve enerji dönüşümü sonucu elde edilen basınç farkı (ΔP), debi (Q) ikilisinin parametreleri kullanılarak Eşitlik 2. de belirtildiği gibi formülize edilir.

$$Wg = N.T \quad (1)$$
$$W\text{ç} = Q.\Delta P \quad (2)$$

Bu enerji dönüşümü esnasında pompaların geometrik yapılarına bağlı olarak pek çok fenomen gerçekleşmektedir. Pistonlu pompalarda meydana gelen iç sızıntılar, akışkan sıcaklığındaki artış, basınç ve debi dalgalanmaları gibi problemler bu fenomenlerin sonucu olarak ortaya çıkar. Akışkan değerleri üzerindeki bu değişimler matematiksel ifadeler ile belirlenerek telafi edilebilir.

Akış değerlerinin matematiksel bir model ile tespit edilmesi kompleks yapı sebebi ile oldukça zordur. Günümüzde bu modellerin oluşturulmasında bir takım yazılım programları kullanılmaktadır. Model tabanlı sistem simülasyon yazılımlarından Simcenter Amesim, havacılık sektöründe kullanımı gittikçe artan bu programlardan biridir.

Bu çalışma, kompleks yapılara sahip pistonlu pompaların dinamik performanslarının Amesim yazılımı kullanılarak analiz edilmesi amacı ile ele alınmıştır. Bu amaçla öncelikle değişken deplasmanlı eksenel pistonlu bir pompa tanımlanıp dinamik parçaları tanıtılır. Pompa gövdesi, kontrol valfleri ve mekanizmaları Amesim yazılımı kullanılarak modellenmiştir. Oluşturulan

fiziksel model değişken motor devirleri, sıcaklık ve geometrik veriler ile koşturularak akış değerleri üzerindeki değişimler grafiksel olarak gösterilmiştir.

Anahtar Kelimeler: Hidrolik, Pistonlu Pompa, Amesim, Modelleme, Simülasyon

ABSTRACT

Dynamic performance data of axial piston pumps used in hydraulic cycles are very important, especially for disciplines with high requirements such as the aviation industry. By running the pump together with other elements of the hydraulic cycle, changes in flow values (transient and steady-state) should be detected and limited according to requirements.

The primary task of the pump is to convert mechanical power into hydraulic power. The input power(Win) applied to the pump at the entrance is a mechanical function depending on the torque (N) and rotational speed (T) of the input shaft. Equation 1. is shown. The hydraulic output power ($Wout$) obtained as an output unit is formulated as stated in Equation 2., using the parameters of the pressure difference (ΔP) and flow rate (Q) couple required by the system and obtained as a result of energy conversion.

$$Win = N.T \quad (1)$$

$$Wout = Q.\Delta P \quad (2)$$

During this energy conversion, many phenomena occur depending on the geometric structures of the pumps. Problems such as internal leaks, increase in fluid temperature, pressure and flow rate fluctuations that occur in piston pumps occur as a result of these phenomena. These changes on fluid values can be compensated by determining them with mathematical expressions.

Determining flow values with a mathematical model is very difficult due to the complex structure. Today, a number of software programs are used to create these models. Simcenter Amesim, a model-based system simulation software, is one of these programs that is increasingly used in the aviation industry.

This study was undertaken to analyze the dynamic performances of piston pumps with complex structures using Amesim software. For this purpose, firstly, a variable displacement axial piston pump is defined and its dynamic parts are introduced. The pump body, control valves and mechanisms were modeled using Amesim software. The created physical model was run with variable engine speeds, temperature and geometric data, and the changes in flow values were shown graphically.

Keywords: Hydraulic, Piston Pump, Amesim, Modeling, Simulation

1.GİRİŞ

Yağlama, yakıt, hareket sistemleri gibi geniş kullanım alanları bulunan pompalar hidrolik sistemlerin ihtiyaç duyduğu gücü sağlayan mekanik elemanlardır. Sağladığı basınçlı akışkan ile iş enerjisi üretilen bu ekipmanların birçok farklı tipi bulunmaktadır. Hidrolik pompalar farklı enerji kaynağından (mekanik, elektrik gibi) aldığı enerjiyi, hidrolik sistemlerde kullanılan basınçlı akışkanın elde edilmesi görevini üstelenen elemanlarıdır. Yüksek basınç, debi ve tepki sürelerinin önemle beklenildiği hidrolik sistemlerde tercih edilen eksenel pistonlu pompalar bu tiplerden biridir. Günümüzde bu tip pompalar havacılık, otomotiv, enerji, tarım gibi birçok alanda kullanılmaktadır. Bu pompaların kullanım alanlarını genişleten bir diğer etken kontrol edilebilir mekanik yapıları sayesinde hidrolik çevrimlerin verim oranını arttırmasıdır. Şekil 1'de pistonlu bir pompanın görseli görülmektedir (Mondal ve ark., 2018; Wang ve Li, 2021).

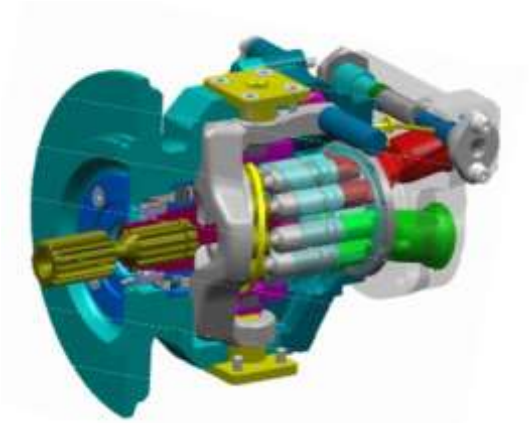

Şekil 1. Eksenel pistonlu bir pompanın görünümü

1950'lerde değişken deplasmanlı eksenel pistonlu pompalar yüksek güç yoğunluğu ve kontrolü kolay yapısı ile dünyaya tanıtılmıştır. Bu tarihten itibaren bu tip pompalar üzerine birçok çalışma gerçekleştirildi. Merrit, 1967; Green ve Crossley, (1971) gibi bilim adamları geleneksel kontrol sistemleri için pistonlu pompaların dinamik davranışlarını analiz ederek basit transfer fonksiyonları türetmişlerdir. Sonraları Zeiger ve Akers, (1985) kararlı halde pompa kontrol mekanizmaları için daha kompleks matematiksel modeller geliştirse de halen farklı tip ve boyutta pistonlu pompalar üzerine yapılan çalışmalar devam etmektedir (Schoenau ve ark., 1990).

Günümüzde kullanılan eski metotların yanı sıra geliştirilen paket programlar ile pistonlu pompalar gibi karmaşık makinaların analizlerini yapmak mümkün ve kolaydır. 1987 yılında Dr. Michelin Lebrun tarafından geliştirilmeye başlanan Amesim programı bu paket programlardan biridir. Multi fizik sistem modellerinin tek platform altında oluşturulmasına ve performanslılarının değerlendirilip optimize edilmesine imkan sağlayan bu yazılım 2012 yılında Siemens tarafından satın alınarak bu firmanın bünyesinde geliştirilmeye devam edilmektedir (Anonim, 2024).

Bu çalışmada değişken deplasmanlı eksenel pistonlu bir pompanın Amesim programı kullanılarak oluşturulan fiziksel modeli ile bu modelin analiz sonuçları yer alacaktır. Ayrıca bu tip pompanın ayrıntılı mekanik yapısı ve formülasyonları incelenerek okuyucuya sunulacaktır.

2. ARAŞTIRMA VE BULGULAR

2.1. Basınç Dengelemeli Değişken Deplasmanlı Eksenel Pistonlu Pompa

İhtiyaca yönelik optimize edilen pistonlu pompaların farklı tip, buna bağlı olarak farklı çalışma prensibine sahip modelleri ile karşılaşmak mümkündür. Bu çalışmada kullanılan modelin hidrolik şeması şekil 2'de ifade edilmiştir (ISO 1219-1:2012).

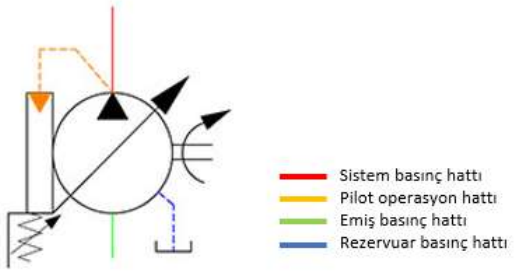

Şekil 2. Değişken deplasmanlı eksenel bir pompanın hidrolik şeması

Akışkan pompaya emiş hattından düşük basınç ile girer ve çıkış hattından yüksek basınçlı bir şekilde çıkar. Pompalama hareketi pistonlar ve silindir bloğu ile sağlanır. Silindir bloğu ile eş çalışan pistonlar dönme ve ileri-geri hareket ile çalışırlar. Pistonlar dağıtım plakasındaki giriş kanalı karşısına gelince emme, çıkış kanalı karşısına gelince basma durumu gerçekleşir. Eğik plaka açısı sistemin debisini belirler. Kontrol valfi sistemde oluşan debi talebini basınç değişiminden algılar. Valfin kontrol ettiği aktuatör hareketi ile eğik plakanın açısı ayarlanır. Basınç düşüş miktarı arttıkça eğik plakanın açısı da artacaktır. Artan açı debinin artmasına yol açar. Sistem basınç değişimi algılamadığında yani debi talebi olmadığında eğik plaka açısı sıfır veya sıfıra yakındır. Buda emme ve basma olmayacağını gösterir. Sistem çalışır durumda iken silindir hareketleri ve alt parçaların yapısı gereği sürekli kaçaklar meydana gelecektir. Bu oluşan kaçaklar ek borulama tertibatı ile rezervuara geri iletilmelidir (Gilardino ve ark., 1999; Palazzolo ve ark., 2008).

Pompanın hidro-dinamik yapısı şekil 3'de numaralandırılarak gösterilmiştir.

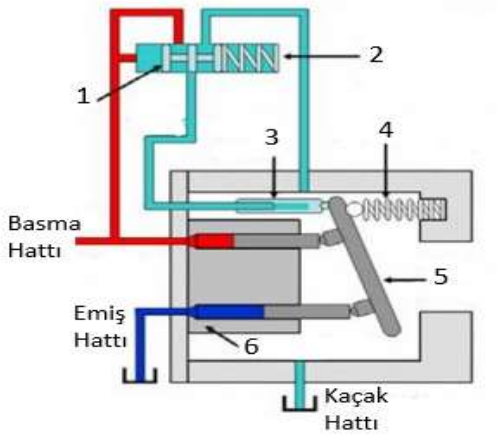

Şekil 3. Pistonlu pompanın hidrolik elemanları ve genel yapısının gösterimi

1 numara ile ifade edilen 3 yollu 2 konumlu (3/2) pilot ve yay uyarılı valftir. Sistem basıncı bu valf üzerinden 2 numara ile gösterilen yayın uzunluk miktarındaki değişim ile ayarlanır. Valfin emme ve basma hatları giriş, kontrol pistonuna giden hattı ise çıkış portlarını oluşturur.

3 Numara ile gösterilen parça kontrol pistonudur. Valften gelen akışkan basıncı pistonun konum kontrolünü sağlar. 4 numaralı yay kuvveti pistonu ilk konuma getirmeye zorlar buda sistemin maksimum debi ile çalıştığı durumdur.

Sistem debi miktarının ayarlandığı yukarıda da bahsedilen eğik plaka 5 numaralı parçadır. Kontrol pistonu ve 4 numaralı yay kuvveti ile hareketi sağlanır.

6 numaralı pistonların hareket alanlarının yer aldığı silindir bloğudur. Sistem çalışır durumda iken şaft bağlantısı ile dönme hareketi yapar (Palazzolo ve ark., 2008).

Tüm hidrolik pompalar için birincil görev mekanik gücün hidrolik güce çevrilmesidir. Pompaya girişte uygulanan güç (Wg), giriş şaftının momenti (T) ve dönme hızına (N) bağlı mekanik fonksiyondur. Eşitlik 1. ile ifade edilir. Çıktı birimi olarak elde edilen hidrolik güç (Wç)ise sistemin ihtiyaç duyduğu ve bu dönüşüm sonucu elde edilen basınç farkı (ΔP), debi (Q) ikilisinin parametreleri ile Eşitlik 2. formüle edilir.

$$Wg = NT \tag{1}$$

$$W\text{ç} = Q\Delta P \tag{2}$$

Enerji dönüşümü yukarıda da anlatıldığı gibi pompa yapısal elemanlarının mekanik çevrimleri sonucu gerçekleşir. Bu çevrimler gerçekleşirken hacimsel ve mekaniksel bir takım kayıplar yaşanır. Kayıpların hesabı ile pompanın toplam verimi (η_T) Eşitlik 3. de belirtilmiştir.

$$\eta_T = \frac{W_g}{W_ç} = \frac{NT}{Q\Delta P} \tag{3}$$

Çalışmada kullanılan pistonlu pompa çok sayıda pistonun hareki sonucu akış elde edilen bir yapıya sahiptir. Piston sayısı(n) ve geometrisi doğrudan hacimsel debiyi etkileyen faktörlerdir. Tek bir pistonun akış için oluşturduğu anlık hacim (V) Eşitlik 4. ile formüle edebiliriz.

$$V = V_s \frac{(1 - cos\theta)}{2} \tag{4}$$

V_s bir pistonun toplam hacmini belirtir. Tüm pistonlar hesaba katıldığında ise toplam anlık hacim (V_t) aşağıdaki eşitlik de belirtilmiştir.

$$V_t = V_s \sum_{i=1}^{n} \frac{1 - \cos\left[\theta + (i-1)\frac{2\pi}{n}\right.}{2} \tag{5}$$

Dönme hızına (ω) bağlı oluşan toplam debi ise Eşitlik 6. ile ifade edilir.

$$Q = \frac{V_s \omega}{2} = \sum_{i=1}^{n} \sin\left[\theta + (i-1)\frac{2\pi}{n}\right] \tag{6}$$

Piston çapı (d) ve piston stroku (l) dahil edildiğinde geometrik yer değiştirme (D_g) aşağıdaki gibi hesaplanır (Watton, 2009).

$$D_g = \frac{nV_s}{2\pi} = \frac{nd^2 l}{8} \tag{7}$$

Yukarıda ifade edilen formül ideal bir pistonlu pompanın akış miktarının hesaplamalarıdır. Ancak gerçek hayatta pompa, bir takım kayıplar ile enerji dönüşümünü sağlayacaktır. Şekil 4 de gösterilen, pompa iç kısmında yer alan pistonların hareketi esnasında geometrisi gereği oluşan iç kaçaklar bu kayıpların en önemli kısmını oluşturmaktadır. Piston iç kısmından, silindir gövdesi ile piston arasından ayrıca eğik plaka ve piston baş kısımlarını tutan kayıcı pabuçlar arasında yaşanan kaçaklar kimi zaman önemli seviyelere ulaşıp sistemsel hesaplamalarda göz önünde bulundurulmalıdırlar (Panwar, 2018).

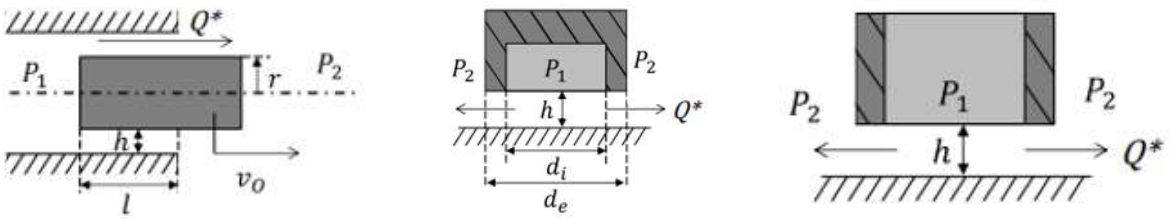

(a) (b) (c)

Şekil 4. a) Piston ve silindir, b) eğik plaka kayıcı pabuçlar c) piston ile sabit plaka arası sızıntı noktalarının gösterimi

Şekil 2. de a,b ve c ile gösterilen bölgelerde meydana gelen sızıntıların dinamik viskoziteye bağlı (μ) eşitlikleri sırası ile 8, 9 ve 10 da ifade edilmiştir.

$$Q^* = \frac{\pi}{6\mu}\frac{P_1 - P_2}{l} r h^3 + \pi r v_0 h \tag{8}$$

$$Q^* = (P_1 - P_2)\frac{\pi h^3}{6\mu \ln\frac{d_e}{d_i}} \tag{9}$$

$$Q^* = (P_1 - P_2)\frac{\pi h^3}{12\mu}\int \frac{1}{t} d\lambda \tag{10}$$

Pistonlu pompalarda debi-basınç performansını Eşitlik 11 ve 12 ile gösterilen orifis denklemi kullanılarak boyutsuzlaştırılıp tek bir piston için karakteristik eğriler elde edilerek incelenebilir. Bu eşitliklerde geçen w çevre uzunluğunu, x açıklık mesafesini ve C_d tahliye katsayısını ifade etmektedir.

$$\overline{Q_L} = C_d w x \sqrt{\frac{2\Delta P_L}{\rho}} \tag{11}$$

$$\overline{P_L} = 1 - \frac{\overline{Q_L^2}}{\gamma^2} \tag{12}$$

piston-silindir açıklık oranları (γ) (% 0, % 25, % 50 ,% 75 ve % 100) belirlenerek yapılan çözümde elde edilen grafik Şekil 5 de gösterilmektedir (Ercan, 1995).

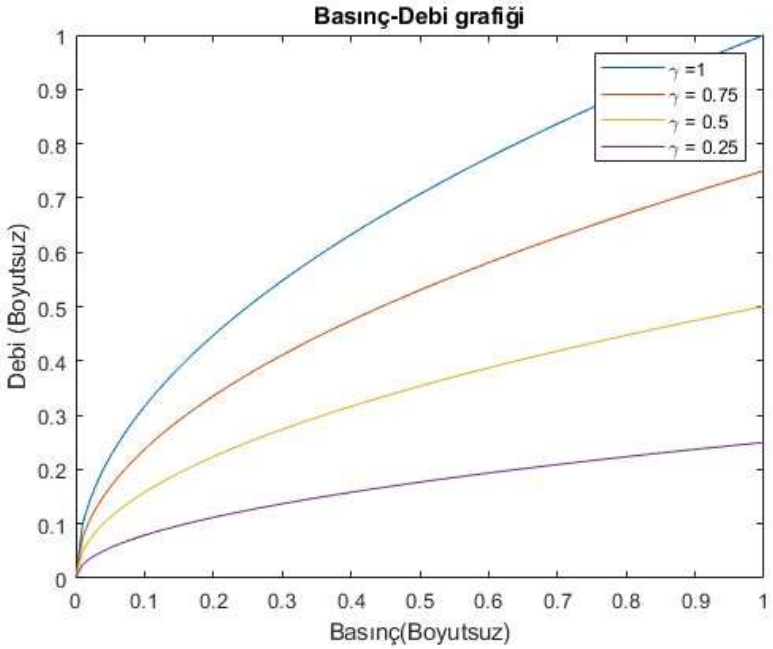

Şekil 5. Tek pistonda konuma bağlı debi-basınç boyutsuz analiz

2.2. Simülasyon Modeli ve Temel Parametreler

Değişken deplasmanlı bir pompa Amesim yazılımı kullanılarak modellendi. 3 ana kısma ayrılarak yapılan modelleme işleminde valf, kontrol aktuatörü ve pompa gövdesi hidrolik kütüphane, eğik plaka ve dönme fonksiyonu mekanik kütüphane, veri giriş-çıkışları için sinyal kütüphanesi elemanları kullanıldı. Tüm fiziksel modeli Şekil 6' da gösterilmiştir (Roccatello ve ark., 2007; Park ve ark., 2013; Yan, 2021).

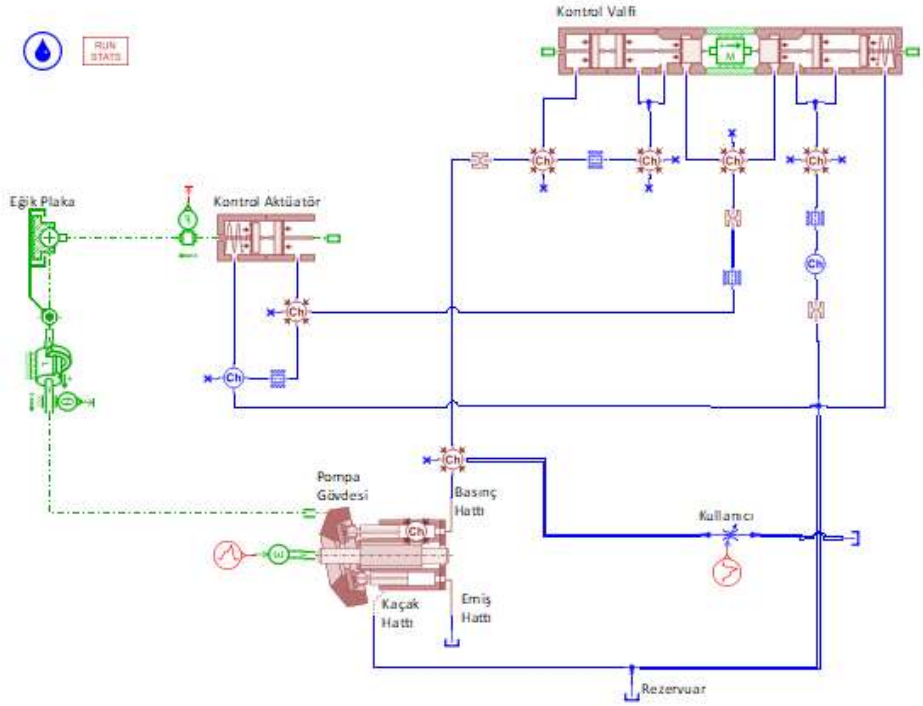

Şekil 6. Basınç dengelemeli değişken deplasmanlı pistonlu bir pompanın fiziksel modeli

Model analizi için Mobil DTE 24 hidrolik yağ seçilmiştir. Özellikle yüksek hassasiyet ve aşınma önleyici özellikleri bulunan bu akışkan takım tezgâhları gibi hassas hidrolik ekipmanlar için kullanılmaktadır. Kullanılan bu akışkan için analizin gerçekleştirildiği 20 °C de yoğunluk ve viskozite değerleri Çizelge 1'de belirtilmiştir.

Çizelge 1. Mobil DTE 24 hidrolik yağı özellikleri

Parametre	**Değer**	**Birim**
Yoğunluk	867	kg/m^3
Kinematik viskozite	79.6	cSt

SONUÇ

Geometrik parametreler kullanılarak oluşturulan fiziksel model, 4 farklı konumunda koşturulup elde edilen performans eğrileri Şekil 6 da gösterilmiştir. R oransal olarak eğik plakanın pozisyonunu ifade etmektedir.

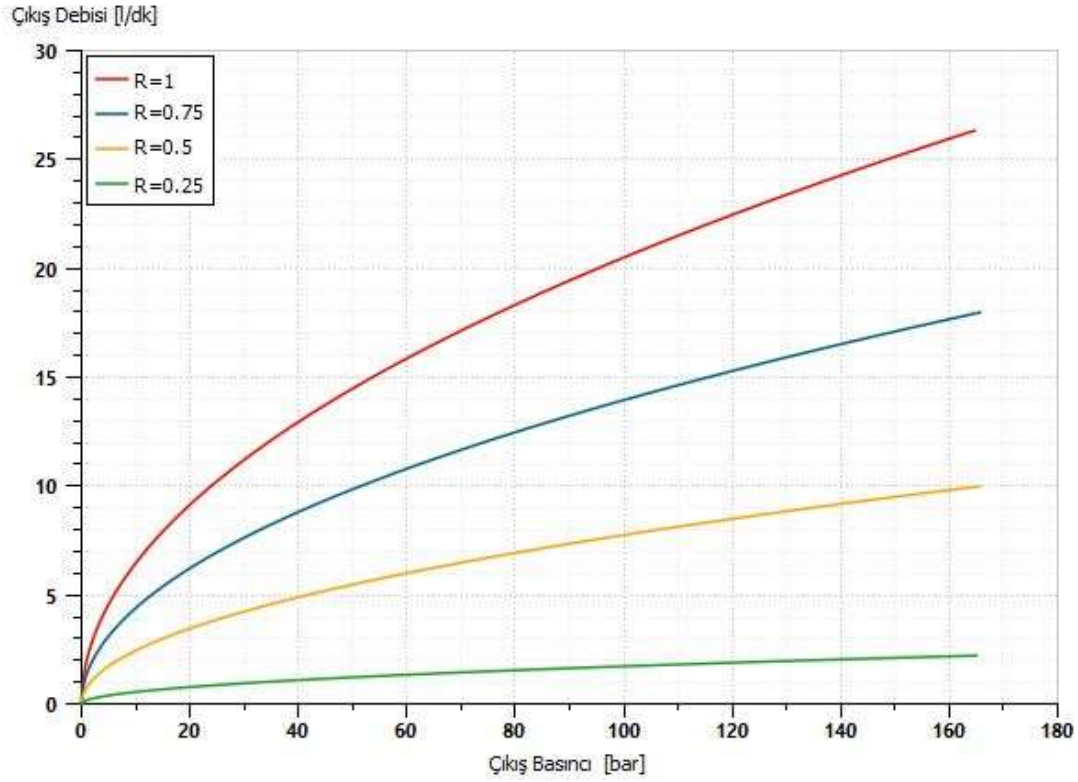

Şekil 7. Pompa performans eğrileri

Modellenen pompa, basınç düşüşü ile algılanan debi ihtiyacını kontrollü olarak Şekil 7'de verilen performans eğrilerine uygun olarak sisteme sağlanır. Buna göre eğik plakanın maksimum açısı 1 konumuna karşılık gelmektedir ve sisteme 165 bar da 26,5 L/dk debi sağlamaktadır.

KAYNAKÇA

Mondal N., Saha R., Mookherjee S., Sanyal D. (2018). A novel method to design pressure compensator for variable displacement axial piston pump. J Process Mechanical Engineering 0(0) 1–21.

Wang J., Li Q. (2021). Characteristics Simulation of Axial Pump Based on Amesim. IEEE Asia-Pacific Conference on Image Processing, Electronics and Computers (IPEC).

Schoenau G. J., Burton R. T., Kavanagh G. P.(1990). Dynamic Analysis of a Variable Displacement Pump. University of Saskatchewan.

Anonim. (2024). Simcenter Amesim. URL: https://en.wikipedia.org/wiki/Simcenter_Amesim] (accessed date: January 12, 2024).

Palazzolo J., Scheunemann D., Hartin John R. (2008). Leakage Fault Detection Method for Axial-Piston Variable Displacement Pumps. Sentient Corporation 380 Hurricane Lane Williston, VT 05495 (802)876-3100.

Gilardino L., MancO S., Nervegna N., Viotto F. (1999). An Experıence In Sımulatıon: The Case Of A Varıable Dısplacement Axıal Pıston Pump. Dipartimento di Energetica, Facolta di Ingegneria Politecnico di Torino - C.so Duca degli Abruzzi 24, 10129

Panwar P. (2018). Modeling of Axial Piston Pump Input Torque and Output Flow Rate using MATLAB ® Simulink. Milwaukee School of Engineering.

Yücel E. (1995. Akışkan Gücü Kontrolü Teorisi. TOBB Ekonomi ve Teknoloji Üniversitesi.

Roccatello A., Monco S., Nervegna N. (2007). Modelling a Variable Displacement Axial Piston Pump in a Multibody Simulation Environment. Politecnico di Torino, The Fluid Power Research Laboratory (FPRL).

Park S. H., Lee J. M., Kim j.S. (2013). Modeling and Performance Improvement of the Constant Power Regulator Systems in Variable Displacement Axial Piston. Hindawi Publishing Corporation The Scientific World Journal Volume 2013, Article ID 738260, 11 pages.

Yan Z. (2021). Distribution parameter modeling and experimental verification of constant-pressure variable displacement pump. Advances in Mechanical Engineering Volume 13, Issue

ÇÖREK OTU POSASI DOLGULU EPOKSİ KOMPOZİTLERİN MEKANİK ÖZELLİKLERİNİN İNCELENMESİ

INVESTIGATION OF MECHANICAL PROPERTIES OF CUMIN BLACK PULP FILLED EPOXY COMPOSITES

Doç. Dr. İlyas Kartal

Marmara University, Turkey

ORCID NO: 0000-0001-9677-477X

Arif Emre Ağcan

Marmara University, Turkey

ORCID NO: 0000-0003-3917-959X

ÖZET

Çok hızlı bir şekilde değişmekte olan dünyada, ülkeler güçlü bir ekonomiye sahip olmak ve küreselleşme yarışından öne geçmek adına büyük çabalar sarf etmektedir. Bu bağlamda endüstriler büyük öneme sahiptir. Bununla beraber sanayilerin sayısındaki plansız artış, ekosisteme zarar vermektedir. Tarımsal, endüstriyel ve evsel atıklar doğanın kirlenmesine ve hastalıklara sebep olmaktadır. Bu çerçevede atıkların değerlendirilmesi ve gelecek nesillere yaşanabilir bir dünya bırakılması önem arz etmektedir. Atık malzemelerden elde edilebilen dolgular, polimerlerle karıştırılarak çevre dostu kompozit malzemeler üretilebilir ve bu metot, atıkların değerlendirilmesi için faydalı bir yaklaşımdır. Bu şekilde hazırlanan kompozitlerin performansları geliştirilebilir, maliyetleri azaltılabilir ve çevreye verilen zararlı etkiler minimize edilebilir.

Bu çalışmadaki amaç kompozit maliyetini düşürmek ve çevreye verilen zararı önlemek için, tarımsal bir atık olan çörek otu posasını epoksi reçinede dolgu olarak kullanmaktır. Kompozitleri hazırlamak için çörek otu posasından partikül dolgu üretilmiş ve epoksi reçine ile karıştırılmıştır. Hazırlanan kompozit malzemelerdeki çörek otu posası oranları ağırlıkça %5-10-15-20 ve 25 olarak belirlenmiştir. Malzemelerin performanslarını karakterize etmek için çekme, darbe, sertlik ve su emme testleri gerçekleştirilmiştir. Taramalı elektron mikroskobu (SEM) kullanılarak numunelerin kırık yüzey görüntüleri elde edilmiştir.

Çalışma sonucunda çörek otu posası tozu ilavesiyle çekme mukavemeti ve Elastisite modül değeri düşmüştür. Darbe testinde ise %15 dolgu oranına kadar kompozit numuneler saf epoksiden daha iyi darbe mukavemeti göstermiş, sonrasında ise azalmıştır. Dolgu oranındaki artış numunelerin sertliğini kısmen düşürmüştür. Epoksi reçinesindeki çörek otu posası oranı arttıkça, numunelerin su emme yüzdesi değeri de artış göstermiştir. Aynı zamanda çörek otu posası, epoksi reçineye kendi doğal rengi olan siyah renk de kazandırmıştır.

Anahtar Kelimeler: Çörek otu Posası, Epoksi Reçine, Mekanik Özellikler, Yeşil Kompozit

ABSTRACT

In a rapidly changing world, countries are making great efforts to have a strong economy and get ahead of the globalization race. Industries are of great importance in this context. However, the unplanned increase in the number of industries harms the ecosystem. Agricultural, industrial and domestic wastes cause pollution of nature and diseases. In this context, it is important to evaluate waste and leave a livable world to future generations. Fillers obtained from waste materials can be mixed with polymers to produce environmentally friendly composite materials, and this method is a useful approach for the evaluation of waste. The performance of composites prepared in this way can be improved, their costs can be reduced, and their harmful effects on the environment can be minimized.

The aim of this study is to use black cumin pulp, which is an agricultural waste, as a filler in epoxy resin in order to reduce the composite cost and prevent damage to the environment. To prepare the composites, particle filler was produced from black cumin pulp and mixed with epoxy resin. The proportions of black cumin pulp in the prepared composite materials were determined as 5%, 10%, 15%, 20% and 25% by weight. Tensile, impact, hardness and water absorption tests were performed to characterize the performance of the materials. Fractured surface images of the samples were obtained using scanning electron microscopy (SEM).

According to the results of the study, tensile strength and elasticity modulus values decreased with the addition of black cumin pulp powder. In the impact test, composite samples showed better impact strength than pure epoxy up to 15% filling ratio, and then it decreased. The increase in the filling ratio partially reduced the hardness of the samples. As the ratio of black cumin pulp in the epoxy resin increased, the percentage of water absorption values of the samples also increased. At the same time, black cumin pulp also gives the epoxy resin its natural color, black.

Keywords: Black Cumin Pulp, Epoxy Resin, Mechanical Properties, Green Composite

GİRİŞ

Polimer matrisli yeşil kompozitler çevre dostu ve sürdürülebilir oluşlarıyla, ekonomik avantajlarıyla ve gelişmiş özellikleriyle bilim dünyasının ilgisini çekmektedir. Bu kompozitler genellikle, tarımsal veya endüstriyel atık gibi kaynaklardan sağlanan malzemelerin belirli işlemlerden geçirilip polimerlerle karıştırılmasıyla elde edilir. Bu sayede kullanılan polimer oranı düşürülerek daha ucuz kompozit malzemeler elde edilmekte ve plastik atık oranı azalmaktadır [1].

Bu tür kompozitlerde kullanılan dolgu malzemeleri lif veya partikül formunda olabilmektedir. Literatürde partikül formunda kullanılan malzeme örnekleri ayçiçeği, ceviz kabuğu ve kestane

talaşı olarak sıralanabilirken, lif formunda kullanılan malzeme örnekleri ise mısır kabuğu, Hindistan cevizi ve muz lifleri olarak sıralanabilir [2–4].

Yeşil kompozit üretmek için kullanılan bu dolgu malzemeleri, belirli kimyasal yüzey muamelelerine tabi tutulabilmektedir. Dolgu yüzeylerinin modifiye edilmesinin amacı, polimer ve dolgu arasında daha iyi bir arayüzey uyumu sağlayarak kompozit performansını geliştirmektir. Literatürde bu konuda birçok çalışma mevcuttur. Örneğin Hindistan cevizi yağı bağlayıcı maddesi kullanılarak düşük yoğunluklu polietilen ve palmiye çekirdeği kabuğundan oluşan yeşil kompozitin mekanik özellikleri geliştirilmiştir [5].

Yeşil kompozitlerde kullanılan polimer matris malzemeleri ise biyopolimerler, geri dönüşüm plastikleri veya petrol bazlı polimerler olabilir. Kullanım alanının gerektirdiği malzeme özellikleri, görünümü ve pazarlanabilirliği göz önünde bulundurularak matris ve dolgu kombinasyonları uygun şekilde seçilmeli ve malzeme tasarımı yapılmalıdır. Kompozit oluşturmak için sadece bir çeşit matris ve bir çeşit dolgu malzemesi seçilebileceği gibi, birden çok çeşitte matris malzemesi ve dolgu kombinasyonundan oluşan kompozitler de üretilebilmektedir [6,7].

Polimer matrisli yeşil kompozitler, geleneksel kompozitlerin performansına benzer özellikler gösterebilir. Bu sebeple kullanım alanları bakımından, geleneksel kompozitlerle yer değiştirebilirler. Bu alanlar arasında otomotivlerde kullanılan parçalardan ev aksesuarlarına, zemin kaplama uygulamalarından çitlere birçok uygulama bulunmaktadır [3]. Spesifik bir örnek olarak endüstriyel atıklar, doğal kauçukta dolgu olarak kullanılmış ve ayakkabı tabanı üretilmiştir. Üretilen bu malzemenin çekme mukavemetinde artış gözlenmiştir [8].

Tarımsal veya endüstriyel atıkların polimer matrislerde dolgu olarak kullanılmasıyla ilgili literatürde birçok çalışma mevcuttur. Bu çalışmalar, oluşturulan malzemelerin özelliklerini karakterize etmekte ve endüstriyel uygulamalar için alternatif çözümleri göstermektedir.

Chowaniec ve ark. [9] tarafından yapılan çalışmada, epoksi zemin kaplama malzemesi geliştirmek için dolgu olarak atık cam tozu kullanılmıştır. Cam tozu farklı ağırlık oranlarında epoksi matris içine dahil edilmiş ve oluşturulan zemin kaplama malzemesinin, çimentolu alt tabakaya yapışma dayanımı karakterize edilmiştir. Çimentolu alt tabakaya kaplanan malzemenin çekme mukavemetinde artış gözlenmiştir. Bunun sebebini, cam tozunun kaplamadan altlık üzerine nüfuz etmesi ve gözenekleri doldurması olarak ifade etmişlerdir.

Polimer matrislere tek çeşit dolgu eklemek yerine, çeşitli dolgular eklenerek hibrit yeşil kompozitler oluşturulabilir. Dattatreya ve ark. [10] tarafından yapılan çalışmada jüt lifi, şeker kamışı küspesi, hindistan cevizi lifi ve neem ağacı dolgulu epoksi kompozitler oluşturulmuş ve hazırlanan kompozitin otomotiv uygulamalarında uygun olduğu öne sürülmüştür. Yapılan çalışmada jüt lifinin ağırlığı %25 olarak belirlenirken, diğer dolgu maddelerinin oranları değiştirilerek çekme, bükülme ve darbe mukavemetleri karakterize edilmiştir. Elde edilen

sonuçlara göre en iyi performansı %15 neem ağacı, %5 hindistan cevizi ve %5 şeker kamışı küspesi içeren epoksi sergilemiştir.

Jayaraman ve ark. [11] tarafından yapılan bir diğer çalışmada ise ambalaj uygulamaları için atık mermer tozu ve muz lifi, epoksi reçineye ilave edilerek kompozit hazırlanmıştır. Sonuçlara göre malzemenin basınç özellikleri iyileşmiş, dolgu maddelerinin hibridizasyonu ile epoksinin dayanıklılığı artmıştır.

Hibrit olarak kullanılan dolgu malzemelerinden biri atık kaynaklardan elde edilip, diğerleri geleneksel dolgu maddelerinden seçilebilir. Buna örnek, cam elyaf takviyeli epoksi reçinenin sisal ve atık çay elyaflarıyla takviye edildiği, Prabhu ve ark. [12] tarafından yapılan çalışmadır. Bu çalışmada lifler, hidrofilik yapıları nedeniyle NaOH muamelesine tabi tutularak lif/matris arayüzeyi güçlendirilmiştir. Çekme mukavemeti, çekme modülü, eğilme mukavemeti, bükülme modülü ve darbe mukavemetinde artış gözlenmiştir. Dolguların hibridizasyonu sayesinde ses emme katsayısı artırılmıştır. Bu çalışmayla geliştirilen malzemenin ses geçirmez malzemelerde, mobilya uygulamalarında ve otomobil bileşenlerinde kullanılabileceği öne sürülmüştür.

IO ve ark. [13] tarafından yapılan bir çalışmada ise biyomedikal uygulamalarda kullanılmak üzere keçi kemiği partikülleri, epoksi reçine içinde dolgu olarak kullanılmıştır. Yapılan karakterizasyonlar sonucu optimum mekanik ve aşınma özellikleri, ağırlıkça %16 keçi kemiği tozu içeren epoksi reçinede elde edildi.

Yeşil kompozitler ile alakalı literatürde çok sayıda çalışmalar mevcuttur. Bu çalışmada ise dolgu malzemesi olarak çörek otu yağı üretimi sonucu atık olarak ortaya çıkan çörek otu posası kullanılmıştır. Bu posa öğütülerek partikül haline getirilmiş ve epoksi reçinede dolgu olarak kullanılabilirliği incelenmiştir. Yapılan literatür araştırması sonucunda, çörek otu posasının daha önce epoksi reçinede dolgu olarak kullanımına rastlanmamıştır.

MATERYAL VE METOD

Çalışmada polimer matris malzemesi olarak bisfenol-A bazlı epoksi reçine (RC 8132) ve kürleme maddesi olarak modifiye sikloalifatik amin esaaslı sertleştirici (Demmerg Kimya Sanayi ve Ticaret A.Ş.) kullanılmıştır. Epoksi reçine ve sertleştirici karıştırıldıktan sonra jelleşme süresi 30 dakika olup, tam sertleşme 24 saatte gerçekleşmektedir. Dolgu maddesi olarak kullanılacak olan çörek otu posası ise yerel tedarikçilerden temin edilmiştir.

Çörek otu posası, bir öğütücü yardımıyla toz haline getirilmiştir. Elde edilen toz 200 µm boyutundaki elekler yardımıyla elenmiştir. Epoksi reçine, sertleştirici madde ve çörek otu posası tozu bir kap içine alınarak 5 dakika boyunca karıştırılmıştır. Epoksiye ağırlıkça %5-10-15-20 ve 25 oranlarında ilave edilmiştir. Hazırlanan numuneler için yapılan isimlendirmeler, tablo 1'de gösterilmiştir. Numuneler, teflon kalıpta açık döküm yöntemiyle şekillendirilmiştir. Döküm yapıldıktan 24 saat sonra numuneler kalıptan çıkarılmıştır.

Tablo 1. Epoksi reçinesi içindeki çörek otu posası partikül oranları

Numune	Çörek otu Posası Oranı (% Ağırlıkça)
Saf Epoksi	0
5Ç	5
10Ç	10
15Ç	15
20Ç	20
25Ç	25

Kompozitlerin karakterizasyonu için ISO 527 standardına göre Zwick marka çekme test cihazında 5 mm/dk hızında, darbe mukavemetinin ölçümü için Zwick marka darbe test cihazında 5.4 J Izod çekiç ile, sertlik ölçümleri için Zwick marka Shore D sertlik ölçüm cihazı kullanılmıştır. Su emme testi için numunelerin 1, 3, 5, 7, 10, 15, 20 ve 25. günlerdeki ağırlıkları kaydedilmiş ve % ağırlık değişimleri hesaplanmıştır. Her bir test değeri için 5 numunenin ortalaması alınmıştır.

ARAŞTIRMA VE BULGULAR

Çekme Testi Sonuçları

Hazırlanan kompozit numunelerin elastik modül ve çekme mukavemeti değerleri, şekil 1 (a) (b)'de grafik halinde gösterilmiştir.

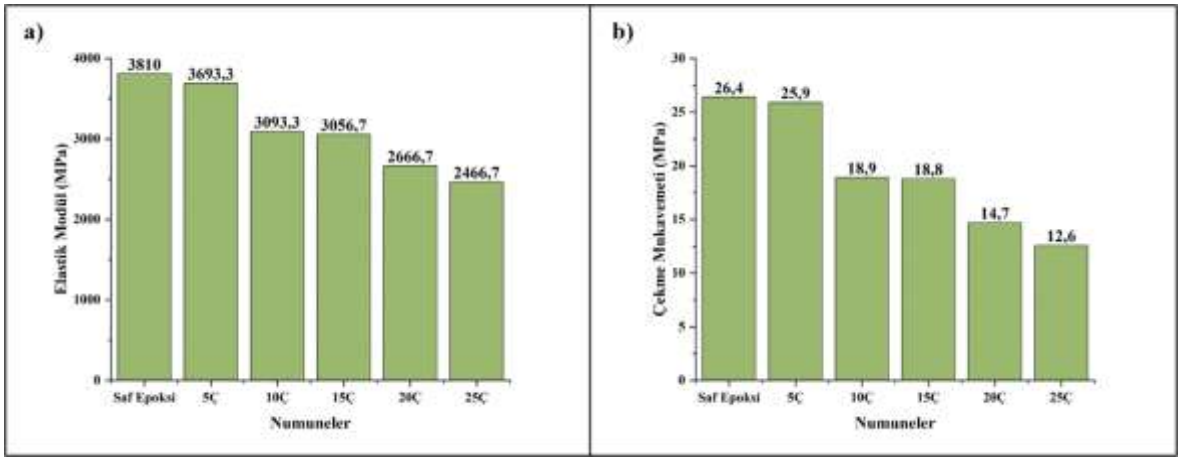

Şekil 1. Numunelerin a) Elastik modül ve b) Çekme mukavemeti değerleri

Elastik modül değerleri incelendiğinde en yüksek değer 3810 MPa olarak saf epoksi numunesinde gözlenmiştir. Çörek otu posası dolgusu ilavesi ile elastik modül değerleri azalmıştır. Bu durum, çörek otu posası oranı arttıkça, reçine sertliğinin azalmasından kaynaklanıyor olabilir. Elastik modül değerindeki düşüş trendi, malzeme sertliğindeki düşüş

trendi ile ilişkilendirilebilir [14]. Epoksi reçine ve atık lastik kauçuğundan kompozit hazırlanan bir başka çalışmada da dolgu oranındaki artışın elastik modül değerini düşürdüğü rapor edilmiştir [15].

Çekme mukavemeti, elastik modül değerlerindeki düşüş trendine benzer bir düşüş trendi sergilemiştir. En yüksek çekme mukavemeti değeri 26,4 MPa olarak saf epoksi numunesinde elde edilmiştir. %5 oranında çörek otu posasının eklenmesi, çekme mukavemetinde tolere edilebilir kısmi bir azalmaya sebep olmuştur. Epoksi matriste daha fazla artan çörek otu oranıyla beraber bu değer 12,6 MPa'ya kadar kademeli olarak düşmüştür. Bu düşüş, partikül aglomerasyonuna bağlı olarak malzeme içinde stresi artıran boşluklara ve matris ile dolgu arasındaki arayüz etkileşiminin çekme mukavemeti açısından yetersiz kalmasına atfedilebilir. Çörek otu posası hidrofilik bir yapıda iken polimer matrisin hidrofobik olması, arayüz etkileşimini kötü etkilemektedir [16]. Buna ek olarak, artan dolgu oranıyla beraber malzemenin yapısal bütünlüğü kısmi olarak etkilenip çekme mukavemetinde azalma gerçekleşmiş olabilir [17].

Darbe Testi Sonuçları

Numunelere uygulanan Izod darbe testi sonucunda elde edilen darbe mukavemeti değerleri, şekil 2'de grafik olarak gösterilmiştir.

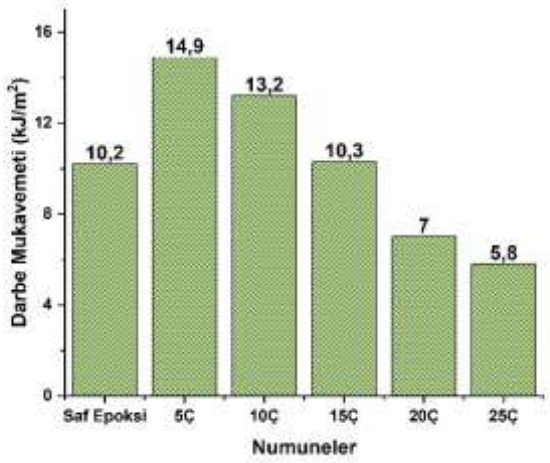

Şekil 2. Numunelerin darbe mukavemeti değerleri

Saf epoksiye eklenen %5 oranındaki çörek otu posasıyla beraber darbe mukavemetinde %46'lık bir artış olmuş ve 10,2 kJ/m^2'den 14,9 kJ/m^2 değerine yükselmiştir. Daha fazla artan çörek otu posası oranıyla beraber darbe mukavemeti düşüş trendi göstermiştir. Ağırlıkça %5-10 ve 15 çörek otu oranına sahip kompozitler, saf epoksiye göre daha iyi darbe mukavemetine sahipken, %20 ve 25 çörek otu oranına sahip kompozitler, saf epoksiden daha düşük darbe mukavemetine sahip olmuştur. Darbe mukavemetindeki bu önemli artış, çörek otu posası eklenmesiyle

beraber, epoksi sertliğinin azalmasıyla ilişkilendirilebilir. Çünkü darbe dayanımı, malzemenin enerjiyi absorplamasıyla ilişkilidir ve malzemedeki yüksek sertlik, enerji absorpsiyonunu düşürebilir [18]. Nispeten sert olan saf epoksi, daha yumuşak olan çörek otu posası dolgulu epoksiye göre daha kötü darbe mukavemeti sergilemiştir. %20 ve 25 çörek otu posası oranlarına sahip numunelerin darbe mukavemetlerindeki düşüş ise artan dolgu oranıyla beraber epoksi içindeki partikül aglomerasyonları, artan boşluklar ve reçine-dolgu arayüzey uyumunun yetersiz kalmasıyla açıklanabilir. Reçine ve dolgu arayüzü arasındaki zayıf etkileşimin düşük darbe mukavemetine sebep olduğunu [19] ve çörek otu posasının yüzey modifikasyonu sayesinde polimer kompozitte daha yüksek mekanik özellikler elde edilebildiğini gösteren çalışmalar mevcuttur [20].

Sertlik Testi Sonuçları

Numunelerin Shore D sertlik testi sonuçları Şekil 3'te grafik halinde gösterilmiştir.

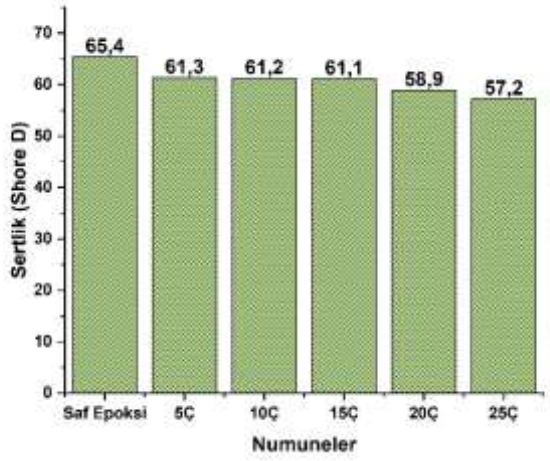

Şekil 3. Numunelerin Shore D sertlik ölçüm sonuçları

Çörek otu posası içeren tüm epoksi reçineler, saf epoksi reçineden daha düşük sertlik değeri göstermiştir. Bu durumun sebepleri arasında partikül aglomerasyonları ve zayıf epoksi-çörek otu posası arayüzü bulunabilir. Çörek otu posası oranındaki artış, sertlik değerinde hafif bir düşüş trendine sebep olmuştur. Epoksi kompozitlerde artan partikül oranıyla sertlikteki azalma, partiküllerin matristen daha yumuşak olmasıyla da açıklanabilir [17].

SEM Görüntüleri

Numunelerin kırık yüzeylerinin SEM görüntüleri Şekil 4'te verilmiştir.

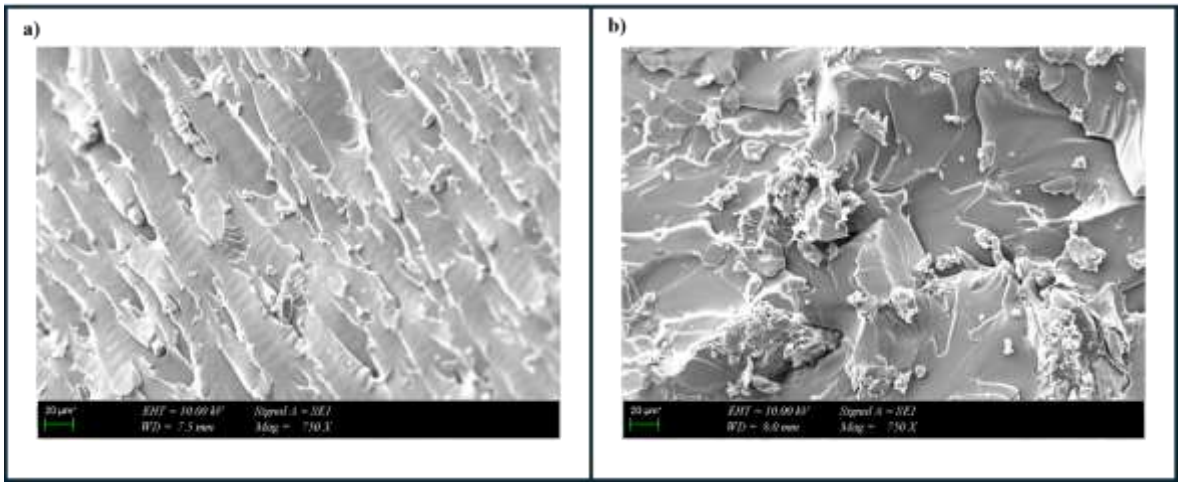

Şekil 4. Numunelerin SEM görüntüleri a) saf epoksi; b) 10Ç

Şekil 4a'da saf epoksinin gevrek kırılma davranışı sergilediği gözlenmiştir. Şekil 4b'de 10 mikron ila 80 mikron aralığında boyutlara sahip dolgu partikülleri görülmektedir. Partiküller matrisin içine gömülü durumda olduğu için daha uzun boyutlarda olduğu tahmin edilmektedir. Çörek otu posasının epoksi reçineye iyi yapıştığı söylenebilir. Dolgu oranı arttıkça iyi bir etkileşim olmadığı test verilerinden de anlaşılabilmektedir. Benzer bir yorum, literatürdeki farklı çalışmada da yapılmıştır [21]. Çörek otu posası ilavesiyle stres ve çatlak yayılması, azalmış olabilir. Bu durum, malzeme tokluğunu artırarak daha yüksek bir darbe mukavemeti değeri elde edilmesini sağlamış olabilir. Çatlak yayılmasının polimer matrise dolgu ilavesiyle daha zor hale geldiği literatürde de ifade edilmiştir [22].

Su Emme Testi Sonuçları

Hazırlanan numunelerin su emme testi sonuçları, günler bazında su absorpsiyon yüzdeleri halinde grafik olarak Şekil 5'te gösterilmiştir.

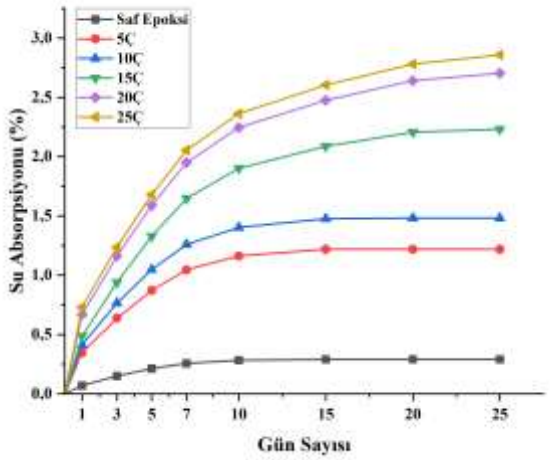

Şekil 5. Saf epoksi ve epoksi/çörek otu kompozitlerinin su emme oranı

Tüm numunelerin 25 günlük periyotta su absorplama yüzdelerinde artış gözlenmiştir. 25 gün sonunda en yüksek su absorplama oranı, 25Ç olarak isimlendirilen numunede %2,86 olarak tespit edilmiştir. Çörek otu posası oranındaki artış, su absorplama oranını artırmaktadır. Bu durum, çörek otu posasının hidrofilik bir davranış sergilemesinden kaynaklanmış olabilir [16]. 25 günlük süreç boyunca eğrilerin giderek yatay duruma geldiği ve numunelerin su absorplama bakımından doyuma ulaştığı tespit edilmiştir. Bununla birlikte, çörek otu posası oranı arttıkça, numunelerin su emme bakımından doyuma ulaşma süresinin uzadığı gözlemlenmiştir.

Renklerin Karşılaştırılması

Epoksi reçinede artan çörek otu posası oranıyla beraber kompozit rengindeki değişimi Şekil 6'da gösterilmiştir.



Şekil 6. Kompozit numunelerin renkleri

Kompozit numunelerin renk değişimlerini karşılaştırmak için, gün ışığında numunelerin fotoğrafları çekilmiştir. Epoksi reçineye çörek otu posası ilavesiyle kompozit numuneler, çörek otunun kendi doğal rengi olan siyah rengi kazanmıştır. Şekil 4'ten anlaşıldığı gibi, artan çörek otu oranıyla numunelerin rengi daha koyu tonlara ulaşmış ve %25 dolgu oranında numune en koyu halini almıştır. Kompozit numunelerin siyah renk kazanması, renklendirici olarak kullanılabileceği ve tüketici tercihlerini etkileyecek bir faktör olarak değerlendirilebilir.

SONUÇLAR

Çörek otu posası dolgulu epoksi kompozitler hazırlanmıştır. Elastik modül, çekme mukavemeti, darbe mukavemeti, sertlik, su emme ve renk gibi malzeme özellikleri karakterize edilmiştir.

- Elastik modül ve çekme mukavemeti değerleri benzer bir düşüş trendi sergilemiş olup, %5 çörek otu posası içeren numunede tolere edilebilir kısmi bir kayıp yaşanmıştır.
- Reçineye eklenen %5 çörek otu posası, saf epoksiye kıyasla darbe mukavemetinde %46 oranında ciddi bir artışa sebep olmuştur. %15 çörek otu oranına kadar kompozitler, saf epoksiden daha yüksek darbe mukavemeti sergilemiştir. Daha fazla artan dolgu oranında darbe mukavemeti, düşüş trendi sergilemiştir.
- Numunenin sertlik değerleri, artan çörek otu posası oranıyla hafifçe azalmıştır.
- Çörek otu posası oranındaki artış, kompozit numunelerin su absorplama oranını artırmıştır.

- Şeffaf epoksi, çörek otu posası dolgusuyla siyah renk kazanmış, dolgu miktarının artması ile siyah renk daha da koyulaşmıştır.
- SEM görüntülerine göre partiküllerin, çatlak yayılmasını sınırlandırdığı düşünülmüştür.
- Hazırlanan kompozit ile epoksi reçinenin maliyeti düşürülmüş, çevreye verdiği zarar oranı azaltılmış ve darbe mukavemeti geliştirilmiştir. Elastik modül ve çekme mukavemeti değerlerinde ise %5 oranına kadar ciddi bir kayıp yaşanmamıştır. Üretilen kompozit, zemin kaplama gibi uygulamalarda kullanım için potansiyel taşımaktadır.
- İleri çalışmalarda çörek otu posasının yüzeyi, matris-dolgu arayüzey etkileşimini artırmak için bağlayıcı ajanlarla muamele edilebilir ve daha gelişmiş özellikler elde edilebilir. Buna ek olarak, çörek otu ile farklı dolgular da matrise dahil edilerek hibrit kompozitler oluşturulup özellikleri karakterize edilebilir.

KAYNAKLAR

[1] Chandra Dubey S, Mishra V, Sharma A. A review on polymer composite with waste material as reinforcement. Mater Today Proc 2021;47:2846–51. https://doi.org/10.1016/J.MATPR.2021.03.611.

[2] Sienkiewicz N, Dominic M, Parameswaranpillai J. Natural Fillers as Potential Modifying Agents for Epoxy Composition: A Review. Polymers (Basel) 2022;14. https://doi.org/10.3390/polym14020265.

[3] Nassar MMA, Alzebdeh KI, Pervez T, Al-Hinai N, Munam A. Progress and challenges in sustainability, compatibility, and production of eco-composites: A state-of-art review. J Appl Polym Sci 2021;138:51284. https://doi.org/10.1002/APP.51284.

[4] Kartal İ, Özcan Z. Investigation of effect of chestnut sawdust on mechanical properties of epoxy matrix composites. Journal of Innovative Engineering and Natural Science (Online) 2023;3:1–9. https://doi.org/10.29228/JIENS.69363.

[5] Husseinsyah S, Seong Chun K, Hadi A, Ahmad R. Effect of filler loading and coconut oil coupling agent on properties of low-density polyethylene and palm kernel shell eco-composites. Journal of Vinyl and Additive Technology 2016;22:200–5. https://doi.org/10.1002/VNL.21423.

[6] Dicker MPM, Duckworth PF, Baker AB, Francois G, Hazzard MK, Weaver PM. Green composites: A review of material attributes and complementary applications. Compos Part A Appl Sci Manuf 2014;56:280–9. https://doi.org/10.1016/J.COMPOSITESA.2013.10.014.

[7] La Mantia FP, Morreale M. Green composites: A brief review. Compos Part A Appl Sci Manuf 2011;42:579–88. https://doi.org/10.1016/J.COMPOSITESA.2011.01.017.

[8] Cabrera FC. Eco-friendly polymer composites: A review of suitable methods for waste management. Polym Compos 2021;42:2653–77. https://doi.org/10.1002/PC.26033.

[9] Chowaniec A, Sadowski Ł, Żak A. The chemical and microstructural analysis of the adhesive properties of epoxy resin coatings modified using waste glass powder. Appl Surf Sci 2020;504. https://doi.org/10.1016/J.APSUSC.2019.144373.

[10] Dattatreya K, Sathees Kumar S, Prasad VVSH, Ranjan Pati P. Mechanical properties of waste natural fibers/fillers reinforced epoxy hybrid composites for automotive applications. Mater Today Proc 2023. https://doi.org/10.1016/J.MATPR.2023.02.001.

[11] Jayaraman R, Karthikeyan T, Arunkumar S. Assessment of compressive and wear performance of waste marble powder and short banana fiber reinforced epoxy composites. Mater Today Proc 2023. https://doi.org/10.1016/J.MATPR.2023.08.233.

[12] Prabhu L, Krishnaraj V, Gokulkumar S, Sathish S, Ramesh M. Mechanical, Chemical and Acoustical Behavior of Sisal – Tea Waste – Glass Fiber Reinforced Epoxy Based Hybrid Polymer Composites. Mater Today Proc 2019;16:653–60. https://doi.org/10.1016/J.MATPR.2019.05.142.

[13] Oladele IO, Isola BA. Development of bone particulate reinforced epoxy composite for biomedical application. Journal of Applied Biotechnology & Bioengineering 2016;Volume 1. https://doi.org/10.15406/JABB.2016.01.00006.

[14] Ahmetli G, Kocaman S, Ozaytekin I, Bozkurt P. Epoxy composites based on inexpensive char filler obtained from plastic waste and natural resources. Polym Compos 2013;34:500–9. https://doi.org/10.1002/PC.22452.

[15] Diwedi RK, Bhaskar J, Pandey P, Kumar S. Characterization Of Non-Metallic Waste Material Reinforced Polymer Composites. Mater Today Proc 2017;4:5361–9. https://doi.org/10.1016/J.MATPR.2017.05.048.

[16] Sismanoglu S, Tayfun Ü, Gradinariu P, Popescu CM, Kanbur Y. Reuse of black cumin biomass into beneficial additive for thermoplastic polyurethane-based green composites with silane modifiers. Biomass Convers Biorefin 2023;13:14169–84. https://doi.org/10.1007/s13399-022-03023-w.

[17] Shivamurthy B, Doreswamy D, Shiva Prasad HC, Nishanth J. Physical and Tribo-Mechanical Properties of Waste Rubber Tyre/Epoxy Composites. SSRN Electronic Journal 2018. https://doi.org/10.2139/SSRN.3465724.

[18] Kumaran P, Mohanamurugan S, Madhu S, Vijay R, Lenin Singaravelu D, Vinod A, et al. Investigation on thermo-mechanical characteristics of treated/untreated Portunus sanguinolentus shell powder-based jute fabrics reinforced epoxy composites. Journal of Industrial Textiles 2020;50:427–59. https://doi.org/10.1177/1528083719832851.

[19] Fiore V, Di Bella G, Scalici T, Valenza A. Effect of plasma treatment on mechanical and thermal properties of marble powder/epoxy composites. Polym Compos 2018;39:309–17. https://doi.org/10.1002/PC.23937.

[20] Şişmanoğlu S. Termoplastik poliüretan matrisli ekokompozitlerin hazırlanması ve karakterizasyonu. Ph. D. Thesis. The Institute of Graduate Programs, 2020.

[21] Kartal İ, Selimoğlu H. Investigation of the mechanical behavior of recycled polypropylene-based composite materials filled with waste cotton and pine sawdust. International Journal of Computational and Experimental Science and Engineering (IJCESEN) 2023;9:412–8.

[22] Thomas C, Borges PHR, Panzera TH, Cimentada A, Lombillo I. Epoxy composites containing CFRP powder wastes. Compos B Eng 2014;59:260–8. https://doi.org/10.1016/J.COMPOSITESB.2013.12.013.

ZEYTİN ÇEKİRDEĞİ DOLGULU POLYESTER ESASLI KOMPOZİTLERİN MEKANİK ÖZELLİKLERİNİN İNCELENMESİ

INVESTIGATION OF MECHANICAL PROPERTIES OF OLIVE PIT FILLED POLYESTER BASED COMPOSITES

Doç. Dr. İlyas KARTAL

Marmara University, Faculty of Technology, Istanbul, Turkey

ORCID NO: 0000-0001-9677-477X

Merve GÜNEŞ

Marmara University, Faculty of Technology, Istanbul, Turkey

ORCID NO: 0009-0005-3388-8688

ÖZET

Doğal dolgu maddelerinin yeşil kompozitlerde kullanımı, sürdürülebilirlik ve çevresel etki açısından önemli bir konudur. Yeşil kompozitler, geleneksel kompozit malzemelerin yerine doğal ve geri dönüştürülebilir bileşenlerin kullanıldığı malzemeler olup çevreye daha az zarar verir, genellikle enerji ve ham madde tüketimini azaltır. Günümüzde, çevre dostu malzemelerin kullanımı giderek artmaktadır. Bu eğilim, inşaat, otomotiv ve ambalaj endüstrilerinde yeşil kompozit malzemelerin popülerliğini artırmıştır. Yeşil kompozitler, doğal dolgu maddeleri gibi yenilenebilir kaynaklardan elde edilen malzemelerin kullanımını içerir.

Bu çalışmada, doğal dolgu maddesi olarak zeytin çekirdeğinin kompozitlerde dolgu olarak kullanılabilirliği incelenecektir. Zeytin hemen her sofranın tüketilen bir yiyeceği olduğu için zeytin çekirdeği atık olarak miktarı oldukça yüksektir. Dolgu olarak kullanmadan önce zeytin çekirdekleri öğütme işlemi ile belirli boyuta getirilmiştir. Partikül halindeki dolgu termoset matrise belirli oranlarda ilave edilmiş ve mekanik özellikleri araştırılmıştır. Bunun için çekme, darbe, sertlik, gibi mekanik özelliklerle beraber, kırık yüzeylerden SEM görüntüleri incelenmiştir. Böylece optimum dolgu kullanım oranı tespit edilmiştir. Termoset reçinesi olarak polyester kullanılmıştır. Sonuç olarak zeytin çekirdeği partikülleri polyester esaslı kompozitlerde dolgu olarak kullanılabileceği anlaşılmıştır. Bu çalışma, sürdürülebilir kompozit malzeme geliştirme konusunda önemli bir adım olarak görülmektedir.

Anahtar kelimeler: Zeytin çekirdeği partikülleri, polyester, yeşil kompozit, mekanik özellikler

ABSTRACT

The use of natural fillers in green composites is an important issue in terms of sustainability and environmental impact. Green composites are materials that use natural and recyclable

components instead of traditional composite materials, causing less harm to the environment and generally reducing energy and raw material consumption. Nowadays, the use of environmentally friendly materials is increasing. This trend has increased the popularity of green composite materials in the construction, automotive and packaging industries. Green composites involve the use of materials derived from renewable resources, such as natural fillers.

In this study, the usability of olive pit as a natural filler in composites will be examined. Since olives are a food consumed on almost every table, the amount of olive pits as waste is quite high. Before using it as a filling, olive pits were brought to a certain size by grinding. Particulate filler was added to the thermoset matrix in certain proportions and its mechanical properties were investigated. For this purpose, SEM images of broken surfaces were examined along with mechanical properties such as tensile, impact, hardness. Thus, the optimum filler usage rate was determined. Polyester was used as thermosetting resin. As a result, it has been understood that olive pit particles can be used as fillers in polyester-based composites. This study is seen as an important step in developing sustainable composite materials.

Keywords: Olive pit powders, polyester, green composite, mechanicel properties

GİRİŞ

Zeytin, dünyada en yaygın yetiştirilen meyvelerdendir. Dünya Gıda ve Tarım Örgütü 'ne göre en büyük 10 zeytin üretici ülkenin hepsi Akdeniz bölgesindedir ve dünya zeytinlerinin % 95'ini üretir. Dünya zeytin üretici ülkeleri arasında ülkemiz ilk 5'in içinde olup dünya zeytin üretimine yaklaşık %10 oranında katkıda bulunur. Son yıllarda ülkemiz, sofralık zeytin üretiminde de İspanya'dan sonra 2'nci, tüketimde ise 1. sıradadır. TÜİK'e göre, dane zeytin üretimi 2022 yılında 2.976 bin ton ve bunun %31,5'i sofralık zeytindir. 2023 yılı TÜİK bitkisel üretim verilerine göre, ülkemiz dane zeytin üretimi 2.232 bin tondur. Önümüzdeki birkaç yıl içinde bu rakamın 3 milyon tonu geçeceği tahmin edilmektedir [1-3].

Üretim rakamlarının büyüklüğü aynı zamanda ortaya çıkan zeytin çekirdeğinin de ne kadar büyük miktarlar olduğunu hakkında da bilgi vermektedir. Bir zeytin danesinin çekirdeği, danenin yaklaşık üçte biri ağırlığındadır. Dolayısı ile sadece zeytin çekirdeği atığı yıllık yaklaşık 750 bin tondan fazladır. Zeytin çekirdekleri, farklı endüstrilerde kullanılabilen çok yönlü bir malzemedir [3-5].

Zeytin çekirdekleri, biyo-yakıt üretiminde potansiyel bir ham madde olarak kullanılabilir. Çekirdekler, termal veya kimyasal işlemlerle yakıt olarak dönüştürülebilir ve elektrik ve ısı üretiminde de kullanılabilir. Termal enerji üretiminde, çekirdekler yakılır ve buhar üretilir, ardından buhar bir türbin vasıtasıyla elektrik üretmek için kullanılır. Zeytin çekirdekleri, tarımsal uygulamalarda organik gübre olarak kullanılır. Toprağa ekildiklerinde, toprağın besleyici özelliklerini artırabilirler. Zeytin çekirdekleri, hayvan yemlerine katkı maddesi olarak

kullanılır. Özellikle zeytinyağı işleme tesislerinin yan ürünü olarak ortaya çıkan zeytin posası, hayvan yemlerinin bir bileşeni olarak kullanılır. Yine zeytin çekirdekleri, endüstriyel süreçlerde çeşitli kimyasal maddelerin üretiminde veya filtrasyon malzemesi olarak, kozmetik endüstrisinde peeling malzemeleri, cilt bakım ürünleri ve sabun üretiminde, biyo-plastikler gibi çevre dostu malzemelerin üretiminde kullanıldığı bilinmektedir. Zeytin çekirdekleri, çevre dostu ambalajların üretilmesinde önemli bir rol oynayabilir. Doğal olarak biyolojik parçalanabilir olan zeytin çekirdekleri, plastik yerine ambalaj malzemeleri olarak kullanılabilir. Bu sayede plastik atıkların azaltılması ve çevreye daha az zarar verilmesi sağlanabilir. Zeytin çekirdeklerinin bu gibi kullanım alanları, hem atık yönetimini iyileştirir hem de ekonomik değer sağlar. Ancak, kullanım öncesi çekirdeklerin işlenmesi ve arıtılması gerekebilir, çünkü ham haliyle bazı uygulamalarda uygun olmayabilirler [6-10].

Son yıllarda tarımsal atıkların kompozit malzemelerde dolgu olarak kullanımı yaygınlaşmıştır. Literatürde tarımsal atıkların kompozitlerde değerlendirilmesi ile alakalı çok sayıda çalışmalar mevcuttur [11-14]. Bu tür kompozitler yeşil kompozit olarak bilinmektedir. Yeşil kompozitler, geleneksel kompozit malzemelerin yerine doğal dolgu maddeleri gibi yenilenebilir kaynaklardan elde edilen malzemelerin kullanıldığı malzemelerdir. Bu yenilenebilir yeşil kompozitler ahşap talaşı, selüloz lifleri, keten lifleri, bambu lifleri gibi doğal dolgu maddeleri ile polimer matrislerin birleştirilmesiyle oluşur. Yeşil kompozitler genellikle çevre dostu, hafif ve güçlü yapıya sahiptir. Doğal dolgu maddeleri, yeşil kompozitlerin üretiminde önemli bir rol oynar. Özellikle ahşap talaşı, selüloz lifleri ve bambu lifleri gibi doğal dolgu maddeleri, kompozit malzemenin dayanıklılığını artırabilir, ağırlığını azaltabilir ve çevresel etkiyi en aza indirebilir. Bu dolgu maddeleri ayrıca kompozit malzemenin işlenebilirliğini artırabilir ve son ürünün estetik görünümünü iyileştirebilir. Ayrıca, yeşil kompozit malzemeler genellikle daha düşük maliyetlidir ve enerji tasarrufu sağlar [6-8, 11-14].

Bu çalışmada yeşil kompozit bileşeni olarak atık zeytin çekirdeği kullanılmıştır. Matris malzemesi olarak ise kompozit dünyasının lokomotif reçinesi olarak bilinen doymamış polyester reçinesi kullanılmıştır. Böylece en çok kullanılan polyester reçinelerinde zeytin çekirdeği dolgusunun kullanılabilir olup olmadığı incelenmiştir.

DENEYSEL ÇALIŞMA

Malzemeler

Bu çalışmada genel amaçlı polyester reçinesi kullanılmıştır. Polyester Reçine, genel amaçlı cam takviyeli polyester uygulamaları için geliştirilmiş orta reaktiviteli polyester reçinedir. Uygun vizkozitesi sayesinde elyafı kolay ve iyi ıslatır. Hacimsel çekmesi düşüktür. Yüksek mekanik değerlere sahiptir. Ayrıca içerisinde kobalt esaslı hızlandırıcı bulunmaktadır [15]. Çalışmada reçinenin sertleştiricisi olarak Metil Etil Keton Peroksit, (MEK-Peroksit) kullanılmıştır.

Organik Peroksitler ailesine dahil olan MEK-Peroksit, jelkot, tamir amaçlı yapıştırıcı tix ve Vinilester gibi reçinelerin sıvı halden katı hale geçmesini düzenleyen ve kontrol eden, zorunlu olarak kullanılması gereken bir kimyasaldır. Reçine ile stiren gibi reaktif monomerler arasında çapraz bağlanma reaksiyonlarını başlatır [16].

Numunelerin Hazırlanması

Kompozit numuneler, zeytin çekirdeği ve polyester reçinesinin bir kombinasyonudur. Zeytin çekirdeği öğütülerek farklı oranlarda polyestere ilave edilmiş ve kompozit malzemeler elde edilmiştir. Öğütülen zeytin çekirdeği 1-400 mikron aralığındadır. Daha büyük ve kaba olan partiküller kullanılmamıştır. Teflon kalıpta açık döküm yöntemi ile polyester reçinesi içerisine %5 oranında başlayarak (% 5, 10, 15, 20) doyuma ulaştığı orana kadar devam edilmiş ve her bir oranda ayrı ayrı kompozit numuneler hazırlanmıştır.

Zeytin Çekirdeği Oranı, (ağırlıkça, %)	Reçine Oranı	Sertleştirici Oranı
0	100	1,5
5	100	1,5
10	100	1,5
15	100	1,5
20	100	1,5

Tablo 1. Kompozit numune karışımları

Numunelere çekme testi, Zwick marka Z010 üniversal tip çekme test cihazında ISO 527 standardına göre, darbe deneyi numuneleri çentiksiz olup Zwick marka B5113.30 darbe test cihazında 5.4 J Izod çekiç ile, sertlik testi ölçümleri Zwick marka Shore D test cihazında icra edilmiştir. SEM analizi Marmara Üniversitesi Nanoteknoloji ve Biyomalzemeler Uygulama ve Araştırma Merkezi Laboratuvarında bulunan Polaron SC marka cihaz ile gerçekleştirilmiştir.

BULGULAR VE TARTIŞMA

Bu makalede, doğal dolgulu termoset esaslı kompozit üretimi yapılmış ve mekanik özellikleri incelenmiştir. Çalışmada doğal dolgu olarak ülkemizde bol miktarda atık olarak ortaya çıkan zeytin çekirdeği kullanılarak çevreye duyarlı bir kompozit üretimi hedeflenmiştir. Matris malzemesi olarak kompozit endüstrisinde çok yoğun olarak kullanılan genel amaçlı doymamış polyester reçinesi kullanılmıştır. Şekil 1'de çekme testi için hazırlanan numunelerin fiziksel görüntüleri verilmiştir.



Şekil 1. Çekme testi numuneleri

Numunelerin çekme mukavemeti, E modülü ve % uzama değerleri Tablo 1'de verilmiştir. Partikül dolgulu polimer esaslı kompozitlerin çekme mukavemeti özellikleri, polimere eklenen partikülün yapısına, boyutuna ve oranına bağlı olarak değişir. Ayrıca parçacık ve matris arasındaki arayüze bağlı olarak yük transferine de bağlıdır. Polimer esaslı kompozitlerde dolgu kullanımı oldukça yaygındır. Ancak bu dolgu maddesi miktarı belli bir değere ulaştığında polimerin mekanik özellikleri zayıflar ve sertliği artar. Bu nedenle polimerlerde kullanılacak dolgu maddesinin bir üst sınırı vardır. Bu çalışmada dolgu maddesi miktarının artmasıyla numunelerin çekme mukavemeti saf polyestere göre azalmıştır. Bunun nedeni kompoziti sıkı bir şekilde bağlayan polyester reçine yüzdesinin azalmasıyla beraber zeytin çekirdeği içindeki yağ miktarının varlığı da olabilir. Bir başka olası neden ise polimer matris ile dolgu içeriği arasındaki zayıf ara yüzey bağının kompozitin çekme mukavemetini azaltması olabilir. Matristeki organik dolgu miktarı arttıkça topaklanma eğiliminin veya parçacıklar ile polyester reçine arasında yetersiz hidrojen bağı oluşmasının çekme mukavemetinin azalmasına neden olduğu yapılan çalışmalarda belirtilmektedir [17-19]. %20 dolgu oranında numunenin dolgu miktarında doyuma ulaştığı belirlendi.

Tablo 1. Zeytin çekirdeği dolgu oranına bağlı olarak numunelerin çekme mukavemeti özellikleri

Dolgu oranı, Ağırlıkça %	**Çekme Mukavemeti (MPa)**	**Elastisite Modülü (MPa)**	**% Uzama**
Saf Polyester	38,2	5450	0,54
5	32,1	5110	0,32
10	27,2	5975	0,32
15	26,8	7155	0,33
20	26,4	7120	0,36

Numunelerin fiziki görüntülerinden de (şekil 1) anlaşıldığı gibi termoset polyester reçinesi renksiz olup zeytin çekirdeği ilavesi ile çekirdeğin kendi doğal rengi kompozite de geçmiştir. % 5 dolgu oranında hafif bir renk tonu varken dolgu oranı arttıkça renk tonu da koyulaşmıştır. Buradan da anlaşılacağı üzere çekirdek dolgusu kompozitlerde renklendirici olarak da kullanılabilir olduğu görülmüştür.

Ayrıca zeytin çekirdek içindeki yağ varlığı, kompozitin kalıptan çıkarılmasını kolaylaştırmıştır. Bu yağ aynı zamanda kalıp ayırıcı özellik gösterdiği, böylece termoset reçinenin sertleştikten sonra kalıptan kolay bir şekilde ayrıldığı tespit edilmiştir.

Şekil 2'de dolgu oranına bağlı olarak numunelerin Izod darbe mukavemeti özellikleri verilmiştir. Ağırlıkça zeytin çekirdeği partikül oranının polyester içindeki miktarının artmasıyla kompozitin darbe dayanımında bir miktar önce artış gözlenmiştir. %10 zeytin çekirdeği ilavesi ile polyesterin darbe dayanımı %18 oranında artmıştır. Daha sonraki ilavelerde ise düzenli olarak darbe mukavemeti azalmıştır. Bunun sebebinin dolgunun çok farklı boyutlarda (1-400 mikron aralığında) ve şekillerde bulunması, organik partiküllerin topaklanma eğilimi, zeytin çekirdeği içindeki yağ içeriği gibi sebeplerden kaynaklandığı düşünülmektedir.

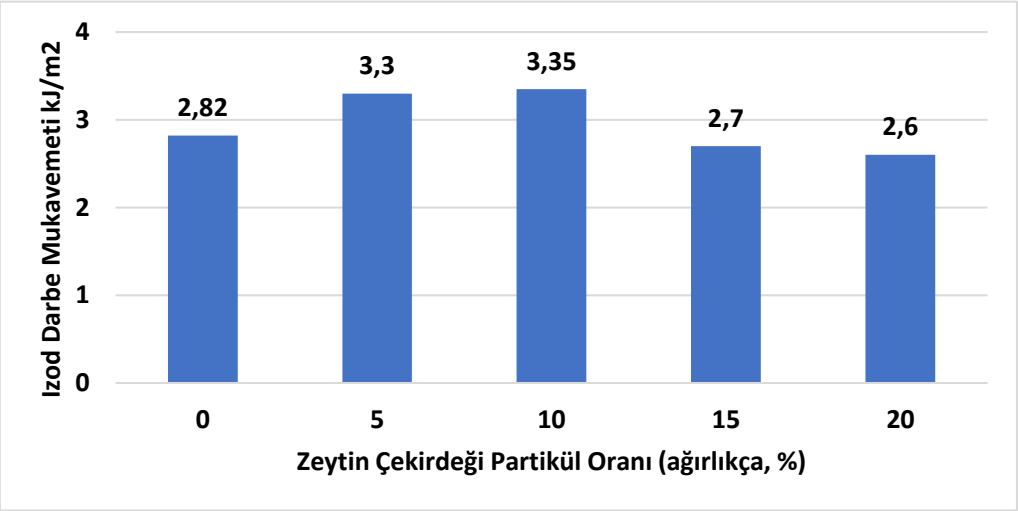

Şekil 2. Dolgu oranına bağlı olarak numunelerin Izod darbe mukavemeti özellikleri

Numunelerin Shore D sertlik değeri şekil 3'de verilmiştir. Polyestere ilave edilen zeytin çekirdeği partikülleri miktarı arttıkça sertlik değeri kısmen artmıştır. En yüksek sertlik değerine %5 dolgulu kompozitte ulaşılmıştır. Kompozitin doyum noktası olan % 20 dolgulu numunede ise sertlik değeri en düşük değer olarak tespit edilmiştir.

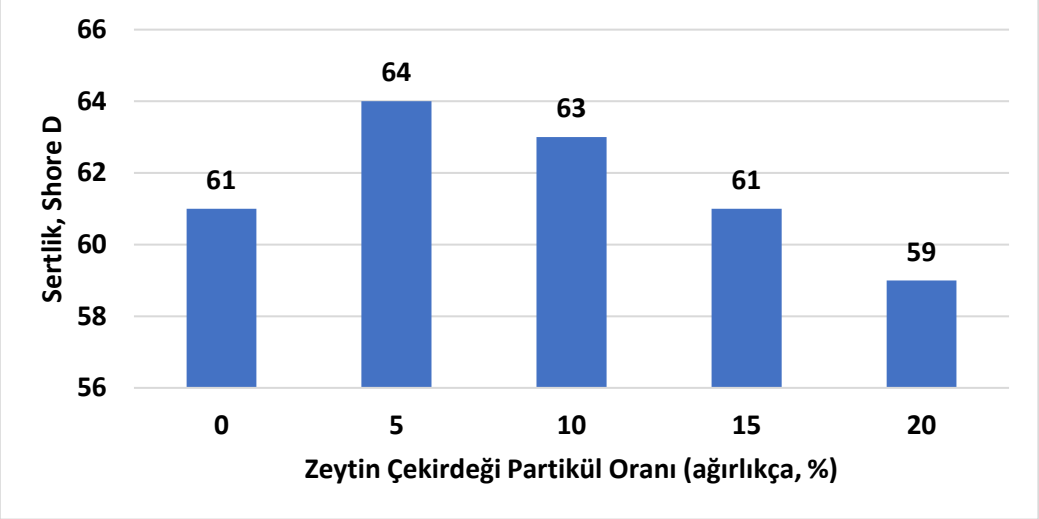

Şekil 3. Dolgu oranına bağlı olarak numunelerin sertlik özellikleri

Numunelerin su emme özellikleri şekil 4'te verilmiştir. Beklendiği gibi saf polyesterin su emme miktarı minimum seviyede tespit edilmiştir. Zeytin çekirdeği dolgu miktarı arttıkça su emme oranı artmıştır. Dolgu doyum oranı olan %20'de yaklaşık %3,5 su emme gözlemlenmiştir. Selüloz esaslı yapılarda, doğası gereği hidrofilik olan doğal dolguların varlığı, yüksek nem içeriğini ve hızlı su emme oranını açıklamaktadır [20].

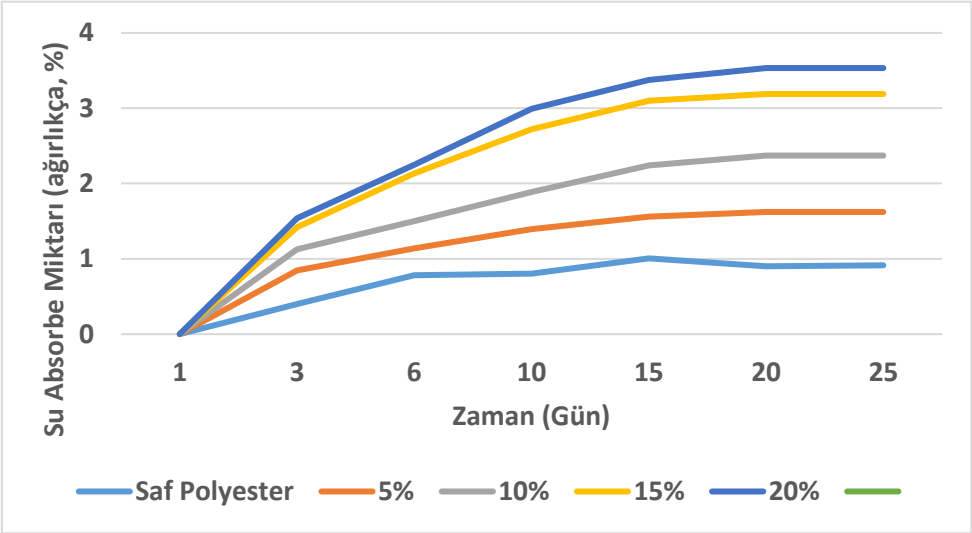

Şekil 4. Dolgu oranına bağlı olarak su emme özellikleri

Numunelerin kırılma yüzeylerinin SEM görüntüleri Şekil 5a ve 5b'de verilmiştir. Saf polyesterin kırık yüzey görüntüsünden de (5a) anlaşılacağı gibi gevrek bir kırılma gözlemlenmiştir. %10 zeytin çekirdeği dolgulu numenin kırık yüzey görüntüsünde (5b) zeytin çekirdeği parçacığı görülmektedir. Resimden de anlaşılacağı gibi iyi bir yapışma olduğu söylenebilir. Görüntüdeki partikülün görünen boyutu 70 mikron civarında olduğu, görünmeyen kısmın da polyester içinde kaldığı anlaşılmaktadır.

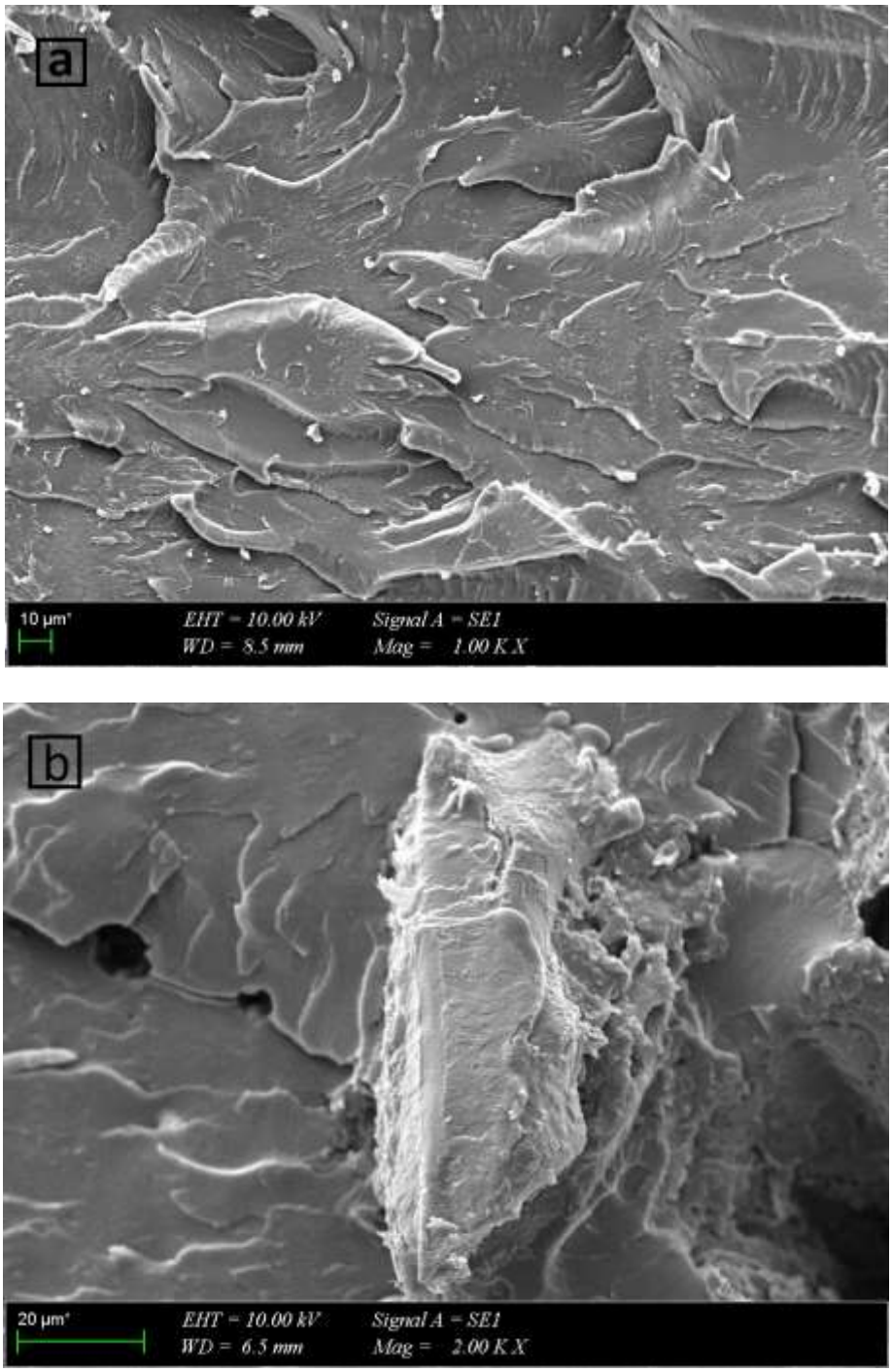

Şekil 5. Kırık yüzeylerden SEM görüntüleri a) Saf polyester b) %10 zeytin çekirdeği dolgulu numune

SONUÇLAR

Doğal dolgu maddelerinin yeşil kompozitlerde kullanılması, çeşitli avantajlar sağlar. Bunlar arasında çevresel etkinin azaltılması, yenilenebilir kaynakların kullanımı, geri dönüşüm olanaklarının artırılması ve biyobozunurluğun teşvik edilmesi bulunur. Ayrıca, yeşil kompozit malzemeler genellikle daha düşük maliyetlidir ve enerji tasarrufu sağlar.

Ayrıca doğal dolgu madddeleri kompozit içinde polimer miktarını azaltarak malzemenin maliyetini de düşürmektedir. Polimer içerisine karıştırılan dolgu malzemesi miktarı belli bir değere ulaştığında polimerin mekanik özellikleri zayıflayabilir ve sertliği artabilir. Bu nedenle polimer esaslı kompozitlerde kullanılan dolguların bir üst limiti vardır. Bu çalışmada üst limit %20 oranında tespit edilmiştir. Böylece matris malzemesinde %20 oranında maliyeti düşüreceği belirlenmiştir.

Beklendiği gibi mekanik özelliklerde kısmi bir iyileşme gözlemlendi. Kompozit numunelerin en yüksek değerleri dolgusuz saf polyester ile çekme mukavemetinde, %15 dolgu maddesi ile elastisite modülünde, %10 dolgu maddesi ile Izod darbe testinde ve %5 dolgu maddesi ile sertlik testinde elde edilmiştir.

Zeytin çekirdeği kendi doğal rengi kompozit matrise de geçtiği için renklendirici olarak, yine çekirdeğin içinde bulunan yağ miktarı sebebiyle kompozit üretiminde ayrıca kalıp ayrıcı kullanımına gerek olmayacağı, böylece çekirdeğin içindeki yağın kalıp ayrıcı etkisi olduğu anlaşılmıştır.

Zeytin çekirdeği dolgusu, polyester esaslı kompozitlerde dolgu maddesi olarak kullanılabileceği sonucuna varılmıştır. Bu yaklaşım, endüstride çevresel etkinin azaltılmasına ve doğal kaynakların korunmasına katkıda bulunabilir. Yeşil kompozit malzemelerin kullanımıyla, gelecek nesillere daha temiz ve daha sürdürülebilir bir dünya bırakma hedefine doğru ilerleyebiliriz. Çalışma sonucunda zeytin çekirdeği dolgusunun polyester reçine kullanım miktarını azaltacağı, bunun da maliyeti düşüreceği ve sertlik, darbe, Elastisite modülü gibi mekanik özelliklere olumlu katkı sağlayacağı, renklendirici olarak kullanılabileceği, kalıplama esnasında kalıp ayrıcı kullanımına ihtiyaç olmayacağı belirlendi. Sentetik dolgular yerine doğal dolguların kullanılmasının çevre sorunlarının çözümüne katkı sağlayacağı da açıktır.

KAYNAKÇA

1. https://www.tarimorman.gov.tr/Haber/5563
2. Akyıldız H., H3PO4 Aktivasyonu ile Zeytin Çekirdeğinden Aktif Karbon Üretimi, İstanbul Teknik Üniversitesi Fen Bilimleri Enstitüsü, Yüksek Lisans Tezi (2007)
3. Taşdemir M and Kaştan A, “Zeytin Çekirdeği Tozu İlave Edilmiş Polipropilen Kompozitinin Aşınma ve Fiziksel Özellikleri”, Bitlis Eren Üniversitesi Fen Bilimleri Dergisi, (2021), vol. 10, no. 2, pp. 568–576, doi: 10.17798/bitlisfen.876152.

4. https://www.aa.com.tr/tr/ekonomi/zeytin-cekirdeginden-uretilen-cevreci-yakita-talep-artiyor/1657809
5. https://idatat.com/zeytin-cekirdeklerinin-kullanim-alanlari
6. Taşdemir M, Kaştan A., Zeytin Çekirdeği Tozu İlave Edilmiş Polipropilen Kompozitinin Mekanik Özellikleri. UMÜFED. (2022);4(1):36-49.
7. Keskin E., Zeytin Çekirdeği Tozlarının Taşıt Fren Balatalarında Kullanımı Ve Aşınma Özelliklerinin Araştırılması, Konya Teknik Üniversitesi, (2019)
8. Fico D, Rizzo D, Carolis V, Montagna F, Palumbo E, Corcione C E, "Development and characterization of sustainable PLA/Olive wood waste composites for rehabilitation applications using Fused Filament Fabrication (FFF)", Journal of Building Engineering 56 (2022) 10467
9. Koutsomitopoulou A.F., Bénézet J.C., Bergeret A., Papanicolaou G.C., "Preparation and characterization of olive pit powder as a filler to PLA-matrix bio-composites", Powder Technology 255 (2014) 10–16
10. Batçıoğlu K., Olea Europaea (Zeytin) Ailesinden Hatay Yöresine Özgü "Halhalı" Türünün Meyve, Yaprak ve Çekirdek Ekstrelerinin Antioksidan ve Antitrombotik Özelliklerinin İncelenmesi, İnönü Üniversitesi Sağlık Bilimleri Enstitüsü, Yüksek Lisans Tezi, (2019)
11. Köymen Çağar, P., Vural, T., Beyaz Eşya Sektöründe Biyoplastik Kullanımı., Uluslararası Sürdürülebilir Mühendislik ve Teknoloji Dergisi, (2023), 7(2), 211-212.
12. Demirer, H., Kartal, İ., Yıldırım, A., Büyükkaya, K. (2018) The utilisability of ground hazelnut shell as filler in polypropylene composites, Acta Physica Polonica A, 134, 254-256.
13. Kuram, E. (2022) Advances in development of green composites based on natural fibers: A review, Emergent Materials, 5(3), 811-831.
14. Kartal, İ., Naycı, G., Demirer, H. (2019) Kestane/Gürgen Talaşı Dolgulu Vinilester Kompozitlerin Mekanik Özelliklerinin İncelenmesi, European Journal of Science and Technology, 16, 723-728.
15. https://www.kompozitpazari.com/urun/kp-genel-amacli-polyester-recine
16. https://www.kompozitpazari.com/urun/butanox-m60-mek-p
17. Khan, M., Abas, M., Noor, S., Salah, B., Saleen, W., Khan, R. (2021). Experimental and statistical analysis of sawmill wood waste composite properties for practical applications. Polymers. 13(4038):1-19. https://doi.org/10.3390/polym13224038
18. Lette M.J., Elhadji Babacar L.Y., Ndiaye D., Takasaki A., Okabe T. (2018). Evaluation of sawdust and rice husks as fillers for phenolic resin based wood polymer composites. Journal of Composite Materials. 8(3):124-137. https://doi.org/10.4236/ojcm.2018.83010
19. Huda M.S., Drzal L.T., Misra M., Mohanty A.K. (2006). Wood-fiber-reinforced poly(lactic acid) composites: Evaluation of the physicomechanical and morphological

properties. Journal of Applied. Polymer Science. (102)5, 4856-4869. https://doi.org/10.1002/app.24829

20. Mohammed A. A., "Study The Thermal Properties And Water Absorption Of Composite Materials Reinforced With Data And Olive Seeds", The Iraqi Journal For Mechanical And Material Engineering, The Iraqi Journal For Mechanical And Material Engineering, (2015), Vol.15, No2,

CEVİZ KABUĞU DOLGULU POLYESTER ESASLI KOMPOZİTLERİN MEKANİK ÖZELLİKLERININ İNCELENMESİ

INVESTIGATION OF MECHANICAL PROPERTIES OF WALNUT SHELL FILLED POLYESTER BASED COMPOSITES

Doç. Dr. İlyas KARTAL

Marmara University, Faculty of Technology, Istanbul, Turkey

ORCID NO: 0000-0001-9677-477X

Ceyda Sueda UZUNYOL

Marmara University, Faculty of Technology, Istanbul, Turkey

ORCID NO: 0009-0007-3156-6006

ÖZET

Plastik malzemeler insan hayatında vazgeçilmez bir parçası haline gelmiş, başta otomotiv olmak üzere tüm sektörlerde yaygın bir biçimde kullanılmaktadır. Birçok uygulamada plastikler istenilen özellikleri çoğu zaman tek başlarına karşılayamazlar dolayısı ile saf olarak kullanılmayıp değişik dolgu ve takviye maddeleri ile karıştırılarak kompozit haline getirilirler. Endüstriyel malzemeler içerisinde, polimerik kompozitlerin mekanik özelliklerinin geliştirilmesi ile bu malzemelerin önemi ve kullanımı daha da artmıştır. Her türlü üretim sonrası çevre kirliği sorunu da oluşmaktadır. Bunun bir sonucu olarak son yıllarda çevreye olan duyarlılık iyice artmıştır. Son yıllarda atık malzemelerin kompozit malzemelerde dolgu olarak kullanımı ile çevreye duyarlı kompozitler geliştirilmiştir.

Bu çalışmada ülkemizde bol miktarda üretilen cevizin kabuğu kompozitlerde dolgu olarak kullanımı amaçlanmıştır. Ceviz kabuğunun farklı kullanım alanları olsa da yoğun tüketimi sebebiyle atık kabuk miktarı oldukça yüksektir. Ceviz kabuğu dolgu olarak kullanımı öncesinde öğütme işlemi ile belirli boyutlarda partikül haline getirilmiş ve matris içerisine belli oranlarda ilave edilmiştir. Matris malzemesi olarak kompozit dünyasında en çok tercih edilen polyester reçinesi tercih edilmiştir. Ceviz kabuğu partikülleri termoset matris içerisinde farklı oranlarda ilavesiyle üretilen kompozitlerin mekanik performansına etkileri araştırılmıştır. Bunun için çekme, darbe, sertlik, gibi mekanik özelliklerle beraber, kırık yüzeylerden SEM görüntüleri incelenmiştir. Sonuç olarak ceviz kabuğu partikülleri polyester esaslı kompozitlerde dolgu olarak kullanılabileceği anlaşılmıştır. Bu çalışma, sürdürülebilir malzeme geliştirme ve çevresel etkileri azaltma konusunda önemli bir adım olarak görülmektedir.

Anahtar Kelimeler: Ceviz kabuğu, termoset polyester, mekanik özellikler, yeşil kompozit.

ABSTRACT

Plastic materials have become an indispensable part of human life and are widely used in all sectors, especially automotive. In many applications, plastics often cannot meet the desired properties on their own, so they are not used pure but are mixed with different fillers and reinforcement materials and turned into composites. Among industrial materials, the importance and use of these materials has increased with the development of the mechanical properties of polymeric composites. All kinds of post-production environmental pollution problems also occur. As a result of this, environmental awareness has increased in recent years. In recent years, environmentally friendly composites have been developed by using waste materials as fillers in composite materials.

In this study, it is aimed to use walnut shells, which are produced in large quantities in our country, as a filler in composites. Although walnut shells have different uses, the amount of waste shells is quite high due to their intense consumption. Before using the walnut shell as a filling, it was ground into particles of certain sizes and added into the matrix in certain proportions. Polyester resin, which is the most preferred in the composite world, was chosen as the matrix material. The effects of walnut shell particles on the mechanical performance of composites produced by using different proportions in the thermoset matrix were investigated. For this purpose, SEM images of broken surfaces were examined along with mechanical properties such as tensile, impact, hardness. As a result, it has been understood that walnut shell particles can be used as fillers in polyester-based composites. This study is seen as an important step in developing sustainable materials and reducing environmental impacts.

Keywords: Walnut shell, thermosetting polyester, mechanical properties, green composite

GİRİŞ

Ceviz, yağlar, proteinler, lifler ve çeşitli vitaminler ile mineraller bakımından zengin bir besindir, bu nedenle dünya çapında ceviz üretimi önemli bir tarımsal faaliyettir. Ceviz üretimi, çoğunlukla sıcak ve ılıman iklim bölgelerinde gerçekleşir. En büyük ceviz üreticileri genellikle ABD, Çin, İran, Türkiye ve Ukrayna gibi ülkelerdir. Ceviz üretimi birçok ülkede yapılmakta olup üretim miktarı yıllık hava koşulları, tarım politikaları, teknolojik gelişmeler ve diğer faktörlere bağlı olarak değişebilir. Dünya genelinde ceviz üretimi, tüketim talepleriyle dengelenmeye çalışılır ve bazı yıllarda arz fazlası veya eksikliği yaşanabilir. Bu nedenle, ceviz üretimi ve ticareti uluslararası tarım ve gıda piyasalarında önemli bir rol oynamaktadır [1].

Türkiye, dünya çapında önemli bir ceviz üreticisi ve tüketicisi olup Karadeniz Bölgesi, Akdeniz Bölgesi ve Ege Bölgesi'nde üretimi yoğundur. Yaygın olarak yetiştirilen ceviz çeşitleri arasında Özellikle Karadeniz Bölgesi'nde yetişen kaliteli cevizler, ulusal ve uluslararası pazarlarda talep görmektedir. Hakkâri yöresinde de ciddi ceviz üretimi söz konusudur. Türkiye'nin ceviz üretimi

hem yerel tüketim hem de ihracat için önemli bir kaynak oluşturur. Ceviz, Türkiye'de üretimi yapılan sert kabuklu meyveler içerisinde üretim miktarı bakımından %11.3'lük pay ile fındık ve Antep fıstığından sonra üçüncü sırada yer almaktadır. Türkiye'de, 2022 yılında 335 bin ton iken 2023 yılında 360 bin ton olmuştur. Türkiye ceviz üretiminde dünyada 4. sırada yer alır. Türkiye 2023 yılında 20'den fazla ülkeye ihracat gerçekleştirmiştir. En çok ihracat yapılan ülkeler arasında Irak, Azerbaycan, Suriye, İran gibi Ortadoğu ülkeleri gelmektedir [2, 3].

Ceviz kabuğu, çeşitli alanlarda kullanılabilen doğal bir malzemedir. Özellikle tekstil sektöründe ve el sanatlarında doğal boya malzemesi, ahşap yüzeylere doğal bir renk ve doku katmak için, bahçe ve tarım alanlarında doğal bir gübre olarak, ceviz kabuğu, antioksidan özelliklere sahip olan juglon adlı bir bileşen içerdiğinden bazı sağlık ve kozmetik ürünlerinde, ceviz kabuğunun özleri, geleneksel tıpta özellikle anti-enflamatuar özellikleri nedeniyle bazı rahatsızlıkların tedavisinde, bazı gıda ve içeceklerde ceviz kabuğu özleri, lezzet ve koku verici olarak kullanıldığı ile alakalı literatürde bilgiler mevcuttur. Bunlarla beraber ısınma ihtiyacı içinde ceviz kabuğu kullanıldığı bilinmektedir [4].

2023 yılında yıllık üretimin 360 bin ton olduğu düşünüldüğünde ortaya çıkan ceviz kabuğu miktarı yaklaşık 180 bin ton olacağı tahmin edilmektedir. Böylesi büyük bir miktarda ceviz kabuğunu endüstriyel olarak değerlendirmek önemlidir. Ancak bu kabukların çoğunlukla ısı elde etmek için yakacak olarak görüldüğü bilinmektedir. Bu tarz tarım atıklarının farklı endüstrilerde de kullanılabileceği öngörülmektedir [2,3, 5].

Ceviz kabuğu, genellikle yakıt olarak kullanılmaktadır. Ayrıca ülkemizde gübre, hayvan yemi ve kompost olarak da kullanıldığı bilinmektedir. Bu gibi ürünlere dönüşümüyle; fosil yakıtların kullanımını azaltmaya, toprak verimliliğini artırmaya ve hayvancılık sektörünü desteklemeye yardımcı olabilir. Türkiye'de ceviz atıklarının geri dönüşümü konusunda yeterli çalışma yapılmamıştır. Ancak, son yıllarda bu alanda bazı girişimler başlamıştır. Örneğin, bazı ceviz üreticileri, ceviz kabuğu ve ceviz iç kabuğunu yakıt olarak kullanmaya başlamıştır. Ayrıca, Muğla Büyükşehir Belediyesi, Ankara/Keçiören Belediyesi gibi bazı belediyeler, ceviz atıklarını kompost olarak değerlendirmeye başlamıştır [6-7].

Son zamanlarda literatürde doğal dolgulu kompozit malzemeler üzerine çok sayıda çalışma yapılmıştır [8-14]. Bu çalışmada ise ceviz kabuğu polyester esaslı kompozit malzemelerde doğal dolgu olarak kullanılabilirliği incelenecektir. Buna binaen ceviz kabuğu farklı oranlarda polyester matrisine ağırlıkça ilave edilmiş ve elde edilen numunelerin mekanik özellikleri incelenmiştir.

DENEYSEL ÇALIŞMA

Malzemeler

Bu çalışmada genel amaçlı polyester reçinesi kullanılmıştır. Polyester Reçine, genel amaçlı cam takviyeli polyester uygulamaları için geliştirilmiş orta reaktiviteli polyester reçinedir. Uygun

vizkozitesi sayesinde elyafı kolay ve iyi ıslatır. Hacimsel çekmesi düşüktür. Yüksek mekanik değerlere sahiptir. Ayrıca içerisinde kobalt hızlandırıcı bulunmaktadır [15]. Reçine sertleştiricisi olarak reçinenin ağırlıkça % 1,5 oranında Metil Etil Keton Peroksit, (MEK-Peroksit) kullanılmıştır

Organik Peroksitler ailesine dahil olan MEK-Peroksit, jelkot, tamir amaçlı yapıştırıcı tix ve Vinilester gibi reçinelerin sıvı halden katı hale geçmesini düzenleyen ve kontrol eden, zorunlu olarak kullanılması gereken bir kimyasaldır. Reçine ile stiren gibi reaktif monomerler arasında çapraz bağlanma reaksiyonlarını başlatır [16].

Numunelerin Hazırlanması

Kompozit numuneler, ceviz kabuğu ve polyester reçinesinin bir kombinasyonudur. Ceviz kabuğu öğütülerek farklı oranlarda polyestere ilave edilmiş ve kompozit malzemeler elde edilmiştir. Öğütülen ceviz kabuğu belli boyut (1-400 mikron) aralığındadır. Daha büyük ve kaba olan partiküller kullanılmamıştır. Teflon kalıpta açık döküm yöntemi ile polyester reçinesi içerisine %5 oranında başlayarak doyuma ulaştığı orana kadar (% 5, 10, 15, 20) devam edilmiş ve her bir oranda ayrı ayrı kompozit numuneler hazırlanmıştır (tablo 1).

Ceviz Kabuğu Oranı, (ağırlıkça, %)	Reçine Oranı	Sertleştirici Oranı
0	100	1,5
5	100	1,5
10	100	1,5
15	100	1,5
20	100	1,5

Tablo 1. Kompozit numune karışımları

Kompozit numunelerin çekme testi, Zwick marka Z010 üniversal tip çekme test cihazında 5mm/dk hızında ISO 527 standardına göre, darbe deneyi numuneleri çentiksiz olup Zwick marka B5113.30 darbe test cihazında 5.4 J Izod çekiç ile, sertlik testi ölçümleri Zwick marka Shore D test cihazında icra edilmiştir. SEM analizi Marmara Üniversitesi Nanoteknoloji ve Biyomalzemeler Uygulama ve Araştırma Merkezi Laboratuvarında bulunan Polaron SC marka cihaz ile gerçekleştirilmiştir. Şekil 1'de çekme deneyi için üretilen kompozit numunelerin fiziki görüntüleri verilmiştir.



Şekil 1. Çekme deneyi için üretilen kompozit numunelerin fiziki görüntüleri

BULGULAR VE TARTIŞMA

Bu makalede, doğal dolgulu termoset esaslı kompozit üretimi yapılmış ve mekanik özellikleri incelenmiştir. Çalışmada doğal dolgu olarak ülkemizde bol bulunan ceviz kabuğu kullanılarak çevreye duyarlı bir kompozit üretimi hedeflenmiştir. Matris malzemesi olarak kompozit endüstrisinde çok yoğun olarak kullanılan genel amaçlı doymamış polyester reçinesi kullanılmıştır.

Numunelerin çekme mukavemeti, E modülü ve % uzama değerleri tablo 2'de verilmiştir. Partikül dolgulu polimer esaslı kompozitlerin çekme mukavemeti özellikleri, polimere eklenen partikülün yapısına, boyutuna ve oranına bağlı olarak değişmektedir. Ayrıca parçacık ve matris arasındaki arayüze bağlı olarak yük transferine de bağlıdır. Polimer esaslı kompozitlerde dolgu kullanımı oldukça yaygındır. Ancak bu dolgu maddesi miktarı belli bir değere ulaştığında polimerin mekanik özellikleri zayıflar ve sertliği artar. Bu nedenle polimerlerde kullanılacak dolgu maddesinin bir üst sınırı vardır. Bu çalışmada dolgu maddesi miktarının artmasıyla numunelerin çekme mukavemeti saf polyestere göre ağırlıkça %5 ceviz kabuğu dolgulu kompozitlerde en yüksek çıkmıştır. Bunun nedeni ceviz kabuğunun sertliği sebebiyle kompozitlerin çekme dayanımı değerlerinin kısmen artmasıdır. Beklendiği gibi belli bir orandan sonra (%5 sonrası) dayanım değerinde azalma meydana geldi. Bunun nedeni kompoziti sıkı bir şekilde bağlayan polyester reçine yüzdesinin azalması olabilir. Bir başka olası neden ise polimer matris ile dolgu içeriği arasındaki zayıf ara yüzey bağının kompozitin çekme mukavemetini azaltması olabilir. Matristeki ceviz kabuğu dolgusu miktarı arttıkça topaklanma eğiliminin veya kabuk parçacıkları ile polyester reçine arasında yetersiz hidrojen bağı oluşmasının çekme mukavemetinin azalmasına neden olduğu yapılan çalışmalarda

belirtilmektedir [13-14, 17-19]. %20 dolgu oranında numunenin dolgu miktarında doyuma ulaştığı belirlendi.

Tablo 2. Ceviz kabuğu dolgu oranına bağlı olarak numunelerin çekme testi sonuçları

Dolgu oranı, Ağırlıkça %	Çekme Mukavemeti (MPa)	Elastisite Modülü (MPa)	% Uzama
Saf Polyester	38,2	5450	0,54
5	39,1	5910	0,2
10	38,4	5875	0,40
15	36,8	5655	0,48
20	34,8	5320	0,38

Şekil 2'de dolgu oranına bağlı olarak numunelerin Izod darbe mukavemeti özellikleri verilmiştir. Ağırlıkça ceviz kabuğu oranının polyester içindeki miktarının artmasıyla kompozitin darbe dayanımında bir miktar önce artış gözlenmiştir. % 5 ceviz kabuğu ilavesi ile polyesterin darbe dayanımı %17 oranında artmıştır. Daha sonraki ilavelerde ise darbe mukavemeti azalmıştır. Bunun sebebinin ceviz kabuğu dolgusunun çok farklı boyutlarda (1-400 mikron aralığında) ve şekillerde bulunması, organik partiküllerin topaklanma eğilimi gibi sebeplerden kaynaklandığı düşünülmektedir.

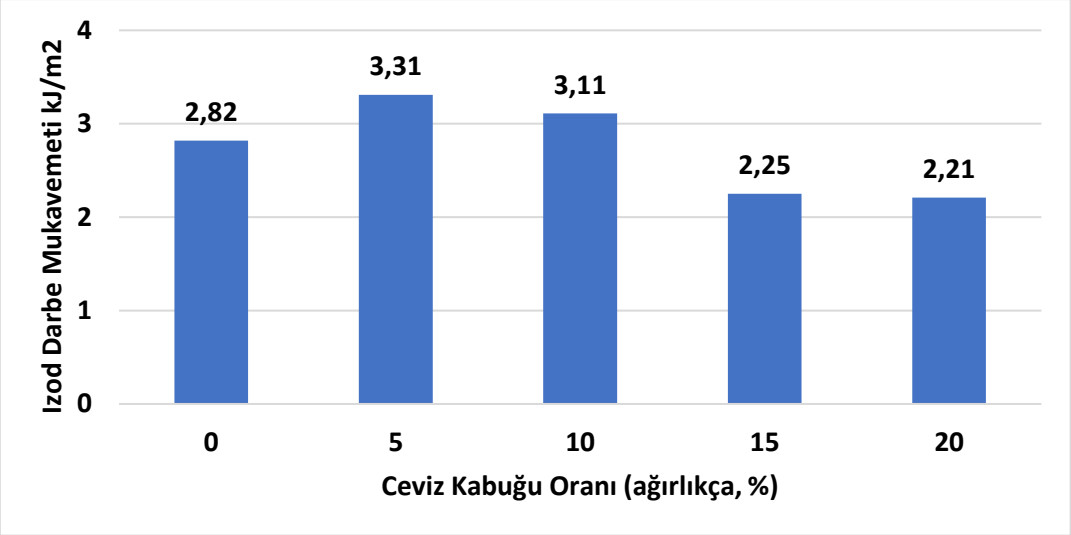

Şekil 2. Dolgu oranına bağlı olarak numunelerin Izod darbe mukavemeti özellikleri

Numunelerin Shore D sertlik değeri şekil 3'de verilmiştir. Polyestere ilave edilen ceviz kabuğu dolgusu arttıkça sertlik değeri kısmen artmıştır. En yüksek sertlik değerine %15 ceviz kabuğu dolgulu kompozitte ulaşılmıştır. Kompozitin doyum noktası olan % 20 dolgulu numunede ise sertlik değeri en düşük değer olarak tespit edilmiştir.

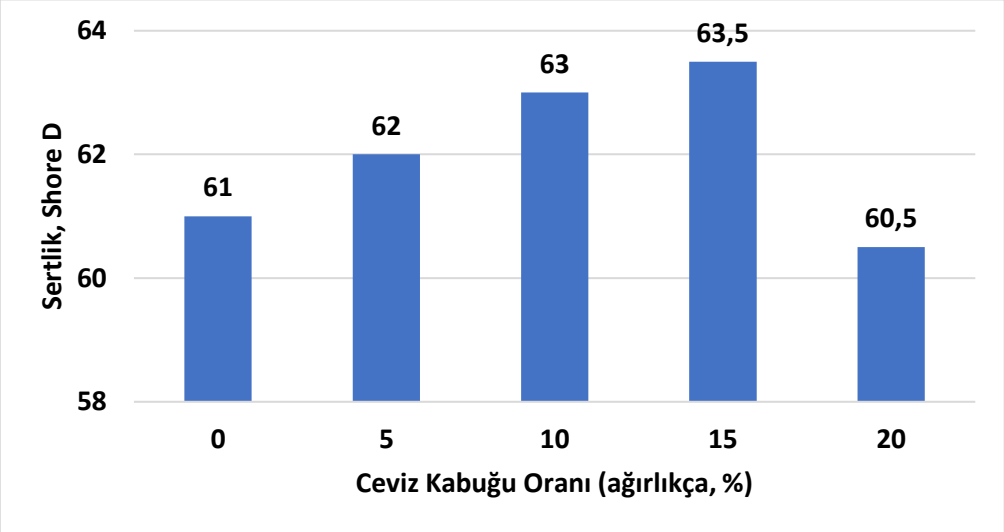

Şekil 3. Dolgu oranına bağlı olarak numunelerin sertlik özellikleri

Numunelerin su emme özellikleri şekil 4'te verilmiştir. Beklendiği gibi saf polyesterin su emme miktarı minimum seviyede tespit edilmiştir. Dolgu miktarı arttıkça su emme oranı artmıştır. Dolgu doyum oranı olan % 20'de yaklaşık %3,5 su emme gözlemlenmiştir. Selüloz esaslı yapılarda, doğası gereği hidrofilik olan doğal dolguların varlığı, yüksek nem içeriğini ve hızlı su emme oranını açıklamaktadır [20].

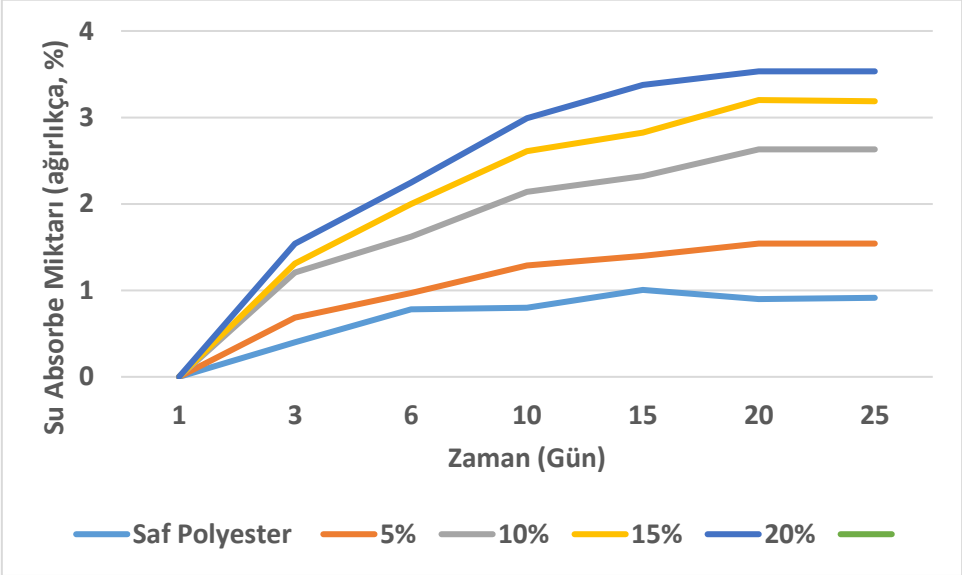

Şekil 4. Dolgu oranına bağlı olarak su emme özellikleri

Numunelerin kırılma yüzeylerinin SEM görüntüleri Şekil 5a ve 5b'de verilmiştir. Saf polyesterin kırık yüzey görüntüsünden de (5a) anlaşılacağı gibi gevrek bir kırılma gözlemlenmiştir. %10 ceviz kabuğu dolgulu numenin kırık yüzey görüntüsünde (5b) ceviz kabuğu parçacığı görülmektedir. Resimden de anlaşılacağı gibi görece iyi yapışma olduğu söylenebilir. Görüntüdeki partikülün görünen boyutu 70 mikron civarında olduğu, görünmeyen kısmın da polyester içinde kaldığı anlaşılmaktadır.

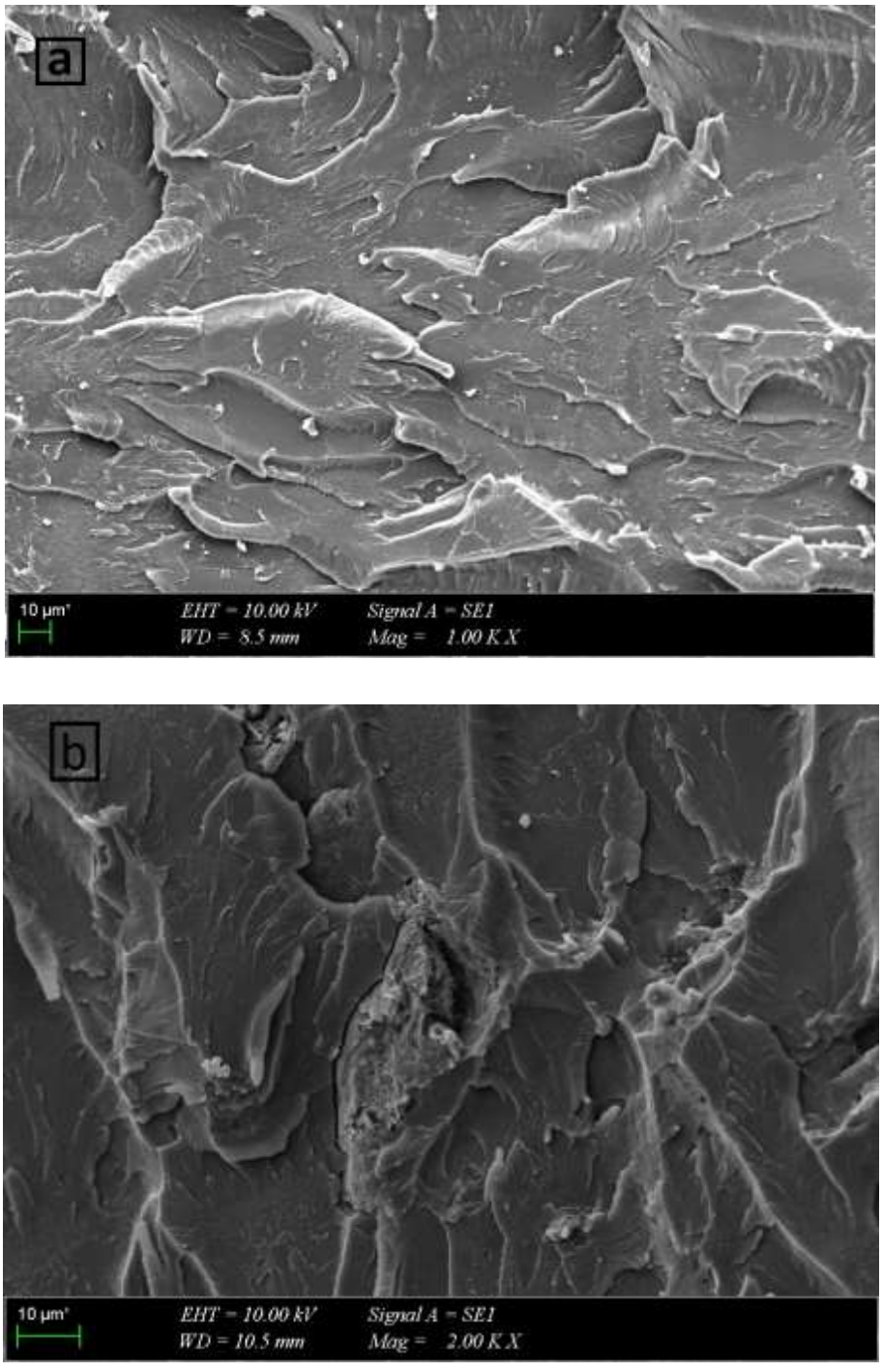

Şekil 5. Kırık yüzeylerden SEM görüntüleri

Numunelerin fiziki görüntülerinden de (şekil 1) anlaşıldığı gibi termoset polyester renksiz olup ceviz kabuğu ilavesi ile kabuğun kendi doğal rengi kompozite de geçmiştir. % 5 dolgu oranında hafif bir renk tonu varken dolgu oranı arttıkça renk tonu da koyulaşmıştır. Buradan da anlaşılacağı üzere ceviz kabuğu dolgusu kompozitlerde renklendirici olarak da kullanılabilir olduğu görülmüştür.

SONUÇLAR

Dolgu maddelerinin kullanılmasının ana amacı kompozitte kullanılan polimer matris miktarını azaltmak ve malzemenin maliyetini düşürmektir. Bu nedenle dolgu malzemesinin fiyatı, yerini aldığı polimerden önemli bir oranda düşük olmalıdır. Bu çalışmada kullanılan atık ceviz kabuğu malzemenin maliyetini belirli bir seviyede düşürebileceği tespit edilmiştir.

Dolgu maddeleri, polimerik ürünün fiyatını düşürmenin yanı sıra, polimerin sertliğini, mekaniğini, dayanıklılığını, ısı direncini, görünümünü, kimyasal direncini, fiziksel ve mekanik özelliklerinden bazılarını olumlu yönde etkileyebilir. Polimer içerisine karıştırılan dolgu maddesi miktarı belli bir değere ulaştığında polimerin mekanik özellikleri zayıflar ve sertliği artar. Bu nedenle polimerlerde kullanılacak dolgu maddesinin bir üst sınırı vardır. Bu çalışmada çekme mukavemeti ve darbe için %5 dolgu miktarı, sertlik için %15 dolgu oranı ideal olarak tespit edilmiştir. 1-400 mikron aralığında kullanılacak ceviz kabuğu dolgusu için üst doyum sınırı %20 olarak belirlenmiştir.

Çalışma sonucunda ceviz kabuğu dolgusunun polyester reçine kullanım miktarını azaltacağı, bunun da maliyeti düşüreceği ve mekanik özelliklere olumlu katkı sağlayacağı belirlendi. Ayrıca bu doğal dolgunun kompozite renk de verdiği tespit edilmiştir. Sonuç olarak doğal dolguların kullanılmasının çevre sorunlarının çözümüne katkı sağlayacağı da açıktır.

KAYNAKÇA

[1] Balcıoğlu, E. (2012). Ceviz Kabuğu Takviyeli Polyester Reçinenin Aşınma Dirençlerinin Belirlenmesi, Ulusal Geri Kazanım Kongre ve Sergisi.

[2] https://arastirma.tarimorman.gov.tr, Tarım Ürünleri Piyasaları, 2022-Temmuz Tarım Ürünleri Raporu, Erişim Tarihi, 15 Mart 2024

[3] https://data.tuik.gov.tr, TÜİK. 15 Mart 2024

[4] Kadakoğlu, B., Bayav, A., Karl, B. (2022). Türkiye'de Ceviz Üretim Projeksiyonu ve Rekabet Gücü Analizi, Meyve Bilimi, 9(1), 8-15 DOI: 10.51532/meyve.1125552

[5] Ünal, H. (2005). Türkiye'deki Ceviz Artıklarının Enerji Potansiyeli ve Değerlendirme Olanakları. Bahçe, 34(1), 205-216.

[6] https://sifiratik.kecioren.bel.tr/Atigini_Getir__Organik_Gubreyi_Gotur-40.html, Erişim Tarihi, 15 Mart 2024

[7] https://geka.gov.tr/uploads/supports_v/bag-bahce-sera-atiklarini-kompostlastirma-ve-geri-kazanim-tesisi-projesi.pdf, Erişim Tarihi, 15 Mart 2024

[8] Kartal İ., Kasap K. (2023). Investigation of Mechanical Properties of Domestic Black Tea Waste Filled Vinylester Composites, International Journal of Computational and Experimental Science and Engineering, 9, 4, 435-440.

[9] Kartal İ., Selimoğlu H. (2023). Investigation of The Mechanical Behavior of Recycled Polypropylene-based Composite Materials Filled With Waste Cotton and Pine Sawdust, International Journal of Computational and Experimental Science and Engineering, 9, 4, 412-418.

[10] Kartal İ., Selimoğlu H. (2023). Usability of Pine Sawdust and Calcite Together as Filler in Polyester Composites, International Journal of Computational and Experimental Science and Engineering, 9, 3, 267-273.

[11] Kartal İ. (2020). Effect of Hornbeam Sawdust Size on the Mechanical Properties of Polyethylene Composites. *Emerging Materials Research*, 9(3):979-984. https://doi.org/10.1680/jemmr.20.00164

[12] Kartal İ., Naycı G., Demirer H. (2019). Investigation of the Mechanical Properties of Chestnut/Hornbeam Sawdust Filled Vinyl Ester Composites. *European Journal of Science and Technology*. (16):723-728.

[13] Kartal İ., Naycı G., Demirer H., (2020). The Effect of Chestnut Wood Flour Size on the Mechanical Properties of Vinyl Ester Composites. E*merging Materials Research.* 9(3):960-965. https://doi.org/10.1680/jemmr.19.00179

[14] Kartal İ., Özcan Z. (2023). Investigation of Effect of Chestnut Sawdust on Mechanical Properties of Epoxy Matrix Composites. *Journal of Innovative Engineering and Natural Science*. 3(2):67-74. https://doi.org/10.29228/JIENS.69363

[15] https://www.kompozitpazari.com/urun/kp-genel-amacli-polyester-recine

[16] https://www.kompozitpazari.com/urun/butanox-m60-mek-p

[17] Khan, M., Abas, M., Noor, S., Salah, B., Saleen, W., Khan, R. (2021). Experimental and statistical analysis of sawmill wood waste composite properties for practical applications. Polymers. 13(4038):1-19. https://doi.org/10.3390/polym13224038

[18] Lette M.J., Elhadji Babacar L.Y., Ndiaye D., Takasaki A., Okabe T. (2018). Evaluation of sawdust and rice husks as fillers for phenolic resin based wood polymer composites. Journal of Composite Materials. 8(3):124-137. https://doi.org/10.4236/ojcm.2018.83010

[19] Huda M.S., Drzal L.T., Misra M., Mohanty A.K. (2006). Wood-fiber-reinforced poly(lactic acid) composites: Evaluation of the physicomechanical and morphological properties. Journal of Applied. Polymer Science. (102)5, 4856-4869. https://doi.org/10.1002/app.24829

[20] Mohammed A. A., "Study The Thermal Properties And Water Absorption Of Composite Materials Reinforced With Data And Olive Seeds", The Iraqi Journal For Mechanical And Material Engineering, The Iraqi Journal For Mechanical And Material Engineering, (2015), Vol.15, No2,

PORSELEN KARO ÜRETİMİNDE INKJET BASKI MAKİNELERİ
INKJET PRINTING MACHINES IN PORCELAIN TILE PRODUCTION

Doç. Haldun ŞEKERCİ

Kütahya Dumlupınar Üniversitesi Güzel Sanatlar Fakültesi El Sanatları Blm, Kütahya, Türkiye ORCID: 0000-0002-2753-6951

Onur ÖNEN

Kütahya Dumlupınar Üniversitesi Lisansüstü Eğitim Ens,, Sanat ve Tasarım Blm, Kütahya, Türkiye ORCID : 0009-0008-4632-4349

ÖZET

Seramik üzerine baskı tekniklerinin temelleri, seramik üretiminin başladığı Neolitik Çağ'dan itibaren atılmıştır diyebiliriz. Görsel sanatlar alanında kullanılan baskı yöntemlerinin, büyük bir kısmını porselen ve seramik ürünlerin yüzeylerinde de kullanmak mümkündür. Bu baskı uygulamalarını seramik yüzeylere aktarmak için, seramik boyaları ile diğer seramik üretim bileşenlerini kullanmak yeterlidir. Günümüzde yaygın olarak kullanılan dijital baskı makineleri de seramik üretim araç gereçleri listesinde yerini almış bulunmaktadır.

Bu çalışma Güral Seramik fabrikasında kullanılan en son teknoloji System Ceramics Inkjet (dijital baskı makinesi) ve bileşenleri ile sınırlıdır. System Inkjet baskı makinesi kapsamında yapılan incelemelerin sonucunda elde edilen verilerin ve sonuçlarının değerlendirilmesi yapılırken, geçmişten günümüze olduğu gibi, günümüz baskı makinelerinin güncelleneceği varsayılmıştır. Karo formlarda son çıkan teknolojiyle seri üretim avantajlarına bağlı olarak bu teknolojiyi uygulayabilen makinelerin kullanım aşamalarının incelenmesi amaçlanmıştır. Bu amaç kapsamında inkjet baskı teknolojisinde en son çıkan teknolojik ürünleri bünyesinde uygulamaya geçmiş, ya da bu konuda çalışma yapanlara, baskı evreninin tanıtılabilmesi açısından önemlidir. Bu türde daha önce yapılmış bir çalışma bulunmaması nedeniyle bu çalışma özgündür. Çalışma kapsamında Literatür taraması, görüşme ve Güral Seramik fabrikasında saha çalışması yapılmıştır. Bu durumlara bağlı olarak elde edilen veriler düzenli başlıklar altında sunularak konu tartışılmaya çalışılmıştır.

Anahtar Kelimeler: Dijital baskı, seramik, karo, seri üretim, inkjet

ABSTRACT

We can say that the foundations of printing techniques on ceramics were laid since the Neolithic Age, when ceramic production began. It is possible to use most of the printing methods used in the field of visual arts on the surfaces of porcelain and ceramic products. To transfer these printing applications to ceramic surfaces, it is sufficient to use ceramic paints and other ceramic production components. Digital printing machines, which are widely used today, have also taken their place in the list of ceramic production tools.

This study is limited to the latest technology System Ceramics Inkjet (digital printing machine) and its components used in Güral Seramik factory. While evaluating the data and results obtained as a result of the examinations carried out within the scope of the System Inkjet printing machine, it was assumed that today's printing machines will be updated, as has been

the case from past to present. It is aimed to examine the usage stages of machines that can apply this technology, depending on the advantages of mass production with the latest technology in tile forms. For this purpose, it is important to introduce the printing universe to those who have implemented the latest technological products in inkjet printing technology or are working on this subject. This study is original because there has been no previous study of this type. Within the scope of the study, literature review, interviews and field work were conducted at Güral Seramik factory. The data obtained based on these situations were presented under regular headings and the subject was tried to be discussed.

Keywords: Digital printing, ceramics, tiles, mass production, inkjet

ABSTRACT

The basics of printing techniques on ceramics, we can say that ceramic production started from the Neolithic Age. It is possible to use most of the printing methods applied in visual arts on porcelain and ceramic fracture surfaces. To transfer this print to ceramic surfaces, it is sufficient to use ceramic paints and other ceramic products. Digital printing machines, which are widely used today, were included in the list of ceramic production tools.

In this study, you may encounter the latest technology System Ceramics Inkjet (digital printing machine) and its components used in the Güral Seramik factory. During the evaluation of the data and results obtained as a result of the examinations carried out within the scope of the System Inkjet printing machine, it was assumed that the printing of today's machines would be up to date, as it was rotten in the past. Examining the usage stages of the machines that can apply this total depending on the mass production schedule with the latest technology in tile forms. For this purpose, it is important to implement inkjet printing technology and the latest technological products, or to introduce the printing universe to those working on this subject. This study is original because there is no previous study of this type. Within the scope of the study, literature review, interviews and field work were conducted at Güral Seramik factory. The data obtained depending on these situations are presented under regular headings and the subject is tried to be discussed.

Key Words: Digital printing, ceramics, tile, mass production, inkjet

GIRIŞ

İnsanlar ihtiyaçları doğrultusunda, geçmişten günümüze birçok farklı malzeme ve formlarda gündelik hayatı kolaylaştırabilmek adına ürünler ortaya çıkarmış ve bu ürünleri günden güne daha faydalı ve estetik hale getirmek için sürekli bir yenilik peşinde olmuşlardır. Bu ürünlerden biri de seramiktir. Toprağa şekil vererek ortaya çıkan bu formlar, pişirilerek seramik halini alır ve su, yemek, gıda tüketimini kolaylaştırmak adına insanların gündelik hayatlarında sıklıkla kullandığı ürünler üretilebilir.

İnsanlık tarihinde, farklı amaçlarla kullanılan seramik, günümüzde de birçok farklı amaçlar için kullanılmaktadır. Yaygın olarak kullanılan bu alanlardan biride, yer, duvar gibi alanlarda hem görsel anlamda dekoratif olması, hem dayanıklılık açısından kullanışlı olması bakımından, seramik ürünler tercih sebebi olmaktadır. Seramik karo üretimi günümüzde yaygın olarak dijital baskı ile seri olarak yapılmaktadır bunun yanı sıra halen serigrafi ve rotatif baskı gibi yöntemler kullanarak üretim yapan işletmelerin de olduğu bilinmektedir.

Porselen, seramik yüzeylere geçmişten günümüze farklı yöntemler kullanılarak baskı uygulamaları yapılmaktadır. Bu yöntemler teknolojinin de gelişimiyle yıllar içinde bugünkü şeklini almıştır. Halen gelişimini sürdüren ve güncellenen baskı teknikleri için bugün de son halini aldı demek mümkün olmayabilir. Ancak günümüz teknolojisi ile, geçmiş yıllarda yapılan seri üretim teknikleri karşılaştırıldığında, güncel baskı teknolojilerinin seri üretime katkısının daha fazla olduğu bilinmektedir.

Bu çalışmada porselen karo üretim işletmelerinde, dijital baskı teknolojisi kullanımının motifler, desenler renkler ve tasarım yönünden üretime katkısı ve kaliteyi artırması beklentisi doğrultusunda, dijital baskı teknolojilerini ve halen gelişmekte olan bu baskı teknolojilerini incelemek, bu teknolojilerin seramik karo üretimine ve tasarımlarına katkısını ortaya koymak hedeflenmiştir. Bu araştırmada ilk olarak seramik karo türlerine değinilmiştir. Sonraki bölümlerde ise sırasıyla dijital baskı teknolojileri ve porselen yer karosu üzerine dijital baskı uygulaması örneğine yer verilmiştir.

Seramik

Toprağın pişmiş haline seramik denir kısaca tanımı bu şekilde olan seramiğin birçok farklı tanımı olduğu gibi basit bir dille şu şekilde de tanımlanabilmektedir, toprağa şekil verebilmek için içeriğinde bir miktar kil, bu karışımı sağlamlaştırıp sertliğini ve dayanıklılığını artırmak için kuvars, teknik olarak formalize edilerek diğer inorganik bileşenlerinde eklenmesiyle elde edilen malzemenin, istenen forma getirilerek pişirilip dayanıklı hale getirilmesiyle ortaya çıkarılan üründür. (Özkan, 2017:2)

Seramik insanlık tarihinde, şekillendirilebilecek bir çamur elde edip, kullanım amacına uygun formlara getirilip, çamura son hali verilip, ilkel yöntemler ile pişirilerek, dış etkenlere karşı dirençli bir madde ortaya çıkarma işlemi, MÖ 8.000 li yılların sonlarına doğru gerçekleşmiştir. (Okumuş, 2013:2)

Uzun yıllar boyunca insanların hayatında olan seramik, insanlar tarafından günden güne geliştirilip daha farklı alanlarda da kullanılır hale getirilmiştir. İşlenebilir bir malzeme olan seramik, çeşitli alanlarda kullanılabilirken, işlevsel ve sanatsal bir ürün elde etmeye olanak sağlaması bakımından insanlar için önemli bir üründür denebilir. Mimari yapılardan, otomotiv sektörüne, inşaat sektöründen, sanat eserlerine, teknolojik ürünlerde ve daha birçok alanda

kullanılan seramik, günümüz dünyasının gözde ürünlerinden biridir. Çok çeşitli ebatlarda ve formlarda seramik üretmek mümkündür. Bu çeşitlilik sayesinde seramik hem endüstriyel alanlarda hem de ev kullanıcıları anlamında geniş bir kullanım alanına sahiptir.

Karo Çeşitleri

Karolar günümüzde yaygın olarak, yer karosu, duvar karosu ve porselen karo olmak üzere üç ayrı türde karşımıza çıkmaktadır. Kullanım alanlarına göre farklı ebat ve özellikler ile üretilebilen karolar dayanıklı olması, estetik olması, ekonomik olması ve bunlar gibi bir çok avantajı olan, kullanışlı ürünlerdir denebilir.

Karo üretiminde kaliteyi belirleyen bazı unsurlar vardır. Bunlardan belli başlı olanları porozite ve su emmesidir. Bu terimler birbiriyle bağlantılı ve üretim standartların belirleyen terimler olarak karşımıza çıkmaktadır. Porozite, ürünlerin yüzeyinde oluşan üretim kaynaklı gözeneklerin orya çıkması bu mikro gözenekli ürünlerde, oluşan gözeneklerin, toplam ürüne oranıdır diyebiliriz. Bu noktada su emmesi terimi de porozite ile bağlantılı olarak oluşan gözeneklerin sıvı ile teması durumunda, ürün üzerinde bulunan gözeneklerin bu sıvıyı bünyesine çekmesi ile ürünün istenmeyen tepkimelere girmesi durumuyla karşı karşıya gelinir. Örneğin donan bir karo tekrar çözüldüğünde deforme olabilir ya da yüzeyinde bozulmalarla karşılaşılabilir. Buda ürünlerin kullanım alanına göre standartlarının belirlenmesi ve belirlenen standartlarda üretim yapılması gerekliliğini ortaya çıkarmaktadır.

Yer ve duvar karoları, genel kullanım alanlarında, havaalanlarında, hastanelerde, otellerde, dairelerin duvar ve zeminlerine yapıştırılmak suretiyle uygulanan inorganik bileşenli ürünlerdir. Günümüz imkanlarıyla sır kullanılarak veya kullanmayarak her mekana uygun olacak şekilde, çeşitli kategorilerde üretimi yapılabilmektedir. (Kayacı, 2006:1) Bu karolar porselen karolara kıyasla su emmesi daha fazla ve mukavemeti daha az olan ürünlerdir.

Porselen karo yüksek yoğunluk (2380-2450 kg/m^3), düşük su emme (< % 0.5) ve küçük por boyutu (<50 μm) ile düşük poroziteye sahip, camsı faz içine gömülmüş yeni ve kalıntı olan kristalin fazlardan oluşan kompakt bir seramik malzemedir. Porselen karolar, kırılmaya karşı mukavemet, donmaya karşı direnç, aşınmaya karşı dayanıklılık ve kimyasal dayanım gibi teknik özelliklerinden dolayı, iç ve dış yüzey kaplamalarında genellikle tercih edilmektedir. (Porselen Karo Nedir?)

Porselen karolar, seramik karolara göre daha dirençli olması bakımından genel olarak dış mekanlarda kullanımı daha yaygın görülmektedir. Günden güne gelişen teknoloji ve deneysel çalışmalarla birlikte porselen karolar, dayanıklılık olarak güçlü olmasının da avantajıyla seramik karolar gibi iç cephe ve diğer uygulama alanlarında da popülerliğini artırmıştır.

Seramik, Porselen Karo Sektöründe Dijital Baskı Teknolojisi

Inkjet teknolojilerinin ilk adımları İspanyol bir bilgisayar mühendisi ve boya, sır üretimi yapan bir firmanın kimyageri ile, karo ve seramik dekorasyon uygulamaları için alternatif seçenekleri incelerken küçük denemeler yaptılar. 1999 yılında kendilerine sağlanan bir kamu finansmanı ile mürrekkep püskürtme prensibine dayalı bir baskı makinesi prototipi ortaya çıkardılar. Prototipin başarılı olması ile Kerajet isimli firma kuruldu. 2000 yılında endüstriyel prototiplerini çeşitli fuarlarda sundalar ve bu teknoloji sektörde, ilgi odağı oldu. (Albors-Garrigos, J. & Hervas-Oliver, J.L. 2019:8.20)

Dijital baskı teknolojisinin seramik sektöründe ilgi duyması ile birlikte, sektörde olan firmalar da dijital baskı makinesi ve kendi yazılımlarını geliştirme girişimde bulundular. Bu girişimlerden birisi de 1969 yılından bu yana seramik sektöründe bulunan System Ceramics'tir.

Dijital baskı sistemleri, halı, giyim, otomotiv ve seramik başta olmak üzere, geniş bir yelpazeye hitap etmektedir. Seri üretimi olan birçok sektörde geleneksel yöntemlere göre daha verimli ve düşük maliyetlerle üretim yapma olanağı sağlamaktadır.

Serigrafi ve rotogravür baskı yöntemleri gibi eski sistemlere bakıldığında seramik karolarda dijital inkjet baskı teknolojisi, görüntünün, tasarımın yüzeye direkt ve görselin olduğu gibi basılmasına imkân sağlamaktadır. Ayrıca, üreticileri fazladan renk, çözelti, ipek, kalıp, lak, emisyon gibi maliyeti ve işçiliği artıran birçok faktör den kurtarmaktadır. Genel olarak CMYK yani dört ana renk kullanılarak seramik üretiminde birçok, tasarım karoya uygulanabilmektedir ve sonuçlar da tatmin edici düzeyde olabilmektedir. İstisna olan durumlarda, projelere göre makinelere fazladan mürekkep eklemekte mümkündür. Örneğin ana renklerin yeterli görülmediği veya aranan tonların elde edilemediği anlarda CMYK renkleri dışında, pembe, yeşil ya da ihtiyaç duyulan renkler bu makilenelere eklenerek, kolaylıkla istenilen tonları almak mümkün olabilmektedir. Bu son teknoloji sayesinde ürün yüzeylerinde özel efekt mürekkepleri kullanarak, mat ürünlerde, rölyef etkisi, parlak efektler ve benzeri görsel zenginlik katan, yüzeyler elde etme olanağı sağlamaktadır. Bu avantajlarından dolayı inkjet baskı sistemleri günümüzde yaygın olarak kullanılmakta ve geliştirlmeye devam etmektedir.

Araştırmanın Amacı

Porselen karo üretiminde inkjet baskı makinelerinin araştırılması, seramik sektörü için büyük öneme sahiptir. Bu teknolojinin üretim sürecine entegre edilmesi, çeşitli açılardan avantajlar sunar ve sektörde önemli değişimlere yol açar. Bu çalışmada inkjet teknoloji uygulamasını incelemek, porselen karo üretiminde inkjet baskı makinelerinin sunduğu yeniliklerin ve avantajların tam olarak anlaşılmasını sağlamak , hedeflenmiştir. Bu hedef doğrultusunda çalışmada elde edilen bilgiler, sektörde hizmet veren yada sektöre dahil olmak isteyen girişimciler ve öğrenciler için somut veri kaynağı olarak faydalı olabileceği düşünülmektedir.

Araştırmanın Yöntemi

Bu araştırma karma yöntem kullanılarak oluşturulmuştur. Inkjet baskı teknolojisinin pratikte nasıl kullanılabileceğini ve sektörde ne tür yenilikler getirebileceğini anlamaya yönelik bir çalışma yapılmıştır. Çalışma yapılırken inkjet baskı teknolojilerinin sektörde son teknoloji olarak kullanıldığı kabul edilip, inkjet baskı teknolojisinin gelişiminin ise hala devam ettiği varsayılmıştır. Çalışma Güral Seramik fabrikası System marka Creadigit modeli ile porselen karo üzerine inkjet baskı ile sınırlandırılmıştır.

Araştırma Bulguları

Inkjet baskı teknolojisi, genellikle dört ana renk olan CMYK renklerini kullanarak, seri üretim sistemlerine uyum sağlayabilen, detaylandırılmış tasarımların baskısını yapabilme özelliği ile öne çıktığı tespit edilmiştir. Aynı zamanda boya tüketiminin sınırlandırılması ile minimum seviyelerde üretim yapılabildiği tespit edilmiştir. Inkjet baskı sisteminin sunduğu avantajlardan dolayı, karo üretim tesislerinin çok çeşitli ve estetik açıdan çekici ürünler sunabilmesine olanak tanıdığı tespit edilmiştir.

Porselen Karo Üzerine Dijital Baskı Uygulaması

Bu bölümde çalışmanın amacı kapsamında, Güral Seramik Fabrikasında son teknolıji ile seri üretim yapan hatlardan birinde, dijital baskı teknoloji kullanılarak bir ürünün baskı aşamaları ile tüm üretim süreçleri incelenerek uygulama sonuçları paylaşılacaktır. Uygulama yapılacak olan dijital baskı makinesi System marka Creadigit dijital baskı makinesidir. Bu makine kullanılarak, parlak sır ve porselen bünyeye sahip bir ürün ortaya çıkarılacaktır.

Seri üretim yapılan ürünlerde bir ürünün birden fazla yüzü olabilmektedir. Örneğin doğal mermer benzeri bir ürünün üretimi yapılıyorsa, müşteri talebi ve doğal görünümün sağlanması bakımından aynı karaktere sahip ancak farklı damar şekillerinden oluşan birkaç yüzün, arka arkaya baskısı yapılır. Bu birimler genellikle o mermerin farklı kısımlarından alınmış kesitlerin birer parçası olarak karşımıza çıkmaktadır. Bazen de tek yüzden oluşan, bir üretim yapılabilmektedir.

Ham karo üzerine atılan, ilk kat astar sırından sonra, hat üzerinde ilerleyen ham karo dijital baskı kabinine girdiğinde sensörler karoyu algılar ve makine baskı yapmaya hazır hale gelir. Sırasıyla CMYK renkler varsa diğer renkler ve efektler ham karo üzerine baskı kafaları vasıtası ile basılır. Bu aşamada ham karonun sıcaklığı da renkleri etkiyen bir faktör olarak karşımıza çıkmaktadır. Seri üretim aşamasında bu sıcaklığın ortalama bir seviyede sabit tutulması gerekmektedir. Inkjet baskı teknolojisi ile üretim aşamaları aşama, aşama aşağıda gösterilmiştir.

Çeşitli hammaddelerin preslenmesiyle elde eldilen ham karo, üretim aşamasının ilk basamağıdır. (Şekil 1.)



Şekil 1. 60x120 Ölçülerinde Ham Karo

Seramik üretiminde masse rengini örterek ürüne istenilen zemin rengini verir. (Şekil 2.)

Sırdan önce masse üzerine uygulanır, renkli kil tabakasıdır. (Engop Astarlar)



Şekil 2. 60x120 Ölçülerinde, Engop Uygulanmış Karo

Baskı işlemi seri bir şekilde gerçekleşen ham ürünün yine aynı hat üzerinde ilerleyişi devam etmektedir. Son olarak üzerine belirli bir gramajda sır verilerek ürün fırınlanma aşamasına geçilir. (Şekil 3-4.)



Şekil 3. Inkjet İle Baskı Yapılan Karo



Şekil 4. Baskısı Yapılan Karo Üzerine Sır Uygulaması

Üretim aşamalarının ortalama zamanı dakika olarak aşağıdaki şekilde gösterilmiştir. (Şekil 5.)

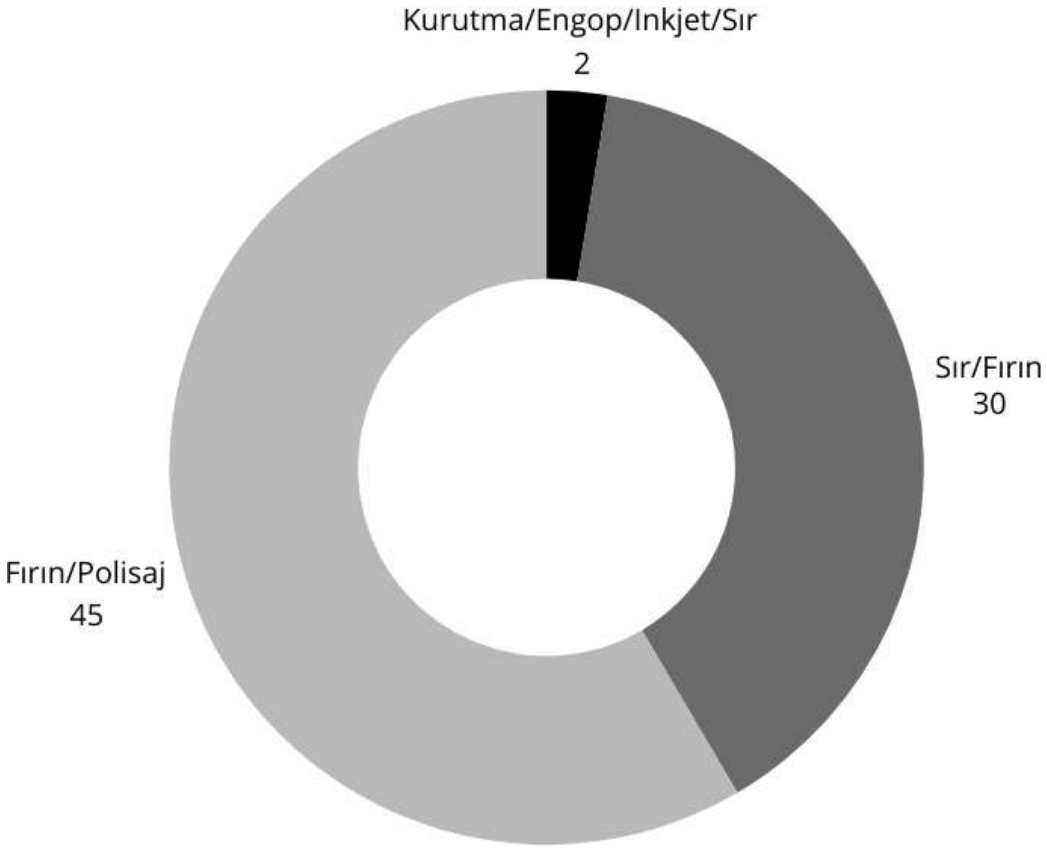

Şekil 5. Engop, Baskı, Sır, Fırın ve Parlatma Ortalama Süreleri

Fırından çıkan ürün parlak bir ürünse parlatma hatlarında sırlı yüzeye özel teknikler uygulanarak parlatma yapılır. Mat ürünlerde bu işleme gerek yoktur. Uygulamasını yaptığımız ürün parlak bir ürün olduğundan dolayı, parlatma işlemi uygulanmıştır. Son olarak ürün kenarları revize edilir, sır kalıntıları ve pütürlü yüzeyler giderilerek, karo temiz bir çerçeveye getirilir. (Şekil 6-7-8.)



Şekil 6. Fırından Çıkan Ürün



Şekil 7. Parlatma Hattından Çıkan Ürün



Şekil 8. Tüm Aşamaları Tamamlanmış Ürün

SONUÇ

Araştırma kapsamında porselen karo üretiminde inkjet baskı makinelerinin kullanımı, sektörde önemli yenilikler ve avantajlar sunduğu, bu teknolojinin uygulanması, üretim süreçlerinde verimliliği artırarak, maliyetleri düşürerek, ürün kalitesini yükselttiği tespit edilmiştir.

Porselen karo üretiminde inkjet baskı makinelerinin kullanımı, seramik sektöründe önemli yenilikler ve avantajlar sunmaktadır. Bu teknolojinin uygulanması, üretim süreçlerinde verimliliği artırmakta, maliyetleri düşürmekte ve ürün kalitesini yükseltmektedir.

Teknolojik İnovasyon ve Estetik Çeşitlilik: Inkjet baskı makineleri, yüksek çözünürlükte ve karmaşık desenlerde baskı yapabilme yeteneği ile üreticilere geniş bir tasarım esnekliği sunar. Bu, piyasada farklı ve çekici ürünlerin sunulmasını sağlar ve rekabet avantajı yaratır. Örneğin, dijital baskı teknolojisi sayesinde, farklı renk ve desen kombinasyonları hızlı ve verimli bir şekilde uygulanabilir. Bu, üreticilere daha fazla yaratıcı özgürlük tanır ve tüketicilere benzersiz ürünler sunma imkanı verir.

Ekonomik ve Çevresel Avantajlar: Inkjet baskı teknolojisi, malzeme ve enerji tasarrufu sağlayarak üretim maliyetlerini düşürür. Geleneksel baskı yöntemlerine göre daha az boya ve su kullanımı, çevresel etkileri azaltır ve sürdürülebilir üretim süreçlerine katkıda bulunur. Bu durum, hem ekonomik avantajlar sağlar hem de çevre dostu üretim yöntemlerinin benimsenmesini teşvik eder.

Üretim Verimliliği: Inkjet baskı makineleri, üretim sürecini hızlandırır ve yüksek hacimlerde üretim yapılmasına olanak tanır. Bu, üreticilerin piyasa taleplerine hızlı bir şekilde yanıt vermesini sağlar ve üretim verimliliğini artırır. Özellikle, dijital baskı süreçleri sayesinde üretim hatları daha esnek ve hızlı hale gelir, bu da stok yönetimini ve tedarik zinciri süreçlerini iyileştirir.

Fonksiyonel Ürün Gelişimi: Bu teknoloji, sadece estetik açıdan üstün ürünler üretmekle kalmaz, aynı zamanda fonksiyonel özellikleri de iyileştirir. Örneğin, hidrofobik kaplamalar gibi yüzey modifikasyonları inkjet baskı ile uygulanarak karoların su geçirmezlik özellikleri artırılabilir. Bu, özellikle hijyenik ortamlarda kullanım için ideal olan suya dayanıklı ve kolay temizlenebilir karo yüzeylerinin üretilmesini sağlar.

Sonuç olarak, inkjet baskı makinelerinin porselen karo üretiminde kullanımı, sektörde önemli bir dönüşüm sağlamaktadır. Bu teknoloji, yenilikçi ve sürdürülebilir üretim süreçlerinin benimsenmesine öncülük ederek, hem üreticilere hem de tüketicilere önemli faydalar sunmaktadır. Inkjet baskı teknolojisinin sunduğu avantajlar, porselen karo üretiminde yeni standartlar oluşturmakta ve sektördeki rekabeti artırmaktadır.

KAYNAKÇA

Albors-Garrigos, J. & Hervas-Oliver, J.L. Disruptive Innovation in Traditional Clusters:The Case of the Kerajet Ceramic Tile Cluster in Spain 2019:8.20

Engop Astarlar

https://www.crafist.com.tr/engob#:~:text=Seramik%20s%C4%B1rlama%20i%C5%9Flemine%20%C3%BCr%C3%BCne%20dekoratif,aras%C4%B1na%20uygulanan%20renkli%20kil%20tabakas%C4%B1d%C4%B1r.

Okumuş, H. (2013). Geçmişte ve Günümüzde Seramiğin Kullanım Alanları, 7. Uluslararası Eskişehir Pişmiş Toprak Sempozyumu 2013

Özkan, Z.Y. (2017). Seramik Karo Endüstrisinde Dijital Baskı Teknolojisini Renk, Desen, Tasarımcı Yönünden İncelenmesi ve Örnek Uygulama (Yüksek Lisans Tezi). Eskişehir Anadolu Üniversitesi Güzel Sanatlar Enstitüsü.

Kayacı, B. (2006). Proses Ham Atığın Seramik Karo Bünyelerde Kullanımı, Anadolu Üniversitesi Fen Bilimleri Enstitüsü Seramik Mühendisliği Anabilim Dalı, Yüksek Lisans Tezi

Porselen Karo Nedir?, https://volkanatabey.com.tr/porselen-karo-nedir-uretim-asamalari-ve-teknik-ozellikleri-nelerdir/

EMZİRME SORUNLARI VE HEMŞİRENİN ROLÜ

BREASTFEEDING PROBLEMS AND THE ROLE OF THE NURSE

Doç. Dr. Makbule TOKUR KESGİN

Bolu Abant İzzet Baysal Üniversitesi, Sağlık Bilimleri Fakültesi, Hemşirelik Bölümü

ORCID NO: 0000-0003-2729-8612

Arş. Gör. Mervenur BÖYÜK

Bolu Abant İzzet Baysal Üniversitesi, Sağlık Bilimleri Fakültesi, Hemşirelik Bölümü

ORCID NO: 0000-0003-4889-0383

ÖZET

Emzirme, anne ve bebek sağlığını koruma, geliştirme ve anne-bebek etkileşimini sağlamasa önemlidir. Uluslararası örgütler ve sağlık kurumları, emzirmenin doğumdan hemen sonra başlatılmasını, bebeğin ilk altı ay sadece anne sütü ile beslenmesini ve emzirmenin iki yaş ve ötesine kadar sürdürülmesini önermektedir. Ancak, sütün yetmediği düşüncesi ve emzirme sorunları gibi nedenlerle bu süreden önce emzirme sonlandırılabilmektedir. Emzirme problemleri arasında; "meme başı travması, meme ağrısı, meme dolgunluğu, meme iltihabı, aşırı ya da az anne sütü üretimi, bebeği memeye yerleştirmede güçlük yaşanması, bebekte meme reddi, anne ve/veya bebeğin hasta olması ve buna bağlı olarak ilaç kullanımı, annede yorgunluk ve tükenmişlik, annenin çalışma yaşamına dönüşü" sayılabilir. Emzirmenin sürdürülmesinde ve emzirme ile ilgili sorunların çözümlenmesinde hemşirelik uygulamaları büyük önem taşımaktadır. Hemşireler, anneleri emzirmenin faydaları, doğru emzirme teknikleri, emzirmeye teşvik, meme bakımı, beslenme ve uyku düzeni gibi konularda kapsamlı sağlık eğitimleri ile bilgilendirebilir ve bu konularda rehberlik edebilirler. Ayrıca, emzirmeye ilişkin endişeleri olan anneler için danışmanlık hizmeti sunarak, kendilerini rahat ve güvende hissetmelerine yardımcı olabilirler. Emzirmeyle ilgili herhangi bir sorunla karşılaşılması halinde ise, tanı ve tedavi sürecinde destek sağlayarak, gerekirse diğer sağlık uzmanlarına yönlendirme yapabilirler. Bu derlemede emzirme sorunları ve hemşirelik rollerinin ele alınması amaçlanmıştır.

Anahtar kelimeler: Emzirme, anne sütü, hemşirelik.

ABSTRACT

Breastfeeding is crucial for protecting and enhancing the health of both mother and baby, as well as for establishing mother-baby bonding. International organizations and health

institutions recommend initiating breastfeeding immediately after birth, exclusively breastfeeding the baby for the first six months, and continuing breastfeeding up to two years and beyond. However, due to concerns such as insufficient milk supply and various breastfeeding problems, mothers often stop breastfeeding before the recommended duration. Breastfeeding problems may include nipple trauma, breast pain, breast engorgement, mastitis, excessive or insufficient milk production, difficulties in latching the baby, breast refusal by the baby, illness of the mother and/or baby and consequent medication use, maternal fatigue and exhaustion, and the mother's return to work. Nursing practices play a vital role in sustaining breastfeeding and resolving breastfeeding issues. Nurses can provide comprehensive health education to mothers about the benefits of breastfeeding, correct breastfeeding techniques, encouragement to breastfeed, breast care, nutrition, and sleep patterns. They can also offer counseling services to mothers who have concerns about breastfeeding, helping them feel comfortable and secure. In case of any breastfeeding problems, nurses can support the diagnosis and treatment process and refer mothers to other healthcare professionals if necessary. This review aims to discuss breastfeeding problems and nursing roles.

Keywords: Breastfeeding, breast milk, nursing.

1. Giriş

Anne sütü bebeğin gelişmesini tam olarak destekleyecek tüm sıvı, enerji ve besin öğelerini barındıran, sindirimi kolay doğal bir besindir. Dünya Sağlık Örgütü (DSÖ) tarafından anne sütü ile beslemede ilk altı ay sadece anne sütü, altı aydan sonra uygun ek gıda verilmesi ile beraber iki yaş ve sonrasına kadar anne sütü ile beslenme önerilmektedir. Yenidoğanların %44'ünün doğumdan sonraki ilk bir saatte emzirilmeye başlandığı, altı aydan küçük bebeklerin ise sadece %40'ının anne sütü aldığı DSÖ raporlarında bildirilmektedir (DSÖ, 2018). Türkiye Nüfus ve Sağlık Araştırması (TNSA) 2018 verilerine göre, altı aydan küçük çocukların sadece %41'inin anne sütü ile beslendiği saptanmıştır. Yenidoğanların doğumdan sonraki ilk bir saat içinde emzirilme oranı %71, doğumdan sonraki ilk bir gün içinde emzirilme oranı %86 iken, bu çocukların prelakteal (emzirme öncesi) besin alma oranı %42'dir (TNSA, 2018).

Literatürde emzirme devamlılığını etkileyen faktörler, yetersiz süt algısı, meme problemleri, memeyi kavramada yetersizlik, sezaryenle doğum yapma, annenin işe dönmesi, emzirmeye geç başlama, bebeğe ilişkin sağlık sorunları, emzirme konusunda bilgi eksikliği ve sağlık profesyonellerinin yetersiz desteği olarak sayılabilir (Çıtak Bilgin & Böyük, 2022; Karaçam & Sağlık, 2018). Bu problemler göz önüne alındığında, emzirmenin devamını

sağlamada hemşirelik müdahaleleri önem arz etmektedir. Hemşirelik Yönetmeliğinde Değişiklik Yapılmasına Dair Yönetmelikte, hemşirelerin emzirme konusunda destek olması, emzirmeye yardım etmesi ve emzirme eğitimleri vermelerine ilişkin eğitim ve danışmanlıkla ilgili görev yetki ve sorumluluk verilmiştir Hemşirelik Yönetmeliği, 2011). Emzirme problemlerine ilişkin hemşirelik uygulamaları, doğum öncesi ve doğum sonrası dönemde emzirme eğitimlerinin planlanması, ev ziyaretleri, telefon aramaları, birebir destek ve izlemden oluşmaktadır (Öcalan et al., 2024). Literatürde hemşire destekli verilen emzirme eğitimlerinin emzirme başarısını artırmada, etkin emzirmenin devamında katkı sağladığı bildirilmektedir. Yapılan bir araştırmada doğum sonrası verilen ebe ve hemşirelerin yer aldığı videolu emzirme eğitiminin annelerin emzirme tutumunu olumlu etkilediği gösterilmiştir (Kırık et al., 2022). İran'da yapılan buna benzer başka bir araştırmada ise doğum öncesi danışmanlığın annelerin emzirme öz yeterliliğini artırabileceğini ve doğum sonrası dönemde emzirme sorunlarının çoğunu çözebileceği gösterilmiştir (Shafaei et al., 2020).

Emzirme ile ilgili problemlerin bu konuda eğitim almış kişiler tarafından çözülmesine "emzirme danışmanlığı" denilmektedir (Çıtak Bilgin & Böyük, 2022; Patel & Patel, 2016). Emzirme danışmanları doğum öncesi ve sonrası dönemde anneye emzirme konusunda destek sağlamaktadır. Bu destek bebeğin memeye yerleştirilmesi, emzirme problemleri ve çalışan annelere danışmanlık yapmayı içermektedir (Patel & Patel, 2016). Bu kapsamda ülkemizde ve dünyada emzirme danışmanlığı son yıllarda öne çıkmaktadır (Özkara et al., 2016; Soyhan & Demirci, 2020). Ülkemizde herhangi bir klinik staj zorunluluğu olmadan emzirme danışmanlığına ilişkin sertifika sahibi olunurken, AB ülkelerinde bunun tam tersi daha yığpun eğitimlerle sertifika sahibi olunmaktadır. Emzirme danışmanlığı mesleğinde standardizasyonu sağlamak amacıyla Uluslararası Emzirme Danışmanları Adayları Kurulu (IBLCE) ve Emzirme Politikası ve Uygulaması Akademisi (ALPP) bulunmaktadır. Bu kuruluşlardan sertifika sahibi olan emzirme danışmanları polikliniklerde, servislerde ve serbest zamanlı ev ziyaretleri olarak hizmet vermektedirler (Soyhan & Demirci, 2020). Yapılan araştırmalar sağlık personeli aracılığıyla desteklenen emzirme danışmanlığının başarılı bir emzirme sürecine katkıda bulunduğunu göstermektedir (Patel & Patel, 2016; Tuğut et al., 2019).

2. Emzirme Devamlılığını Etkileyen Faktörler ve Bu Faktörleri Önlemede Hemşirenin Rolleri

2.1. Yetersiz Süt Algısı

Yetersiz süt algısı emzirmeyi bırakmanın en yaygın nedenlerinden biridir (Çıtak Bilgin & Böyük, 2022; Menekse et al., 2021). Bu algıya sahip anne, sütünün miktarının ve kalitesinin yetersiz olduğuna inanmakta ve bebeğinin doymadığını düşünmektedir. Bu nedenle emzirmeyi erkenden sonlandırmakta, mama ve ek gıda tavsiyesine başlamaktadır (Çıtak Bilgin & Böyük, 2022; Güngör Çalişkan et al., 2019). Anneleri yetersiz süt algısına yönlendiren pek çok yanıltıcı belirtiler bulunmaktadır. Bunlar, bebeğin huzursuz olması, sık ağlaması, memelerinin küçük ve yumuşak olması, yüksek miktarda süt sağamamak, bebeğin emme süresinin kısalması, emzirme aralarında memeden süt sızmaması olarak sayılabilir (Güngör Çalişkan et al., 2019; Işik & Küğcümen, 2021). Anne sütünün yetmediğini gösteren gerçek belirtiler, bebeğin yetersiz kilo alımı, az ve koyu idrar yapması, 3-8 defadan az gaita yapması olarak açıklanabilir (Güngör Çalişkan et al., 2019).

Hemşirelerin yetersiz süt algısını önlemedeki rolleri: Yetersiz süt algısına sahip olan anneye bebeğinin mide kapasitesi gün ve haftalara göre anlatılmalıdır. Doğumdan sonraki ilk günlerde gelen kolostrumun bebek için yeterli olduğu açıklanmalıdır. Anne sütünün yetmediğini gösteren gerçek belirtiler anneye açıklamalıdır. Annenin endişelerini paylaşmasına izin verilmeli, anneye özgüven ve destek sağlanmalıdır (Çerçer & Nazik, 2023; Güngör Çalişkan et al., 2019).

2.2.Meme Başı Ağrısı ve Travması

Doğumu takiben ilk günlerde meme başında hassasiyet hissedilmesi normal bir durum olarak kabul edilmektedir. Normalde emme başladıktan 30-60 sn içinde meme başlarında iğne batar tarzda bir hassasiyet olabilir ancak bu durumun emme devam ettikçe azalması beklenir. Ancak bu durumun uzun sürmesi, meme ucunda kabarcıklar görülmesi, emzirme sonrası ağrının sürekli devam etmesi durumun anormal olduğunu göstermektedir (Ovalı, 2018). Bu soruna, doğru emzirme tekniklerinin kullanılmaması, bebeğin memeye yanlış yerleştirilmesi, memenin tam olarak boşaltılmaması, meme ucundaki çatlaklar, memede enfeksiyon neden olmaktadır (Başli & Özsoy, 2021; Ovalı, 2018). Bunun yanı sıra bebekte dil bağı, yarık damak ve dudak gibi anomalilerde bebeğin memeye tutunmasını zorlaşması da ağrıya neden olmaktadır. Güney Etiyopya'da emziren anneler arasında etkisiz emzirme tekniğinin prevalansını ve ilişkili faktörleri değerlendirmek amacıyla yapılan araştırmada, annelerin %63.5'inin etkisiz emzirme davranışına sahip oldukları gösterilmiştir. Aynı araştırmada primipar olmak, evde doğum yapmak, meme problemlerinin olması, doğum öncesi ve sonrası emzirme danışmanlığı almamak etkileyen faktörler olarak bildirilmiştir (Yilak et al., 2020).

Hemşirelerin meme başı ağrısı ve travması önlemedeki rolleri:

Meme başı ağrısı probleminin çözümünde ilk adım anneyi emzirirken gözlemlemektir. Bu gözlem esnasında annenin emzirme pozisyonu ve emzirme tekniğinin doğruluğundan emin olunmalıdır. Eğer sağım için süt pompası kullanıyorsa, meme ucuyla uyumlu olup olmadığı değerlendirilmelidir. Meme başı kuru ve temiz tutulmalıdır. Rahatsızlığı gidermek için ılık ve nemli kompresler uygulanabilir. Emzirme sonrası bir miktar süt sağılarak meme başına sürülerek kuruması beklenir. Bunlara ek olarak meme başlarının sadece su ile yıkanması, lanolin içeren kremlerin uygulanması ve göğüs kalkanı kullanılmasının meme başı travmalarının iyileştirilmesinde faydalı olabileceği vurgulanmaktadır (Çerçer & Nazik, 2023; Ovalı, 2018).

2.3.Düz veya Çökük Meme Başları

Emzirmenin gerçekleşmesi için bebeğin meme başı ve areolayı kavraması gereklidir. Bu bilgi doğrultusunda bebeğin emmesi için meme ucuna ihtiyacı yoktur ancak bu sorun bebeğin emmesini güçleştirebilmektedir.

Hemşirelerin düz veya çökük meme başlarını önlemedeki rolleri:

Bunun önüne geçebilmek için düz veya içe çökük meme ucunu dışarı çıkarmada Hoffman egzersizleri yapılmalıdır. Hoffman egzersizleri, meme ucunun başparmak ve işaret parmağı arasında yuvarlanarak hafifçe çekilip bebeğin ağzına verildiği yöntemdir. Anneye bu egzersizin sık sık tekrarlanması gerektiği anlatılmalıdır. Buna ek olarak meme ucunun dışarıya çıkartılmasında meme ucu koruyucu aparatlar, göğüs kalkanı, meme pompası ve piston giriş yeri değiştirilmiş bir enjektör kullanılabilmektedir. Meme uçlarının sabırla düzelebileceği açıklanmalıdır. Memeler çok dolu ve gerginse öncelikle sağım yapıp ardından bebeği memeye tutturulması gerektiği açıklanmalıdır (Çaka et al., 2017; Çerçer & Nazik, 2023).

2.4.Memede Dolgunluk (Engorjman) ve Tıkalı Süt Kanalları

Meme dolgunluğu doğum sonu gelişen normal fizyolojik bir durumdur. Ancak emzirmenin geciktiği durumlarda, emzirmenin kısa tutulması, yanlış emzirme teknikleri, ağrılı ve çatlak meme uçları, sıkı sütyen giyilmesi durumunda görülebilmektedir (Çerçer & Nazik, 2023).

Hemşirelerin memede dolgunluk (engorjman) ve tıkalı süt kanallarını önlemedeki rolleri:

Bu problemin varlığında çözüm önerisi olarak bebeğin sık sık emzirilmesi, gerekirse elle ya da makineyle sağım yapılmalıdır. Bunun yanı sıra memeye hafif masaj ve sıcak kompresler uygulanması, emzirme arasında memeye buz koyma, süt inme refleksini uyarmak için sırta masaj yapma önerilebilir (Çaka et al., 2017; Tiryaki & Altınkaynak, 2021).

2.5.Mastit ve Abse

Mastit, memenin enfeksiyonudur. Genellikle ani ve doğumdan kısa bir süre sonra ortaya çıkmaktadır. Meme ucunda çatlak, süt kanallarında tıkanıklık, meme hijyenine dikkat edilmemesi, memenin yeterince boşaltılmaması mastite neden olan faktörler olarak sayılabilir. Tek taraflı ve belli bir bölgede lokalize olabilen mastitte, memede kızarıklık, şişlik, hassasiyet görülmektedir.

Hemşirelerin mastit ve abseyi önlemedeki rolleri:

Tedavide temel yaklaşım olarak, emzirmeye devam edilmelidir. El ve meme hijyenine dikkat edilmesi, yatak ıstırahatı, bol sıvı alınması, memelere nemli sıcak uygulama, sıkı sütyenlerden kaçınılması ve antibiyotik tedavisi uygulanmalıdır (Boran, 2020; Çaka et al., 2017; Ovalı, 2018). Mastitin komplikasyonu olarak ortaya çıkan meme absesinde ise memede ele gelen kitle görülmektedir. Bu durumda abse gelişen memede emzirmeye ara verilir, meme pompa yardımı ile sağılır. Tedavide temel yaklaşım olarak abse drenajı uygulanır ve kültür sonucuna göre antibiyotik tedavisi uygulanır.

2.6.Hiperlaktasyon

Annenin sütünün, bebeğin tüketim kapasitesinin üzerinde olması hiperlaktasyon olarak tanımlanmaktadır. Bu durumda bebek yağdan yağdan az, lakozdan zengin sütü tüketir. Bu tüketim sonucunda bebekte gaz ve kolit oluşumu, dışkılamanın bol ve sık olması ve aşırı süt tüketimine rağmen yetersiz kilo alımı görülür. Bu nedenle süt miktarının bebeğin tüketeceği süt miktarı ile paralel olması önemlidir. Hiperlaktasyon durumu hormonal, genetik ve meme ucunun fazla uyarılması nedeniyle ortaya çıkabilir.

Hemşirelerin hiperlaktasyonu önlemedeki rolleri:

Hiperlaktasyon durumunda en önemli davranışsal yaklaşım memeyi olabildiğince az uyarmak olmalıdır. Bu doğrultuda blok emzirme uygulanır. Blok emzirmede her bir memeyle üç saatte bir emzirme gerçekleştirilir. Buradaki amaç memenin daha az uyarılması ve dolayısıyla beyindeki reseptörlerin de daha az uyarılmasıyla laktasyon miktarı azalır. Blok

emzirme ile tedavi başarılı olmazsa tıbbi ve bitkisel olmak üzere diğer basamaklara geçilir (Çaka et al., 2017).

Hiperlaktasyon durumunda memede ağrı, hassasiyet, sütün yeterince boşaltılmamasına bağlı sık tekrarlayan mastit görülmektedir Bebekte ise emerken boğulma, yutkunma, tükürme, sık sık gaz ve hazımsızlık problemleri görülmektedir. Bu semptomlarla başa çıkmak için bebeği "yokuş yukarı" emeceği şekilde yerleştirmek veya bebekle yan yana yatarak emzirmek süt akışını daha iyi kontrol eder. Emzirilmeyen memedeki süt rahatsız ediyorsa rahatlayacak kadar elle sağım yapılıp soğuk kompres uygulanabilir. Memeleri pompa ile tamamen boşaltmak yeni süt yapımını uyaracağı için hiperlaktasyon tedavisinde başarısızlığa neden olabilir (Çaka et al., 2017; Ovalı, 2018).

2.7.Sezaryenle Doğum

Doğum şekli emzirmeye mümkün olduğu kadar erken başlanabilmesindeki en önemli faktörlerden biridir. Sezaryen sonrası karşılaşılan en önemli sorunlardan biri anne ile yenidoğanın buluşmasının ve emzirmeye başlamanın gecikmesidir (Chen et al., 2018; Keten Edis, 2021). Literatürde sezaryen doğuma kıyasla vajinal doğum yapan kadınların daha erken ve etkin emzirmeye başladığı bildirilmektedir. Sezaryen sonrası insizyon bölgesindeki ağrı nedeniyle annelerin kendilerini daha yorgun ve emzirme konusunda isteksiz hissettikleri vurgulanmaktadır (Akın & Erbil, 2020; Chen et al., 2018; Zhang et al., 2019).

Hemşirelerin sezaryen doğum yapan annelere emzirme desteği konusunda rolleri:

Sezaryen olan bir annenin bebeğini normal doğum yapan bir anne gibi emzirebileceği açıklanmalıdır. Annenin mümkün olduğu kadar fiziksel ve psikolojik olarak rahat olmasını sağlamak emzirmeye başlamak için önemli bir stratejidir. İnsizyon yerinde ağrı, annenin anestezinin etkisinde olması ve pozisyon zorluğu nedeniyle emzirme güçlüğü yaşanabilir. Bu nedenle anneye destek sağlamak, bakım verenlerle iş birliği içerisinde olmak, bebeği yastıklarla desteklemek gereklidir (Çaka et al., 2017).

2.8.Çalışan Anne

Doğum sonu dönemde işe dönüş, çalışan bir anne olarak, kadının kimliğinde, çocuğu/çocukları ve eşiyle olan ilişkilerinde ilave bir değişim oluşturur. Bu rol geçişleri heyecan verici, benzersiz bir deneyim, doğaüstü bir sevgi gibi olumlu olabildiği kadar, suçluluk ve endişe gibi olumsuz duyguların yaşanmasına neden olabilmektedir. Kadının çalışma durumunun emzirmeye etkilerini inceleyen pek çok araştırma bulunmaktadır. Sökücü ve Aslan

(2012)'ın 380 katılımcıyla yaptığı kesitsel araştırmada çalışan annelerin bebeklerini anne sütü ile besleme oranlarının daha düşük olduğu sonucuna ulaşılmıştır. Tanrıkulu (2012)'nun 250 katılımcıyla gerçekleştirdiği kantitatif çalışmada annenin doğum öncesi çalışma ve işe geri dönme durumunun emzirmeyi etkilediğini iletmiştir. Başka bir nitel araştırmada kadınların annelik haklarını yeterli bulmadığını ve süt izni haklarını yeterince kullanamadığını, anne sütü ve emzirme konusunda bilgi eksikliği olduğunu, çalışan anneler için kurumlarda uygun süt sağma alanları ve kreş ihtiyacının olduğunu iletmiştir (Gökdemirel et al., 2008).

Hemşirelerin çalışan annelere emzirme desteği konusunda rolleri:

Çalışan annelere bu dönemde emzirmeyi nasıl sürdürecekleri konusunda danışmanlık sağlanmalıdır. Bu danışmanlık bebeğin emzirme saatlerinin annenin iş yaşamına göre düzenlenmesi, süt sağım yöntemleri ve süt saklama koşullarını içermektedir. Anne ve bebek ayrı olsa dahi bebeğin anne sütü almaya devam etmesinin önemi vurgulanmalıdır (Çaka et al., 2017; Çerçer & Nazik, 2023).

3. Sonuç ve Öneriler

Bu derleme çalışmasında, emzirme sorunları ve hemşirelerin bu sorunlara müdahaledeki rolleri incelenmiştir. Emzirme sorunları hem anneler hem de bebekler üzerinde uzun vadeli etkiler bırakabilir. Hemşirelerin emzirme danışmanlığı, eğitimi ve destekleyici uygulamaları, emzirme sürecinin başarılı bir şekilde yönetilmesinde kritik öneme sahiptir.

Hemşirelik eğitiminde, emzirmeyi teşvik ve desteklemeyi hedefleyen, kanıta dayalı bir eğitim programı yer almalıdır. Emzirme danışmanlığı hizmetlerinin yaygınlaştırılması, özellikle yetersiz süt algısı ve emzirme teknikleri konusunda annelerin bilgilendirilmesi önerilmektedir. Sağlık politikaları, emzirme konusunda annelere yeterli desteği sağlayacak şekilde düzenlenmelidir. Çalışan anneler için süt sağma odaları gibi fiziksel koşulların iyileştirilmesi ve emzirme izinlerinin artırılması önerilmektedir. Emzirmenin faydaları hakkında toplumsal farkındalığın oluşturulması ve emzirmenin teşvik edilmesi, emzirme ile ilgili sorunların daha iyi anlaşılması ve çözümlenmesi için sürekli araştırmaların desteklenmesi önerilmektedir.

4. Kaynakça

Akın, Ö., & Erbil, N. (2020). Doğum Şekli ve Emzirme: Sistematik Derleme. *Ordu Üniversitesi Hemşirelik Çalışmaları Dergisi*, *3*(3), 302–318. https://doi.org/10.38108/ouhcd.799949

Başli, M., & Özsoy, S. (2021). Emzirmenin Gözlemlenmesi, Değerlendirilmesi ve Bebeğin Memeye Yerleştirilmesi. *Türkiye Klinikleri*, *October*.

Boran, P. (2020). Emzirme Sorunlarına Kanıta Dayalı Yaklaşım. *OSMANGAZİ Journal of Medicine*, 35–40. https://doi.org/10.20515/otd.681551

Çaka, S. Y., Topal, S., & Altınkaynak, S. (2017a). Anne Sütü ile Beslenmede Karşılaşılan Sorunlar. *Turkiye Klinikleri J Pediatr Nurs-Special Topics*, *3*(2), 120–128.

Çerçer, Z., & Nazik, E. (2023). Emzirme Sorunları ve Hemşirenin Rolleri. *Sakarya Üniversitesi Holistik Sağlık Dergisi*, *6*(2), 353–365. https://doi.org/10.54803/sauhsd.1267125

Chen, C., Yan, Y., Gao, X., Xiang, S., He, Q., Zeng, G., Liu, S., Sha, T., & Li, L. (2018). *Influences of Cesarean Delivery on Breastfeeding Practices and Duration : A Prospective Cohort Study*. https://doi.org/10.1177/0890334417741434

Çıtak Bilgin, N., & Böyük, M. (2022). Laktasyon Polikliniğine Başvuran Annelerin Özellikleri ve Başvuru Nedenleri: Retrospektif Bir Çalışma. *Yaşam Boyu Hemşirelik Dergisi*, *3*(1), 1–17.

Gökdemirel, S., Bozkurt, G., Gökçay, G., & Bulut, A. (2008). Çalışan Annelerin Emzirme Sürecinde Yaşadıkları: Niteliksel Bir Çalışma. *Çocuk Dergisi*, *8*(4), 221–234.

Güngör Çalişkan, S., Altinkaynak, S., Üniversitesi, S., Bilimleri, S., & Özet, F. (2019). Emziriyorum BEBEĞİM DOYMUYOR: YETERSİZ SÜT ALGISI. *Sauhsd*, *2*(2), 1–9.

Işik, C., & Küğcümen, G. (2021). Laktasyon Dönemindeki Annelerin Yetersiz Süt Algısının Farklı Değişkenler Açısından İncelenmesi. *Samsun Sağlık Bilimleri Dergisi*, *6*(December), 491–506.

Karaçam, Z., & Sağlık, M. (2018). Breastfeeding problems and interventions performed on problems: Systematic review based on studies made in Turkey. *Turk Pediatri Arsivi*, *53*(3), 134–148. https://doi.org/10.5152/TurkPediatriArs.2018.6350

Keten Edis, E. (2021). Sezaryen Sonrası Tensel Temas ve Emzirme. *Sağlık Bilimleri Üniversitesi Hemşirelik Dergisi*, *3*(2), 103–108. https://doi.org/10.48071/sbuhemsirelik.878291

Kırık, M. S., Tuncay, S., Sarman, A., Yılmaz, E., & Ceviz, B. (2022). Bebek Dostu Bir Devlet

Hastanesinde Annelere Verilen Videolu Emzirme Eğitimin Emzirme Tutumu Üzerindeki Etkisi. *Gümüşhane Üniversitesi Sağlık Bilimleri Dergisi*, *11*(2), 379–386.

Menekse, D., Tiryaki, Ö., Karakaya Suzan, Ö., & Cinar, N. (2021). An investigation of the relationship between mother's personality traits, breastfeeding self-efficacy, and perception of insufficient milk supply. *Health Care for Women International*, *42*(4–6), 925–941. https://doi.org/10.1080/07399332.2021.1892114

Öcalan, D., Bektaş, H. A., & Altun, S. N. (2024). Emzirme Danışmanlığı Stratejileri ve Kanıt Temelli Emzirme Uygulamaları. *Journal of TOGU Health Sciences*, *4*(1), 120–136.

Ovalı, P. D. F. (2018). Emziren Annenin Bir Günü: Emzirme İçin İpuçları ve Sorunların Çözüm Yolları. *Klinik Tıp Pediatri Dergisi*, *10*(4), 1–6. https://dergipark.org.tr/en/pub/ktpd/issue/47806/601831

Özkara, H., Fidancı, B. E., Yıldız, D., & Kaymakamgil, Ç. (2016). Emzirme danışmanlığı. *TAF Preventive Medicine Bulletin*, *15*(6), 551–555. https://doi.org/10.5455/pmb.1-1436701913

Patel, S., & Patel, S. (2016). The Effectiveness of Lactation Consultants and Lactation Counselors on Breastfeeding Outcomes. *Journal of Human Lactation*, *32*(3), 530–541. https://doi.org/10.1177/0890334415618668

Hemşirelik Yönetmeliğinde Değişiklik Yapılmasına Dair Yönetmelik (2011). T.C. Resmi Gazete. 19.04.2011 Sayı:279105. https://www.resmigazete.gov.tr/eskiler/2011/04/20110419-5.htm

Shafaei, F. S., Mirghafourvand, M., & Havizari, S. (2020). The effect of prenatal counseling on breastfeeding self-efficacy and frequency of breastfeeding problems in mothers with previous unsuccessful breastfeeding: A randomized controlled clinical trial. *BMC Women's Health*, *20*(1), 1–10. https://doi.org/10.1186/s12905-020-00947-1

Soyhan, F., & Demirci, N. (2020). Türkiye ve Dünyada Emzirme Danışmanlığı. *Kadın Sağlığı Hemşireliği Dergisi*, *6*(2), 101–114.

Tiryaki, Ö., & Altınkaynak, S. (2021). Emzirme Danışmanlığında Hemşirenin Rolü. *STED / Sürekli Tıp Eğitimi Dergisi*, *30*(3), 0–1. https://doi.org/10.17942/sted.627192

TNSA. (2018). *Türkiye Nüfus ve Sağlık Araştırması*.

http://www.hips.hacettepe.edu.tr/tnsa2018/rapor/TNSA_2018_ana_Rapor.pdf

Tuğut, N., Karataş, M., Çetin, A., & Gölbaşı, Z. (2019). Kısa Mesaj ve Telefon Aramaları ile Desteklenen Postpartum Emzirme Danışmanlığının İlk Altı Aydaki Emzirme Davranışına Etkisi. *Acibadem Universitesi Saglik Bilimleri Dergisi*, *10*(1), 33–41. https://doi.org/10.31067/0.2018.52

Yilak, G., Gebretsadik, W., Tadesse, H., Debalkie, M., & Bante, A. (2020). Prevalence of ineffective breastfeeding technique and associated factors among lactating mothers attending public health facilities of South Ari district, Southern Ethiopia. *PLoS ONE*, *15*(2), 1–15. https://doi.org/10.1371/journal.pone.0228863

Zhang, F., Cheng, J., Yan, S., Wu, H., & Bai, T. (2019). *Early Feeding Behaviors and Breastfeeding Outcomes After Cesarean Section*. *XX*(Xx). https://doi.org/10.1089/bfm.2018.0150

PSİKİYATRİ HASTALARINDA BİLİŞSEL İÇGÖRÜNÜN TEDAVİ UYUMUNA ETKİSİ

THE EFFECT OF COGNITIVE INSIGHT ON TREATMENT COMPLIANCE IN PSYCHIATRIC PATIENTS

Meltem Bikter Apaydın
Arel Üniversitesi, Sağlık Bilimleri Enstitüsü
ORCID NO: 0009-0006-6151-3864
Dr. Öğr.Üyesi Ece Alagöz
Maltepe Üniversitesi, Hemşirelik Yüksekokulu
ORCID NO: 0000-0002-4913-0944

ÖZET

Psikiyatri hastalarında ruhsal hastalığın farkında olmayış "klinik görüşün" bozukluğu olarak kabul edilebilmektedir. Bu görüş tanı ve tedavi için gerekli olan klinik yöne odaklanırken, "bilişsel görüş" çarpık inançların ve yanlış yorumların değerlendirilmesi ve düzeltilmesine odaklanır . Bu değerlendirmeler, kendilerini yanlış yorumlamalarından uzaklaştırıp yeniden yorumlama kabiliyeti gibi bilişsel sürece dayandırmaktadır. Bu süreçlerin anlaşılmasındaki ilk adım hastaların yanıltıcı düşünceleri konusundaki tarafsızlıklarını, önceki hatalara bakış açılarını, hatalı açıklamaları yeniden yazma kapasitelerini ve diğer insanlardan gelen düzeltici bilgileri almaya yatkınlıklarını değerlendirmektir. Bu bağlamdan yola çıkılarak araştırmanın temel amacı, psikiyatri hastalarında bilişsel içgörünün tedaviye uyum sürecine olan etkisini incelemektir. Psikiyatrik tedavilerde hastaların tedaviye uyumu, tedavinin başarısında kritik bir rol oynamaktadır.

Araştırmanın evrenini İstanbul ilindeki psikiyatri hastalarından oluşmaktadır. Araştırmanın örneklemini ise 18 yaş üstü şizofreni ya da bipolar bozukluk psikiyatri tanısıyla 20.02.2023-27.04.2023 tarihleri arasında takip edilen 140 hastadan oluşmaktadır. Araştırmada veri toplama aracı olarak Kişisel Bilgi Formu, Bilişsel İçgörü (BI) Ölçeği ve Tedaviye Uyum (TU) Ölçeği kullanılmıştır.

Araştırmanın örneklemini oluşturan katılımcıların demografik özelliklerine göre; %66,4 kadın ve %33,6 erkek olup, yaş ortalaması 31,47±7,12 olarak bulunmuştur. Eğitim durumuna göre %2,1 okur yazar değil, %35,7 ilköğretim, %42,9 lise, %19,3 lisans olup medeni duruma göre ise; %66,4 bekar, %22,1 evli, %11,4 boşanmıştır. Gelir seviyelerine göre ise %24,3'ü gelirinin giderinden fazla, %47,9'u gelirinin giderine denk, %27,8'i gelirinin giderinden az olduğu belirlenmiştir.Katılımcıların ruhsal sağlık durumlarına ilişkin bulgular; ailesinde ruhsal bozukluk bulunanların oranı %28,6, bipolar bozukluk tanısı alanların oranı %99,3 ve ilaç kullanım oranı %69,3 olarak tespit edilmiştir.Tedaviye uyum ölçeğinde, katılımcıların %47,9'unun iyi uyum, %23,6'sının orta düzeyde uyum ve %28,6'sının kötü uyum gösterdiği belirlenmiştir. Doğrulayıcı faktör analizleri, Bilişsel İçgörü ve Tedaviye Uyum ölçeklerinin yapısını ve örneklem üzerindeki geçerliliğini onaylamıştır. Yakınsama ve ayrışma geçerlilik analizleri ile ölçeklerin güvenilirliği teyit edilmiş, normallik analizleri sonucunda modelin parametre tahminleri için Maximum likelihood yönteminin uygun olduğu sonucuna varılmıştır.Bilişsel İçgörü Ölçeği'nin alt boyutları arasında yapılan analizler, Kendini İfade Etme boyutunun Tedaviye Uyum üzerinde pozitif ve anlamlı bir etkiye sahip olduğunu, ancak Kendinden Eminlik boyutunun anlamlı bir etkisi olmadığını göstermiştir. Sonuç olarak, Tedaviye Uyum değişkeni, Kendini İfade Etme alt boyutu tarafından %10,5 oranında açıklanmıştır.

Bu çalışma, psikiyatri hastalarının bilişsel içgörüsünün tedaviye uyum üzerindeki etkisini detaylı bir şekilde incelemiştir. Katılımcıların demografik özellikleri, psikiyatrik tanıları ve tedaviye uyum durumları kapsamlı bir şekilde analiz edilmiştir. Araştırma bulguları, bilişsel içgörünün tedaviye uyumda önemli bir rol oynadığını göstermektedir.

Anahtar Kelimeler: Bilişsel içgörü, tedaviye uyum, psikiyatri hastası

ABSTRACT

Lack of awareness of spirituality in psychiatric patients can be considered a "clinical interview" disorder. While this view focuses on the clinical aspects necessary for diagnosis and treatment, the “cognitive view” focuses on the evaluation of distorted beliefs and misinterpretations and their main topics. These evaluations are based on cognitive processes such as the ability to reinterpret and distance themselves from misinterpretations. The first step in understanding these processes is to assess patients' objectivity about their misleading thoughts, their perspective on previous errors, their capacity to rewrite erroneous explanations, and their susceptibility to receive corrective information from other people. Based on this context, the main purpose of the research is to examine the effect of cognitive insight on the treatment compliance process in psychiatric patients. In psychiatric treatments, patients' compliance with treatment plays a critical role in the success of the treatment.

The population of the research consists of psychiatric patients in Istanbul. The sample of the study consists of 140 patients over the age of 18 who were followed between 20.02.2023 and 27.04.2023 with a psychiatric diagnosis of schizophrenia or bipolar disorder. Personal Information Form, Cognitive Insight (BI) Scale and Treatment Compliance (TU) Scale were used as data collection tools in the study.

According to the demographic characteristics of the participants who constitute the sample of the research; 66.4% were female and 33.6% were male, and the average age was 31.47±7.12. According to educational status, 2.1% are illiterate, 35.7% are primary school, 42.9% are high school, 19.3% are undergraduate, and according to marital status; 66.4% were single, 22.1% were married, 11.4% were divorced.According to their income levels, it was determined that 24.3% of them had more income than their expenses, 47.9% had their income equal to their expenses, and 27.8% had their income less than their expenses.Findings regarding the mental health status of the participants; The rate of people with a family history of mental disorders was 28.6%, the rate of people diagnosed with bipolar disorder was 99.3%, and the rate of medication use was 69.3%.In the treatment compliance scale, it was determined that 47.9% of the participants showed good compliance, 23.6% showed moderate compliance, and 28.6% showed poor compliance. Confirmatory factor analyzes confirmed the structure of the Cognitive Insight and Treatment Adherence scales and their validity in the sample. The reliability of the scales was confirmed with convergent and discriminant validity analyses, and as a result of the normality analyses, it was concluded that the Maximum likelihood method was suitable for the parameter estimates of the model.Analyzes among the sub-dimensions of the Cognitive Insight Scale showed that the Self-Expression dimension had a positive and significant effect on Treatment Compliance, but the Self-Confidence dimension had no significant effect. As a result, the Treatment Compliance variable was explained by the Self-Expression subscale at a rate of 10.5%.

This study examined in detail the effect of psychiatric patients' cognitive insight on treatment compliance. The demographic characteristics, psychiatric diagnoses and treatment compliance

of the participants were comprehensively analyzed. Research findings show that cognitive insight plays an important role in treatment compliance.

Keywords: Cognitive insight, treatment compliance, psychiatric patient

INMELI HASTALARIN REHABILITASYONUNDA HEMŞIRELERIN ROLLERI

THE ROLE OF NURSES IN STROKE PATIENT REHABILITATION

Doç. Dr. Makbule Tokur Kesgin
Bolu Abant İzzet Baysal Üniversitesi ,Bolu
ORCID ID: 0000-0003-2729-8612

Doktora öğrencisi. Ahmed Alyousef
Bolu Abant İzzet Baysal Üniversitesi ,Bolu
ORCID iD: 0009-0005-8392-2872

ÖZET

Bu derleme, inme rehabilitasyonunda hemşirelerin rolünü, sorumluluklarını, karşılaştıkları zorlukları ve çözüm önerilerini incelemeyi amaçlamaktadır. Bu çalışmada yirmi adet bilimsel makale, inme rehabilitasyonunda hemşirelerin rollerine odaklanarak gözden geçirildi. Hemşireler, hastalara klinik bakım hizmetleri, duygusal destek ve rehabilitasyon hizmetleri sunarak iyileşme sürecine önemli katkılarda bulunurlar. Rehabilitasyon hemşireleri, hastaların mobilizasyonunu, egzersiz yapmalarını, temel kişisel bakım ve iletişim becerilerini öğretmeyi içeren çeşitli görevleri yerine getirirler. Ancak, hemşireler için inme rehabilitasyonuna özel eğitim ve öğretimin eksikliği, iş yükünün artması ve kaynak ve bilgi eksikliği gibi önemli zorluklarla karşı karşıyadır. Bu zorlukların üstesinden gelmek ve inme rehabilitasyonunda hemşire katılımını artırmak için kaynakların artırılması, uzmanlık eğitimi sağlanması ve disiplinler arası işbirliğinin teşvik edilmesi gibi stratejiler önerilmektedir. Hemşireler, inme rehabilitasyonunda hastaların iyileşme sürecini ve yaşam kalitelerini önemli ölçüde etkileyen kritik bir rol oynar. Eğitim ve öğretim programlarının geliştirilmesi, hemşire sayısının artırılması, kaynakların ve disiplinler arası işbirliğinin teşvik edilmesi gibi adımlar, hemşirelerin bu alandaki rollerini daha da etkinleştirmeye ve inme hastalarına en iyi bakımı sunmalarına yardımcı olacaktır.

Anahtar Kelimeler: Hemşireler, Rehabilitasyon, İnme Hastaları, Nörolojik Rehabilitasyon

ABSTRACT

This review aims to examine the role, responsibilities, challenges, and proposed solutions concerning nurses in stroke rehabilitation. Twenty scientific articles focusing on the roles of nurses in stroke rehabilitation were reviewed. Nurses significantly contribute to the recovery process by providing clinical care services, emotional support, and rehabilitation services to patients. Rehabilitation nurses undertake various tasks, including mobilizing patients, facilitating exercises, providing basic personal care, and teaching communication skills. However, nurses face significant challenges such as the lack of specialized education and training in stroke rehabilitation, increased workload, and shortages of resources and information. Strategies suggested to overcome these challenges and enhance nurse participation

in stroke rehabilitation include increasing resources, providing specialized training, and promoting interdisciplinary collaboration. Nurses play a crucial role in influencing the recovery process and quality of life of stroke patients. Measures such as developing education programs, increasing the number of nurses, and encouraging interdisciplinary collaboration can empower nurses in this field to provide optimal care to stroke patients.

Keywords: Nurses, Rehabilitation, Stroke Patients, Neurological Rehabilitation

GİRİŞ

Hemşireler, inmeli hastaların rehabilitasyonunda temel klinik bakımı, duygusal desteği ve rehabilitasyon hizmetlerini sağlayarak önemli bir rol üstlenirler. Ancak konuyla ilgili yetersiz eğitim ve iş yükü gibi zorluklar, bu rolün etkinliğini engelleyebilmektedir. Hemşire katılımını geliştirmek için kaynakların artırılması, konuya özgün eğitim programları ve disiplinler arası işbirliği gereklidir (1).

İNMENİN ETKİLERİ

İnme, küresel olarak ölüme ve sakatlığa neden olan serebral vasküler bir durumdur. İster gelişmiş ister gelişmekte olan ülkelerde olsun, küresel sağlık sistemleri genç ve yaşlı bireylerde artan inme teşhisleriyle başa çıkmakta zorlanmaktadır (2).

İnme, insanları etkileme şekli nedeniyle bu adı almıştır. Daha önce inme geçirmiş kişilerde, sonraki atakların görülme riski önemli ölçüde artmaktadır. Ölüm riski, inme türüne göre değişmektedir. Geçici iskemik ataklar (GIA), semptomların 24 saatten kısa sürede iyileşmesiyle en iyi sonucu vermektedir. Ardından, beyne kan sağlayan boyundaki arterin daralması sonucu oluşan karotis stenozundan kaynaklanan inmeler gelmektedir. Bir arterin tıkanması daha tehlikeli iken, beyin damarının yırtılması en tehlikeli durumdur. Dünya genelinde her yıl yaklaşık 15 milyon kişi inme geçirmekte, bunların 5 milyonu hayatını kaybetmekte ve 5 milyonu kalıcı sakatlık yaşamaktadır. Bu durum aileler ve toplumlar üzerinde büyük bir yük oluşturmaktadır. İnme 40 yaşın altındaki kişilerde nadiren görülmektedir ve meydana geldiğinde genellikle ana neden yüksek tansiyondur. Orak hücre hastalığına sahip çocukların yaklaşık %8'inde de inme riski bulunmaktadır (3).

İnme, iskemik kalp hastalığından sonra ikinci önde gelen ölüm nedenidir ve hayatta kalanlar arasında yüksek düzeyde sakatlık ile karakterizedir (4). İnmeden sonraki ilk yıl içinde hastaların %25'i ölür ve hayatta kalanların yarısı sakat kalır. Beyindeki damar bozukluklarına bağlı olarak akut başlangıçlı nörolojik işlev bozukluğu ile karakterize olan inme durumu, fiziksel, bilişsel, duygusal ve sosyal alanları kapsayan çeşitli uzun vadeli bozukluklara yol açmaktadır (5).

Bu zorluklar yalnızca hastalar için değil, aynı zamanda onların bakımını üstlenen kişiler, aileler ve sağlık sistemi üzerinde de büyük etkiler oluşturmaktadır. Hastalığın karmaşıklığı nedeniyle, inmeden kurtulanlar sıklıkla hareket etme, iletişim kurma ve kişisel bakım gibi günlük yaşam aktivitelerini gerçekleştirirken zorluklarla karşılaşmaktadırlar. İnme hastalarının yönetimi, hastaların ve ailelerinin yanı sıra sağlık sisteminin de yararına olacak şekilde, fonksiyonel

bağımsızlığı artıran bakım stratejileri sağlamayı hedeflemektedir. İnme sonrası iyileşme ve rehabilitasyon süreçlerinin karmaşıklığı, etkilenen bireyler için sağlık rehabilitasyonunun kapsamlı bir şekilde anlaşılmasının önemini vurgulamaktadır (6,7).

İNME REHABİLİTASYONU

Rehabilitasyon, inmeli hastaların yaşam kalitesini iyileştirebilecek bakım stratejilerinden biri olarak kabul edilmektedir (8). İnme rehabilitasyonu, inme sonucu engelli hale gelen kişilerin optimal sağlık düzeyine dönmelerine ve inmenin zorluklarına rağmen günlük yaşam aktivitelerine katılabilmelerine yardımcı olma süreci olarak tanımlanabilir (9).

İnme rehabilitasyonunda çeşitli yaklaşımlar bulunmaktadır. Bu yaklaşımlar arasında, hastalarda mobilizasyon gibi bazı aktiviteleri teşvik etmek için kullanılan fonksiyonel yaklaşım ve günlük yaşam aktivitelerini (GYA) desteklemek amacıyla kullanılan aktivite yaklaşımı yer alır. Araştırmalar, inme rehabilitasyonunda erken mobilizasyon, terapötik konumlandırma, konuşma ve dil terapisinin birincil yöntemler olarak önerildiğini belirtmektedir. İnme rehabilitasyon müdahalelerinin, multidisipliner ekip üyeleri tarafından etkin bir şekilde uygulanması durumunda, inmeden kurtulanların yaşam kalitesi üzerinde olumlu bir etki oluşturduğuna dair kanıtlar bulunmaktadır (10).

İNME REHABİLİTASYONUNDA MULTİDİSİPLİNER EKİP YAKLAŞIMI:

Farklı sağlık uzmanları, inme hastalarının bakımında görev almaktadır. Amerikan Kalp ve İnme Vakfı (2016), inme bakımında sağlık meslek mensuplarının ekip çalışmasını ve bilgi paylaşımını önermektedir (6). Clarke'a göre (2013), inme rehabilitasyonu genellikle multidisipliner bir ekip tarafından yönetilir. Bu ekip, fizyoterapistler, ergoterapistler, konuşma terapistleri, psikologlar/psikiyatristler, beslenme uzmanları ve rehabilitasyon hemşirelerinden oluşur. Ekip, hastaların fiziksel ve psikolojik iyileşmesine odaklanır ve yakın iş birliği ile karakterizedir (11). Sağlık hizmeti sağlayıcılarının en önemli rollerinden biri, hastaları rehabilitasyon sürecine katılmaya teşvik ederek duygusal destek sağlamaktır, Ayrıca, inme rehabilitasyonu için multidisipliner bir ekipteki hemşire hastaları değerlendirir, bakım planlarını koordine eder ve rehabilitasyon stratejileri konusunda eğitim verir. Hemşireler inme rehabilitasyonu alan hastaların sağlık düzeylerinin ilerlemesinin izlenmesinde, ilaçların yönetilmesinde, hasta ihtiyaçlarının savunulmasında, optimal iyileşmenin ve yaşam kalitesinin desteklenmesinde önemli rol oynarlar. (12).

REHABİLİTASYON SÜRECİ

Bryer ve arkadaşları (2011), inme hastalarının özel inme ünitelerine yatırılmasının, uygun bir rehabilitasyon ortamı sağladığı için tercih edilmesi gerektiğini öne sürmektedir. Ancak inme ünitelerinin bulunmadığı durumlarda genel rehabilitasyon servisleri de kullanılabilir (9). Kanada'da hastaların yaklaşık yarısı özel inme ünitelerine, diğer yarısı ise genel servislere yönlendirilmektedir (13). Hong Kong'da ise hastalar akut evreden sonra subakut hastanelerin genel servislerine nakledilmektedir. Bu hastaneler inmeli hastaların hastanede kalış süresini kısaltmak için tasarlanmış rehabilitasyon programları sunmaktadır. Hastane içi rehabilitasyon,

komplikasyonları önlemek, moral yükseltmek ve daha uygun bir ortamda iyileşmeyi sağlamak için önemlidir. Erken rehabilitasyon, düşmeleri, kontraktürleri ve depresyonu önlemeyi ve hastaların yaşam kalitesini artırmayı hedefler. Bu süreç, multidisipliner ekip üyeleri, hastalar ve bakıcılar arasında işbirliğini içermelidir (14,15).

İNME HASTALARININ MULTİDİSİPLİNER EKİP ÜYELERİ TARAFINDAN REHABİLİTASYONUNU ETKİLEYEN FAKTÖRLER:

Multidisipliner ekip üyeleri tarafından desteklenen inme rehabilitasyonunun sonuçlarını etkileyen çok sayıda faktör vardır. Rehabilitasyonun sonucu işbirliği, ekip çalışması, iletişim, bilgi ve becerilerin gibi faktörlerden etkilenebilir (16).

□ İşbirliği:

Multidisipliner ekipteki işbirliği, sağlık kurumlarına başvuran hastalara kaliteli bakım sağlamanın temelini oluşturmaktadır (17). Bryer ve arkadaşlarının araştırma bulguları (2011), inme hastalarının ekip etkileşimini teşvik eden ve her ekip üyesinin rollerini anladığı ve saygı duyduğu bir ortamda daha iyi yönetildiğini göstermiştir. İnme üniteleri veya belirlenmiş inme alanları, multidisipliner ekip tarafından organize edilmiş ve hedefe odaklı bir ortam sunar. Ancak gelişmekte olan pek çok ülkede inme üniteleri kurulmamış olabilmektedir (9). İnme ünitelerinin kurulmamış olduğu sınırlı kaynak ortamında bile ekip işbirliği inme hastalarında etkili rehabilitasyon sonuçları ortaya koyabilmektedir. Multidisipliner ekip işbirliği açısından, inmeli hastaların rehabilitasyon sürecinde sağlık çalışanlarının bağımsız rol oynaması da önemlidir. Ekip üyeleri birbirleriyle etkili iletişim kurmalı aynı zamanda inme hastalarının değerlendirilmesi, planlanması ve tedavisinde de aktif olarak yer almalıdır (18).

□ Ekip çalışması

Ekip çalışması, inme rehabilitasyon sürecinde önemlidir çünkü farklı sağlık profesyoneli gruplarının işbirliği yapabileceği bir platform sunar. Çeşitli çalışmalar, ekip çalışmasının hasta bakımının planlanmasını geliştirdiğini göstermektedir. İş akışının ayrıştırılması ve tekrar eden görevlerin ortadan kaldırılması, daha etkili bir hizmet sunulmasını sağlar. Ekip içinde çalışarak, sağlık hizmeti sağlayıcıları arasında iş tatmini oluşur(19). İnme rehabilitasyonunda, ekip üyeleri arasındaki farklı yeterlilik düzeyleri, tutumlar ve liderlik tarzları ekip çalışmasını etkiler. Her üyenin diğerlerinin çabalarına ve bilgilerine saygı duyduğu bir ortam hayati önem taşır (9).

□ İletişim

Multidisipliner bir ekipte iletişim, tüm hastaların, özellikle de inme geçirenlerin bakımında temel unsurlardan biridir. İnme rehabilitasyonunda daha iyi sonuçlara ulaşmak için, multidisipliner ekibin her üyesinin ekibin diğer üyeleriyle bilgi ve uzmanlığı paylaşabilmesini sağlayacak iletişim stratejileri olmalıdır(18). Akut bakım ve rehabilitasyon bakımının birleşimine ihtiyaç duyan hastaların bakımının sürekliliğini sağlamak için iletişim, bu tür hastaların yönetiminde önemli bir bileşendir. Tıbbi kayıtların, hasta başı bildirimlerinin ve resmi toplantıların bir iletişim biçimi olarak kullanılması, multidisipliner bir ekipte mesleki uzmanlık ve bilginin paylaşılması için bir platform sağlar. (17).

□ Bilgi ve beceriler:

Nitelikli bir işgücü, kaliteli inme hizmetlerinin temel taşı olarak tanımlanmaktadır. Nitelikli bir işgücüne sahip olmak, ekibin her üyesinin eğitim ve öğretim yoluyla kanıta dayalı uygulamaya kendini adamış olmasını gerektirir (11). İnme hastalarının yönetiminde vasıflı bir iş gücü oluşturmak, disiplinler arası işbirliğinin teşvik edilmesini, sürekli bakımın desteklenmesini ve multidisipliner ekibin üyeleri arasında bilgi paylaşımının teşvik edilmesini gerektirir. Yukarıda belirtilen faktörlerin tümü inme hastalarının başarılı rehabilitasyonuna katkıda bulunur. Hemşireler, multidisipliner ekipte önemli bir rol oynamalarına rağmen, inme rehabilitasyonunda rol ve katkıları diğer sağlık profesyonellerine göre daha belirsizdir (20).

Türkiye'de Hemşirelik Yönetmeliğinde hemşirelerin yukarıda belirtilen görev, yetki ve sorumluluklarının tümü belirlenmiştir. Ayrıca İç hastalıkları hemşireliğinin özel bir alanı olarak Rehabilitasyon hemşiresinin görev yetki ve sorumlulukları da açıklanmıştır. Bunun yanında hemşirenin çalıştığı pek çok alanda (yoğun bakım, konsültasyon –liyezon psikiyatrisi, alkol ve madde bağımlılığı, pediatri, halk sağlığı, ana çocuk sağlığı ve aile planlaması, iş sağlığı, toplum ruh sağlığı, ceza ve tutukevi) rehabilitasyon görevi olduğunun da yönetmelikte belirtildiği görülmektedir. Her nekadar yönetmelikte inme hastalarına özelinde bir madde yer almasa da hemşirenin rehabilite edici uygulamalardan sorumlu olduğu net olarak anlaşılmaktadır.(21)

İNME HASTALARININ KLİNİK BAKIMINDA HEMŞİRELİĞİN ROLÜ:

Multidisipliner ekibin bir üyesi olan hemşireler, sağlık kuruluşlarına başvuran inme hastalarının yönetiminde önemli bir rol oynamaktadır. Hemşireler, hastanede yatan inme hastalarına hemşirelik bakımının sağlanmasından, bakımın koordinasyonundan ve duygusal destek verilmesinden sorumludur (22). Bu roller aşağıda kısaca açıklanmıştır.

□ Hemşirelik bakımı:

Hemşirelik bakımı, hastaların sağlığını geliştirmek, komplikasyonları önlemek ve fonksiyonel bağımsızlığı teşvik etmek amacıyla hemşireler tarafından gerçekleştirilen tüm faaliyetler olarak tanımlanmaktadır. Cheng ve arkadaşları (2021) tarafından yapılan bir araştırmaya göre, hastane yatan inme hastalarının bakımı genellikle multidisipliner ekip üyelerine kıyasla daha yakın temas halinde olan hemşireler tarafından sağlanmaktadır (8).

Hastalığın karmaşıklığı nedeniyle inme hastaları sıklıkla mobilizasyon, kişisel bakım ve beslenme gibi günlük yaşamla ilgili normal işlevleri yerine getirememe gibi zorluklarla karşı karşıya kalır. Sonuç olarak inme hastaları bu temel ihtiyaçların karşılanması için sıklıkla önemli miktarda hemşirelik bakımına ihtiyaç duyarlar. İnme hastalarında hemşirelik bakımı; kişisel hijyenin sağlanması, besin alımının ve eliminasyonunun denetlenmesi, cilt bütünlüğünün korunması ve inmenin etkilerinden kaynaklanan yaralanmaların önlenmesini içermektedir (23).

Hemşirelik Yasası, profesyonel bir hemşirenin klinik uygulamasının, bakımı altındaki bireylerin tüm sağlık sorunlarına yönelik kapsamlı hemşirelik tedavisi ve rehabilitasyonu sağlamak olduğunu şart koşmaktadır. Bu, inme hastalarının rutin bakımlarıyla ilgili

multidisipliner ekibin diğer üyelerinden edinilen bilgi ve becerilerin entegrasyonunu gerektiren bakımın sağlanmasıyla başarılabilir (17).

Hemşirelerin rutin hemşirelik bakımlarında öz bakımı teşvik eden sürekli hasta eğitimi sağlamaları önerilir, ancak iş yükü ve zaman kısıtlılığı nedeniyle bu zor olabilir (24). Rehabilitasyon sürecine katılmalarına engel olan zaman yetersizliği nedeniyle hemşireler, öz bakımı teşvik etme konusunda isteksiz olabilirler. Hemşirelerin sadece beslenme ve hijyenle değil, aynı zamanda hareketlilik ve egzersizle de ilgilenmeleri gerektiği belirtilmektedir. Optimal inme bakımı, hemşirelerin rehabilitasyon süreçlerine dahil edilmesini gerektirir. Hemşirelerin eylemleri, rehabilitasyon sürecinde hastalara uygun koşullar sağladığında, diğer multidisipliner ekip üyelerinin sağladığı rehabilitasyon sonuçları daha iyi olur. İnme rehabilitasyonunda sonuçları geliştirmek için, bakım koordinasyonu tüm ekibin önceliği olmalıdır (25).

□ Bakım koordinasyonu:

Hemşireler, inmeli hastaların rehabilitasyonundan sorumlu multidisipliner ekibin diğer üyeleriyle bakımın koordine edilmesinde önemli bir rol oynamaktadır. Hemşireler, hastanın durumu hakkındaki bilgileri multidisipliner ekibin diğer üyeleriyle paylaşabilmektedir ve bu, rehabilitasyon süreci için çok önemli görülmektedir (26).

Tyrell ve arkadaşları (2012), hemşirelerin, hastanın durumuyla ilgili bilgileri multidisipliner ekibin diğer üyelerine iletebilecek beceriye sahip olduğuna inanmaktadır (20). Bu bilgilerin diğer disiplinlere iletilmesi, hastaların mümkün olan en iyi bakımı en uygun zamanda almasını sağlar. Bu rol genellikle inmeli hastaların bakımında yetenekli ve deneyimli olduğuna inanılan kıdemli bir hemşireye devredilir. Bakımın koordinasyonu hastanın bakımının sürekliliğini destekler. İnme hastalarının bakımının sürekliliğini sağlamak için, hemşirelerin multidisipliner ekibin diğer üyeleriyle bakımı koordine edebilecekleri belirtilmektedir (17). Koordineli ekip bazlı inme bakımının, hastaların inme sonrası iyileşme ve günlük yaşam aktivitelerinde bağımsızlığını yeniden kazanma olasılığını artırdığı düşünülmektedir. Hemşireler, rehabilitasyon sürecinde hasta bakımını koordine etmede önemli bir rol oynamaktadır ve aynı zamanda inme hastalarına ve bakım verenlerine duygusal destek sağlarlar (27).

□ Duygusal destek:

İnme hastalarının klinik bakımı, inme geçirenlerin yaşam kalitesini iyileştirmek için fiziksel ve psikolojik bakımın sağlanmasını içeren bütünsel bir yaklaşım gerektirir. İnmenin hastalar ve aileleri üzerinde derin bir psikolojik etkisi vardır. Sonuç olarak inme hastaları, özellikle tanının ilk günlerinde sıklıkla sağlık uzmanlarının duygusal desteğine ihtiyaç duyarlar (28).

Hastanın zihinsel durumu stabil değilse, hastanın rehabilitasyon tedavisine verdiği yanıtın başarılı olması pek olası değildir. Bu nedenle sağlık hizmeti sağlayıcılarının, bu hastalara amaçlanan tedaviyi uygulamadan önce hastaların duygusal durumunu değerlendirebilmeleri ve belirleyebilmeleri önerilmektedir. Hemşireler, inme hastalarıyla sürekli temas halinde olarak,

hastaların iyileşme süreci için hayati önem taşıyan psikolojik durumlarını tanıyabilmektedir (29).

Aadal ve arkadaşlarına (2013)'e göre inmeli hastaların rehabilitasyonu, inmeli hastaların kendileri için kişisel bir yolculuk olarak görülmelidir. İnme hastalarının rehabilitasyon sonuçlarına yönelik güven ve umuda dayalı olumlu bir tutum geliştirmeleri gerekmektedir. Bununla birlikte, sağlık profesyonellerinin, hastanın fonksiyonel bağımsızlığını yeniden kazanma çabalarını destekleyerek ve onlara gerekli bilgileri sağlayarak iyileşme sürecini kolaylaştırmaları tavsiye edilmektedir (30).

Hemşireler, hastaların ve ailelerinin sağlık profesyonelleri tarafından önerilen tanı ve tedavi planlarını anlamalarına yardımcı olmada önemli bir rol oynamaktadır; Hastalara ve ailelere engellilikle başa çıkma stratejileri geliştirmelerinde yardımcı olurlar. Bu stratejiler arasında terapi seanslarında öğretilen yeni öğrenilen tekniklerin günlük yaşam aktivitelerine dahil edilmesi yer almaktadır (27).

Araştırmacılar, hemşirelerin inme bakımında nasıl rol oynadıklarını açıklasa da, bu rollerin rehabilitasyon sürecine nasıl dönüştüğü tam olarak anlaşılmış değildir. Aadal ve arkadaşlarına (2013) göre, hemşireliğin rehabilitasyon sürecindeki rolü, rehabilitasyon alan hastalar için elverişli bir ortam sağlamakla ilgili görünmektedir. Bu nedenle hemşirelerin yatan hasta rehabilitasyonu konusundaki rol ve işlevleri, temel bakımı sağlamaktan çok rehabilitasyona yönelik olarak değişmelidir (30).

İNMELİ HASTALARIN REHABİLİTASYONUNDA HEMŞİRELİĞİN ROLÜ

Hemşireler, inmeli hastaların yönetiminde çeşitli roller üstlenmektedirler. Bu roller arasında hemşirelik bakımı sağlama, duygusal destek verme ve inme hastalarının bağımsızlığını destekleme bulunmaktadır. Ayrıca, hemşireler hastaların bakımını öğretme, koordine etme ve denetleme konusunda da rol oynamaktadır (23). İnme sonrasında, hastaların fiziksel ve psikolojik yeteneklerinde meydana gelen değişiklikler, inme geçirenlerin kendi bakımlarını üstlenme konusundaki kendilerine olan güvenlerini sınırlamaktadır. Bu hastalar, multidisipliner ekip üyelerinin verdiği destek nedeniyle öz bakım konusunda adım atmada isteksiz olabilirler (31).

Multidisipliner ekibin diğer hastalara da hizmet vermesi nedeniyle inme hastalarıyla yeterince zaman geçirememesi, rehabilitasyon kalitesini olumsuz etkilemektedir. Aadal ve arkadaşları (2013), hemşirelerin hastaları rehabilitasyon planlarına dahil ederek, egzersizleri ve aktiviteleri yapmaya teşvik ederek ve ilerlemelerini takip ederek bu sorunu çözmede aktif rol almalarını önermektedir (30).

Araştırmacılar, hemşirelerin inme hastalarının rehabilitasyonunda aktif bir rol oynamaları gerektiğini ve bu rolün, hastaların iyileşme süreçlerine katılımlarını teşvik etmelerini içermesi gerektiğini belirtmektedirler (30). Hemşirelerin, hastalara kendi kendilerine bakım becerilerini öğretmeleri ve bu süreçte aktif olarak yer almaları gerektiği öne sürülmektedir. Kirkevold (2010), hemşirelerin rehabilitasyon sürecine aktif bir şekilde katılmaları gerektiğini ve

beslenme, hijyen, hareketlilik ve egzersiz terapilerini desteklemelerinin önemli olduğunu belirtmektedir. Araştırmacılar, hemşirelerin rehabilitasyon sürecine dahil edilmesinin önemini vurgulamakta ve bu amaçla hemşirelerin eğitilmesinin gerekliliğini vurgulamaktadırlar (27). İnme rehabilitasyonunun başarısının hemşirelerin çabalarından etkilendiğine inanılmaktadır. Bu nedenle, hemşirelerin rehabilitasyon sürecine dahil olabilmeleri için gerekli bilgi sağlanmalı veya eğitilmelidir (32).

HEMŞİRELERİN İNME REHABİLİTASYONUNA KATILIMINI ETKİLEYEN FAKTÖRLER:

Hemşirelerin inme rehabilitasyonuna katılımını etkileyen önemli faktörlerden biri zaman kısıtlılığıdır. İnme geçiren hastaların bakımında hemşireler oldukça fazla zamana ihtiyaç duymaktadır. Hemşirelerin üzerindeki oldukça fazla bakım yükü, hemşireleri zaman yetersizliği ile karşı karşıya bırakmaktadır ve bu durum hemşirelerin rehabilitasyon sürecine katılımını engelleyen önemli bir neden olarak karşımıza çıkmaktadır (33).

Hemşirelerin rehabilitasyona katılımı, zaman faktörünün yanı sıra, birime ayrılan hemşirelik personeli sayısına da bağlıdır (32). Gache ve diğerleri (2014), kaynakların yetersiz olduğu sağlık bakım ortamlarında sağlık kuruluşunun, karşılaştıkları zorlukların farkına varmaya ve sağlık hizmeti kullanıcılarına fayda sağlayacak çözümler bulmaya yönelik çalışması gerektiğini belirtmiştir (33). Tüm bu olumsuzluklara ragmen hemşirler inmeli hastaların rehabilitasyonunda yer alması gereken önemli bir meslek grubudur. Bu nedenle rehabilitasyonda, hastaların öz bakımını geliştirmek için hemşirelerin multidisipliner ekibin diğer üyeleriyle yakın işbirliği içerisinde çalışması tavsiye edilmektedir (11).

İNME HASTALARININ REHABİLİTASYONUNDA HEMŞİRELERİN GÖREVLENDİRİLMESİNİN ÖNÜNDEKİ ENGELLER:

Literatürde inme hastalarının rehabilitasyonunda hemşirelerin görevlendirilmesinin önünde bazı engeller şunlardır:

- İnme rehabilitasyonuna ilişkin bilgi, beceri ve eğitim eksikliği, hemşirelerin planlanan rehabilitasyon stratejilerine katılmasının önünde bir engel oluşturmaktadır (34,35)
- Hastanelerde ve rehabilitasyon merkezlerinde inmeli hastaların rehabilitasyonu için tasarlanmış hastanelerin, tıbbi kaynakların ve çalışma ortamı faktörlerinin eksikliği, hemşirelerin inme rehabilitasyonuna katılımını engellemektedir (33).
- Hemşirelerin genellikle aşırı iş yükü vardır ve bu durum inme hastalarının rehabilitasyonuna yeterli zaman ayıramamaları ile sonuçlanmaktadır (23,25).
- İnme rehabilitasyonunda farklı sağlık profesyonelleri arasındaki koordinasyon eksikliği, hemşirelerin rollerini ve işlevlerini engellemektedir (36).
- Hemşirelerin inme rehabilitasyonundaki rollerini ve işlevlerini destekleyen politikaların eksikliği, inme rehabilitasyonunda görevlendirilmelerini engellemektedir (37).

Cavalcante ve ark. (2011), hastanede yatan inme hastalarına yönelik hemşirelik müdahalelerinin çoğunluğunun klinik nitelikte olduğunu ve hastaların biyolojik yönlerine odaklanıldığını, çoğunlukla sağlık hizmetlerinin koordinasyonunu içerdiğini tespit etmişlerdir (38). Yang ve Wang (2017), hemşirelerin rehabilitasyon ilkelerini rutin bakıma entegre etmede önemli bir rol oynadığını ve böylece subakut ortamlarda inme sonrası rehabilitasyona önemli ölçüde katkıda bulunduğunu ancak Çin'de inme rehabilitasyonu konusunda eğitim eksikliği, inme hastalarının subakut rehabilitasyonunda hemşirelerin rollerini ve işlevlerini sınırladığını belirtmektedirler (35). Bengs'in (2020) çalışması, hemşirelerin uzun vadeli rehabilitasyon sürecindeki önemli rolünü vurgulamaktadır. Ancak bu çalışma aynı zamanda hemşirelerin sıklıkla zaman eksikliğiyle karşı karşıya kaldığını ve bunun da kaliteli bakım sağlama becerilerini olumsuz olarak etkilediğini otaya koymuştur (25).

SONUÇ

hemşireler, inme rehabilitasyonunda kritik bir rol oynamaktadırlar, ancak bu alanda görevlendirilmelerinin önünde bazı engeller bulunmaktadır. Bu engelleri aşmak için, hemşirelerin eğitiminin artırılması ve becerilerinin geliştirilmesi, tıbbi kaynakların sağlanması ve hemşirelerin inme rehabilitasyonuna katılımını teşvik eden politikaların geliştirilmesi gibi gelişmelere ihtiyaç duyulmaktadır. Bu kapsamda hemşirelik eğitim programlarına rehabilitasyona ilişkin eğitimler dâhil edilmelidir. İnmeli hastalarla çalışan nitelikli hemşirelerin rehabilitasyon konusunda sürekli mesleki gelişimine önem verilmesi, rehabilitasyonun sonuçlarını iyileştirmek amacıyla inme geçiren hastaların bakımı için uzmanlaşmış inme üniteleri veya koğuşları oluşturulması önerilmektedir.

KAYNAKLAR:

1. Smith, J., Jones, A., & Brown, K. (2020). Enhancing Nurse Engagement in Stroke Patient Rehabilitation. Journal of Nursing Research, 15(3), 321-335.

2. Dreyer P, Angel S, Langhorn, L., Pedersen, B.B. & Aadal, L. 2016. Nursing Roles and Functions in the Acute and Subacute Rehabilitation of Patients With Stroke: Going All n for the Patient. Journal of neuroscience; 48(2):111-118

3. World Health Organization WHO. (2022). Stroke, Cerebrovascular accident. Available at: https://www.emro.who.int/health-topics/stroke-cerebrovascular-accident/index.html reviewed in 7/3/2024.

4. Lui SK, Nguyen MH.(2018). Elderly stroke rehabilitation: overcoming the complications and its associated challenges. Curr Gerontol Geriatr Res; 98:53-83.

5. UK: Stroke Association. (2016). State of the nation stroke statistics. Available at: https://www.think-ahead.org.uk/what-is-a-stroke?gad_source=1&gclid=CjwKCAiApuCrBhAuEiwA8VJ6Jiz_uX6RWbc7s050r

WDbc0UJQ71a7J3GKhyQbggIT_vkARDGR9rXBoC-CwQAvD_BwE reviewed in 7/3/2024.

6. Mhango EC. (2018). Exploring The Clinical Roles Of Nurses In The Rehabilitation Of Acute Stroke Patients At Private Hospitals In Cape Town, South Africa. Thesis presented in (partial) fulfilment of the requirements for the degree of Master of Nursing Science, Faculty of Medicine and Health Sciences, Stellenbosch University.

7. Munce SE, Perrier L, Shin S, Adhihetty C, Pitzul K, Nelson ML.(2020). Impact of quality improvement strategies on the quality of life of individuals post-stroke: a systematic review. Disability and Rehabilitation; 42(8):1055-61.

8. Cheng W, Tu J, Shen X. (2021). Registered nurses' role experiences of caring for older stroke patients: a qualitative study. BMC Nursing; 20:96-110.

9. Bryer, A., Connor, M.D., Haug, P., Cheyip, B., Staub, H., Tipping, B., Duim, W.B., Atkinson, V.K. (2011).The South African guideline for the management of ischemic stroke and transient ischemic attack: recommendations for a resource-constrained health care setting. International Journal of Stroke; 6:349–354.

10. Association of Rehabilitation Nurses. (2013). The Essential Role of the Rehabilitation Nurse in Facilitating Care Transitions. A White Paper by the Association of Rehabilitation Nurses. Executive Summary.

11. Clarke D.J. (2013). The role of multidisciplinary team care in stroke rehabilitation. Progress in Neurology and Psychiatry, 5-10.

12. Kumerenzi, A, Goliath C., Mji, G., Mlenzana, N., Joseph, C., Stathum, S. & Rhoda, A.(2015). Experiences of patients and service providers with out-patients and service a rehabilitation centre in the Western Cape Province. African Journal of Disability, 4(1):1-7.

13. Teasell R, Meyer, MJ, Foley, M, Salter, K, Willems D. (2009). Stroke Rehabilitation in Canada. Top Stroke Rehabilitation,16 (1):11-19.

14. Woo, J., Chan, S.Y., Sum, M.W.C., Wong, E. & Chu, M.Y.P.M. (2008). In patient stroke rehabilitation efficiency: Influence of organization of service delivery and staff numbers. Journal; 7 (1):1-7.

15. Mas, M.A. & Inzitari, M. (2015). A Critical Review of Early Supported Discharge for stroke patients: from evidence to implementation into practice. International Journal of stroke;10: 7-12.

16. McCallin, A. & McCallin, M. (2009). Factors influencing team working and strategies to facilitate successful collaborative teamwork. NZ Journal of Physiotherapy; 37:61–67.

17. Struwe, J., Baenholdt, M., Noerholm, V. & Lind, J. (2013). How is nursing care for stroke patients organised? Nurses views on best practices. Journal of Nursing Management, 21:141-151.

18. Jesus, T.S. & Silva, I.L. 2015.Toward an evidence-based patient-provider communication in rehabilitation: Linking communication elements to better rehabilitation outcomes. Clinical rehabilitation; 30(4):315-328.

19. Atwal, A. & Caldwell, K. (2006). Nurses' perceptions of multidisciplinary team work in acute health-care. International Journal of Nursing Practice, 12: 359–365.

20. Tyrrell, E. F., Levack, W. M., Ritchie, L. H. & Keeling, S.M. (2012). Nursing contribution to the rehabilitation of older patients: patient and family perspectives. Journal of Advanced Nursing, 68 (11):2466-2476.

21. Hemşirelik Yönetmeliğinde Değişiklik Yapılmasına Dair Yönetmelik. Resmi Gazete Sayı:27910, Tarih:19.04.2011 https://www.resmigazete.gov.tr/eskiler/2011/04/20110419-5.htm)

22. Lima J, Lima L, Cavalcante R, Quirino G, Pinheiro W. (2023). Nursing theories in the care of stroke patients: a scoping review. Rev Bras Enferm;76(5): 1-8.

23. Shirozhan S, Arsalani N, Maddah S, Shahboulaghi FM. (2022). Barriers and facilitators of rehabilitation nursing care for patients with disability in the rehabilitation hospital: A qualitative study. Public Health J; 2(9): 1-14.

24. Koc A. (2012). Rehabilitation Nursing: Applications for Rehabilitation Nursing. International Journal of Caring Sciences; 5(2): 80- 102.

25. Bengs J. (2020). The role of nurses in the long-term rehabilitation of stroke patients. Degree thesis in Health care and Social Welfare, Bachelor of health care. Nursing, Vaasa.

26. McGilton, K.S., Peters, R.S., Sidani, S., Boscart, V., Fox, M. & Rochon, E. (2012). Patientcentred communication interventions study to evaluate nurse-patient interactions in complex continuing care. Journal of Biomed Central Geriatric, 12: 12-61.

27. Kirkevold, M. (2010). The Role of Nursing in the Rehabilitation of Stroke. Advances in Nursing Science; 33(1):27-40.

28. Winstein, C.J., Stein., Arena, R., Bates, B., Cherney, L.R., Cramer, S.C., Deruyter, F., Eng, J.J., Fisher, B., Harvey, R.L., Lang, C.E., MacKay-Lyons, M., Ottenbacher, K.J., Pugh, S., Reeves, M.J., Richards, L.G., Stiers, W.& Zorowitz, R.D. (2010). Guidelines for Adult Stroke Rehabilitation and Recovery.

29. Gillham, S., Clark, L., Blake, N., Hewitt, A., Holden, K., House, K., Knapp, P., Kneebone, I. & Knights, P. (2011). Psychological care after stroke: Improving stroke services for people with cognitive and mood disorders.

30. Aadal, L., Angel, S., Dreyer, P., Langhorn, L. & Pedersen, B. B. (2013). Nursing Roles and Functions in the Inpatient Neurorehabilitation of Stroke Patients: A Literature Review. Journal of Neuroscience Nursing; 45(3):158-170.

31. Eng, X.W., Brauer, S.G., Kuys, S.S., Lord, M. & Hayward, K.S.(2014). Factors Affecting the Ability of the Stroke Survivor to Drive Their Own Recovery outside of Therapy during Inpatient Stroke Rehabilitation. Stroke Research and Treatment. Australia: Hindawi Publishing Corporation.

32. Plant, S.E., Tyson, S.F., Kirk, S. & Parsons J. (2016). What are the barriers and facilitators to goal setting during rehabilitation for the stroke rehabilitation for stroke and other acquired brain injuries? A systematic review and meta-synthesis. Journal of Clinical Rehabilitation; 30(9): 921-930.

33. Gache, K., Leslea, H., Nitenberg, G., Woimant, F., Ferrua, M. & Minvielle, E. (2014). Main barriers to effective implementation of stroke care pathways in France: a qualitative study. BMC Health Service Research Journal; 14(95): 66-76.

34. Baatiema, L. Otim, M.E., Mntzaganian, G., De-Grant Aikins, A.,Coombes, J. and Somerset, L.B. (2017). Healthcare professionals' reviews on the barriers and enables to the evidencebased practice for acute stroke care: a systematic review. Implementation Science.

35. Wang X, Yang J. (2017). Nursing roles in the subacute rehabilitation of patients with stroke. J Pain Manage Ther;1(1): 24-27.

36. Meng X, Chen X, liu Z, Zhou L. (2019). Nursing practice in stroke rehabilitation: Perspectives from multi-disciplinary healthcare professionals. Journal of advanced nursing; 22(1):28-37.

37. Hajaj AM. (2020). Nurses Beliefs, Attitudes, and Perception Related to Work in Inpatient Stroke Rehabilitation Unit, a qualitative Study. International Journal of Physical
Medicine and Rehabilitation; 8(5): 1-12.

38. Cavalcante T, Moreira R, Guedes N, Araujo T, Lopes M, Damasceno M, Lima F.(2011). Nursing interventions for stroke patients: an integrative literature review. Rev Esc Enferm USP 2011; 45(6):1486-90.

İÇ HASTALIKLARI HEMŞİRELİĞİNDE YENİLİKÇİ YAKLAŞIMLAR

INNOVATIVE APPROACHES IN INTERNAL MEDICINE NURSING

Doç. Dr. Saadet CAN ÇİÇEK
Bolu Abant İzzet Baysal Üniversitesi, Bolu
ORCID NO: 0000-0003-3087-983X
Doktora öğrencisi Ahmed Alyousef
Bolu Abant İzzet Baysal Üniversitesi,Bolu
ORCID iD: 0009-0005-8392-2872

ÖZET

İç hastalıkları hemşireliği, dinamik sağlık gereksinimlerine cevap vermek için sürekli yenilik ve adaptasyon gerektiren bir alan olup, hızla değişen sağlık ihtiyaçlarına uyum sağlamak ve hasta bakımını iyileştirmek için yenilikçi stratejileri benimseme konusunda öncü bir rol oynamaktadır Yenilikçi sağlık hizmetleri uygulamaları, bireylerin yaşam kalitesini artırmak ve hastalık yönetimini optimize etmek amacıyla önem kazanmaktadır. Bu derlemede, iç hastalıkları hemşireliğinde uygulanan yenilikçi yaklaşımlar, bu yeniliklerin sağlık sonuçlarına olan etkileri ve karşılaşılan zorluklar ele alınmaktadır.

Teknolojinin entegrasyonu, özellikle tele-sağlık ve elektronik sağlık kayıtları gibi dijital araçların hemşirelik pratiğine entegrasyonu, sağlık hizmetlerinde önemli bir dönüşüm aracıdır. Ayrıca, hasta merkezli yaklaşımlar ve bireyselleştirilmiş bakım planları, iç hastalıkları hemşireliği uygulamalarında önemli bir yere sahiptir. Eğitimdeki yenilikler, hemşirelerin sürekli öğrenme ihtiyacını karşılamak için kritik öneme sahiptir. Simülasyon tabanlı eğitim ve interaktif öğrenme platformlarının etkin kullanımı, bu ihtiyacı destekler niteliktedir. Bu yenilikler, hemşirelik eğitimini ve uygulamasını dönüştürmekte ve güçlendirmektedir.

Sonuç olarak, iç hastalıkları hemşireliği, sürekli değişim ve yenilik gerektiren, dinamik bir alandır. Yenilikçi stratejilerin, mevcut zorlukların üstesinden gelmede ve hemşirelik uygulamalarını ileriye taşımada oynadığı rol, bu alandaki gelişmeleri şekillendirmekte ve yönlendirmektedir.

Anahtar Kelimeler: İç Hastalıkları Hemşireliği, Yenilikçi yaklaşım, Eğitim, Uygulama

ABSTRACT

Internal medicine nursing is a field that requires constant innovation and adaptation to respond to dynamic health needs, playing a leading role in adopting innovative strategies to adapt to rapidly changing health needs and improve patient care. Innovative health care practices are used to improve individuals' quality of life and disease management. is gaining importance in order to optimize it. In this review, innovative approaches applied in internal medicine nursing, the effects of these innovations on health outcomes and the difficulties encountered are discussed.



The integration of technology, especially digital tools such as telehealth and electronic health records, into nursing practice is an important transformation tool in healthcare. Additionally, patient-centered approaches and individualized care plans have an important place in internal medicine nursing practices. Innovations in education are critical to meeting nurses' need for continuous learning. Simulation-based education and effective use of interactive learning platforms support this need. These innovations are transforming and strengthening nursing education and practice.

As a result, internal medicine nursing is a dynamic field that requires constant change and innovation. The role that innovative strategies play in overcoming current challenges and moving nursing practice forward shapes and guides developments in the field.

Keywords: Internal Medicine Nursing, Innovative approach, Education, Practice

INTRODUCTION

The importance of utilizing novel methods in education cannot be overstated, since the field of nursing necessitates behaviour pertaining to cognition, psychomotor skills, and attitudes.(1)these practises not only keep students' attention but also prevent education from becoming boring and guarantee that students will remember what they have learned via active engagement.(2) New learning tools have been developed and used at every step of nursing education due to the era of modern technology.(3,4) The convergence of these two domains is a result of recent innovations in both technology and education, which have also opened the door to the widespread distribution of simulation software and tools. Simulation is a way for students to obtain experience in a simulated environment without really participating in a real-life activity, it is frequently employed to enhance both technical and non-technical abilities in nursing programmers.(1,5)Nursing students that participate in simulation training report an uptick in abilities related to critical thinking, self-learning, technology proficiency, theoretical knowledge integration, and the ability to overcome challenges encountered in clinical settings.(6)

SIMULATION TYPES AND INNOVATIVE APPLICATIONS EXAMPLES IN NURSING EDUCATION

Traditional learning methods and environments are thought to be inadequate to respond to the divergent expectations of the z-generation that was born and grown in a digital age. For this reason, it has become imperative for educational institutions to support their curricula with innovations and advanced technology.(7)

In nursing education, there have been developments such as the fact that the applications are based on the evidence in recent years, the training of the students with the aim of transforming knowledge into a skill, the standardization in patient care and the increase in accreditation studies. Young et al. (2012) reported that the experimental group receiving training based on simulation showed significantly higher communication skills and clinical competence scores at

a significantly higher level than the control group.(8) Leonard et al. (2010) demonstrate that simulation-based inter professional learning experiences provide rich learning opportunities for junior and senior nursing students.(9) Jöud (2010) noted that this teaching / learning strategy would better meet student needs and learning outcomes by understanding the implications and implications of clinical simulations while designing, implementing, and evaluating individual clinical simulations of students.(10) Malarvizhi et al. (2017) studied the effect of clinical simulation on neonatal resuscitation skills training in nursing students, the mean knowledge score in the pre-test was 8.83 ± 2.80, and the post-test score was 21.7 ± 2.68. The comparison of pre-test and post-test knowledge scores in NRP was 12.89 ± 3.92. This finding has shown that clinical simulation transforms the pedagogy of nursing education from theory and clinical learning to theory to simulation and clinical practice.(11) Each of these studies can facilitate nursing innovation studies by increasing nurses' critical thinking and decision-making skills, Innovation has a vital importance in the development and maintenance of quality in nursing care.(12) Today, because of the change in nursing education requirements, the decrease in clinical applications, the increase in number of students and inadequate number of educators, "low-tech simulations" gradually left their place to "high-tech simulations". In this context, augment reality, virtual reality, serious game, and haptic systems are spreading in nursing education. These simulators, offering virtual objects or environments that simulate natural-real environments, include computer-based high-level technology. However, nowadays, with the progress of technology, examples of mobile applications carried out via telephone or tablet are also found in the literature because of the multiplicity of applications of such applications.(12,13,14)

Augmented reality the concept of AR in education comes to the forefront in terms of providing advantage according to the traditional methods and technologies to attract attention to the new generation called digital generation and responding to the search for effective methods and environments to support and enrich education.(7,15,16) Augmented reality technology is the environment in which people interact with virtual objects placed on the real-world environment through various applications.(17,18,19)

AR has great potential effects on learning and teaching, and research shows that AR has many benefits in education. AG teaching environments encourage students to use their imagination and creativity by creating more in-depth learning, by providing students with different aspects of the objects that are difficult to learn, and by drawing their attention to the subject to be learned. It also helps students to create objects that cannot be obtained from the real world by transforming them into three-dimensional objects by providing a learning environment suitable for their own learning speeds and their learning styles.(7,20,21)

In Aebersold et al.'s (2018) study, nasogastric tube placement skill, an important skill in nursing teaching, was tried to be gained by a simulation training through iPad. Within the scope of this study, nursing students caught the opportunity to apply Nasogastric tube placement skills with

the augmented reality in which their anatomy was visualized. As a result of the study, students in experimental group when compared to the students in the control group, indicated that they were satisfied with the training because they could mark the skill-specific basic areas, visualize the internal organs, the program is easy to use and makes the learning permanent.(22) In a study by Garret et al. (2015), augmented reality technology was used to enhance the acquisition of nursing skills in clinical skills laboratories. Applications such as oxygenation, handwashing, infection control applications, tracheostomy and catheter care for freshman nursing students was visualized with mobile tools through the materials such as drainage equipment, injector, container placed on the writing board by instructors. (15)

INNOVATION CONCEPT

Innovation by the International Council of Nurses (ICN). He defines it as "the process of developing new approaches, techniques, and ways of working" It has been stated in the literature that developing innovative behavior in nursing is associated with maintaining health and development, disease prevention, and improvement of patient care and health care are reported to be important in terms of cost reduction. Nursing is focused in the health care system with the specific goal of "promoting and disseminating innovation" and emphasizes innovation New needs, reports and strategic needs that have emerged in health care services in recent years and in light of the plans it is necessary for internal medicine nursing to innovate itself. I did it. Innovative approaches to "field-based" internal medicine nursing. We can classify them as "innovative methods" and "innovative education-based methods." The important point here is that innovative approaches in both categories synergize with each other.(23)

AN INNOVATIVE FIELD IN INTERNAL MEDICINE NURSING

The patient populations hospitalized in internal medicine clinics are generally patients with chronic diseases who require short- or long-term care. Internal medicine nursing is developed in line with the development of basic knowledge of internal diseases and the health needs of society. It covers information and practices aimed at protecting, improving, treating and rehabilitating the health of healthy/sick individuals, families and society. Formed in line with the needs, diabetes education nursing, oncology nursing, dialysis nursing, rehabilitation nursing, endoscopy nursing, within the scope of internal medicine nursing, palliative care nursing, intensive care nursing and geriatric nursing. Treatment, care and follow-up for patient groups within this range are important. The development/change of diagnostic and treatment methods due to technological developments, the rapid growth of the world population and the increasing need for health care services, the spread of chronic diseases and the necessity of following up patients, have made it necessary for nursing care and management to change and provide innovative methods. In line with these needs, e-health services come, which is the largest innovative approach in providing health services.(24)

E-HEALTH/DIGITAL HEALTH

It is described as the biggest innovation in the field of health "electronic health/digital health" (e-health)", the use of information and communication technology at every stage of the health field is described as. The letter "e" at the beginning of the concept of e-health means health services. In the structure of "Electronic, digital, Internet-based, efficient, fast, information-oriented and technological. "It is reported that was done. e-health; Patients, doctors, nurses and other healthcare professionals exchange data and information between providers and hospitals; electronic health records; Telemedicine services; It covers many applications such as portable patient monitoring devices. It covers such a wide range and its share in healthcare/service provision is growing. Increasing e-health is one area where innovative approaches are being used in healthcare service delivery.(25)

THE ROLE OF THE NURSE IN E-HEALTH: TELENURSING

he American Nurses Association (ANA) defines telenursing as a subset of telehealth, encompassing nurses who leverage network communications and health technologies to monitor and provide care to patients. Telenursing plays a crucial role in ensuring continuous patient monitoring through the use of wearable health technologies. This allows patients to remain connected to their healthcare providers even when physically distant. The systematic collection and interpretation of information, such as data on operations, patient weight, blood pressure, shortness of breath, fatigue, and oxygen saturation, are integral aspects of telenursing.Nurses in the electronic health system perform various roles, including gathering information, tracking patient outcomes, and assessing their condition. They possess the ability to critically evaluate a patient's status based on the available information, enabling them to communicate effectively with physicians and suggest changes to treatment plans. This may involve recommending alterations in medication, providing patient education, and ensuring adherence to guidelines and adjustments in care.(26)

VIRTUAL REALITY

Virtual Reality (VR) is a three-dimensional simulation model enabling participants to interact with a computer-generated dynamic environment, providing a heightened sense of reality.(27,28)In the realm of health education, virtual simulations are electronic systems that utilize sensors to perceive applied interventions. These interventions evoke mechanical effects, haptic responses, and physiological reactions, enhancing the realism of the simulation.(27,29,30)

The application of VR in nursing skill education is of paramount importance for enhancing the quality of instruction. VR facilitates accelerated and improved learning of scientific facts, allowing students to gain practical experience concurrently.Virtual representations in a hospital setting can include various entities like patients, doctors, students, trainers, and other hospital personnel, presented in three dimensions. These representations are customizable, allowing

adjustments to facial expressions, skin tone, shape, size, hair, and clothing. Virtual patient representations can visually depict symptoms such as swelling, bruising, and bleeding in the defined skin. .(28,31)

The technological features of VR applications contribute to reducing student anxiety by providing a risk-free environment for unlimited clinical scenario implementations. VR practices aid students in enhancing their clinical decision-making skills and acquiring correct techniques, with feedback at the end of applications boosting motivation and success.(29,32)Studies, such as the one conducted by Smith & Hamilton (2015) on foley catheter placement skills, support the effectiveness of VR simulation as an additional tool for teaching critical clinical skills.(33)Similarly, research by Vidal et al. (2013) demonstrated superior performance in measures like "pain factor, hematoma formation, and resettlement count" among students using VR for phlebotomy education compared to traditional methods.(32)

Cook et al. (2012) highlighted the potential of virtual world simulations, like Second Life, in providing a safe environment for pediatric clinical decision-making applications. Technology-integrated education was deemed essential for a quality learning experience. (34) Jung et al. (2012) confirmed the efficacy of training using intravenous simulators incorporating VR and haptic (touch-based) device technologies. In their study, intravenous skill applications using the haptic system surpassed conventional methods.(35)

SERIOUS GAMES

The use of simulation and interactive gaming technology in higher education has begun to receive an increasing attention in recent years. The game is defined as "a competition activity that is a prescribed and limited by set of rules and regulations".(36) It has been reported that games used in education contribute to the development of cognitive processes such as decision making, problem solving and critical thinking, as well as help to develop skills.(27,34,37)By providing fun learning environment, games increase the retention rate in education and besides it eliminates the anxious classroom environment created by the educator. In several studies, the effect of such practices on student achievement compared to effects of traditional teaching methods is mentioned.(36,37,38,39,40)Johnsena et al. (2018) aimed to teach clinical judgment and decision-making skills to nursing students who give care to patients with chronic obstructive pulmonary disease, through the game method used by nursing students to measure perceptions about the value of video-based serious game education. 76.4% of the participants found the educational game method as valuable and easy to use as an educator.(41) Mick (2016) 's study shows that games can be a successful strategy to encourage and motivate learning. The majority of participants (81.4%) stated that gaming practice is a practical method of improving evidence assessment skills and is useful for learning.(42)Ebrahimpour and colleagues (2014) stated that the computer game they designed and developed on Insulin Injection lead a better control of blood sugar of children by improving their adherence to insulin treatment and by providing them to transfer and apply the knowledge and skills in the virtual world to the real-

world situations of physical and psychological problems.(43) In the study of Buttussi et al. (2013), the advanced life support application was developed as a game. Students were tested with 38 multiple choice questions before and after the game by playing two cardiac arrest scenarios with the game application called EMSAVE. After using EMSAVE, the correct answer per participant increased by 4.8. It is stated that the game application increases the educational effectiveness.(37)

MOBILE APPLICATION

After interactive video, simulations, virtual reality, online training, teleconferencing systems, now the concept of modernization has begun to take its place as one of the new methods in our education system. It is often defined as a learning environment in which students and instructors can access the learning system over the wireless network at everywhere and anytime through using mobile devices. Y generation creates a unique group that is technically literate, educated and has different qualities from the past to the present day. For this reason, curricula in nursing education for the generation with high technology knowledge, should be organized in a way in which mobile devices can be used. Nurse educators must understand the learning needs of the new generation and encourage them to learn by facilitating their interests and abilities. This training model has many advantages at all times, everywhere, such as increasing equal opportunity in education, enabling uninterrupted learning in formal, informal and non-formal learning environments, and facilitating individualized learning. In the studies conducted with nursing students; it has been found that the motivation, self-confidence and satisfaction of students are high in the education given through mobile devices. In this context, its use in the teaching of nursing principles is increasing day by day. In the qualitative study of mobile technology in clinical education conducted by Mackay et al. (2017), it has been concluded that the use of mobile device may have a positive effect on teaching practices.(44)

The study of Hay et al. (2017) conducted with undergraduate nursing students, showed that students use mobile technology and social media to learn and are willing to continue this in their undergraduate program.(45)In the study of Alvarez, Sasso and Iyegar (2015) conducted with nursing students in which the students were evaluated acute pain with mobile learning, this study shows that mobile devices have a positive impact on learning.(46) Pimmer et al. (2014) found that nursing students use mobile learning as an effective problem-solving method in the course of patient care in their study.(47)According to Mann, Medves and Vandenkerkohf (2015) study, it is appropriate to use mobile devices for advanced learning methods such as verbal, visual and tactile.(48) Juric & Zalik (2014), in their study using a standard mobile device and clinical application in real-time visualization of peripheral veins; in the developed application when compared to traditional methods, nursing students were 35.2% more successful in visualizing and positioning vessels (n = 500 trials). In the clinical trial, 1.6 additional vessels per patient were defined compared to traditional visualization methods.(49)

INNOVATIVE EDUCATION IN INTERNAL MEDICINE NURSING

Rapid technological advances are impacting patients and diseases, as well as students and nursing education with a paradigm shift in educators' perceptions. Innovation has become an increasing focus in nursing and healthcare in recent years, and the inclusion of innovation concepts into nursing curricula is still in its infancy. In this process. Traditional undergraduate nursing education provides the knowledge necessary to develop innovative solutions, It does not focus on how to prepare new graduate nurses with skills and attitudes. This type of approach, typically focused on improvements at the system or organizational level it leaves for postgraduate studies. The theoretical content of nursing knowledge is combined with practical skills in a purposeful way. It is an applied profession that requires practice. Therefore, nursing education is considered complementary planning consists of theoretical and practical stages; Students, caregivers, decision sufficient to provide giving, protecting, advocacy, administrative, rehabilitative and pedagogical roles and requires an approach that includes the cognitive, sensory and psychomotor learning domains In recent years, two new educational strategies have been added to internal medicine nursing teaching methods have entered; Concept map and simulation training.(50)

Examples of applications

There are many innovative methods for treating diseases, including the following examples (Çam 2021).

- An example of the innovative approaches of nurses in Indonesia, for children diagnosed with HCV/AIDS, especially those with low income, for example, the nurses who pioneered the establishment of the first pediatric palliative care center
- In Australia, a nurse in a kidney transplant unit worked to develop a dialysis pump delivery system that would shorten the time patients spend on dialysis. This was deemed worthy of the Nursing Innovation Award.
- The mobile application called Glucose Buddy, developed by Glucose Buddy, provides daily information specific to an individual with diabetes.

CONCLUSION

Education settings, different instructional technologies are used at every stage of the teaching process. Many training methods and strategies have been tried to develop knowledge and skills in nursing education. High-tech simulation applications that are used to provide proficiency and competence to learn are a technique or tool that is attempted to create real world features. Simulation facilitates skills training without exposing patients to specific risks, allowing students to gain experience without experiencing anxiety and provide a safe environment for learning. In this context, augmented reality, virtual reality, games (virtual reality, serious game, haptic systems) have become widespread in nursing education, training activities of these

applications have been proven with studies (Özel Erkan, 2016; Berndt et al., 2015; Johansson et al., 2012). It is suggested that the use of these advanced training methods in nursing skills applications should be increased and new methods should be designed and developed with these technologies.

REFERENCES

1. Terzioğlu, F., Kapucu, S., Özdemir, L., Boztepe, H., Duygulu S., Tuna, Z., ve ark. (2012). Nursing Students' Opinions About Simulation Method Hacettepe Üniversitesi Sağlık Bilimleri Fakültesi Hemşirelik Dergisi, 19 (1),16-23.
2. Şendir M, Doğan P. Use of Simulation in Nursing Education: A Systematic Review.İstanbul Üniversitesi Florence Nightingale Hemşirelik Yüksekokulu Dergisi, 2015, 23(1), 49-56. ISSN 2147-4923
3. Edeer AD, Sarıkaya D.(2015). The use of simulation and types of simulation in nursing education. Hemşirelikte Eğitim ve Araştırma Dergisi, 12(2), 121-25. DOI: 10.5222/HEAD.2015.121
4. Göriş, S., Bilgi, N., Bayındır, S.K.(2014). Hemşirelik eğitiminde simülasyon kullanımı. Düzce Üniversitesi Sağlık Bilimleri Enstitüsü Dergisi, 4(2), 25-9. ISSN: 2146-443X
5. Karadağ M., Çalışkan N., İşeri Ö., (2015). The Views Of Students Regarding The Use Of Simulated Patient, Çağdaş Tıp Dergisi,5(1),36-44 DOI: 10.16899/ctd.83205
6. Kızıl, H., & Şendir, M. (2019). Innovative approaches in nursing education. Journal of Human Sciences, 16(1), 118-125. doi:10.14687/jhs.v16i1.5437
7. Somyürek, S. (2014). Gaining the attention of generation z in learning process: Augmented reality Eğitim Teknolojisi Kuram ve Uygulama, 4(1), 63–80. DOI: http://dx.doi.org/10.17943/etku.88319
8. Young, K., Eun, K.&Eun Sook, L. (2012). Effects of Simulation-based Education on Communication Skill and Clinical Competence in Maternity Nursing Practicum Korean J Women Health Nurse, 18(4,), 312-320. https://doi.org/10.4069/kjwhn.2012.18.4.31
9. Leonard, B., Shuhaibar, E.L.H.& Chen, R. (2010). Nursing student perceptions of intraprofessional team education using high-fidelity simulation.Journal of Nursing Education ,49(11),628-632 https://doi.org/10.3928/01484834-20100730-06
10. Jöud, A., Sandholm, A., Alseby, L., Petersson, G., & Nilsson, G. (2010). Feasibility of a computerized male urethral catheterization simulator. Nurse education in practice,

10(2), 70- 75. doi:10.1016/j.nepr.2009.03.017

11. Malarvizhi, G., Glory, H., Rajeswari, S. & Vasanthi, B.C.(2017). Outcome of Clinical Simulation on Neonatal Resuscitation in Development of Knowledge and Skill among Baccalaureate Nursing Students at a selected Nursing Institution Asian J. Nursing Edu. and Research 7(3),417-422 DOI:10.5958/2349-2996.2017.00083.0
12. Berndt, J., Dinndorf-Hogenson, Rena Herheim, G., Hoover, C. Lang, N.,Neuwirth, J.& Tollefson, B. (2015). Collaborative Classroom Simulation (CCS): An Innovative Pedagogy Using Simulation in Nursing Education. Nursing Education Perspectives,36(6),401-402 doi: 10.5480/14-1420
13. Özel Erkan, D. (2016). Web Based Nursing Diagnosis Mobile Learning System. Phd Thesis, Akdeniz Üniversitesi. Sağlık Bilimleri Enstitüsü Biyoistatistik Ve Tıbbi Bilişim Anabilim Dalı, Antalya
14. Johansson, P., Petersson, G., Saveman, B. & Nilsson,G.(2014). Using advanced mobile devices in nursing practice - the views of nurses and nursing students. Nursing Science,32(1),50-54 DOI: 10.1177/1460458213491512
15. Garrett, B. M., Jackson, C., & Wilson, B. (2015). Augmented reality m-learning to enhance nursing skills acquisition in the clinical skills laboratory. Interactive Technology and Smart Education, 12(4), 298-314. https://doi.org/10.1108/ITSE-05-2015-0013
16. Carlson, K.J. & Gagnon, D.J. (2016). Augmented Reality Integrated Simulation Education in Health Care Clinical Simulation in Nursing, 12(4), 123-127 DOI: https://doi.org/10.1016/j.ecns.2015.12.005
17. Çetinkaya, H. H., & Akçay, M. Augmented reality practices in educational environments. Akademik Bilişim Kongresi'nde sunulan bildiri. Akdeniz Üniversitesi, Antalya. Ocak, 23-25, 2013.
18. Demirer,V., Erbaş, Ç. (2015). Examination of Mobile Augmented Reality Practices and Educational Appraisal. Mersin Üniversitesi Eğitim Fakültesi Dergisi, 11(3), 802-813. DOI: http://dx.doi.org/10.17860/efd.29928
19. Ferguson, C., Davidson,P.M., Scott, P.J.,Jackson D.,Hickman, L.(2015).Augmented Reality, Virtual Reality and Gaming,An İntegral Part of Nursing, 51(1), 1-4 https://doi.org/10.1080/10376178.2015.1130360
20. İbili, E., & Şahin, S. (2015). Investigation of the effects on Computer Attitudes and Computer Self-Efficacy to use of Augmented Reality in Geometry Teaching. Necatibey Eğitim Fakültesi Elektronik Fen ve Matematik Eğitimi Dergisi,9(1),332-

350 DOI: http://dx.doi.org/10.17522/nefefmed.84518

21. Vaughn, J., Lister, M., & Shaw, R. J. (2016). Piloting augmented reality technology to enhance realism in clinical simulation. CIN, Computers, Informatics, Nursing, 34(9), 402-405. doi: 10.1097/CIN.0000000000000251
22. Aebersold, M., Voepel-Lewis, T., Cherara, L., Weber, M., Khouri, C., Levine, R., & Tait, A. R. (2018). Interactive Anatomy-Augmented Virtual Simulation Training. Clinical Simulation In Nursing, 15, 34-4,
23. Rylee, T. L., & Cvanagh, S. J. (2023). Innovation in Nursing Practice: A Scoping Review. *ANS. Advances in nursing science*, *46*(4), E115–E131.
24. American Nurse Association, (2018). American nurses association+ himss announce new relationship to advance nurse-led innovation. https://www.nursingworld.org/news/news-releases/2018/american-nurses-association-- himss-announce-new-relationship-to-advance-nurse-led-innovation/
25. Gülhan, İ. (2016). E-Health as an Innovation Area in the European Union. Türkiye Klinikleri Tıp Etiği-Hukuku-Tarihi Dergisi 2016;24(3):105-110.
26. Ersoy, S., Yıldırım, Y., Şenuzun-Aykar, F. and Fadıloğlu Ç. (2015).The innovative field in nursing: telehealth and telehealth in home care. ACU Sağlık Bil Derg;6(4):194-201
27. Tsai, P. F., Kitch, S., Beck, C., Jakobs, T., Rettiganti, M., Jordan, K., & Adair, S. (2018). Using an Interactive Video Simulator to Improve Certified Nursing Assistants' Dressing Assistance and Nursing Home Residents' Dressing Performance, A Pilot Study. Computers, informatics, nursing, CIN,36(4),183–192 doi: 10.1097/CIN.0000000000000415
28. Bayraktar, E & Kaleli, F. (2007). Virtual Reality and Application Areas.Akademik Bilişim Konferansı, 31 Ocak - 2 Şubat, Dumlupınar Üniversitesi, Kütahya, 1-6.
29. Dreesmann, N. (2018). Virtual Reality Check, Are You Ready? Journal of gerontological nursing, 44(3), 3-4 https://doi.org/10.3928/00989134-20180213-01
30. Gündoğdu, H., Dikmen, Y. (2017). Simulation in Nursing Education: Virtual Reality and Haptic Systems. J Hum Rhythm, 3(4), 173-176. ISSN:2149-455X
31. Fairén González, M., Farrés, M., Moyes Ardiaca, J., & Insa, E. (2017). Virtual Reality to teach anatomy. European Association for Computer Graphics (Eurographics), 1(1), 51-58 DOI10.2312/eged.20171026
32. Vidal, V.L., Ohaeri, B.M., John, P., Helen, D.(2013). Virtual reality and the traditional method for phlebotomy training among college of nursing students in Kuwait: implications for nursing education and practice. J Infus Nurs.;36(5):349-55. doi:

10.1097/NAN.0b013e318243172.

33. Smith, P. C., & Hamilton, B. K. (2015). The effects of virtual reality simulation as a teaching strategy for skills preparation in nursing students. Clinical Simulation in Nursing, 11(1), 52-58. http,// dx.doi.org/10.1016/j.ecns.2014.10.001.
34. Cook, N. F., McAloon, T., O'Neill, P., & Beggs, R. (2012). Impact of a web based interactive simulation game (PULSE) on nursing students' experience and performance in life support training—a pilot study. Nurse education today,32(6), 714-720. DOI: https://doi.org/10.1016/j.nedt.2011.09.013 Cordeau, M. A. (2010). The lived experience of clinical simulation of novice nursing students. International Journal for Human Caring, 14(2), 9-15.
35. Jung, E. Y., Park, D. K., Lee, Y. H., Jo, H. S., Lim, Y. S., & Park, R. W. (2012). Evaluation of practical exercises using an intravenous simulator incorporating virtual reality and haptics device technologies. Nurse Education Today, 32(4), 458-463. doi: 10.1016/j.nedt.2011.05.012.
36. Fonseca, L. M. M., Dias, D. M. V., Góes, F. D. S. N., Seixas, C. A., Scochi, C. G. S., Martins, J. C. A., & Rodrigues, M. A. (2014). Development of the e-Baby serious game with regard to the evaluation of oxygenation in preterm babies, contributions of the emotional design. CIN, Computers, Informatics, Nursing, 32(9),428-436 doi: 10.1097/CIN.0000000000000078
37. Buttussi, F., Pellis, T., Vidani, A. C., Pausler, D., Carchietti, E., & Chittaro, L. (2013). Evaluation of a 3D serious game for advanced life support retraining. International journal of medical informatics, 82(9), 798-809 https://doi.org/10.1016/j.ijmedinf.2013.05.007
38. Chiang, V. C. L., Choi, T. K. S., Ching, S. S. Y., & Leung, K. L. K. (2017). Evaluation of a virtual reality based interactive simulator
with haptic feedback for learning NGT placement. Journal of Problem-Based Learning, 4(1), 25-34. DOI: https://doi.org/10.24313/jpbl.2017.4.1.25
39. Koivisto, J-M., Niemi, H., Multisilta, J., & Eriksson, E. (2017). Nursing students' experiential learning processes using an online 3D simulation game. Education and Information Technologies, 22, 383–398. doi:10.1007/s10639-015-9453-x
40. LeFlore, J. L., Anderson, M., Zielke, M. A., Nelson, K. A., Thomas, P. E., Hardee, G., & John, L. D. (2012). Can a virtual patient trainer teach student nurses how to save lives—teaching nursing students about pediatric respiratory diseases. Simulation in

Healthcare, 7(1), 10-17.

41. Johnsena, H.M., Fossuma, M., Vivekananda Schmidtb, P. & Fruhlingc, A. (2018). Hemşirelik öğrencilerinin video tabanlı ciddi oyunun eğitim değeri hakkındaki algıları, Pilot çalışma. Nurse Education Today,62(1), 62-68.
42. Mick, J. (2016). The appraising evidence game. Worldviews on Evidence-Based Nursing, 13(2), 176–179. https://doi.org/10.1111/wvn.12139
43. Ebrahimpour, F., Sadeghi, N., Najafi, M., Iraj, B., & Shahrokhi, A. (2015). Effect of playing interactive computer game on distress of insulin injection among type 1 diabetic children. Iranian Journal of Pediatrics, 25, e427– e432. https://doi.org/10.5812/ijp.25(3)2015.427
44. Mackay, B.J., Anderson, J., Harding, T. (2017). Mobile technology in clinical teaching , Nurse Education in Practice, 22, 1-6. DOI: https://doi.org/10.1016/j.nepr.2016.11.001
45. Hay, B., Carr, P.J., Dawe, L., Clark-Burg, K. (2017). "iM Ready to Learn", Undergraduate Nursing Students' Knowledge, Preferences, and Practice of Mobile Technology and Social Media, CIN, Computers, Informatics, Nursing, 35 (1), 8-16. doi: 10.1097/CIN.0000000000000284
46. Alvarez, A.G., Sasso, G., Iyegar, S. (2015). Mobile Virtual Learning Object for the Assessment of Acute Pain as a Learning Tool to Assess Acute Pain in Nursing, An Analysis of the Mental Workload, JMIR Medical Education, 1 (2), 15-22. doi: 10.2196/mededu.4958
47. Pimmer C., Brysiewicz P., Linxen S, Walters F., Chipps J., Gröhbiel U. (2014), Informal mobile learning in nurse education and practice in remote areas-A case study from rural South Africa. Nurse Education Today, 34 (11), 1398-1404. DOI: https://doi.org/10.1016/j.nedt.2014.03.013
48. Mann, E.G., Medves, J., Vandenkerkohf, E.G. (2015). Accessing Best Practice Resources Using Mobile Technology in an Undergraduate Nursing Program. CIN, Computers, Informatics, Nursing, 33(3), 122–128. doi: 10.1097/CIN.0000000000000135
49. Juric, S.& Zalik, B.(2014). An innovative approach to near-infrared spectroscopy using a standard mobile device and its clinical application in the real-time visualization of peripheral veins. BMC Medical Informatics and Decision Making, 1(1),2-9 doi: 10.1186/s12911-014-0100-z.

50. Padilha, J.M., Machado, P.P, Ribeiro, A.L. and Ramos L. (2018).Clinical virtual simulation in nursing education. Clinical Simulation in Nursing, 15:13-18.

PROTECTION OF LUTEIN AGAINST THE TOXIC EFFECT OF CISPLATIN ON THE PANCREAS

Doç. Dr. İbrahim AKTAŞ[1]

Adıyaman Üniversitesi, Sağlık Hizmetleri Meslek Yüksekokulu, Adıyaman, Türkiye.

[1]0000-0002-0956-8204

ABSTRACT

In our study, the protective effect of lutein (L) (100mg/kg, oral) against pancreatic damage caused by cisplatin (CS) (10 mg/kg, intraperitoneal (i.p.)) was examined. This study was carried out with 28 8-week-old rats. There were 7 rats in each of the 4 groups created: Control, L, CS and CS + L. According to biochemical findings, serum AMYL and LPS levels were significantly increased when comparing the CS group with the control group ($p<0.05$). It was determined that serum AMYL and LPS levels in the CS + L group were significantly reduced compared to the CS group ($p<0.05$). Additionally, when the CS + L group was compared with the CS group, a decrease in MDA level and an increase in GSH, SOD and CAT levels were noted ($p<0.05$). When the CS + L group is compared with the CS group. It can be said that there is a decrease in oxidative stress, an increase in antioxidant activity and a decrease in changes in pancreatic activity due to the effect of L. These results show that L is effective in preventing CS-induced pancreatic damage. It is also emerging that L is a pharmacological agent that has the potential to be used in this damage.

Key Words: Antioxidant, pancreas, lutein, cisplatin, rat.

INTRODUCTION

Chemotherapy is an effective method widely used in cancer treatment. These drugs help cure cancer. However, it has been observed that it also causes side effects in healthy organs. Many chemotherapeutic drugs are widely used (Aktaş & Yahyazadeh, 2022).C isplatin (CS) is used as an antineoplastic drug to treat various tumor types in cancer patients. Although CS is widely used in the clinic, it has many undesirable side effects. The most important side effect limiting its use is the toxicity it creates in the pancreas (Bakir et al., 2018). At the same time, this drug causes changes in many parameters in different organs (such as the liver and kidney) (Badreldin and Al Moundhri, 2006). CS produces many harmful radicals that cause oxidative damage by negatively affecting the antioxidant system (Badary et al., 2005). Many agents and compound effects with antioxidants have been used experimentally for therapeutic purposes by administering antioxidants without altering the effects of chemotherapy (Pérez-Rojas et al.,2009; Bilgic & Aktas, 2022).

In this context, lutein (L), which has antioxidant properties, has been used in many studies. L is a carotenoid (does not contain vitamin A) synthesized by plants, bacteria and algae and cannot be synthesized in the body (Bilgic et al., 2022). Thanks to its hydroxyl structure, it reacts strongly with free oxygen radicals. In this way, it shows an effective free radical scavenging activity. Additionally, L has oxidative stress-reducing properties (Ojima et al., 1993). Additionally, L is an anti-inflammatory (Krishnaswamy et al., 2010) and anti-cancer agent (Chucair et al., 2007). L has also been proven to protect against gastric lesions (Jávor et al., 1983) and gastrointestinal ulcers. Overall, the low toxicity of L makes it advantageous among traditional therapeutic drugs.

Many studies have been conducted to prevent the toxic effects of CS on the pancreas.The protective effect of L, which has antioxidant properties, has not yet been proven. Examining it in this context adds originality to our study. It was aimed to reveal the protection of L in order to eliminate the pathological changes caused by CS in the pancreas.

MATERIAL AND METHOD

chemicals

In our study, all chemicals, including CS, were obtained from Sigma Chemical Co. (St. Louis, MO). L was obtained from Solgar (USA).

Animals

In this study; 28 Sprague-Dawley type male rats, 8 weeks old and weighing 210-255 g, were used. Rats were obtained from Adıyaman University Experimental Animals Research Center. The temperature of the experimental environment was kept at 22±2°C and the humidity was 55±5%. The animals were given as much feed and water as they could consume (ad libitum).

Experimental Protocol

In the experiment, groups were randomly formed and designed to contain seven rats (n = 7) in each of 4 groups.

1. Control group: Rats were given 1 ml saline orally for 7 days.

2. L group: L (100 mg/kg/day, by gavage) for 7 days (Katyal et al., 2013).

3. CS group: Single dose of CS (10mg/kg, i.p.) on the 4th day of the study (Capasso et al., 1990).

4. CS + L group: Single dose of CS (10mg/kg, i.p.) on the 4th day of the study. L (100 mg/kg/day, by gavage for seven days).

The experimental applications in our study were completed in 7 days. The rats were then anesthetized with ketamine and xylazine and decapitated under anesthesia. Blood and pancreatic tissue were taken to be used in biochemical studies.

Biochemical Analysis

Serum biochemical parameters (amylase mg/dL and lipase mg/dL) were analyzed on an Olympus 2700 analyzer (Olympus Diagnostica GmbH, Hamburg, Germany). Analysis was performed according to the Reitman-Frankel colorimetric transaminase method (Crowley, 1967).

Pancreatic Oxidative Stress Biomarker Assessment

Our samples were homogenized on ice (IKA, Germany) at 12,000 rpm for 1-2 minutes. Targeted procedures were found to work best at 4°C. Homogenates to be used in biochemical analyzes were prepared as 0.5-1.0 g. Pancreatic tissues were prepared for malondialdehyde (MDA), reduced glutathione (GSH), superoxide dismutase (SOD), catalase (CAT) analyzes and protein level**.** Protein concentrations were determined using the methods of Lowry et al. (1951) (Lowry, 1951).

The evaluation of the **MDA** parameter was carried out using the methods of Uchiyama and Mihara (1978). At this stage, it was determined that the thiobarbituric acid reaction would take

approximately 15 minutes at pH 3 and 95°C. Later, as a result of measurements made at 532 nm and maximum absorption, pink pigment formation was achieved (Uchiyama & Mihara, 1978).

Evaluation of the GSH parameter was carried out using the Ellman (1959) method. First, chemicals were added to the sample and the reaction took place in the environment. After this process, yellow green color formation was obtained. The evaluation of the GSH parameter was performed using a spectrophotometer at 410 nm absorbance (Ellman, 1959).

In our study, SOD activity was measured by inhibiting the autoxidation of pyrogallol. These operations were carried out by applying the method of Marklund and Marklund (1974). Procedures for enzyme activity were performed at 440 nm for 180 s. The results obtained in this context were expressed as U/mg Hb (Marklund & Marklund, 1974).

Multiple procedures were used to **analyze the CAT** parameter. First, 0.9% NaCl was added to 10% tissue homogenates. A phosphate buffer was used to measure the CAT parameter. Analysis of hydrogen peroxide hydrolysis at pH 7.0 was then performed. Maximum absorbance was observed at 240 nm. Our results were reported as nmol/mg protein (Aebi, 1984).

Statistical Analysis

Statistical analyzes in our study were made with SPSS software (v.21). The data produced were evaluated as mean ± SEM. Normally distributed data were analyzed with the Shapiro-Wilk test. In the biochemical parametric evaluation, comparisons between groups and within groups were made with ANOVA and post-hoc LSD tests. In addition, Kruskal-Wallis test was used for histopathological results. The significance level was determined as 0.05.

RESULTS

Biochemical Serum Parameters

The biochemical analysis results obtained in serum are shown in Table 1. AMYL and LPS levels were measured to evaluate pancreatic function. It was determined that these parameters were significantly increased in rats in the CS group compared to the control and L groups ($p<0.05$). A significant decrease in AMYL and LPS levels was observed in the CS+L group compared to the CS group ($p<0.05$) (Table 1).

Biochemical parameters in tissue

The results of biochemical parameters in the tissue are shown in Table 1. Pancreatic tissue MDA parameter results of the control and L groups were similar to each other. The MDA level of the CS group increased significantly compared to the control and L groups ($p<0.05$). There was a significant decrease in MDA level in the CS+L group compared to the CS group ($p<0.05$) (Table 1). Similar results were obtained in the SOD, CAT and GSH parameters of the control and L groups. When the CS group was compared with the control and L groups, a significant decrease was detected in these parameters ($p<0.05$). SOD, CAT and GSH levels in the kidney tissues of the CS+L group increased significantly compared to the CS group ($p<0.05$) (Table 1).

Table 1. Serum biochemical and renal tissue oxidative stress biomarkers

	Control	L	CS	CS + L

Serum biochemical biomarkers

AMYL ml/dL	374.13 ± 21.46	294.57±38.48	**2586.55 ± 351.23[a]**	403.32 ± 47.24[b]
LPS ml/dL	37.73 ± 1.85	38.94±0.83	**158.61 ± 4.87[a]**	52.61 ±4.68[b]

Pancreatic tissue oxidative stress biomarkers

SOD (U/g)	14,46 ± 1,56[c,d]	13.54±0.23[c,d]	7,63 ± 1,33[a,b,d]	12.56±0.24[a,b,c]
CAT (µmol H_2O_2/g)	298.01 ± 1,85[,d]	296.18±0.10[c,d]	185.02 ± 3,45[a,b,d]	290.02±0.08[a,b,c]
GSH (µmol/g)	11.45 ± 1,35[c,d]	11.40±0.13[c,d]	7,57 ± 1,35[a,b,d]	10.20±0.14[a,b,c]
MDA (nmol/g)	23.21±0.85[c,d]	22.21±0.04[c,d]	**74,84 ± 1,42a[,b,d]**	25.15±0.02[a,b,c]

Data are mean ± SEM, n = 7. CS, cisplatin; L, lutein; AMYL, Amylase; LPS, Lipase; MDA, malondialdehyde; GSH, glutathione; SOD, superoxide dismutase; CAT, catalase. a Significant difference from control, b Significant difference from L, c Significant difference from CS, d Significant difference from Cis + L.

DISCUSSION

CS is a chemotherapeutic agent used to treat cancer. CS has many side effects, including bone marrow, renal, gastrointestinal, ototoxicity, and peripheral neuropathy. CS has been proven to cause pancraes damage in humans and animals. CS-induced pancreatic toxicity is known to be a dose-limiting side effect. In this study, we determined whether pharmacological treatment with L provides a protective effect against CS damage in the rat pancreas. CS chemotherapy is limited by myelosuppression and the development of genotoxicity that can lead to secondary cancer. In addition, it was revealed that there was a significant dose-dependent increase in genotoxicity in terms of DNA damage as a result of CS treatment. As a cytotoxic agent, CS interferes with DNA synthesis and causes DNA cross-linking that modulates cell cycle progression, thereby ultimately inducing tumor cell apoptosis (Bakır et al., 2018). Additionally, CS reduces the scavenging of free oxygen radicals by binding to the sulfhydryl groups of reduced glutathione. Another factor is that the cisplatin-sulfhydryl complex damages the cell membrane and enzyme functions, causing lipid peroxidation and mitochondrial damage (Lau, 1999). Additionally, it has been proven in many studies that antioxidant compounds prevent oxidative stress and inflammation in CS-induced pancreatic damage.

AMYL; It is a digestive enzyme synthesized to a lesser extent by the salivary gland and most of it by the pancreas. This enzyme breaks down carbohydrates in the small intestine, making them ready for absorption. LPS breaks down fats into their building blocks and makes them usable in the body. Thanks to this enzyme, fats are taken into the body in the form of triglycerides in the digestive tract and converted into fatty acids and glycerol, making them ready for absorption. Serum AMYL and LPS levels increase in acute pancreatitis (Aktaş et al., 2020). Serum AMYL and LPS concentrations increased in this study. This increase is also compatible with the study by Bakır et al., 2018. With L application, this increase approached the control group (Bakır et al., 2018).

In our study, MDA level increased due to CS-induced lipid peroxide accumulation, whereas GSH, SOD, and CAT and related antioxidant enzymes were depleted. CS demonstrates the critical role of oxidative stress in pancreatic toxicity. Similar studies have proven that CS causes lipid peroxidation in pancreatic epithelial cells by reducing the antioxidant capacity of the pancreas and increasing the MDA level (Bakır et al., 2018: Yadav,.2019). This can lead to a decrease in the ability of the pancreas to clear toxic hydrogen peroxide and lipid peroxides (Bakır et al.,2018). Additionally, an increase in antioxidant capacity and a decrease in MDA

levels were noted in the CS +L group. This result indicates that L protects against CS-induced pancreatic toxicity in rats. Previous studies have shown that many pharmacological agents with antioxidant effects can be successfully used to prevent the toxic effects of anticancer drugs (CS, paclitaxel) on non-target tissues (Alhoshani et al., 2017; Gür et al., 2022; Aktaş et al. 2024). L, which has an antioxidant effect, protects the pancreatic tissue from the harmful effects of oxidative stress, probably by preventing the oxidative stress-increasing effects of CS, thanks to these effects.

CONCLUSION

As a result, L activated the antioxidant defense system by clearing harmful radicals thanks to its strong antioxidant effect. When the results obtained in this study are evaluated together, it can be said that the application is as follows. Using L together with CS can reduce the undesirable effects of CS on pancreatic tissues and thus ensure that cancer treatment continues effectively and uninterruptedly.

REFERENCES

Aebi, H. (1984). Catalase in vitro. *Method Enzymol*, 105, 121-6.

Aktaş, İ., &Yahyazadeh, A. (2022). Protective potential of misoprostol against kidney alteration via alleviating oxidative stress in rat following exposure to paclitaxel. *Tissue and Cell*, 79, 101966.

Aktaş, İ., Gür, F.M., & Özgöçmen, M. (2020). Silymarin Ameliorates Valproic Acid-Induced Pancreas Injury by Decreasing Oxidative Stress. *International Journal of Veterinary and Animal Research*, 3(2), 34-38.

Aktas, I., Gür, F.M.&, Bilgic, S.(2024). Protective effect of misoprostol against paclitaxel-induced cardiac damage in rats. *Prostaglandins and Other Lipid Mediators*,171; 106813.

Alhoshani, A.R., Hafez, M.M., Husain, S., Al-Sheikh A.M, Alotaibi, M.R., Al Rejaie, S.S., …& Al-Shabanah, O.A. (2017). Protective effect of rutin supplementation against cisplatin-induced Nephrotoxicity in rats. *BMC Nephrol*. 18(1), 194.

Badary, O.A., Abdel-Maksoud, S., Ahmed, W.A., & Owieda, G.H. (2005). Naringenin attenuates cisplatin nephrotoxicity in rats. Life Sci, 76, 2125-2135.

Badreldin, H.A., & Al Moundhri, M.S. (2006). Agents ameliorating or augmenting the nephrotoxicity of cisplatin and other platinum compounds: a review of some recent research. *Food Chem Toxicol*, 44, 1173-1183.

Bakir, M., Geyikoglu, F., Koc, K., & Cerig, S. (2018). Therapeutic effects of oleuropein on cisplatin-induced pancreas injury in rats. *Journal of Cancer Research and Therapeutics*, 14(3, 671-678.

Bilgic, S., & Aktas, I. (2022). Investigation of protective effects of misoprostol against paclitaxel-induced ovarian damage in rats. *Annals Med Research*, 29, 233-239.

Bilgiç, S., Gur, F.M. & Aktaş, İ. (2022). Biochemical and Histopathological Investigation of the Protective Effect of Lutein in Rat Kidney Exposed to Cisplatin. *Med Records*, 4(3), 433-8.

Capasso, G., Giordano, D.R., de Tommaso, G., De Santo, N.G.,& Massry, S.G. (1990). Parathyroidectomy has a beneficial effect on experimental cisplatin nephrotoxicity. *Clin Nephrol*, 33(4), 184-191.

Chucair, A.J., Rotstein, N.P., Sangiovanni, J.P., During, A., Chew, E.Y., & Politi, L.E. (2007). Lutein and zeaxanthin protect photoreceptors from apoptosis induced by oxidative stress: relation with docosahexaenoic acid. *Invest Ophthalmol Vis Sci.* 48(11), 5168-5177.

Crowley, L.V. (1967) The Reitman-Frankel colorimetric transaminase procedure in suspected myocardial infarction. *Clin Chem*, 13(6), 1-7.

Ellman GL. (1959). Tissue sulfhydryl groups. *Arch Biochem Biophys*, 82:70-7.

Gür, F.M., Aktaş, İ., Bilgiç, S., & Pekince, M. 2022. Misoprostol alleviates paclitaxel-induced liver damage through its antioxidant and anti-apoptotic effects. *Mol Cell Toxicol*, 18, 393-400.

Jávor, T., Bata, M., Lovász L., Morón, F., Nagy, L., Patty, I., … Mózsik, G. (1983) Gastric cytoprotective effects of vitamin A and other carotenoids. *Int J Tissue React*, 5(3), 289-296.

Katyal, T., Singh, G., Budhiraja, R.D., & Sachdeva, M. 2013. Effect of lutein in development of experimental diabetic nephropathy in rats. *Afr J Pharm Pharmacol*, 7, 2953-9.

Krishnaswamy, R., Devaraj, S.N., & Padma, V.V. (2010) Lutein protects HT-29 cells against deoxynivalenol-induced oxidative stress and apoptosis: prevention of NF-kappa B nuclear localization and down regulation of NF-kappa B and cyclo-oxygenase-2 expression. *Free Radic Biol Med*, 49, 50-60.

Lau, A.H. (1999). Apoptosis induced by cisplatin nephrotoxic injury. *Kidney Int*, 56, 1295-1298.

Lowry, O.H., Rosebrough, N.J., Farr, A.L..& Randall, R.J. (1951). Protein measurement with the folin phenol reagent. *J Biol Chem*, 193, 265-275.

Marklund, S., & Marklund, G. (1974). Involvement of the superoxide anion radical in the autoxidation of pyrogallol and a convenient assay for superoxide dismutase. *European J Biochem*, 47, 469-474.

Ojima, F., Sakamoto, H., Ishiguro, Y., Terao, J. (1993). Consumption of carotenoids in photosensitized oxidation of human plasma and plasma low-density lipoprotein. *Free Radic Biol Med*, 15:377-384.

Pérez-Rojas, J.M., Cruz, C., García-López, P., Sánchez-González, D.J., Martínez-Martínez, C.M., Ceballos, G., … Pedraza-Chaverri, J. (2009). Renoprotection by alpha-Mangostin is related to the attenuation in renal oxidative/nitrosative stress induced by cisplatin nephrotoxicity. *Free Radic Res*,43(11), 1122-1132.

Uchiyama, M., & Mihara, M. (1978). Determination of malonaldehyde precursor in tissues by thiobarbituric acid test. *Anal Biochem*, 86, 271-278.

.Yadav, Y.C..(2019). Effect of cisplatin on pancreas and testes in Wistar rats: biochemical parameters and histology. *Heliyon*. 5,8, e02247.

COCCYX'İN MORFOMETRİK ÖLÇÜMERİNİN LUMBAL DİSK HERNİSİ HASTALARINDA DEĞERLENDİRİLMESİ

EVALUATION OF COCCYX'S MORPHOMETRIC MEASUREMENTS IN LUMBAL DISC HERNIA PATIENTS

YL Öğr. Nigara BAZAROVA
İzmir Bakırçay Üniversitesi, Tıp Fakültesi, Anatomi Anabilim Dalı, İzmir, Türkiye
ORCID NO: 0009-0000-3395-8926
Dr. Öğr. Üyesi Asrın NALBANT
İzmir Bakırçay Üniversitesi, Tıp Fakültesi, Anatomi Anabilim Dalı, İzmir, Türkiye
ORCID NO: 0000-0002-8538-3076
Dr. Öğr. Üyesi Ali İhsan KILIÇ
İzmir Bakırçay Üniversitesi, Tıp Fakültesi, Ortopedi ve Travmatoloji Anabilim Dalı, İzmir, Türkiye
ORCID NO: 0000-0001-7491-60

ÖZET

Yaygın olarak kuyruk kemiği olarak bilinen koksiks, insanlarda vertebral kolonun en kaudal kısmıdır. Bu üçgen şekilli kemik genellikle fibröz eklemler ve bağlarla birbirine bağlı üç ila beş omurdan oluşur. Koksiks, morfolojisi göz önüne alındığında oldukça değişken bir yapı olarak bilinir. Yapılan literatür taramalarında koksigeal tipler ile diğer morfolojik özelliklerin arasındaki ilişkiye ait eksiklikler tespit edilmiştir. Buradan yola çıkarak koksikse ait morfolojik parametreler arasındaki değişkenlikler ile birlikte, sağlıklı bireyler ve lumbal disk hernisi olan hastalar arasında bu parametrelere ait verilerin değerlendirilmesi amaçlanmıştır.

Çalışma 2019-2023 tarihleri arasında İzmir Bakırçay Üniversitesi Çiğli Eğitim Araştırma Hastanesinde lumbal disk hernisi tanısı konulmuş hastalar ile lumbal ve pelvik ağrıyla hastaneye başvurmuş ancak herhangi bir tanı almamış sağlıklı bireylerin bilgisayarlı tomografi görüntüleri üzerinden çalışılmıştır. Çalışmada koksiks tipine, koksigeal vertebra ve segment sayısına, koksigeal açıya, koksigeal uzunluğa, sakrokoksigeal açıya ve interkoksigeal açıya ait ölçümler yapılmıştır.

Çalışmaya 126 lumbal disk hernili hasta, 101 sağlıklı birey dahil edilmiştir. Yapılan ölçümlerde koksiks vertebra ve segment sayısı, koksigeal açı, sakrokoksigeal açı ve interkoksigeal açı lumbal disk hernili hasta ve sağlıklı bireyler arasında anlamlı olarak farklılık göstermiştir. Koksiks tipleri, koksigeal uzunluk ise anlamlı fark göstermemiştir.

Bel ağrısı, popülasyonun önemli bir bölümünü etkileyen, sıklıkla nonspesifik bir nedeni olan, yaygın görülen ve tekrarlayıcı bir durumdur. Klinik olarak dejeneratif disk bozuklukları bu sebeplerden biridir. Disk herniasyonu nucleus pulposusun, etrafını çevreleyen annulus

fibrozusa doğru protrude olmasıyla ortaya çıkar. Literatürde disk hernisine neden olabilecek etmenleri içeren çok sayıda çalışma mevcuttur. Yapılan çalışma disk hernisinde koksiks'in etken olup olmadığı araştıran ilk çalışma olmuştur. Çalışmanın verilerine göre sakrokoksigeal ve interkoksigeal açı değişikliklerinin ve koksikse ait vertebra segment sayısı lumbal disk oluşmasında etkili olabileceğini göstermektedir.

Anahtar Kelimeler: Lumbal disk hernisi, Koksiks, Sacrum, Koksiks morfometrisi

ABSTRACT

The coccyx, commonly known as the tailbone, is the most caudal part of the vertebral column in humans. This triangular-shaped bone usually consists of three to five vertebrae connected by fibrous joints and ligaments. The coccyx is known to have a highly variable structure considering its morphology. The literature review identified deficiencies regarding the relationship between coccygeal types and other morphological features. Based on this, it was aimed at evaluate the variability between the morphological parameters of the coccyx and the data on these parameters between healthy individuals and patients with lumbar disc herniation. The study was conducted on computed tomography images of patients diagnosed with lumbar disc herniation at Izmir Bakırçay University Çiğli Training and Research Hospital between 2019 and 2023 and healthy individuals who were admitted to the hospital with lumbar and pelvic pain but did not receive any diagnosis. In the study, measurements were made regarding the coccyx type, number of coccygeal vertebrae and segments, coccygeal angle, coccygeal length, sacrococcygeal angle, and intercoccygeal angle.

One hundred and twenty-six lumbar disc herniation patients and one hundred and one healthy individuals were included in the study. In the measurements, the number of coccyx vertebrae and segments, coccygeal angle, sacrococcygeal angle, and intercoccygeal angle showed significant differences between patients with lumbar disc herniation and healthy individuals. Coccyx types and coccygeal length did not show significant differences.

Low back pain is a common and recurrent condition that affects a significant portion of the population, often with a nonspecific cause. Clinically, degenerative disc disorders are one of these causes. Disc herniation occurs when the nucleus pulposus protrudes towards the surrounding annulus fibrosus. Many studies in the literature include factors that may cause disc herniation. This study was the first to investigate whether the coccyx is a factor in disc herniation. According to the data of the study, changes in sacrococcygeal and intercoccygeal angles and the number of vertebral segments of the coccyx may be effective in forming the lumbar disc.

Key Words: Lumbar disc herniation, Coccyx, Sacrum, Coccyx morphometry

THE MAIN UNTI-NUTRIENT SPECIAL FOOD COMPONENTS THAT AFFECTED FOOD SAFETY AND HUMAN HEALTH

Necla ÇAĞLARIRMAK

Prof Dr Manisa Celal Bayar University, Saruhanlı College, Food Process Department, Manisa -Turkey

(Responsible Author)

ORCID https://orcid.org 0000-0003-1278-0991, 90 236 357 42 50

Ahmet Zeki HEPÇİMEN

Assistant Professor, Manisa Celal Bayar University, Cooking Dept. Manisa –Turkey

ORCID https://orcid.org/0000-0002-2785-360 b

ABSTRACT

Food safety encompasses numerous factors, including undesirable chemical, physical, and biological elements. Many of these are primary contaminants originating from agricultural practices, food processing conditions, the environment, and certain food additives. Some compounds are inherent to the structure or naturally occur within foods, while others are introduced due to various factors or are present without discernible cause. These harmful factors pose threats to food safety and are not readily identifiable. These hazardous and harmful factors include solanine, certain alkaloids, glycosides, histaminic compounds, saponins, cyanides, phytates, protease inhibitors, oxalates, food allergens, hemagglutinins (lectin), dihydroxyphenylalanine (DOPA), phytoestrogens, tannins, and others. The sources of anti-nutrients in the foods are legumes (soya, lentils, chick peas, peanuts, beans), tubers: carrot, sweet potato, Jerusalem artichoke, manioc (or tapioca).body can be nausea, bloating, headaches, rashes, nutritional deficiencies. These compounds pose hidden negative factors for food safety as they occur naturally in foods, making them potentially overlooked during food safety evaluations, especially at critical control points. Most of these compounds originate from plant-based foods. Food processing methods and conditions can influence their presence, quantity, inhibition, or activation. The goal of food safety is to manufacture and prepare food products from farm to fork without posing any risks or hazards to human health. Deactivating, eliminating, or minimizing these substances from foods should be a fundamental aspect of food quality control, ensuring food safety, and a central concern in food science and technology. On the other hand, if some of antinutrients may be consumed in law levels , they can have health benefits such as phenolic compounds; phytic acid, protease inhibitors, saponins, lignans and phytoestrogens have been established to reduce cancer risks. It is planned to review this topic by examining the literature.

Key Words: Unti-nutrient, food safety, health, nutrition, food process.

KAFEİN ALIMININ MEME KANSERİ RİSKİ ÜZERİNDEKİ ETKİLERİI

THE EFFECTS OF CAFFEIN INTAKE ON BREAST CANCER

Dr. Neslihan ARSLAN

Erzurum Teknik Üniversitesi, Sağlık Bilimleri Fakültesi, Beslenme ve Diyetetik Bölümü,

ORCID NO: **0000-0002-1232-8009**

Özgün GENÇ

Gazi Üniversitesi Sağlık Bilimleri Fakültesi, Beslenme ve Diyetetik Bölümü

Doç. Dr. Feride AYYILDIZ

Gazi Üniversitesi Sağlık Bilimleri Fakültesi, Beslenme ve Diyetetik Bölümü

ORCID NO: 0000-0003-2828-3850

ÖZET

Meme kanseri, dünya genelinde kadınlar arasında sıkça görülen bir sağlık sorunudur ve birçok faktörün hastalığın gelişimi üzerinde etkili olduğu bilinmektedir. Kafeinin meme kanseri riski üzerindeki potansiyel etkilerini anlamaya yönelik yapılan araştırmalar, genelde çeşitli sonuçlar ortaya koymaktadır. Bu konuda yapılan epidemiyolojik çalışmalar, kafein tüketiminin meme kanseri üzerindeki olası etkilerini ele almayı hedeflemiştir. Bu sonuçlar arasında çeşitlilik bulunmakta olup, bireyler arası farklılıklar, yaş, genetik özellikler ve diğer yaşam tarzı faktörlerinin dikkate alınması gerekmektedir. Deneysel araştırmalar, kafeinin antioksidan özelliklere sahip olabileceğini ve hücresel seviyede anti-kanser etkiler gösterebileceğini öne sürmektedir. Ancak kafeinin moleküler düzeydeki etkileşimleri ve klinik önemi henüz tam olarak anlaşılamamıştır. Kafeinin meme kanseri üzerindeki etkileri, çelişkili bulgular barındırmakta ve tartışmalıdır. Bu etkileşimin açıklanabilmesi için bu alanda daha fazla çalışma yapılmasına ihtiyaç duyulmaktadır.

Anahtar Kelimeler: Kafein alımı, Meme kanseri

ABSTRACT

Breast cancer is a common health problem among women worldwide and many factors are known to influence the development of the disease. Research to understand the potential effects of caffeine on breast cancer risk has generally yielded variable results. Epidemiologic studies have aimed to address the possible effects of caffeine consumption on breast cancer. These results are varied and inter-individual differences, age, genetic characteristics and other lifestyle factors need to be taken into account. Experimental research suggests that caffeine may have antioxidant properties and exert anti-cancer effects at the cellular level. However, the interactions of caffeine at the molecular level and its clinical significance are not yet fully understood. The effects of caffeine on breast cancer are controversial with conflicting findings. More studies are needed in this field to explain this interaction.

Keywords: Caffeine intake, breast cancer

1.GİRİŞ

Sağlık alanındaki önemli bir halk sağlık sorununu teşkil eden meme kanseri, 2020 yılında kaydedilen tahmini 2,26 milyon vakayla dünyada en sık teşhis edilen kanser türüdür ve kadınlar arasında kanserden ölümlerin önde gelen nedenlerinden bir tanesidir [1]. Meme kanseri, genetik predispozisyon, hormonal değişiklikler, çevresel faktörler ve yaşam tarzı gibi birçok kompleks etmenin etkileşimi sonucu ortaya çıkabilen bir hastalıktır [2]. Bu kanserle ilişkili risk faktörleri arasında diğer kanser türlerinden farklı olarak BRCA1 veya BRCA2 genindeki mutasyonlar bulunmaktadır ve bu malignite için önemli bir nedensel faktördür [3]. Bu kanser türü, erken teşhisin önemli olduğu bir süreç içermektedir ve bu nedenle meme kanseri ile ilgili mekanizmaların ve risk faktörlerinin anlaşılması büyük bir önem kazanmaktadır [4]. Son yıllarda, beslenme alışkanlıkları ve içecek tüketimi ile meme kanseri arasındaki potansiyel ilişkiyi anlamaya yönelik bilimsel araştırmalar oldukça önem kazanmış durumdadır [5]. Kafein dünyadaki en popüler psikoaktif maddedir ve nüfusun yaklaşık %80-85'i tarafından günlük olarak tüketilmektedir [6]. Bu bağlamda kahve birincil kafein kaynağıdır ancak çay, gazlı alkolsüz içecekler, sıcak çikolata, çikolatalı süt ve çikolatalı şeker, enerji içecekleri ve bazı besin takviyeleri de kafein içermektedir. Bu ürünlerin kafein içeriği önemli ölçüde değişiklik göstermektedir [7]. Kahve tüketimi farklı ülkelere, yaşlara ve cinsiyete göre oldukça değişkendir ve tüketimde devam eden bir artış olduğu görülmektedir; bu kısmen birçok ülkede özel kahve dükkanlarının sayısının artmasıyla paralellik göstermektedir. Amerika Birleşik Devletleri (ABD)'de ortalama kafein alımı günde 135 miligram (mg)'dır, bu da günde yaklaşık 1,5 bardağa eşdeğer gelmektedir. Birçok kişi günde 6 fincana kadar kahve ve çok daha yüksek miktarda kafein tüketmektedir [8]. Meme kanseri ve kafein alımı arasındaki ilişki incelendiğinde çok sayıda çalışma gerçekleştirilmiş olsa da çalışmalar arasındaki tutarsız sonuçlar ve veri kalitesiyle ilgili sorunlar nedeniyle ikna edici kanıtlar bulunmamaktadır [9]. Bu çalışmalar arasında; kafeinin, menopoz sonrası meme kanseri riskini arttırdığı bilinen dolaşımdaki östrojen düzeylerini azaltarak meme kanseri riskini etkileyebileceği öne sürülmüştür [10]. Ancak bu durumun aksine kafein tüketiminin meme kanseri riski üzerinde herhangi bir etkisi olmadığı ve kafeinin koruyucu antioksidan ve anti-inflamatuar faydalar sağlayabileceği belirtilmiştir [11].

Kafein ve meme kanseri ilişkisini daha iyi anlamak için geniş çaplı ve kapsamlı araştırmalara ihtiyaç vardır. Bu çalışmalar, kafeinin meme kanseri riskine olan etkilerini daha net bir şekilde ortaya koyabilir ve bu durum hastalığın yönetiminin geliştirilmesine katkıda bulunabilir.

2.1 Meme Kanseri

2.1.1 Meme Kanserinin Epidemiyolojisi ve Etiyolojisi

Meme kanseri kadınlarda en yaygın teşhis edilen kanserlerden bir tanesidir ve GLOBOCAN 2020 verilerine göre dünya çapında tahmini 2,3 milyon yeni vakayla kansere bağlı ölümlerin 5. nedeni arasında yer almaktadır [12]. Meme kanseri insidans oranları gelişmiş bölgelerde en yüksek seviyelerde olmasına rağmen, Asya ve Afrika'daki ülkeler 2020'deki toplam ölümlerin %63'ünü kapsamaktadır [13]. Uluslararası Kanser Araştırma Ajansı'nın (IARC) 2020 yılında yayınladığı istatistiğe göre; Türkiye'de kadın yaş gruplarını kapsayan toplam

101.018 yeni kanser vakası tespit edilmiştir. Bu vakaların içerisinde 24.175'i meme kanseri olarak raporlanmış olup kadınlar arasında en sık görülen kanser türleri arasında (non-melanoma cilt kanseri hariç) 1. sırada yer almaktadır [14]. Meme kanserinin etiyolojisi, önceden meme kanseri öyküsü, aile meme kanseri öyküsü, obezite, uzun boy, sigara içme, alkol tüketimi, erken menarş, geç menopoz, hareketsiz yaşam tarzı, kısırlık ve hormon replasman tedavisi gibi birçok risk faktörü arasındaki karmaşık bir etkileşimdir [15].

2.2.2 Meme Kanseri Risk Faktörleri

Meme kanseri etiyolojisi, çocukluk ve ergenlik dönemindeki erken yaşam faktörleri de dahil olmak üzere, daha sonra yetişkinlikte riski etkileyebilecek yaşam boyunca meydana gelen çoklu maruziyetlerden etkilenir [16].

Şekil 1.1 Meme kanseri riskini arttırıcı faktörler aşağıdaki tabloda yer almaktadır [17].

Obezite	Aile Öyküsü	Yüksek yağlı diyet	Yüksek şeker alımı	Sigara içmek	Düşük ekonomik durum
Yaş > 40	İlk doğum yaşının <20 olması	Doğum sayısının sıfır veya >5 olması	Düşük düzeyde egzersiz	Sigara kullanmak	Stres

2.2.3 Meme Kanseri Patofizyolojisi

Meme tümörleri genellikle başlangıçta duktal hiperproliferasyondan (meme kanallarında bulunan hücrelerin aşırı derecede çoğalması) kaynaklanmaktadır. Bu hücreler, çeşitli kanserojenik faktörlere maruz kaldıkça, iyi huylu tümörlere veya metastatik karsinomlara dönüşebilmektedir [18]. Son zamanlarda, tümör oluşumu, bağışıklık sisteminden kaçış ve tümörün nüks etmesi ile ilişkilendirilen kanser kök hücreleri (CSC'ler) adlı yeni bir kötü huylu hücre alt sınıfı ortaya çıkmıştır. Normal dokulardaki kök hücrelerden veya öncü hücrelerden gelişebilen bu küçük hücre popülasyonu, kendi kendini yenileme yeteneklerine sahiptir ve kemoterapi ve radyoterapi gibi geleneksel tedavilere karşı direnç göstermektedir [19]. İnsandaki meme kanserinin kökeni tam olarak açıklanamamasına karşın meme kanseriyle ilişkili pek çok gen tanımlanmıştır [20]. Meme kanseri ile ilişkilendirilen BRCA1 ve BRCA2 genlerinin mutasyonu, meme kanseri riskini artıran iki önemli gen olarak bilinmektedir. Bu iki gen tümör baskılayıcı proteinler kodlamaktadır [21]. BRCA1 eksikliği, hücre döngüsü kontrol noktasının bozulmasına, anormal sentrozom çoğalmasına, genetik istikrarsızlığa ve sonunda apoptoza yol açar [22]. BRCA2, RAD51 adlı bir protein ile etkileşime girerek DNA çift iplikli kırıkların onarımında kritik bir rol oynamaktadır. BRCA2'nin bu işlevi, hücrelerin genetik materyallerini doğru bir şekilde onarmalarına yardımcı olarak, genetik bütünlüklerini korumaya katkıda bulunmaktadır [23]. Bireyin BRCA1 veya BRCA2 genlerindeki mutasyonlar, genellikle bu genlerin normal fonksiyonlarını yerine getirememelerine ve hücrelerin DNA hasarı onarımındaki eksikliklere neden olmaktadır. Bu durum, hücrelerin anormal büyümesine ve kontrolsüz çoğalmasına yol açarak, meme kanseri ve yumurtalık kanseri gelişme riskini artırmaktadır [24].

2.2.4 Meme Kanseri Tanısı ve Ayırıcı Tanısı

Meme tümörlerinin erken tespiti, hayatta kalma şansını artırmak açısından önemlidir. Tümörler, başlangıç aşamalarında daha kolay bir şekilde tedavi edilmektedir ve kanser ilerlemesi hakkında sağladığı bilgiler, hasta hayatta kalma oranlarını artırmak için çok değerlidir [25]. Standart klinik uygulamada, meme lezyonları manyetik rezonans görüntüleme (MRG), mamografi ve ultrasonografi kullanılarak görüntülenmektedir; bu, şüpheli lezyonların çevresindeki sağlıklı dokudan ayırt edilmesini gerektirir. Daha sonra, şüpheli lezyonun malign (kötü huylu) mi yoksa benign (iyi huylu) mi olduğunu belirlemek için ek tanısal görüntüleme ve/veya invaziv biyopsiler yapılmaktadır [26]. Tanı için meme biyopsisi aspirasyon sitolojisi de dahil olmak üzere çeşitli tanı testleri kullanılmaktadır. Mamografi bugüne kadar meme kanserinin tespitinde standart yöntem olsa da bazen yetersiz kaldığı ve biyopsinin gerekli olduğu durumlar bulunmaktadır [27]. Ultrason bir tarama aracı olmasa da odaklı muayeneler için kullanışlıdır ve genellikle meme değerlendirmelerinin bir parçası olarak tüm yaş gruplarında mamografiyle birlikte kullanılmaktadır [28]. Meme kanserinin ayırıcı tanısı kitlenin bening veya malign olduğunu birbirinden ayırt etmek için kullanılmaktadır [29]. Bu ayırıcı tanılar arasında; fibroadenom, meme kisti, fibrokistik değişiklikler, meme apsesi, lipomlar bulunmaktadır, bu bulgular genellikle iyi huylu tümör belirteçleridir [30,31].

2.2.5 Meme Kanseri Tedavi Yöntemleri

İleri evre meme kanseri tedavisi için tedavide multidisipliner bir ekip bulunmalıdır ve hastalara psikososyal bakım, destek tedavisi ile semptom yönetimi sunulmalıdır. İleri evre meme kanseri tanısı konulduktan sonra sağlık profesyonelleri ve hastalar arasında özel bir ortamda tedavi hedefleri tartışılmalı ve bilgi paylaşımı yazılı olarak gerçekleştirilmelidir [32]. Meme kanseri için mevcut terapötik yaklaşımlar arasında kemoterapi, radyasyon tedavisi, hormonal tedavi ve cerrahi yer almaktadır [33]. Cerrahi tedavi seçenekleri arasında mastektomi, tüm meme dokusunun çıkarılması, lümpektomi veya kısmi mastektomi, sadece tümör ve çevresindeki küçük bir miktar sağlıklı doku çıkarılması yer almaktadır [34]. Radyasyon terapisi, tümör bölgesine odaklanan yüksek enerjili ışınların kullanılmasıyla gerçekleşir ve genellikle cerrahi sonrası veya tümör küçültme amacıyla uygulanmaktadır [35]. Kemoterapi, kanser hücrelerini öldürmek veya büyümesini durdurmak için ilaçların kullanılmasını içerir ve sistemik bir tedavi yöntemidir [36]. Hormon tedavisi, hormon reseptör pozitif kanserlerde kullanılmaktadır ve hormonları bloke eden veya üretimini azaltan ilaçları içermektedir. Hedefe yönelik tedaviler, belirli genetik veya protein anomalilerine dayanarak tümör hücrelerini hedef alan ilaçları içermektedir, özellikle HER2 pozitif meme kanseri tedavisinde kullanılmaktadır [37].

2.2 Kafein

2.2.1 Kafeinin Etki Mekanizması

Kafeinin tarihi erken Paleolitik döneme dayanmaktadır ve dünya genelinde en yaygın tüketilen psikoaktif maddedir [38]. Kafein, çay yaprakları, kahve, kakao fasulyeleri ve kola fındıklarında bulunan bitkisel bir metilksantin alkaloit bileşiğidir ve özellikle A1, A2A ve

A2B adenosin reseptörleri için bir antagonist görevi gösterir [39]. Adenosin, merkezi sinir sisteminde birçok nörotransmitterin salnımnıı inhibe etmektedir [40]. Hayvan modellerinde, adenosinin; glutamat [41,42], serotonin [43], asetilkolin [44], noradrenalin [45] ve dopamin [46] gibi birçok nörotransmitter salınımını inhibe ettiği gösterilmiştir. Bu nedenle, kafein; adenosin reseptör antagonisti olmasından kaynaklı belirtilen bu nörotransmitterlerin salınımını destekler [47]. Merkezi sinir sisteminin bir uyarıcısı olarak bilinen kafein, mide ile ince bağırsaklardan emildikten sonra kana karışarak taşınır. Karaciğerde, kafeinin, sitokrom P450 oksidaz sistemi tarafından paraksantin (%84) (lipolizi hızlandıran), teobromin (%12) (kan damarlarını genişleten) ve teofilin (%4) (bronşların düz kaslarını gevşeten) olmak üzere üç türe dönüştürülür [48]. Kafein, hızlı bir emilime sahiptir ve hızla dokulara dağılır. Biyolojik membranları ve kan-beyin bariyerini geçebilme özelliğine sahip olan kafein, mide ve ince bağırsaktan 15-45 dakika içinde emildikten sonra karaciğerde metabolize edilerek renal eliminasyon ile sonuçlanır ve kafein plazma yarı ömrü 5-6 saattir [49]. Ancak birden fazla faktör bu süreyi etkiler. Sigara içmeyen bireylere göre sigara içen bireylerde kafein plazma yarılanma ömrü %50'ye kadar azalır. Hamile kadınlarda (özellikle de son üç aylık dönem içerisinde olanlarda) 15 saate kadar uzayan bir yarılanma ömrü görülür [50].

2.2.2 Kafein Metabolizması

Demlenmiş ya da anlık olarak hazırlanmış olan kahvenin %99'u oral yolla alımından sonraki 30-45 dakika içerisinde emilir ve 15-120 dakika içerisinde ise plazma kafein seviyeleri en üst seviyeye ulaşmaktadır [51]. Plazma kafein seviyelerinin pik yapma süresi mide boşalma süresindeki değişikliğe ve posa gibi besin bileşenlerinin tüketimine bağlı olarak değişmektedir [52]. Kafein metabolizması; yaş, cinsiyet, hamilelik durumu, diyet, yaşam tarzı, sigara kullanımı, çevresel faktörler, ilaçlar ve hastalıklar gibi birçok eksojen ve endojen faktörlerden etkilenmektedir [53]. Kafein plazma konsantrasyonu, kafeinin başlıca metaboliti paraksantinden daha hızlı bir şekilde azalır. Kafein tüketiminden yaklaşık 8-10 saat sonra, paraksantin konsantrasyonları kafeinden daha yüksek seviyelere ulaşır; bu durum, tüm türlerde ortaya çıkmaktadır [54]. Kafein, dokusal sıvılara eşit olarak dağılan bir doku su bölmesine girer. Bu dağılım, kan plazması, beyin omurilik sıvısı, tükürük sıvısı, safra, anne sütü ve tüm organlar gibi vücuttaki tüm sıvıları içerir, bunlar arasında göbek kordon kanı da bulunmaktadır [55]. Kafein, lipofilik özellik olmasından kaynaklı kan-beyin bariyeri ve plasenta bariyeri dahil olmak üzere tüm hücresel membranlara pasif difüzyon yoluyla geçer [56]. İnsanlarda ve hayvanlarda, kafein genellikle renal atılım ile elimine edilir. İnsanlarda, oral yolla alınan 7,5 mg/kg kafeinin yaklaşık %70'i idrar yoluyla geri kazanılır, %0.5-2'si ise metabolize edilmeden direkt olarak idrarla atılır. Kafeinin idrarla atılımının düşük olması, glomerüler filtrasyon sonrasında renal tübül tarafından %98 oranında yeniden emilmesinden kaynaklanır [57]. Kafeinin %2-7'si, 48 saat içerisinde dışkıyla atılımı gerçekleşir. Bu atılımın büyük bir kısmı, özellikle karaciğer-bağırsak döngüsü ve metabolizma sonucu salgılanan kafein metabolitlerinden kaynaklanır [55].

2.2.3 Kafein Kaynakları

Tüketilen içecek veya yiyeceklerin içerisinde bulunan kafein içeriği, miktarına ve hazırlanma aşamalarında kullanılan yöntemlere bağlı olarak değişiklik gösterir. Kahve, en yaygın kafein içeriğine sahip olan kaynaklar arasındadır. Giovanni Caprioli ve arkadaşlarının yapmış olduğu kahvenin demleme süresinin kahve aromasına ve bileşimine etkisini inceleyen bir çalışmaya göre; Robusta kahvesinin kafein bakımından daha yüksek seviyelere sahip olduğunu (314 ila 762 mg/L) gösterirken, Arabica kahvesinin ise (174 ila 310 mg/L) olduğunu ortaya koydu. Analiz edilen çalışmada Espresso kahvesinin filtre kahveden daha yüksek kafein konsantrasyonlarına (mg/100 ml) sahip olduğunu gösteren bir başka bulgu daha elde edildi. Ancak, farklı hacimleri göz önüne alındığında (Espresso için 24 saniyede 46-47 ml ve filtre kahve için 375 saniyede 520-532 ml), bir fincanda filtre kahvenin kafein miktarının Espresso kahvesinden yaklaşık beş kat daha yüksek olduğu tespit edildi [58].
Filtre kahvenin 125 mL'sinde bulunan kafein içeriği 60 ila 135 mg arasındadır. Instant kahvenin 125 mL'sinde 35-105 mg kafein bulunur. 330 mL buzlu çayın ortalama kafein içeriği 10-50 mg arasında değişir. Kafeinsiz kahve 1-5 mg/125 mL kafein içerir. 30 mL espresso içerisinde bulunan kafein 35 ila 100 mg'dır. Kafein içeren diğer içeceklerden bir diğeri ise çaydır. 150 mL demlenmemiş çay ortalama 25-45 mg kafein içerir. Çay kuru ağırlık olarak kahveden daha fazla kafein içeriyor olsa da demleme sırasında genellikle daha az miktarda çay kullanılır. Ayrıca çayın kafein içeriği, çayın türüne, demleme süresine ve yaprakların işlenme durumuna bağlı olarak değişiklik gösterir. Siyah çay, yeşil çay, oolong çayı ve beyaz çay gibi farklı çay çeşitlerinin kafein içerikleri birbirinden farklıdır. Diğer kafein içeriğine sahip olan içeceklerin kafein içerikleri ise şu şekildedir; soğuk çay 10-50 mg/330 mL kafein içerir. Sıcak çikolatanın kafein içeriği 2-7 mg/150 mL'dir. Kafein içeren gazlı içeceklerin 330 mL'sinde 30-48 mg kafein bulunur. Şekersiz gazlı içecekler 330 mL'si 26-57 mg kafein içerir. Enerji içeceklerinin 330 mL'si 70-120 mg arası kafein içeriğine sahiptir. 30 gram bitter çikolatanın kafein içeriği ortalama 60 mg iken 30 gram sütlü çikolata ise ortalama 6 mg kafein içerir [59,60].

2.2.4 Kafein Tüketimi ve Günlük Alımı

2018–2019'da kahve çekirdeği tüketimi 165 milyon 60 kg'lık paketin üzerinde olduğu belirlenmiştir. Her gün 500 milyar fincan kahve tüketildiği tahmin edilmektedir. Avrupa'da kahve tüketimi en yüksek olan bölge İskandinav ülkelerindedir ve kişi başına yılda yaklaşık 10 kg kahve tüketilmektedir. Finlandiya, Norveç, İzlanda, Danimarka ve İsveç, bu bölgedeki en yüksek kahve tüketen ülkelerdir [61].
Health Canada, 2006 yılında yayınlamış olduğu güvenli kafein kullanım seviyelerini ele alan raporunda sağlıklı yetişkin bireyler için kafein tüketiminin ⩽400 mg/gün güvenli kullanım seviyelerinde olduğu bildirilmiştir. 2009 yılında ise çocuklar için (6-12 yaş için günde 45-85 mg; ⩾12 yaş için 2.5 mg/kg/gün) ve hamile kadınlar için (<300 mg/gün) spesifik öneriler sunulmuştur. (Health Canada, 2010) [62].
2012 yılının ağustos ayında ABD Gıda ve İlaç İdaresi (FDA) tarafından kafeinin sağlıklı yetişkinler için <400 mg/gün miktarlarında alımının güvenli olduğunu ve Health Canada tarafından belirlenen önerileri doğruladığını açıklayan bir mektup yayınlanmıştır [63].

Bilimsel verilere dayanarak, yapılan çalışmalarda sağlıklı yetişkinlerde günlük 400 mg orta düzeyde kafein tüketiminin genel toksisite, kardiyovasküler etkiler, davranış değişiklikleri, kanser insidansı ve erkek üreme sistemine olumsuz etkilerle ilişkilendirilmediği ortaya konulmuştur. Gebe kadınlar için günlük kafein alımının 300 mg'ı aşmaması önerilir. (65 kg'lik bir kişide 4,6 mg/kg/gün'e eşdeğerdir.) Bu öneri, gebelik sırasında olası riskleri en aza indirme amacını taşımaktadır. Çocuk ve ergenler için ise kafein tüketiminin davranış üzerinde potansiyel etkileri nedeniyle kafein alımının 2,5 mg/kg/gün'ü aşmaması gerektiği önerilmektedir [64,65].

ABD'li tüketicilerin günlük kafein alımlarını inceleyen bir çalışmada 42,851 katılımcıdan 37.602'sinin en az bir kafeinli içecek tükettiği bildirilmiştir. Bu değer ABD nüfusunun yaklaşık olarak %85'ini temsil etmektedir. Total kafein alımlarının %80'inin kahveden geldiği görülmüştür. Veriler incelendiğinde ortalama kafein alım miktarları ⩾35 yaşındaki yetişkinler için 420-467 mg/gün (5,1-5,7 mg/kg/gün), gebelik çağındaki kadınlarda, 18-24 yaş arası için 228 mg/gün (3.7 mg/kg/gün) ve 25-34 yaş arası için 284 mg/gün (4,5 mg/kg/gün) olarak gerçekleşmiştir. 2-5 yaş arasındaki çocuklarda kafein alımları 58 mg/gün (3,7 mg/kg/gün) ve 6-12 yaş arasındaki çocuklar için kafein alımı 94 mg/gün (2,7 mg/kg/gün) olarak gerçekleşmiştir. >12 yaş çocuklarda ise kafein alımı 2,9 mg/kg/gün olarak gerçekleşmiştir. Yapılan çalışmanın sonucunda günlük ortalama kafein alım değerlerine bakıldığında gebelik çağındaki kadınlar haricindeki tüm gruplarda maksimum alım önerilerinin üzerinde olduğu sonucuna varılmıştır [66].

2.2.5 Kafeinin İnsan Sağlığı Üzerindeki Etkileri

Kafeinin Kardiyovasküler Sistem Üzerindeki Etkileri:

Kafeinin kardiyovasküler etkileri, adenosin reseptörlerine karşı antagonizma aracılığıyla ortaya çıkmaktadır. İnsanlarda kafein alımı, genellikle kan basıncını artırmaktadır ve vazodilatasyon, vazokonstriksiyon, endotel fonksiyonu ve arteriyel sertlik üzerinde çeşitli etkiler göstermektedir. Kafein, total periferik direncin artışına ve dolayısıyla kan basıncının artmasına neden olabildiği söylenmektedir. [67]

Yapılan bir çalışma, kafein tüketiminin kardiyovasküler hastalıklarla ilişkisini inceleyerek, genç bireylerde kafeinin özellikle kardiyovasküler hastalıkları tetikleyebileceği hipotezini test etmiştir. Cornelis ve ark.'larının yapmış olduğu çalışmada, 50 yaş altındaki yavaş metabolizatörlere sahip bireylerde kalp krizi riskinde neredeyse dört kat artış görülmüşken, hızlı metabolizatörlere sahip bireylerde orta düzeyde kahve tüketiminin koruyucu bir etki gösterdiğini bulunmuştur. Dört fincan veya daha fazla kahve içenler arasında yavaş metabolizatörlerle hızlı metabolizatörler arasındaki tek fark, kafeinin vücuttan atılma hızını etkileyen bir genetik varyanttan kaynaklanmıştır. Bu bulgu, kafeinin kalp krizi riskini artırıcı bir tetikleyici olduğunu güçlü bir şekilde ortaya koyulmuştur [68].

626 kardiyovasküler hastalık tanısı alan hastayı kapsayan bir retrospektif kohort çalışmasında, yüksek kahve, çay ve kafein tüketiminin KVH hastalarında tüm nedenlere ve spesifik ölüm riskinde artışla ilişkili olduğu gözlemlenmiştir [69].

7 günden fazla süren bir başka meta-analiz çalışmasında ise hipertansif bireylerde kafein alımının kısa süreliğine kan basıncını artırabileceğini, ancak 2 hafta boyunca kahve içmenin kan basıncını yükseltmediğini ve alışkanlık haline gelmiş olan kahve tüketiminin kardiyovasküler hastalık riskini artırmadığı görülmüştür. Kafeinin akut etkisi, özellikle alım sonrası ilk 60 dakika içinde belirgin olup, 180 dakika boyunca devam edebilmektedir. Çalışmanın sonucunda hipertansif hastalarda kafein alımının dikkatlice yönetilmesi önerilmektedir ancak kahve tüketimi alışkanlık haline gelmiş olan hipertansif kan basıncınsa anlamlı bir etkisi görülmemiştir [70].

Kafeinin Lipit Metabolizması Üzerindeki Etkileri:

Kafeinin lipoliz, ısı üretimi ve tokluk sinyallerini artırarak kilo kaybını etkileyebileceği düşünülmektedir. Ancak bu mekanizmaların daha fazla incelenmesi gerekmektedir [71]. Kahve tüketimini ve serum lipitlerini değerlendiren çalışmalar çelişkili ve tutarsız sonuçlar vermiştir [72].

Shantou Üniversitesi Tıp Fakültesi'nde denek fareler üzerinde gerçekleştirilen bir çalışmada; yüksek yağ içeren bir diyet uygulanacak olan fareler 3 farklı gruba ayrılmıştır. Bu üç grup ayrı ayrı düşük dozda kafein, yüksek dozda kafein veya steril su ile beslenmiştir. Yüksek doz kafein tedavisi uygulanan farelerde vücut ağırlığı ve karaciğer ağırlığı artışı diğer gruplara kıyasla önemli ölçüde düşük seviyelerde olduğu gözlemlenmiştir. Aynı zamanda yüksek kafein tedavisi uygulanan farelerde serum trigliserit (TG), total kolesterol (TK) ve düşük yoğunluklu lipoprotein kolesterol (LDL-K) seviyelerinde azalma ve yüksek yoğunluklu lipoprotein kolesterol (HDL-K) seviyesinde diğer gruplara kıyasla artış gözlemlenmiştir. Ayrıca yüksek dozda kafein ile beslenen farelerde rastgele plazma kan glikozunu azalmıştır. Yapılan bu çalışma yüksek dozda kafein takviyesinin, obezite ile ilişkili metabolik sorunları düzeltmede etkili olabileceğini göstermektedir [73].

Ürdün'de gerçekleştirilen 90 kişilik bir gözlemsel çalışmada, kahve içenlerin, kahve içmeyenlere kıyasla serum lipit anormallikleri açısından daha yüksek risk altında olduğu öne sürmektedir. Bu çalışmanın bulguları, kahve tüketiminin Ürdünlüler arasında serum TK, TG ve LDL düzeylerinde artışa yol açtığını, serum HDL düzeyleri üzerinde ise hiçbir etkisi olmadığı göstermektedir. İnsanlarda dislipidemi gelişme riskini artıran kahvenin eşik dozajını belirlemek için daha fazla araştırma yapılması önemlidir. O zamana kadar orta derecede kahve alımı tavsiye edilmektedir [74].

Türk bireylerinde Türk kahvesi ve hazır kahve ile serum lipit düzeyleri arasındaki ilişkiyi araştıran 122 kişiyle yapılmış olan ilk kesitsel çalışmada Türk kahvesi ve hazır kahve tüketiminin serum lipit düzeylerini önemli ölçüde etkilemediği gösterilmiştir [75].

Kafeinin Merkezi Sinir Sistemi Üzerindeki Etkileri:

Kafein içeren içecekler ve ürünler, özellikle uykusuzluk durumlarında dikkati sürdürmek ve konsantrasyonu artırmak amacıyla giderek daha fazla tercih edilmektedir. Bu maddeler merkezi sinir sistemini etkileyerek lokomotor aktiviteyi ve uyanıklığı temel seviyede

artırmaktadır. Ancak, normal tüketim düzeylerinde veya daha yüksek dozlarda anksiyete, huzursuzluk, uyku bozuklukları, gastrointestinal rahatsızlıklar, titreme ve diğer semptomlar gibi yan etkilere sebep olabilmektedir. [76]. Kafeinin hafıza, ruh hali ve biliş üzerindeki olumlu etkilerinin nörolojik mekanizmaları, belirli nörolojik hastalıkların (Alzheimer, Parkinson vb.) farmakolojik tedavileri açısından faydalı olabileceği düşünülmektedir [77].

Kafeinin Sindirim Sistemi Üzerindeki Etkileri:

Kafeinli içecek tüketimi, sindirim sistemi sorunlarına neden olan faktörlerden biridir. Kafein; mide asidinin salgılanmasını ve gastrin konsantrasyonunu artırarak düz kasları gevşetebilmektedir ve hidroklorik asit salgısını uyarabilmektedir. Bu durum, bağırsak mukozasının ve midesinin iltihaplanma riskini artırabilmektedir. Yan tarafta bulunan görsek kahvenin sindirim sistemi üzerindeki etkilerini gösteren bir şemadır [78].

Kafeinin Bağımlılık Potansiyeli:

Kafein Kullanım Bozukluğu henüz tanınmış bir psikiyatrik durum olmasa da Kafein Yoksunluğu DSM-5 kriterlerine dahil edilmiştir [79]. Semptomların ortaya çıkması uzun süreli kullanımdan sonra ortaya çıkmaktadır. Bu semptomlar arasında baş ağrısı, yorgunluk, odaklanma güçlüğü, sinirli veya depresif ruh hali ve grip benzeri semptomlar bulunmaktadır. Yoksunluk belirtileri genellikle kafein tüketiminin aniden kesilmesinden sonraki 12-24 saat içinde başlamaktadır ve 2 ila 9 gün arasında sürmektedir. Ancak DSM-5 yoksunluk tanı kriterleri çok dar olabilir. Kafein kullanımını aniden azaltan çoğu insan, günde 100 mg'dan az kafein tüketirken bile baş ağrısı yaşamaktadır [80].

Kafeinin Sıvı Dengesi ve Kemik Sağlığı Üzerindeki Etkisi:

Kafein, başlangıçta idrar söktürücü özelliğe sahiptir ve sıvı atılımını desteklemektedir. Ancak düzenli kafein tüketimi zamanla diüretik etkisini azaltabilmektedir ve vücuttaki sıvı dengesini genellikle etkilememektedir. Yüksek dozlarda kafein tüketimi, kalsiyum atılımını artırarak kemik yoğunluğunu azaltabilmektedir. Bununla birlikte, orta düzeyde kafein tüketiminin kemik sağlığı üzerinde önemli bir etkisi olmadığı düşünülmektedir [81].

2.3 Kafein Alımının Meme Kanseri Üzerindeki Etkileri

Kafeinin kanser üzerindeki etkisi 1970'lerden beri araştırılmaktadır. Yapılan çalışmalar, kafeinin yalnız başına veya farklı kemoterapötik ajanlarla kombinasyon halinde birçok kanser türünde sitotoksik etki gösterdiğini savunmaktadır. Kafein tüketiminin meme kanseri riskinin azalttığını gösteren çalışmalar mevcuttur [82]. Bir dizi epidemiyolojik çalışma ve klinik çalışma hem yeşil çayın hem de kahvenin antikanser, anti-obezite, antidiyabetik, antihipertansif ve hepatoprotektif etkiler dahil olmak üzere insan sağlığı üzerindeki yararlı etkilerini bildirmiştir. Ancak bu duruma karşıt olarak kafeinin meme kanseri üzerinde bir etkisi olmadığını gösteren çalışmalar da mevcut olup bu konu hakkında çelişkiler mevcuttur [83].

Kafeinin insan meme kanseri hücreleri MCF-7 ve MDA-MB-231 üzerindeki proliferasyon ve ölüm etkilerini inceleyen bir in-vitro çalışmada 24 saat boyunca 10 mm kafeine maruz bırakılmıştır ve bunun sonucunda hücre hatlarına sitotoksik etki göstermiş, hücre proliferasyonunu ve canlılığını azaltarak hücresel metabolizma ve lizozomal fonksiyonu etkilediği gözlemlenmiştir. Bu sonuçlar umut verici olup, kafeinin meme kanseri tedavisinde bir yardımcı olarak kullanılabilirliğini kanıtlamak için yapılan çalışmalara iyi bir hedef olabileceğini öne sürmektedir [84].

Hong Kong Çinli kadınlarda meme kanseri ile demlenmiş kahve ve anlık kahve tüketimi arasındaki farklı ilişkileri inceleyen vaka kontrol çalışmasında 1.156 yeni tanı konmuş meme kanseri vakası ve 1.013 kontrol grubu bu çalışmaya dahil edilmiştir. Demlenmiş kahve içen kadınlar arasında meme kanseri riskinin anlamlı bir şekilde azaldığı görülmüştür, özellikle postmenopozal kadınlar arasında bu azalma daha belirgindir. Bununla birlikte, anlık kahve tüketimi meme kanseri riski ile pozitif bir ilişki göstermiştir. Özellikle, demlenmiş kahve içenlerde riskin azalma eğiliminde olduğu, granül kahve içenlerde ise riskin arttığı belirlenmiştir. Bulgular, kahve türlerinin meme kanseri riski üzerinde farklı etkileri olabileceğini ve bu etkilerin menopozal duruma göre değişebileceğini göstermektedir [85].

Yapılan bir çalışmada, yaklaşık 16 yıl süren takip sürecinde, postmenopozal kadınların yaklaşık 3,000'inden fazlasına invaziv meme kanseri teşhisi konulmuştur. Araştırma, yaş, alkol tüketimi, sigara geçmişi ve diğer meme kanseri risk faktörleri göz önüne alındığında, toplam kahve, kafeinli ve kafeinsiz kahve tüketiminin genel olarak daha düşük bir meme kanseri riski ile ilişkilendirilmediğini göstermektedir [86].

Birleşik Krallık'ta 212,119 kadın üzerinde yapılan genetik bir çalışmada, kahve tüketimi ile meme kanseri arasındaki ilişkiyi değerlendirmek amacıyla gerçekleştirilen Mendel randomizasyon (MRG) analizinin sonuçlarına göre, genetik olarak öngörülen kahve tüketimindeki bir fincanlık artışın toplam meme kanseri riski ile istatistiksel olarak anlamlı bir ilişkisi tespit edilmemiştir [87].

Yapılan bir diğer çalışmada 13,5 yıl süren takip sonuçlarına göre kahve ve çay tüketimi ile invaziv meme kanseri arasındaki ilişki incelenmiştir. Genel olarak belirli içecek türleri ile meme kanseri arasında anlamlı bir ilişki bulunmamıştır. Ancak, 2-3 fincan/gün kafeinli kahve içenlerde meme kanseri riski demografik değişkenlere göre düzeltilmiş olarak %12 artmıştır. Günde 2-3 fincan kafeinsiz kahve içenlerde ise meme kanseri riski demografik değişkenlere göre düzeltilmiş olarak %22 artmıştır. Çay tüketimi ile invaziv meme kanseri arasında anlamlı bir ilişki bulunmamıştır. Bulgular, kahve türleri, kafein içeriği ve diğer faktörlerin kombinasyonunun meme kanseri riskini anlamak için daha fazla araştırma gerektiğini vurgulamaktadır [88]. Bir başka çalışma, toplam kahve, kafeinli kahve ve kafein alımının normal kilolu kadınlarda meme kanseri riski ile olumlu bir ilişkisi olabileceğine dair bazı ipuçları bulunmaktadır. Ancak, iki erken dönemde yapılan prospektif çalışmada, bu maruziyetlerle normal kilolu veya kilolu/şişman kadınlarda meme kanseri riski arasında bir ilişki bulunmadığını gösterilmiştir [89].

Boston'da yapılan 22 yıl süren bir prospektif kohort çalışması ise, kafein tüketimi ile meme kanseri arasında zayıf bit ters bir ilişki olduğunu gözlemlenmiştir. Bu ters ilişkide, kahve içinde bulunan özellikle kafein, diterpen ve polifenoller gibi kimyasalların, meme kanseri mekanizmalarını etkileyebileceği düşünülmüştür [90]. Ayrıca yapılan bir vaka-kontrol çalışmasında demlenmiş kahve ve hazır kahve tüketiminin meme kanseri riski ile farklı şekillerde ilişkilendirildiğini göstermiştir. Demlenmiş kahveyi düzenli olarak tüketen kadınlar arasında meme kanseri riski %52 daha düşük bulunmuştur, özellikle menopoz sonrası kadınlarda bu azalma daha belirgin şekilde olmuştur. Diğer yandan, hazır kahve tüketimi meme kanseri riski ile olumlu ilişkilendirilmiş olup özellikle düzenli olarak 2'si 1 arada veya 3'ü 1 arada kahve içen premenopozal kadınlarda daha yüksek bir risk gözlemlenmiştir [91].

3.SONUÇ VE ÖNERİLER

Meme kanseri, kadınlarda en sık görülen bir kanser çeşididir ve ölümcül olabilen bir hastalıktır. Genetik faktörler, hormonal değişiklikler ve çeşitli çevresel etkenlerin etkileşimiyle ortaya çıkabilen bu kanser türünde, erken teşhis ve etkili tedavi son derece önem taşımaktadır. Moleküler düzeydeki karmaşıklığı nedeniyle, meme kanserinin oluşum mekanizmaları hala tam olarak anlaşılamamıştır. Ancak, bilimsel araştırmalar ve klinik çalışmalar, meme kanserinin önlenmesi ve tedavisi için yeni stratejilere ışık tutmaktadır. Kafein ise, bir metilksantin türevidir ve genellikle kahve, çay, çikolata ve enerji içecekleri gibi birçok besinde bulunmaktadır. Bu kimyasal, adenosin reseptörleri için antagonist bir etki göstermektedir. Kafeinin insan sağlığı üzerinde birçok etkisi bulunmaktadır. Son yıllarda yapılan bilimsel çalışmalar, kafein ve meme kanseri arasındaki potansiyel ilişkiyi incelemiştir. Araştırmaların çoğunluğu, kafein tüketiminin meme kanseri riski üzerinde belirgin bir etkisinin olmadığını göstermektedir. Ancak, bazı çalışmalar özellikle postmenopozal kadınlarda kafein tüketiminin meme kanseri riskini azaltabileceği yönünde bulgular ortaya koymaktadır. Demlenmiş kahve tüketimi, özellikle menopoz sonrası kadınlarda meme kanseri riskinde belirgin bir azalmayla ilişkilendirilmiştir. Bununla birlikte, hazır kahve tüketiminin meme kanseri riskini artırabileceği ve özellikle premenopozal kadınlarda daha yüksek bir riskle ilişkilendirilebileceği gösterilmiştir. Özet olarak, elde edilen verilerin incelemesinde, kafeinin meme kanseri üzerindeki etkisini açıklayabilmek için mevcut kanıtların yetersiz ve çelişkili olduğu gözlemlenmiştir. Sonuç olarak tüm bu verileri doğrulamak için daha iyi tasarlanmış çalışmalara ihtiyaç duyulmaktadır.

KAYNAKÇALAR

1. Wilkinson L, Gathani T. Understanding breast cancer as a global health concern. Br J Radiol. 2022 Feb 1;95(1130):20211033. doi: 10.1259/bjr.20211033.
2. Łukasiewicz S, Czeczelewski M, Forma A, Baj J, Sitarz R, Stanisławek A. Breast Cancer-Epidemiology, Risk Factors, Classification, Prognostic Markers, and

Current Treatment Strategies-An Updated Review. Cancers (Basel). 2021 Aug 25;13(17):4287.

3. Feng Y, Spezia M, Huang S, Yuan C, Zeng Z, Zhang L, Ji X, Liu W, Huang B, Luo W, Liu B, Lei Y, Du S, Vuppalapati A, Luu HH, Haydon RC, He TC, Ren G. Breast cancer development and progression: Risk factors, cancer stem cells, signaling pathways, genomics, and molecular pathogenesis. Genes Dis. 2018 May 12;5(2):77-106.
4. Pashayan, N., Antoniou, A.C., Ivanus, U. et al. Personalized early detection and prevention of breast cancer: ENVISION consensus statement. Nat Rev Clin Oncol 17, 687–705 (2020).
5. dePaula J, Farah A. Caffeine Consumption through Coffee: Content in the Beverage, Metabolism, Health Benefits and Risks. Beverages. 2019; 5(2):37.
6. Weibel J, Lin YS, Landolt HP, Kistler J, Rehm S, Rentsch KM, Slawik H, Borgwardt S, Cajochen C, Reichert CF. The impact of daily caffeine intake on nighttime sleep in young adult men. Sci Rep. 2021 Feb 25;11(1):4668.
7. Mahoney CR, Giles GE, Marriott BP, Judelson DA, Glickman EL, Geiselman PJ, Lieberman HR. Intake of caffeine from all sources and reasons for use by college students. Clin Nutr. 2019 Apr;38(2):668-675.
8. Safe S, Kothari J, Hailemariam A, Upadhyay S, Davidson LA, Chapkin RS. Health Benefits of Coffee Consumption for Cancer and Other Diseases and Mechanisms of Action. Int J Mol Sci. 2023 Jan 31;24(3):2706.
9. Zhao, LG., Li, ZY., Feng, GS. et al. Coffee drinking and cancer risk: an umbrella review of meta-analyses of observational studies. BMC Cancer 20, 101 (2020).
10. Yaghjyan L, McLaughlin E, Lehman A, Neuhouser ML, Rohan T, Lane DS, Snetselaar L, Paskett E. Associations of coffee/caffeine consumption with postmenopausal breast cancer risk and their interactions with postmenopausal hormone use. Eur J Nutr. 2022 Oct;61(7):3449-3459. doi: 10.1007/s00394-022-02899-8.
11. DeBose MM, Cormier P, Lewis K, Harris AL. Breast Cancer Risk, Coffee Consumption, and Postdiagnosis Survival. Nurs Womens Health. 2023 Oct;27(5):378-384.
12. Sung H, Ferlay J, Siegel RL, Laversanne M, Soerjomataram I, Jemal A, Bray F. Global Cancer Statistics 2020: GLOBOCAN Estimates of Incidence and Mortality Worldwide for 36 Cancers in 185 Countries. CA Cancer J Clin. 2021 May;71(3):209-249.
13. Łukasiewicz S, Czeczelewski M, Forma A, Baj J, Sitarz R, Stanisławek A. Breast Cancer-Epidemiology, Risk Factors, Classification, Prognostic Markers, and Current Treatment Strategies-An Updated Review. Cancers (Basel). 2021 Aug 25;13(17):4287.
14. International Agency for Research on Cancer (IARC), World Health Organization (WHO). (2020). Global Cancer Observatory. 2020 Statistics.
15. Admoun C, Mayrovitz HN. The Etiology of Breast Cancer. In: Mayrovitz HN, editor. Breast Cancer [Internet]. Brisbane (AU): Exon Publications; 2022 Aug 6. Chapter 2.

16. Houghton SC, Hankinson SE. Cancer Progress and Priorities: Breast Cancer. Cancer Epidemiol Biomarkers Prev. 2021 May;30(5):822-844.
17. Youn HJ, Han W. A Review of the Epidemiology of Breast Cancer in Asia: Focus on Risk Factors. Asian Pac J Cancer Prev. 2020 Apr 1;21(4):867-880.
18. Zhang M, Lee AV, Rosen JM. The Cellular Origin and Evolution of Breast Cancer. Cold Spring Harbor perspectives in medicine. 2017;7:a027128.
19. Da Silva, L., & Lakhani, S. R. (2010). *Pathology of hereditary breast cancer. Modern Pathology, 23(S2), S46–S51.*
20. Feng, Y., Spezia, M., Huang, S., Yuan, C., Zeng, Z., Zhang, L., … Ren, G. (2018). *Breast cancer development and progression: Risk factors, cancer stem cells, signaling pathways, genomics, and molecular pathogenesis. Genes & Diseases, 5(2), 77–106.*
21. Fu, X., Tan, W., Song, Q., Pei, H., & Li, J. (2022). BRCA1 and Breast Cancer: Molecular Mechanisms and Therapeutic Strategies. Frontiers in Cell and Developmental Biology, 10.
22. Xie C, Luo J, He Y, Jiang L, Zhong L, Shi Y. BRCA2 gene mutation in cancer. Medicine (Baltimore). 2022 Nov 11;101(45):e31705. doi: 10.1097/MD.0000000000031705.
23. Wan, A., Zhang, G., Ma, D., Zhang, Y., & Qi, X. (2023). An overview of the research progress of BRCA gene mutations in breast cancer. Biochimica et Biophysica Acta (BBA) - Reviews on Cancer, 1878(4), 188907.
24. Fountzilas, E., Konstantopoulou, I., Vagena, A., Apostolou, P., Papadimitriou, C., Christodoulou, C., ... Fostira, F. (2020). Pathology of BRCA1- and BRCA2-associated Breast Cancers: Known and Less Known Connections. Clinical Breast Cancer, 20(2), 152-159.
25. Pandey, P. N., Saini, N., Sapre, N., Kulkarni, A., & Tiwari, A. K. (2021). "Prioritising breast cancer theranostics: A current medical longing in oncology." Cancer Treatment and Research Communications, 29, 100465.
26. Cochran JM, Leproux A, Busch DR, O'Sullivan TD, Yang W, Mehta RS, Police AM, Tromberg BJ, Yodh AG. Breast cancer differential diagnosis using diffuse optical spectroscopic imaging and regression with z-score normalized data. J Biomed Opt. 2021 Feb;26(2):026004.
27. Zeidan, B. A., Townsend, P. A., Garbis, S. D., Copson, E., & Cutress, R. I. (2015). "Clinical proteomics and breast cancer." *The Surgeon*, 13(5), 271-278.
28. Khanna, R., & Shah, E. (2024). "Robotics in Screening, Diagnosis and Treatment of Breast Cancer: A Perspective View." *Clinical Breast Cancer*, 24(1), 17-26.
29. Alkabban FM, Ferguson T. Breast Cancer. [Updated 2022 Sep 26]. In: StatPearls [Internet]. Treasure Island (FL): StatPearls Publishing; 2023 Jan.
30. Zhou, J., Li, M., Liu, D., Sheng, F., & Cai, J. (2023). "Differential Diagnosis of Benign and Malignant Breast Papillary Neoplasms on MRI With Non-mass Enhancement." *Academic Radiology*, 30(Supplement 2), S127-S132.
31. Czajka ML, Pfeifer C. Breast Cancer Surgery. [Updated 2023 Feb 8]. In: StatPearls [Internet]. Treasure Island (FL): StatPearls Publishing; 2023 Jan.

32. Xu, B., & Ma, F. (2023). "Guidelines for diagnosis and treatment of advanced breast cancer in China (2022 edition)." *Journal of the National Cancer Center*. In Press, Journal
33. Singh K, Yadav D, Jain M, Singh PK, Jin JO. Immunotherapy for Breast Cancer Treatment: Current Evidence and Therapeutic Options. Endocr Metab Immune Disord Drug Targets. 2022;22(2):212-224.
34. Arthur DW, Winter KA, Kuerer HM, Haffty B, Cuttino L, Todor DA, Anne PR, Anderson P, Woodward WA, McCormick B, Cheston S, Sahijdak WM, Canaday D, Brown DR, Currey A, Fisher CM, Jagsi R, Moughan J, White JR. Effectiveness of Breast-Conserving Surgery and 3-Dimensional Conformal Partial Breast Reirradiation for Recurrence of Breast Cancer in the Ipsilateral Breast: The NRG Oncology/RTOG 1014 Phase 2 Clinical Trial. JAMA Oncol. 2020 Jan 1;6(1):75-82.
35. Haussmann J, Corradini S, Nestle-Kraemling C, Bölke E, Njanang FJD, Tamaskovics B, Orth K, Ruckhaeberle E, Fehm T, Mohrmann S, Simiantonakis I, Budach W, Matuschek C. Recent advances in radiotherapy of breast cancer. Radiat Oncol. 2020 Mar 30;15(1):71.
36. Iwamoto T, Kajiwara Y, Zhu Y, Iha S. Biomarkers of neoadjuvant/adjuvant chemotherapy for breast cancer. Chin Clin Oncol. 2020 Jun;9(3):27.
37. Cantini, L., Trapani, D., Guidi, L., Boscolo Bielo, L., Scafetta, R., Koziej, M., Vidal, L., Saini, K. S., & Curigliano, G. (2024). Neoadjuvant therapy in hormone Receptor-Positive/HER2-Negative breast cancer. *Cancer Treatment Reviews*, Volume 123, 102669. ISSN 0305-7372.
38. Schubert, M. M., Irwin, C., Seay, R. F., Clarke, H. E., Allegro, D., & Desbrow, B. (2017). Caffeine, coffee, and appetite control: A review. I*nternational Journal of Food Sciences and Nutrition*.
39. Herman, A., & Herman, A. P. (2013). Caffeine's Mechanisms of Action and Its Cosmetic Use. Skin Pharmacology and Physiology, 26, 8–14.
40. Nehlig, A., Daval, J.L., Debry, G., 1992. Caffeine and the central nervous system: mechanisms of action, biochemical, metabolic and pyschostimulant effects. Brain Res. Rev. 17, 139–170.
41. Ciruela, F., Casadó, V., Rodrigues, R.J., Luján, R., Burgueno, ˜ J., Canals, M., Borycz, J., Rebola, N., Goldberg, S.R., Mallol, J., Cortés, A., Canela, E.I., López-Giménez, J.F., Milligan, G., Lluis, C., Cunha, R.A., Ferré, S., Franco, R., 2006. Presynaptic control of striatal glutamatergic neurotransmission by adenosine A1 − A2A receptor heteromers. J. Neurosci. 26, 2080–2087.
42. Yang, C., Franciosi, S., Brown, R.E., 2013. Adenosine inhibits the excitatory synaptic inputs to basal forebrain cholinergic, GABAergic, and parvalbumin neurons in mice. Front. Neurol. 4, 77.
43. Okada, M., Kawata, Y., Murakami, T., Wada, K., Mizuno, K., Kondo, T., Kaneko, S., 1999. Differential effects of adenosine receptor subtypes on release and reuptake of hippocampal serotonin. Eur. J. Neurosci. 11, 1–9.
44. Brown, S.J., James, S., Reddington, M., Richardson, P.J., 1990. Both A1 and A2a receptors regulate striatal acetylcholine release. J. Neurochem. 55, 31–38

45. Fredholm, B.B., 1979. Are methylxanthine effects due to antagonism of endogenous adenosine? Trends Pharmacol. Sci. 1, 129–132.
46. Pandolfo, P.; Machado, N.J.; Köfalvi, A.; Takahashi, R.N.; Cunha, R.A. Caffeine regulates frontocorticostriatal dopamine transporter density and improves attention and cognitive deficits in an animal model of attention deficit hyperactivity disorder. *Eur. Neuropsychopharmacol.* 2013, *23*, 317–328.
47. McLellan, T. M., Caldwell, J. A., & Lieberman, H. R. (2016). *A review of caffeine's effects on cognitive, physical and occupational performance. Neuroscience & Biobehavioral Reviews, 71, 294–312.*
48. Kerrigan, S., & Lindsey, T. (2005). Fatal caffeine overdose: two case reports. Forensic Science International, 153, 67–69.
49. Barcelos, R. P., Lima, F. D., Carvalho, N. R., Bresciani, G., & Royes, L. F. (2020). *Caffeine effects on systemic metabolism, oxidative-inflammatory pathways, and on exercise performance. Nutrition Research.*
50. Verbeeck RK. Pharmacokinetics and dosage adjustment in patients with hepatic dysfunction. Eur J Clin Pharmacol. 2008 Dec;64(12):1147-61.
51. Liguori, A. (1997). *Absorption and Subjective Effects of Caffeine from Coffee, Cola and Capsules. Pharmacology Biochemistry and Behavior, 58(3), 721–726.*
52. Brachtel D and Richter E (1988) Effect of altered gastric emptying on caffeine absorption. Z Gastroenterol 26:245–251.
53. Yang A, Palmer AA, and de Wit H (2010) Genetics of caffeine consumption and responses to caffeine. Psychopharmacology (Berl) 211:245–257
54. Garattini SArnaud MJ (1993) Metabolism of caffeine and other components of coffee, in Caffeine, Coffee and Health (Garattini S ed) pp 43–95, Raven Press, New York.
55. Arnaud MJ (1976) Identification, kinetic and quantitative study of [2-14C] and [1-Me-14C]caffeine metabolites in rat's urine by chromatographic separations. Biochem Med 16:67–76.
56. Tanaka H, Nakazawa K, Arima M, and Iwasaki S (1984) Caffeine and its dimethylxanthines and fetal cerebral development in rat. Brain Dev 6:355–361
57. Arnaud MJ (2011) Pharmacokinetics and metabolism of natural methylxanthines in animal and man, in Methylxanthines. Handbook of Experimental Pharmacology, vol 200, pp 33–91, Springer, Heidelberg.
58. Caprioli, G., Cortese, M., Sagratini, G., & Vittori, S. (2015). *The influence of different types of preparation (espresso and brew) on coffee aroma and main bioactive constituents. International Journal of Food Sciences and Nutrition, 66(5), 505–513.* doi:10.3109/09637486.2015.1064871
59. Nehlig, A. (2015). *Effects of coffee/caffeine on brain health and disease: What should I tell my patients? Practical Neurology, 16(2), 89–95.* doi:10.1136/practneurol-2015-001162
60. http://www.coffeeandhealth.org
61. Czarniecka-Skubina E, Pielak M, Sałek P, Korzeniowska-Ginter R, Owczarek T. Consumer Choices and Habits Related to Coffee Consumption by Poles. Int J Environ Res Public Health. 2021 Apr 9;18(8):3948.

62. Health Canada, 2010. Caffeine, It's Your Health. http://www.hc-sc.gc.ca/hl-vs/iyh-vsv/food-aliment/caffeine-eng.php
63. United States Food and Drug Administration FDA to Investigate Added Caffeine. [(accessed on 28 November 2014)]; http://www.fda.gov/ForConsumers/ConsumerUpdates/ucm350570.htm
64. Wikoff, D., Welsh, B. T., Henderson, R., Brorby, G. P., Britt, J., Myers, E., … Doepker, C. (2017). *Systematic review of the potential adverse effects of caffeine consumption in healthy adults, pregnant women, adolescents, and children. Food and Chemical Toxicology, 109, 585–648.*
65. Nawrot, P., Jordan, S., Eastwood, J., Rotstein, J., Hugenholtz, A., & Feeley, M. (2003). *Effects of caffeine on human health. Food Additives and Contaminants, 20(1), 1–30.*
66. Drewnowski, A., & Rehm, C. (2016). *Sources of Caffeine in Diets of US Children and Adults: Trends by Beverage Type and Purchase Location. Nutrients, 8(3), 154.*
67. Zulli, A., Smith, R. M., Kubatka, P., Novak, J., Uehara, Y., Loftus, H., … Kruzliak, P. (2016). Caffeine and cardiovascular diseases: critical review of current research. European Journal of Nutrition, 55(4), 1331–1343.
68. Planning Committee for a Workshop on Potential Health Hazards Associated with Consumption of Caffeine in Food and Dietary Supplements; Food and Nutrition Board; Board on Health Sciences Policy; Institute of Medicine. Caffeine in Food and Dietary Supplements: Examining Safety: Workshop Summary. Washington (DC): National Academies Press (US); 2014 Apr 23. 5, Caffeine Effects on the Cardiovascular System.
69. Zheng H, Lin F, Xin N, Yang L, Zhu P: Association of coffee, tea, and caffeine consumption with all-cause risk and specific mortality for cardiovascular disease patients. Front Nutr. 2022, 9:842856.
70. Mesas, A. E., Leon-Muñoz, L. M., Rodriguez-Artalejo, F., & Lopez-Garcia, E. (2011). *The effect of coffee on blood pressure and cardiovascular disease in hypertensive individuals: a systematic review and meta-analysis. The American Journal of Clinical Nutrition, 94(4), 1113–1126.*
71. Harpaz, Eynav, Tamir, Snait, Weinstein, Ayelet and Weinstein, Yitzhak. "The effect of caffeine on energy balance" *Journal of Basic and Clinical Physiology and Pharmacology*, vol. 28, no. 1, 2017, pp. 1-10.
72. Miranda, A.M., Goulart, A.C., Generoso, G. *et al.* Association between coffee consumption with serum lipid profile in ELSA-Brasil study: a metabolomic approach. *Eur J Nutr* **61**, 4205–4214 (2022). https://doi.org/10.1007/s00394-022-02946-4
73. Chen, L., Wang, Xj., Chen, Jx. *et al.* Caffeine ameliorates the metabolic syndrome in diet-induced obese mice through regulating the gut microbiota and serum metabolism. *Diabetol Metab Syndr* **15**, 37 (2023).
74. Al-Fawaeir, S., Alawneh, J. M., & Al-Odat, I. (2023). Influence of coffee consumption on serum lipid profile parameters: Can coffee consumption lead to health consequences in humans? Journal of Agriculture and Food Research, 14, 100904. ISSN 2666-1543.

75. Karabudak E, Türközü D, Köksal E. Association between coffee consumption and serum lipid profile. Exp Ther Med. 2015 May;9(5):1841-1846.
76. Xie, G., Huang, X., Li, H., Wang, P., & Huang, P. (2020). *Caffeine-related effects on cognitive performance: Roles of apoptosis in rat hippocampus following sleep deprivation. Biochemical and Biophysical Research Communications.*
77. *López-Cruz, L., Salamone, J. D., & Correa, M. (2018). Caffeine and Selective Adenosine Receptor Antagonists as New Therapeutic Tools for the Motivational Symptoms of Depression. Frontiers in Pharmacology, 9.*
78. Rodak, K.; Kokot, I.; Kratz, E.M. Caffeine as a Factor Influencing the Functioning of the Human Body—Friend or Foe? *Nutrients* **2021**, *13*, 3088.
79. American Psychiatric Association. (2013). Diagnostic and Statistical Manual of Mental Disorders: DSM-5.
80. Rodda, S., Booth, N., McKean, J., Chung, A., Park, J., & Ware, P. (2020). Mechanisms for the reduction of caffeine consumption: What, how and why. Drug and Alcohol Dependence, 108024.
81. Nehlig, A. (2018). Interindividual differences in caffeine metabolism and factors driving caffeine consumption. Pharmacology, 101(3-4), 227-245.
82. DeBose MM, Cormier P, Lewis K, Harris AL. Breast Cancer Risk, Coffee Consumption, and Postdiagnosis Survival. Nurs Womens Health. 2023 Oct;27(5):378-384.
83. Hayakawa, S., Oishi, Y., Tanabe, H., Isemura, M., Suzuki, Y. (2019). Tea, Coffee and Health Benefits. In: Mérillon, JM., Ramawat, K.G. (eds) Bioactive Molecules in Food. Reference Series in Phytochemistry. Springer, Cham.
84. Machado, K. L., Marinello, P. C., Silva, T. N. X., Silva, C. F. N., Luiz, R. C., Cecchini, R., & Cecchini, A. L. (2020). Oxidative Stress in Caffeine Action on the Proliferation and Death of Human Breast Cancer Cells MCF-7 and MDA-MB-231. Nutrition and Cancer, 1–11.
85. Lee PMY, Chan WC, Kwok CC, Wu C, Law SH, Tsang KH, Yu WC, Yeung YC, Chang LDJ, Wong CKM, Wang F, Tse LA. Associations between Coffee Products and Breast Cancer Risk: a Case-Control study in Hong Kong Chinese Women. Sci Rep. 2019 Sep 3;9(1):12684.
86. Gapstur SM, Gaudet MM, Wang Y, Hodge RA, Um CY, Hartman TJ, McCullough ML. Coffee Consumption and Invasive Breast Cancer Incidence among Postmenopausal Women in the Cancer Prevention Study-II Nutrition Cohort. Cancer Epidemiol Biomarkers Prev. 2020 Nov;29(11):2383-2386.
87. Ellingjord-Dale M, Papadimitriou N, Katsoulis M, Yee C, Dimou N, et al. (2021). "Coffee consumption and risk of breast cancer: A Mendelian randomization study.", 16(1), e0236904.
88. Zheng, K. H., Zhu, K., Wactawski-Wende, J., Freudenheim, J. L., LaMonte, M. J., Hovey, K. M., & Mu, L. (2021). Caffeine intake from coffee and tea and invasive breast cancer incidence among postmenopausal women in the Women's Health Initiative. International Journal of Cancer, Cancer Epidemiology.

89. Arthur, R., Kirsh, V. A., & Rohan, T. E. (2018). Associations of coffee, tea and caffeine intake with risk of breast, endometrial and ovarian cancer among Canadian women. Cancer Epidemiology, 56, 75–82.
90. Ganmaa D, et al. Coffee, tea, caffeine and risk of breast cancer: a 22-year follow-up. *Int J Cancer*. 2008;122:2071–2076.
91. Lee PMY, Chan WC, Kwok CC, Wu C, Law SH, Tsang KH, Yu WC, Yeung YC, Chang LDJ, Wong CKM, Wang F, Tse LA. Associations between Coffee Products and Breast Cancer Risk: a Case-Control study in Hong Kong Chinese Women. Sci Rep. 2019

ARONYANIN SAĞLIK ÜZERİNE ETKİLERİ

ARONIA AND ITS HEALTH EFFECTS

Dr. Neslihan ARSLAN

Erzurum Teknik Üniversitesi, Sağlık Bilimleri Fakültesi, Beslenme ve Diyetetik Bölümü,

ORCID NO: 0000-0002-1232-8009

Esra KOÇAK

Gazi Üniversitesi Sağlık Bilimleri Fakültesi, Beslenme ve Diyetetik Bölümü

Doç. Dr. Feride AYYILDIZ

Gazi Üniversitesi Sağlık Bilimleri Fakültesi, Beslenme ve Diyetetik Bölümü

ORCID NO: 0000-0003-2828-3850

ÖZET

Önleyici tedaviye olan ilginin artması, sağlığı destekleyici doğal kaynaklar ve içerikler üzerinde yapılan araştırmaların artmasına neden olmuştur. Günlük diyette sıkça tüketilen üzümsü meyveler, lezzetli, düşük enerjili, antioksidan etkili, posa ve polifenolik bileşikler bakımından zengin bir kaynaktır. Bu meyveler, kimyasal içerikleri sayesinde potansiyel antioksidanlar olarak değerlendirilir ve birçok dejeneratif hastalığın korunma ve tedavi süreçlerinde rol oynarlar. Aronia meyveleri, zengin kimyasal içerikleri ve yüksek antioksidan aktiviteleri nedeniyle fonksiyonel gıdalar olarak kabul edilmekte ve dünya genelinde kullanımı ve popülerliği artmaktadır. Bu meyveler, önemli düzeyde antioksidan aktivite göstererek birçok kronik ve dejeneratif hastalığın önlenmesinde ve tedavisinde etkili olabilirler. Özellikle antosiyaninlerin sağlık üzerindeki etkilerine olan ilgi zaman içinde artmaktadır. Aronia meyveleri, yüksek antosiyanin içeriği sayesinde bu etkileri üzerine yapılan araştırmalarla desteklenmiş ve antioksidan ve diğer biyolojik aktiviteleri ile insan sağlığı üzerinde önemli koruyucu ve faydalı etkilere sahip olduğu gösterilmiştir. Aronia meyveleri, özellikle antioksidan aktivite olmak üzere antiinflamatuvar, antidiyabetik, antikanser, antimutajenik, antibakteriyel etkileri üzerine yapılan birçok çalışma ile bilinir. Bu meyvelerin obezite, kardiyovasküler hastalıklar, otoimmün hastalıklar gibi çeşitli sağlık sorunları üzerindeki etkileri ve terapötik potansiyeli üzerinde detaylı incelemeler yapılmıştır.

Anahtar Kelimeler: Aronya, obezite, sağlık

ABSTRACT

Increasing interest in preventive treatment has led to increased research on health-promoting natural sources and ingredients. Berries, which are frequently consumed in the daily diet, are a delicious, low-energy, antioxidant-rich source of fiber and polyphenolic compounds. These fruits are considered potential antioxidants thanks to their chemical content and play a role in the prevention and treatment of many degenerative diseases. Aronia berries are recognized as functional foods due to their rich chemical content and high antioxidant activity, and their use

and popularity is increasing worldwide. These fruits can be effective in the prevention and treatment of many chronic and degenerative diseases by showing significant antioxidant activity. In particular, interest in the health effects of anthocyanins has been increasing over time. Aronia fruits, thanks to their high anthocyanin content, have been supported by research on these effects and have been shown to have important protective and beneficial effects on human health with their antioxidant and other biological activities. Aronia fruits are known for many studies on anti-inflammatory, antidiabetic, anticancer, antimutagenic, antibacterial effects, especially antioxidant activity. The effects of these fruits on various health problems such as obesity, cardiovascular diseases, autoimmune diseases and their therapeutic potential have been studied in detail.

Keywords: Aronia, obesity, health

1.GİRİŞ

Sağlıklı yaşam , hastalıkları önlemek ve tedavi edebilmek için doğal ürünlere olan ilgi giderek artmakta olup çok sayıda çalışmalar bitkisel besinler açısından zengin diyetlerin insan sağlığına işlevsel faydalar sağladığını doğrulamıştır.[1].Sıklıkla kullanılan üzümsü meyveler;düşük enerjili , lezzetli, lif ve polifenolik bileşikler açısından zengin meyveler olup kimyasal içerikleri nedeniyle ise potansiyel antioksidanlardır ve bir çok hastalığın tedavi sürecinde rol alırlar.[2].Aronya gül familyasından bir çalı türü olup ana vatanı Kuzey Amerika olmak üzere 20. Yüzyıl başlarında Avrupa'ya tanıtılmıştır.[3]. Aronya bitkisinin çapı 6 -13 mm ve ağırlığı 0,5 - 2 gramdır. Çeşitli Avrupa ülkelerinde aronya ; meyve suları, reçeller, jöleler, çaylar ve şaraplar üretmek için yaygın olarak kullanılmaktadır. Aynı zamanda doğal gıda boyalarının da kaynağıdır. Çiğ meyvenin ekşi tadı ve acı badem kokusu nedeniyle , elma, armut veya siyah kuş üzümü gibi diğer meyvelerle karıştırılarak meyve suyu veya çay üretiminde kullanılır.[4] Ayrıca makineli hasada, nakliyeye ve depolamaya olan dayanıklılığı, bu bitkinin daha fazla çiftçi tarafından tercih edilip üretiminin artmasını sağlamaktadır.[5] Aronya meyvesindeki biyoaktif bileşenlerin içeriği ; meyve çeşidi, servis şekli, hasat zamanı, meyve olgunluğu, işleme ve depolama yöntemleri dahil olmak üzere çeşitli faktörlere bağlı olarak değişkenlik gösterebilir.[6]. Aronya ağızda belirgin bir büzülme hissine (dokunsal, kuruma ve sıkılaştırma etkisi) neden olur. Bu astrenjan etki içeriğindeki kondanse tanenlerden kaynaklandığı gibi bitkinin meyvelerinin zengin içerikli bir gıda olarak tüketilmesinin yanında, geleneksel bitkisel ilaç olarak da kullanıldığı görülmüştür. Aronya meyveleri Rusya ve bazı Doğu Avrupa ülkeleri başta olmak üzere antihipertansif ve anti-aterosklerotik etkileri nedeniyle ilaç tedavisinde kullanılmıştır.[2]. Epidemiyolojik ve klinik çalışmalarda aronya ve polifenolik bileşenlerinin kardiyovasküler risk profillerinde iyileşme ile ilişkilendirildiği görülmüştür. Bu meyvelerin tüketimi hipertansiyon, LDL oksidasyonu, lipid peroksidasyonu, toplam plazma antioksidan kapasitesi, dislipidemi ve glukoz metabolizmasında önemli iyileşmelerle ilişkilendirilmiş olup bu faydalı etkilere yönelik mekanizmaların , endotelyal nitrik oksit sentazın düzenlenmesi, oksidatif stresin azalması ve inflamatuar gen ekspresyonunun inhibisyonunu içermesiyle ilişkili olduğuna dair çalışmalar mevcuttur.[4]

2. ARONYA

2.1. Dünya'da aronya yetiştiriciliği

Aronya meyvesi ilk olarak Kuzey Amerika'daki yerli halkın kışlık yiyecekleri arasında yer almış, soğuk algınlığı tedavisinde çay olarak kullanılmış, daha sonra peksimet yapılarak değerlendirmiş ve aynı zamanda taze meyve olarak da tüketilmiştir [7]. Aronyanın doğal yayılış alanı, Kuzey Amerika'nın kuzeydoğusundaki Büyük Göller bölgesi ile güneydeki Apalaşlıların yüksek kısımlarına kadar uzanan dağ etekleri ve bataklıklar oluşturmaktadır. Bölgedeki Potawatomi kabilesi tarafından aronyaya nîki'mînûn veya sakwako'mînûn adı verilmiş ve çayı yapılarak meyveleri soğuk algınlığı tedavisinde değerlendirilmiştir. Potawatomi ve Abnaki kabileleri aronya meyvelerini hayvansal yağ ve kurutulmuş et tozu ilavesi ile besleyici ve uzun

ömürlü bir gıda olan pemmikanı elde etmede kullanmışlardır [8]. Botanik olarak bakıldığında aronya; Angiosperms (Kapalı tohumlular) Bölümü, Eudicolydon (İki çenekliler) Alt Bölümü, Meloideae Sınıfı, Rosales Takımını Rosaceae (Gülgiller) Familyasının Amygdaloideae Altfamilya yapısından Maleae Cinsinden Aronya şeklinde tanımlanmıştır. Bu cins içerisinde Aronia melanocarpa (Michx) Elliot (Black chokeberrey), Aronia prunifolia (Marsh) (Purple chokeberry) ve Aronia arbutifolia (L.) Elliot (Red chokeberry) olmak üzere bilinen üç tür mevcuttur. Avrupa'da en yaygın aronya çeşitleri arasında 'Aron' (Danimarka), 'Nero'(Çek Cumhuriyeti), 'Viking' (Finlandiya), 'Rubin' (Rusya), 'Kurkumachki' (Finlandiya), 'Hugin' (İsveç), 'Albigowa', 'Dabrowice', 'Egerta', 'Kutno''Nova' 'Wies', 'Hakkija', 'Ahonnen', 'Serina', 'Autum Magic', 'McKenzie', 'Morton', 'Galicjanka' (Polonya) yer almaktadır [9].Aronya, Rusya' da 1940'lardan itibaren ve Doğu Avrupa ülkelerinin çoğunda 1950' lerden itibaren ticari bir ürün olarak yetiştirilmiştir. 2010 yılından bu yana, Avrupa aronya alanı çoğunlukla fiyatlardaki dalgalanma nedeniyle sabit kalmıştır. Iowa Extension'un belirttiği üzere, Polonya'da 300 dekarlık alanda aronya yetiştirildiği (yaklaşık 360.000 bitki, 2010) ve ülkenin diğer bölgelerine birçok yeni tesis bahçeleri kurulmuş olduğu bilinmektedir. Dünyadaki aronya üretiminin çoğu Polonya'da bulunmaktadır. Polonya yaklaşık 15.000 dekarlık üretimi ile hala dünya üretiminde 1. Sırada yer almaktadır [9].

2.1.1. Türkiye'de aronya üretimi

Ülkemizde bu meyve çok geç fark edilmiştir. Halen üretimi yaygınlaşmamıştır. Aronyayı ülkemizle ilk tanıştıranların başında iş adamı Osman Nuri Günay gelmektedir. Aronyanın ülkemizde yetiştirilmesi ve yaygınlaşması adına çalışmalar yapmış ve hala yapmaktadır. 2008 yılında Tataristan' ın başkenti Kazan' dan 30 adet fidan alıp Ankara' da yetiştirdiklerini, aronyadan istedikleri verimi alınca meyvenin anavatanının Amerika olduğu için buradan yeni çeşitleri getirmek için çalışmalarda bulunmuşlar [9].

Şekil 1. Aronya'nın yıllık vejetasyon döngüsü[5]

Türkiye'de aronya yetiştiriciliği ile ilgili ilk çalışmalar 2012 yılında Atatürk Bahçe Kültürleri Merkez Araştırma Enstitüsü'nde başlamış ve deneme alanında bir plantasyon kurulmuştur. 2017 yılında yetiştiricilik çalışmalarına başlanmış ve Yalova, Tokat, Edirne, Malatya illerinde agromorfolojik ve biyokimyasal farklılıkları içeren bir araştırma projesi TAGEM tarafından desteklenmiş ve uygulamaya geçirilmiştir. Ayrıca yine Atatürk Bahçe Kültürleri Merkez Araştırma Enstitüsünde ilk hasat şenliği 2017 yılında düzenlenmiş, meyvenin tanıtım ve yayım çalışmalarına başlanmıştır. Yalova, 8 Sakarya, Kayseri ve Zonguldak'ta İl Tarım Orman Müdürlükleri tarafından yayım projeleri hazırlanmıştır [7]. 2014 yılında Yalova ve Kırklareli'de küçük bahçeler kurulmuş, 2017 yılında ticari anlamda yetiştiricilik çalışmaları başlamış ve ilk büyük aronya bahçeleri 2017 yılında Kırklareli'de 200 da ve Manisa'da 50 da olarak kurulmuştur. Bunların dışında yine 2017 yılında başta Yalova olmak üzere Çanakkale, Samsun, İstanbul, Antalya ve Bursa'da küçük bahçeler kurulmaya başlamıştır. 2018 ve 2019 yıllarında yine Kırklareli Ankara, Bursa, İzmir, Çanakkale, Bolu, Trabzon, Giresun, Kırşehir ve Tekirdağ'da aronya bahçeleri kurulmaya devam etmiştir [10].

2.2.Aronyanın kimyasal bileşimi

Chokeberry meyvesinin kimyasal yapısı, toprak bileşimi, iklim koşulları, tane olgunluğu, depolama koşulları ve hasat teknikleri dahil olmak üzere çeşitli faktörlerden etkilenir. Organik asitler, karbonhidratlar, amino asitler, mineraller, polifenoller, vitaminler ve aroma bileşikleri dahil olmak üzere çok sayıda bileşik içerir [11]. Aronia meyveleri diğer "berry" tipi meyvelerden yüksek sorbitol ve polifenol içeriği ile ayrılır .Kurutulmuş Aronia meyvelerindeki diyetsel lif içeriği katı hal NMR tekniği ile incelenmiştir. Buna göre total kütlenin % 66,6'sı çözünemeyen lif (lignin, selüloz, hemiselüloz), %5,4'ü çözünebilir lif olmak üzere %72 oranında diyetsel lif içermektedir. Taze meyvelerdeki diyetsel lif oranı ise 5,62 g/100 g şeklindedir .Taze meyvelerdeki indirgen şeker oranı %16–18 arasında bulunmuştur. Başka bir çalışmada glikoz ve fruktoz oranı taze ağırlıkta 13– 17,6 g/100 g arasında bulunmuştur. Taze meyvelerin yağ içeriği 0,14 g/100 g ve protein içeriği 0,7 g/100 g bulunmuştur [12]. Aronya meyvesinin 100 g taze meyvedeki yağ miktarı 0,14 g, protein miktarı 0,7 g'ın üzerindedir. Vitamin ve mineral madde miktarı ise 400-600 mg arasında değişmektedir. İşlenmiş meyve suyunda vitamin ve mineral miktarı 100 mL'de 300-600 mg arasındadır. Ayrıca meyve suyu potasyum ve çinko bakımından da zengindir. Taze meyvede B1, B2, B6, C vitamini ve niasin bol miktarda bulunmaktadır. Aronya 16 meyvesi, vitamin ve minerallerin yanında yüksek miktarda karoten de içermektedir [7]. Meyvesi oldukça yüksek miktarda antosiyanin ve flovanoidler içermektedir. Aronya antosiyaninler (ACN), proantosiyanidinler (PACN'ler) ve hidroksisin-namik asitler açısından zengin bir kaynaktır. Flavonoller (kuersetin glikozitler) ve flavan-3-oller (epi-kateşin) de meyvelerde küçük bileşenler olarak mevcuttur [13].

2.3.Aronyanın antioksidan özelliği

Serbest radikaller vücudun normal enerji metabolizması sonucunda veya çeşitli çevresel etkenlere (radyasyon, sigara kullanımı, çeşitli ilaçlar, çevre kirliliği) bağlı olarak üretilebilir. Bu reaktif oksijen ve azot türleri vücudun çeşitli fonksiyonları için gereklidir. Ancak bu radikallerin aşırı üretiminde veya vücut tarafından elimine edilemediği durumlarda, vücuttaki doğal denge bozulur ve oksidatif stres meydana gelir [12].Oluşan oksidatif stres; kanser, otoimmün hastalıklar, yaşlanma, katarakt, kardiyovasküler ve nörodejeneratif (Alzheimer Hastalığı) hastalıklar gibi önemli kronik ve dejeneratif hastalıklara neden olabilir. Bu tür hastalıklardan korunmada ve oluşan hasarın düzeltilmesinde antioksidan etkili bileşikler önemli rol oynar. Antosiyaninler, flavonoidler gibi fenolik bileşiklerce zengin olan Aronia melanocarpa türünün meyveleri bu açıdan değerlendirilmiş ve önemli derecede antioksidan aktiviteye sahip olduğu yapılan çalışmalarda gösterilmiştir [12]. Aronya meyvelerinin in vitro antioksidan aktivitesi yaklaşık %40 proantosiyanidinlere atfedilir, bunu antosiyaninler (%24), hidroksisinnamik asitler (%18) ve epikateşin (%11) takip eder [11].

2.4. Aronyanın sağlık üzerine etkileri

Karachoberry meyvesi ve bileşenlerinin insan sağlığının iyileştirilmesinde potansiyel faydaları vardır.Sağlık fonksiyonu olan gıda ürünlerini işlemek için siyah kuş üzümü aktif maddelerinin kullanımı giderek daha popüler ve tercih edilmektedir. Ancak yüksek asit ve tanen içeriği nedeniyle ekşi bir tada sahiptir ve pek kabul görmez [3,14]. A. melanocarpa'nın meyveleri ,

başta polifenoller (fenolik asitler, flavonoidler, antosiyaninler, proantosiyanidinler, flavanoller ve flavonoller) olmak üzere biyoaktif bileşenlerin varlığı ve yüksek içeriği nedeniyle en yüksek in vitro antioksidan aktiviteye sahip meyve grubuna aittir.[16]Meyvelerin yüksek antioksidan aktivitesi, başta diyabet, kardiyovasküler hastalıklar ve kanser olmak üzere oksidatif stresle ilişkili kronik hastalıkların tedavisinde etkin kullanımını mümkün kılmaktadır. Bahsedilen özelliklerin dışında, siyah kuş üzümü ekstraktlarının hem in vitro, hücrelerde veya hücre hatlarında hem de in vivo çalışmalarda immünomodülatör, antibakteriyel, hepatoprotektif, gastroprotektif ve antiinflamatuar gibi çok sayıda başka olumlu tıbbi ve terapötik faydası gösterilmiştir [15,16]. Siyah Chokeberry özleri, kanın pıhtılaşma sürelerini uzatarak ve insan plazmasındaki fibrin polimerizasyonunun maksimum hızını azaltarak güçlü antikoagülan aktivite sergilemiştir. Bu bulgular aronianın in vitro antikoagülan özelliklerini doğrulamıştır [17,18]. Aronia ekstraktının, trombositlerin kollajene yapışmasını ve trombosit agregasyonunun yanı sıra kan trombositlerinde (dinlenme plakalarında ve trombin tarafından aktive edilen trombositlerde) ROS üretimini azalttığını göstermiştir. Böylece, kuş üzümü meyveleri, plazma prokoagülan aktivitesinin ve oksidatif stresin gözlendiği patolojik durumlarda trombozu önleyebilir [17,19]. Aronya meyvesi iltihabı azaltma özelliğinden dolayı kronik hastalıkların gelişmesini önlemede etkilidir. Chokeberry özlerinin Escherichia coli ve Staphylococcus aureus'a karşı in vitro bakteriyostatik aktivite gösterdiğini ,yaprak özlerinin ise Bacillus cereus'un büyümesi üzerinde inhibitör etkiler gösterdiğini bildirmiştir [11]. Çalışmalar, siyah kuş üzümünün alkolün neden olduğu karaciğer hasarını önlediğini göstermiştir . Ayrıca, siyah kuş üzümü antosiyanin ekstraktı, CCl4'ün neden olduğu karaciğer fibrozu üzerinde terapötik bir etkiye sahiptir [6,7]. Flavonoidler (kuersetin, kuersetin-3-O-glikozit) ve fenolik asitler (kafeik asit) gibi siyah kuş üzümünde bulunan bir dizi biyolojik olarak aktif maddenin, model organizmaların ömrünü uzattığı rapor edilmiştir.[2]Yaşlanmanın ve karsinogenezin moleküler mekanizmaları birbirine sıkı sıkıya bağlıdır ve aynı müdahalelerin ve tedavilerin çoğu her ikisini de hedeflemek için kullanılabilir. Wortmannin, rapamisin, pirrolidin ditiyokarbamat gibi bazı antineoplastik ajanların, hem hücresel çoğalmaya hem de yaşlanma süreçlerine katkıda bulunan sinyal yollarının (PI3K, TOR ve NF-κB gibi) baskılanması yoluyla geroprotektif özellikler gösterdiği gösterilmiştir [1].

2.5 Aronyanın immün sistem üzerine etkisi

Son yıllarda bitki polifenollerinin antidiyabetik, kardiyovasküler, nöroprotektif ve antihipertansif etkileri nedeniyle insan sağlığı üzerinde çeşitli yararlı etkileri olduğu ilişkilendirilmiştir . Enflamatuar hastalıklar, alerjik olaylar veya otoimmün hastalıklar gibi immün yanıtla yakından bağlantılı hastalıklar üzerinde koruyucu ve tedavi edici etkilerine dair bazı kanıtlar rapor edilmiştir [20, 21,22]. Ayrıca Aronia melanocarpa'nın antibakteriyel, antiviral ve antiinflamatuar aktiviteleri tespit edilmiştir. Bu olumlu sağlık etkileri esas olarak polifenollerin oksidatif strese ve kronik inflamasyona karşı koyan antioksidan özelliklerine atfedilmiştir [20,23]. Ayrıca, polifenollerin bağışıklık metabolizmasına katılımı, bağışıklık hücresi çoğalmasına ve farklılaşmasına katkıda bulundukları ve bağışıklık hücresi yollarını modüle ettikleri gösterildiğinden, araştırmanın odak noktası olmuştur [20, 24,25]. Polifenoller proinflamatuar yolları inhibe eder, proinflamatuar sitokin üretimini azaltır ve doğuştan gelen

ve kazanılmış savunma mekanizmalarını destekler [20,22]. Çeşitli fenolik bileşiklerin bağışıklık sistemini iki fazlı bir şekilde modüle ettiği rapor edilmiştir [20]. Bağışıklık sistemi içinde düzenleyici T hücreleri (Treg'ler), immün modülasyonun temel bileşenleridir. Treg'ler, güçlü baskılayıcı yeteneklere sahip CD4+ T hücrelerinin bir alt kümesidir [20,26]. Treg'ler, öz tolerans ve homeostazın düzenlenmesinde kilit oyuncular olan T hücrelerinin özel bir alt kümesini temsil eder. Bu hücreler, interlökin 2 (IL-2) reseptör alfa zincirinin (CD25) yapısal olarak yüksek ekspresyonu ve Forkhead box P3 (FoxP3) transkripsiyon faktörünün stabil ekspresyonu ile karakterize edilir [20,27]. Polifenollerin bağırsak mikrobiyotasıyla çift yönlü etkileşimi vardır. Mikropların diyet bileşenlerini enzimatik olarak parçalamasının yanı sıra polifenoller de prebiyotik görevi görür. Bakterileri beslerler ve belirli bakteri türlerinin büyümesini teşvik ederler ve böylece mikrobiyal kompozisyonu modüle ederler [20,29], bu da enterositlerin metabolizmasını, bütünlüğünü ve bağışıklık fonksiyonunu modüle ederek bağışıklık sistemini daha da destekler [20,30]. Appel ve ark. [31,32], periferik kandan ve RAW264.7 makrofajlarından izole edilen, lipopolisakkaritle tedavi edilen insan primer monositlerinde aronia suyu konsantresinin rolünü inceledSonuçlar, kuş üzümünün monositlerde TNF-a, IL-6 ve IL-8 salınımını ve makrofajlarda NF-κB yolunun aktivasyonunu önemli ölçüde inhibe ettiğini gösterdi. Lipopolisakkarit ile tedavi edilen BV2 hücrelerinde ve farelerde benzer bulgular elde edildi; burada kuş üzümü etanolik ekstraktı , siklooksijenaz 2 (COX-2), indüklenebilir nitrik oksit sentaz (iNOS) ve TNF-α seviyelerini aşağı düzenleyerek hipokampustaki doku hasarını önemli ölçüde azalttı [31,33]. TNFa'nın artan ekspresyonu, kardiyomiyositlerde, endotel hücrelerinde apoptotik süreçlerin arttırılmasında ve miyokardın yapısal-fonksiyonel değişikliklerinin gelişmesinde önemli bir rol oynar . Aronia ekstraktı ile önceden inkübe edilmiş ve TNFa ile tedavi edilmiş sıçan embriyolarının miyokard dokusundan elde edilen kardiyomiyoblastlardaki kaspaz-3 aktivitesinin analizi, bu preparatın anti-apoptotik aktivitesini göstermişti [31]. Zapolska-Downnar ve Bryk tarafından yapılan bir çalışmada, aronia özütü anti-inflamatuar bir etki gösterdi ve ICAM-1 ve VCAM-1 genlerinin TNFa ile uyarılmış transkripsiyonunu inhibe etti , böylece insan aort endotel hücrelerinde (HAEC'ler) adezyon moleküllerinin ekspresyonunu azalttı. Deneysel çalışmalar. Ayrıca periferik kan mononükleer lökositlerinin aort endoteline yapışması azalmıştır. Ayrıca bu ekstrakt, TNFa'nın etkisi altında nükleer transkripsiyon faktörünün aktivasyonunu azalttı ve HAEC'lerde ROS üretimini azalttı. Yapışma moleküllerinin inhibisyonu, antiinflamatuar ilaçların (örn., ditiyokarbamat, ibuprofen, pirolidin) aktivitesiyle ilişkiliydi [33,34]. Bu etki , kuş üzümü meyvelerinde antosiyaninlerin (siyanidin, delphinidin ve peonidin türevleri) varlığından kaynaklanabilir . Bu bileşikler, fizyolojik olarak ilgili koşullar altında, ateroskleroz gelişiminin ilk adımı olan TNFa ile aktifleştirilen insan göbek damarı endotel hücrelerine (HUVEC'ler) monositlerin yapışmasını önlemektedir [31]. Loo ve ark. (2016), günde 300 mL %100 kuş üzümü suyu veya 3 g kurutulmuş kuş üzümü tozu tüketmenin, IL-10 (1,9 pg/mL kadar) ve TNFa'da (0,67 pg/mL kadar) önemli azalmalar üzerindeki etkileri rapor edilmiştir. Hafif derecede yüksek kan basıncı olan kişilerde. Çalışmanın yazarları ayrıca IL-4 ve IL-5'in düşüş eğilimi gösterdiğini vurguladı. Ancak müdahale, kalan ölçülen interlökinleri (IL-6, IL-7, IL-8 ve IL-13) ve granülosit-makrofaj koloni uyarıcı faktörü (GM-CSF) azaltmamıştır [31, 35]. Tüm çalışmalar, Chokeberry'nin başta CRP olmak üzere inflamatuar belirteçler üzerindeki yararlı

etkisini doğrulamamaktadır. Benzer şekilde antioksidan enzimler konusunda da araştırma belirsizdir [31].

2.6.Aronyanın diyabet üzerine etkileri

Oksidatif stres ve inflamatuar süreçlerin diyabet ve metabolik sendromun gelişiminde de önemli bir rol oynadığı iyi bilinmektedir [15,36,37]. Birçok çalışma, siyah kuş üzümünden elde edilen doğal polifenollerin diyabeti modüle edebildiğini, pankreas adacık iltihabını azaltabildiğini ve insülin sekresyonu üzerinde uyarıcı bir etkiye sahip olduğunu göstermiştir . Karachoberry suyu, diyabetik sıçanlarda kan şekeri düzeylerini önemli ölçüde azaltmıştır. Ayrıca klinik çalışmalarda siyah kuş üzümünün antosiyaninlerinin tip II diyabeti önleyici ve kontrol edici etkiye sahip olduğu da tespit edilmiştir. Diyabetik hastaların 3 ay boyunca günlük olarak tükettiği 200 mL siyah kuş üzümü suyunun kan şekeri düzeylerini düşürmede etkili olduğu görülmüştür [6]. Aronia suyunun ve diğer Aronia ürünlerinin uzun süreli tüketiminin, açlık plazma glikozu ve lipit profilleri de dahil olmak üzere metabolik parametreler üzerindeki yararlı etkileri de rapor edilmiştir [38,39,40]. Kara kuş üzümü meyveleri glikoz metabolizmasını etkili bir şekilde iyileştirir, bu nedenle diyabet tedavisinde iyi bir seçim gibi görünmektedir. Chokeberry, sindirim sistemindeki şeker ve lipit emiliminin azalmasıyla ilişkili olan obezitenin önlenmesine katkıda bulunabilecek zengin bir antosiyanin kaynağıdır . A. melanocarpa'nın polifenolik bileşikleri, a-glukosidazın inhibisyonu nedeniyle kan şekeri seviyelerinin azaltılmasında ve dolayısıyla a-glikozidaz ve a-amilaz aktivitelerinin inhibisyonu yoluyla yemek sonrası hiperglisemiyi kontrol ederek diyabetin başlamasının önlenmesinde yararlı etkilere sahip olabilir . Siyanidin 3-rutinosid gibi antosiyaninler potansiyel olarak bağırsak aglikozidazını inhibe edebilir, şekerlerin emilimini geciktirebilir [41,42,43] ve aynı zamanda diyabetin önlenmesinde ve kontrolünde de yararlı olabilir [44]. Aronia özleri , insülin sinyali, adipogenez ve inflamasyonla ilişkili çoklu yolları modüle ederek insülin direnciyle ilişkili risk faktörlerini azaltır . Aronia melanocarpa antosiyaninleri, diyabetik hastalarda ve streptozotosin-diyabetik sıçanlarda karbonhidrat metabolizmasını normalleştirebilir [15,44].Klinik kanıtlar, polifenol bakımından zengin doğal ürünlerin, beta hücrelerinin bütünlüğünü ve fizyolojisini eski haline getirmek ve insülin salma aktivitesini arttırmak gibi çeşitli mekanizmalar yoluyla karbonhidrat metabolizmasını modüle ettiğini gösterdi. Polifenoller açısından zengin olan kuş üzümü insülin tepkisini azaltabilir ve bu nedenle diyabet tedavisi için doğal bir alternatif olabilir [45]. Glikoz metabolizmasının iyileştirilmesi için Simoneov ve ark. [42] en az üç ay boyunca günlük 200 mL Aronia suyu tüketimini önermişlerdir. Meyveler açısından zengin bir diyetin sadece tedavide değil aynı zamanda metabolik hastalıkların önlenmesinde de belirgin bir rol oynadığına inanılıyor. Vlachojannis ve diğerleri. [46], metabolik sendrom bozukluklarının tedavisi için kuş üzümü antosiyanin ekstraktının önerilen minimum antosiyanin dozlarını inceledi . Choronberry içeren ürünleri fonksiyonel bir gıda olarak kullanışlılığı nedeniyle araştırdılar . Metabolik sendrom bozukluklarının tedavisi için minimum antosiyanin dozunun günde 110 mg olduğu tahmin edildi [15]. Hayvanlar üzerinde yapılan çalışmalarda, kuş üzümü meyvesinin hipoglisemik etkileri bulunmuştur. Ek olarak, kuş kirazı meyveleri pankreas β hücrelerini oksidatif hasardan

koruyarak faydalı bir etkiye sahip olabilir . Diyabetik fareler üzerinde yapılan bir çalışmada, aronia suyu, ince bağırsağın üst kısmındaki αglukozidazı inhibe ederek glikoz seviyelerinin azalmasına katkıda bulunmuştur [6,47]. α-glukosidaz üzerindeki inhibitör etki, antosiyaninlerin, özellikle de siyanidin-3-arabinosidin varlığıyla ilişkilendirilmiştir [48]. Ayrıca Kozuka ve ark. (2015), kuş üzümü suyunda bulunan maddelerin başka bir enzimin, yani dipeptidil peptidaz IV'ün (DPP IV) aktivitesini in vitro olarak inhibe ettiği bulunmuştur . DPP IV , glukagona bağımlı insülinotropik polipeptit (GIP) ve glukagon benzeri peptit-1 (GLP-1) gibi inkretinleri etkisiz hale getiren bir enzimdir . Bu da insülin sekresyonunda azalmaya yol açar [49*]. Bu enzimin inhibitörleri DM2 tedavisinde kullanılmaktadır [50*]. En büyük inhibitör etki, siyanidin ve siyanidin-3- glukozid ile karşılaştırıldığında siyanidin-3,5-diglukozid ile kaydedilmiştir [47,51]. Worsztynowicz ve ark. (2014), aronia ekstraktının a-amilaz ve pankreatik lipaz aktivitesi üzerindeki etkisini in vitro olarak araştırmıştır. Üç tür aronia ekstresi (sulu, metanolik ve asetik) enzimleri inhibe etti. İnhibitörleri belirlemek için ekstraktların ters fazlı preparatif kromatografiye ve yüksek performanslı sıvı kromatografisi-kütle spektrometrisine tabi tutulmasından sonra, hem antosiyaninlerin hem de fenolik asitlerin α-amilaz ve pankreatik lipaza karşı inhibitör özellikler sergilediği bulunmuştur . Klorojenik asidin en güçlü pankreatik α-amilaz inhibitörü olduğu ve siyanidin-3 -glukozitin ise pankreas lipazı olduğu ortaya çıktı [6,52]. Bräunlich ve ark. (2013) ayrıca kuş üzümünden elde edilen meyvelerin ve ağaç kabuğu özlerinin, özellikle prosiyanidin açısından zengin alt fraksiyonlar olmak üzere α-glukosidaz önleyici özellikler sergilediğini doğruladı [48]. Başka bir çalışmada DM2 hastası farelere sunulan aronia özütü, kan şekeri ve insülin düzeylerini önemli ölçüde azalttı. Bu etki, hepatik glikoz metabolizması enzimlerinin, yani glikokinin aktivitesi üzerindeki etkiden kaynaklanmaktadır [6].

Milutinovic ve arkadaşlarının yaptığı çalışmada ise olumlu bir etki gözlenmiştir. (2019), DM2 hastalarının 3 ay boyunca günde 150 mL aronia suyu tüketmesinin, açlık glikozu ve glikosile edilmiş hemoglobin düzeylerinde (HbA1c) azalmaya katkıda bulunduğunu ortaya koymuştur. İlginç bir şekilde, sonraki 3 aydan sonra glikoz seviyesindeki düşüş devam ederken, HbA1c seviyesi tedavi öncesindeki değere geri dönmüştür [53]. Bu, çalışmanın katılımcılarının diyetindeki bir değişikliği ve kalıcı olarak yüksek bir glikoz seviyesini gösterebilir , çünkü glikosile edilmiş hemoglobin, globinin glikasyonu, yani ona bir glikoz molekülünün bağlanması sonucu oluşur [6,54].

2.7. Aronyanın kanser üzerine etkileri

Antioksidanlar açısından zengin meyvelerin yüksek miktarda tüketildiği bir diyetin belirli kanser türlerinin riskini azalttığını gösteren epidemiyolojik kanıtlar mevcuttur . Bu nedenle, bazı diyet antioksidanları kanser vakalarının iyi bir şekilde önlenmesini sağlayabilir . İn vitro deneylerin sonuçları, Aronia meyvesinin bazı kanser vakalarında besin takviyesi olarak başarıyla kullanıldığını kanıtlamıştır. Ayrıca, siyah kuş üzümü meyvesinin polifenolik ekstraktının kemopreventif etkisi için çeşitli etki mekanizmaları tanımlanmıştır (oksidasyonun önlenmesi, oksidatif stresin azaltılması, detoksifikasyon enzimlerinin indüksiyonu, hücre

döngüsü durdurma apoptozunun indüksiyonu, konakçı bağışıklık sisteminin düzenlenmesi, anti-inflamatuar etki). -iltihaplanma aktivitesi ve hücresel sinyallemedeki değişiklikler) [55], diğer meyvelerle karşılaştırıldığında bunların kullanımını çoğaltılabilir . İn vitro deneylerle yapılan çalışmalar, Aronia melanocarpa'nın insan meme, lösemi, kolon ve servikal tümör hücre dizilerinin büyümesi üzerindeki etkinliğini kanıtladı. Stanisavljevi'c ve ark. [56], aronia fenoliklerinin büyük bir kısmının sindirim sırasında dönüşüme uğramasına rağmen, bunların hala antioksidan ve antiproliferatif ajanlar olarak güçlü olduklarını ileri sürmüştür. Sindirilen meyve suyunun Caco-2 hücrelerinin çoğalması üzerindeki etkisi incelendi ve çoğalma oranının yaklaşık %25 oranında azaldığı belirlendi [15]. Gasiorowski ve ark. [57], Aronia melanocarpa meyvelerinden izole edilen antosiyanin ekstraktının, Ames testinde benzo(a)piren ve 2-amino florenin mutajenik aktivitesini inhibe ettiğini tespit etti. Aynı zamanda insan granülositleri tarafından süperoksit radikallerinin oluşumunu ve salınmasını da kısıtlarlar . Sonuçlar, antosiyaninlerin antimutajenik etkisinin esas olarak serbest radikal temizleme etkilerinin yanı sıra promutajenleri aktive eden ve mutajenleri DNA reaksiyona giren türevlere dönüştüren enzimlerin inhibisyonu yoluyla uygulandığını göstermektedir.[15] Karachoberry özü ve diğer ürünler, meme kanseri hastalarında ameliyat öncesi ve sonrası ve onkoloji tedavisinin çeşitli aşamaları sırasında oksidatif stresi azaltabilir [58]. İn vitro bir model sistemde , A. melanocarpa meyvelerinden elde edilen ticari ekstrakt, antioksidan etkisinden dolayı, biyobelirteçlerin artmasıyla birlikte, invaziv meme kanseri hastalarından alınan trombositlerdeki oksidatif/nitratatif stresi ameliyattan sonra önemli ölçüde azaltmıştır. Meme kanseri hastalarında trombositlerdeki glutatyonun azalması gibi oksidatif stres gözlemlenmiştir [15].

Sharif ve arkadaşlarının [59] çalışmasında 7,15 g/L polifenol içeren polifenol açısından zengin Aronia melanocarpa suyunun G(2)/M fazında hücre döngüsü durmasıyla ilişkili olan hücre proliferasyonunu inhibe ettiğini ve apoptozun indüklenmesine neden olduğunu göstermiştir. Sueiro ve ark . [60], siyah aronia meyveleri sulu asetonla ekstrakte edildi. Ekstrakt , bazı fraksiyonlar ve alt fraksiyonlar , her bir genotipin kanser kemopreventif potansiyelini ölçmek amacıyla bir murin lösemi hücre analizinde ve bir insan DNA katalitik topoizomeraz II testinde tarandı . Deneyin sonuçları, siyah kuş üzümünün antosiyanin ekstraktının, insan granülositleri tarafından süperoksit radikallerinin üretimini ve salınmasını engellediğini gösterdi. Yabani ve yetiştirilen kuş üzümünden ekstrakte edilen alt fraksiyonlardan bazıları, 25 ve 50 µg/mL konsantrasyonda lösemi hücrelerine karşı %90'ın üzerinde inhibitör aktivite göstermiştir. Malik ve ark. [61] 50 µg monomerik antosiyanin/mL Aronia ekstraktının insan kolon kanseri hücrelerine 24 saat süreyle maruz bırakılmasının, %60 oranında büyüme inhibisyonu ile sonuçlandığını ortaya çıkarmıştır . Tedavi edilen hücreler, hücre döngüsünün G1/G0 ve G2/M fazlarında bir blokaj göstermiştir. Zhao ve ark. [62], aronia antosiyanin açısından zengin ekstraktın kolon kanserine karşı potansiyel kemopreventif aktivitesi açısından da araştırıldı . Ekstrakta (10-75 µg monomerik antosiyanin/mL) maruz bırakılan kolon kanseri kaynaklı ve tümörojenik olmayan kolonik hücrelerin büyümesi izlendi. Kolon kanseri hücresi büyümesi , 25 µg/mL ekstrakta 48 saat maruz kaldıktan sonra %50 oranında inhibe edildi.

2.8.Aronyanın diğer etkileri

2.8.1. Aronyanın hepatoprotektif etkisi

Çalışmalar, siyah kuş üzümünün alkolün neden olduğu karaciğer hasarını önlediğini göstermiştir . Ayrıca, siyah kuş üzümü antosiyanin ekstraktı, CCl4'ün neden olduğu karaciğer fibrozu üzerinde terapötik bir etkiye sahipti , karaciğer fibrozlu farelerde karaciğer hasar indeksini önemli ölçüde azalttı ve onları normal farelere yakın bir duruma geri getirdi [63]. Ayrıca, siyah kuş üzümü içindeki bileşikler Wistar Sıçanlarında böbrek hasarı üzerinde faydalı etkilere sahiptir ve böbreklerin genetik modifikasyonun neden olduğu hasardan korunmasına yardımcı olabilir [3].

2.8.2. Aronyanın hipoglisemiye etkisi

Birçok çalışma, siyah kuş üzümünden elde edilen doğal polifenollerin diyabeti modüle edebildiğini, pankreas adacık iltihabını azaltabildiğini ve insülin sekresyonu üzerinde uyarıcı bir etkiye sahip olduğunu göstermiştir . Karachoberry suyu, diyabetik sıçanlarda kan şekeri düzeylerini önemli ölçüde azaltmıştır . Ayrıca klinik çalışmalarda siyah kuş üzümünün antosiyaninlerinin tip II diyabeti önleyici ve kontrol edici etkiye sahip olduğu da tespit edilmiştir. Diyabetik hastaların 3 ay boyunca günlük olarak tükettiği 200 mL siyah kuş üzümü suyunun kan şekeri düzeylerini düşürmede etkili olduğu görülmüştür [3].

2.8.3.Aronyanın anti inflamatuar etkisi

Karachoberry meyveleri antibakteriyel ve antiviral etkilere sahip olduğundan iltihaplanmanın önlenmesinde kullanılabilir . Bitki ekstraktlarının antimikrobiyal etkisi ile birlikte antiinflamatuar aktivite genellikle fenoliklere (basit fenoller, fenolik asitler, kinonlar, flavonlar, flavonoidler, flavonoller, tanenler ve kumarinler), terpenoidlere ve uçucu yağlara, alkaloidlere, lektinlere ve polipeptitlere dayanmaktadır. Meyve mahsulündeki antosiyaninler çok etkili antimikrobiyal bileşenlerdir [64,65]. Meyvelerin ve diğer antosiyanin içeren meyvelerin antimikrobiyal aktivitesinin birden fazla mekanizma ve sinerjiden kaynaklanması muhtemeldir çünkü bunlar antosiyaninler, zayıf organik asitler, fenolik asitler ve bunların farklı kimyasal formlardaki karışımları dahil olmak üzere çeşitli bileşikler içerir [66]. Valcheva-Kuzmanova ve Belcheva'nın [67] araştırmaları Aronia melanocarpa meyve suyunun Staphylococcus aureus ve Escherichia coli'ye karşı in vitro bakteriyostatik aktivitesini göstermiştir [15]. Liepina ve ark. [68] ekstraktların, Gram-pozitif bakteriler Bacillus cereus ve Staphylococcus aureus'a karşı antifungal etki olmaksızın antibakteriyel aktivite sergilediğini göstermiştir. Ekstrakt ayrıca Gram-negatif bakteri Pseudomonas aeruginosa'nın büyümesini de inhibe etmiştir, ancak Escherichia coli üzerinde bir etkisi olmamıştır. Bräunlich ve ark. [69] Aronia melanocarpa ekstraktlarının ve bileşiklerinin biyofilm oluşumunu önleme ve Escherichia coli ve Bacillus cereus'un in vitro bakteriyel büyümesini engelleme yeteneğini değerlendirmiştir . Etanollü ekstrakt, diklorometan ve su ekstraktlarıyla karşılaştırıldığında B. cereus biyofilm oluşumunun en güçlü inhibitörüydü. Aronia bileşiklerine gelince (flavonlar, kalkonlar, flavonoller,

flavanlar, flavanonlar, izoflavonoidler, neoflavonoidler ve dihidroflavonoller), bunlar, taranan türlere karşı toksisite olmaksızın anti-biyofilm aktivitesine sahiptir. Bu toksik olmayan inhibisyon, geleneksel antimikrobiyallere kıyasla direnç gelişimi için daha düşük bir potansiyel sağlayabilir. Handeland ve ark.'nın çalışmasında da gösterildiği gibi, siyah kuş üzümü suyu tüketiminin antibiyotiklerle tedavi edilen idrar yolu enfeksiyonlarında da (İYE) etkili olduğu görülmektedir. Altı aylık bir süre boyunca , B-tipi prosiyanidinler, antosiyaninler ve klorojenik asitler de dahil olmak üzere yüksek oranda toplam fenolik içeriği ile karakterize edilen meyve suyu (günde 156 mL), bakımevlerinde yaşayanlara uygulandı . İdrar yolu enfeksiyonu, çalışma dönemi boyunca tıbbi olarak tedavi edilen tüm enfeksiyonların %55'ini oluşturdu. Sonuçlar, idrar yolu enfeksiyonu sıklığında veya antibiyotiklerin toplam kullanımında ani bir azalma olmadığını ortaya çıkardı; ancak meyve suyu verildiği dönemde İYE'ye yönelik antibiyotiklerde azalma gözlenmiştir [70].

2.8.4.Aronyanın hipertansiyon üzerine etkisi

Renin-anjiyotensin-aldosteron sistemi (RAAS), kan basıncının ve sıvı ve elektrolit dengesinin düzenlenmesinde önemli bir rol oynar. Anjiyotensin I, anjiyotensinojenden renin (glomerulusa kan sağlayan arter duvarındaki granüler hücreler tarafından salınan) tarafından oluşturulur . Anjiyotensin yoluyla anjiyotensin II'ye parçalanır. dönüştürücü enzim (ACE). Angotensin II'nin çok güçlü bir vazokonstriktif etkisi vardır ve adrenal korteks hücreleri tarafından aldosteron salgılanmasını uyarır. Ek olarak ACE , güçlü bir vazodilatör peptid olan bradikinini inaktive eder [71]. Sikora ve ark. [72] , A. melanocarpa meyve ekstraktının ACE aktivitesini önemli ölçüde azalttığını gösterdi. Çalışmanın amacı, metabolik sendromlu (MS) hastalarda iki aylık aronia preparatı takviyesinin ACE aktivitesi üzerindeki etkilerini analiz etmektir. Kan basıncındaki artışlardan sorumlu olmasının yanı sıra Anjiyotensin II, insan endotel progenitör hücreleri (EPC) üzerinde zararlı bir etki gösterir. Bunlar kardiyovasküler sistemin düzgün işleyişini belirler . Araştırmada, aronia ekstraktı Ang II'nin EPC fonksiyonları üzerindeki zararlı etkisini azalttı. Burada EPC çoğalmasını arttırdı, hücrelerin yaşlanmasını azalttı, işlevselliği, yapışmayı, anjiyojenik potansiyeli ve göç kapasitesini geliştirdi [73]. Bulguları, ACE aktivitesinin ilk aydan sonra %25 (aralık: %8-53), iki ay sonra ise %30 (aralık: %4-80) azaldığını ortaya çıkardı . Bu çalışma, kuş üzümü ekstraktının ACE üzerindeki etkilerinin, bu enzimin daha yüksek aktivitesi olan ve arteriyel basıncı daha yüksek olan hastalarda en güçlü olduğu yönündeki önceki gözlemleri doğrulamıştır [74]. Kaptopril ve aronia preparatlarının kandaki ACE inhibisyonunun etkinliğinin karşılaştırılması, aynı zamanda, kuş üzümünün antihipertansif etkisinin potansiyelinin (yalnızca ACE inhibisyonundan değil) birden fazla etki mekanizmasından kaynaklandığını da göstermiştir [34]. Kan basıncındaki artışlardan sorumlu olmasının yanı sıra Anjiyotensin II, insan endotel progenitör hücreleri (EPC) üzerinde zararlı bir etki gösterir. Bunlar kardiyovasküler sistemin düzgün işleyişini belirler . Araştırmada, aronia ekstraktı Ang II'nin EPC fonksiyonları üzerindeki zararlı etkisini azalttı. Burada EPC çoğalmasını arttırdı, hücrelerin yaşlanmasını azalttı, işlevselliği, yapışmayı, anjiyojenik potansiyeli ve göç kapasitesini geliştirdi [75]. Aronia uygulamasıyla ilgili olarak, ACE aktivitesinin inhibisyonu ve NO üretiminin artmasının yanı sıra, kan basıncını azaltan diğer etki

mekanizmaları arasında endotelin-1 (ET-1) hormonu konsantrasyonundaki değişiklikler ve antioksidan özelliklerdeki gelişmeler yer alır. özellikler. İki ay boyunca günde üç doz 100 mg A. melanocarpa ekstraktının uygulanmasının, metabolik sendromu olan kişilerde ET-1'i azalttığı bulundu. Aynı zamanda SBP ve DPB'deki değişiklikler normalleştirildi [76] araştırmacı, hipotansif etkinin ekstraktın organizmanın durumu üzerindeki antioksidatif etkisinden kaynaklandığı sonucuna vardı. Ciocoiu ve ark. toplam antioksidan kapasitenin arttığını, glutatyon peroksidaz ve süperoksit dismutaza karşı endojen savunma sağlayan enzimlerin sayısında bir artışın yanı sıra endojen glutatyonun konsantrasyonunun arttığını fark etmişlerdir [77]

2.8.5. Aronyanın kalp koruyucu etkisi

Kronik inflamatuar bozuklukların, yüksek kan basıncı, yüksek düzeyde serum trigliseritleri ve plazmada düşük düzeyde HDL kolesterol ile karakterize edilen kardiyovasküler hastalıklara yol açabileceği iyi bilinmektedir. Bu sayede kuş üzümü meyvesi türevleri de faydalı bir etkiye sahip olabilir. Kardiyovasküler hastalıklar için bahsedilen birkaç risk faktörü üzerinde duruldu [78,79]. Meyveler, lipit metabolizması, peroksidasyon, iltihaplanma süreci, pıhtılaşma ve oksidasyon üzerindeki çoklu etki mekanizması nedeniyle faydalıdır [15]. Çok sayıda hayvan ve insan çalışmasında belgelendiği gibi lipit metabolizmasını etkili bir şekilde etkilerler [80,81]. Kim ve ark. [82] , Aronia ekstraktının insanlarda kolesterol sentezi, alımı ve akışına ilişkin genlerin ekspresyonunu doza bağlı bir şekilde azalttığını bulmuşlardır . Bu genler arasında sterol düzenleyici element bağlayıcı protein 2, çöpçü reseptör sınıfı B Tip 1 ve ATP bağlayıcı kaset taşıyıcı A1 yer alıyordu. Aronia ekstraktı , yağ asidi sentazı ve asil-CoA oksidazı içeren lipit metabolizması ve lipoprotein düzeneğinde yer alan genlerin ekspresyonunda bir azalma gösterdi . LDL reseptörü seviyelerinde ve hücresel LDL alımında önemli bir artış vardı, bu da kolesterolün hücre içine alındığı, parçalandığı ve membran sentezi, steroid üretimi veya safra üretimi gibi işlemlerde kullanıldığı anlamına gelmektedir. Kardum ve ark. [81] yirmi dokuz kadının (25-49 yaş arası) antropometrik parametrelerini, 12 haftalık düzenli aronia suyu tüketiminden önce ve sonra lipid peroksidasyon belirteçleriyle ilişkili olarak incelediler . Düzenli tüketim ile lipid peroksidasyon belirteci, ileri yaş, vücut kitle indeksi, bel çevresi ve vücut yağ yüzdesi arasında pozitif bir korelasyon bulunmuştur. Skoczyñska ve ark . [78], aronia suyu tüketiminin lipit parametreleri üzerindeki olumlu etkisini gösterdi: farmakolojik tedavi olmaksızın hafif hiperkolesterolemili erkeklerde toplam kolesterol seviyesinde, LDL kolesterolünde ve trigliseritlerde azalma ve HDL kolesterolünde artı görülmüştür. A. melanocarpa meyvelerinin polifenolik ekstraktı, güçlü antikoagülan özellikler, uzamış kan pıhtılaşma süreleri (APTT ile aktifleştirilen kısmi tromboplastin zamanı, PT ile uzamış protrombin zamanı ve TT-trombin zamanı) sunmanın yanı sıra insan plazmasındaki fibrin polimerizasyonunun maksimum hızını azaltmıştır. Elde edilen sonuçlar, kullanılan meyve özütlerinin in vitro antikoagülan özelliklerini açıkça göstermektedir [83]. Öncelikle antitrombotik etki trombosit agregasyonunu inhibe ederek sağlanır. Olas ve ark . [84], siyah kuş üzümü ekstraktının in vitro olarak trombosit aktivasyonunun bazı aşamalarını (trombositlerin kollajene yapışması ve trombosit agregasyonu) azalttığını ve dinlenme

halindeki kan trombositlerinde ve güçlü bir fizyolojik agonist tarafından aktive edilen trombositlerde reaktif oksijen türlerinin (ROS) üretimini azalttığını gösterdi. trombin. A. melanocarpa meyvelerinin , hiperhomosisteinemide plazma prokoagülan aktivitesinin ve oksidatif stresin gözlemlendiği patolojik durumlarda trombozu önlediği varsayılmaktadır . Malinowska ve ark. [85], Aronia ekstraktının pıhtı oluşumu (insan plazması ve saflaştırılmış fibrinojen ile) ve hiperhomosisteinemi modeli sırasında fibrin lizizi üzerindeki etkisi araştırıldı. İn vitro çalışma, Aronia ekstraktı uygulamasından sonra insan plazma toplam proteinlerindeki değişiklikleri ve plazmadaki oksidatif stresi sunmuştur. Ryszawa ve ark. [86], hipertansiyon, hiperkolesterolemi, sigara ve diyabet gibi önemli kardiyovasküler risk faktörleri olan kişilerde polifenol bakımından zengin siyah kuş üzümü ekstraktlarının in vitro ve in vivo trombosit fonksiyonu üzerindeki etkilerini araştırdı . İn vivo sonuçlar , ekstraktın yalnızca kardiyovasküler risk faktörleri olan hastalarda süperoksit üretiminde bir azalmaya neden olduğunu, oysa arterioskleroz için risk faktörleri olmayan grupta gözlenmediğini gösterdi . Ekstrakt, çalışılan her iki grupta da trombositler üzerinde anti-agregan etkiler gösterdi. Karachoberry ekstraktının oksidatif/nitratif stres üzerindeki antioksidan özellikleri insan kanındaki trombositler in vitro olarak incelenmiştir . A. melanocarpa'dan elde edilen ekstrakt, trombosit protein karbonilasyonunu ve tiyol oksidasyonunu önemli ölçüde inhibe etti. Özellikle antosiyanidinler, fenolik asitler ve kersetin glikozitler, peroksinitritin neden olduğu plazma fibrinojen nitratif hasarına karşı koruyucu etkilere sahiptir ve bu nedenle peroksinitrite bağlı kardiyovasküler hastalıkların önlenmesine katkıda bulunabilir [84]. Ayrıca Bijak ve ark. [83], Aronia meyveleri ekstraktının , peroksinitritin neden olduğu nitratif ve oksidatif hasara karşı etkisini tahmin etmiştir . Ekstrakt, hem yüksek moleküler ağırlıklı protein agregatlarının oluşumunu hem de fibrinojen molekülünün nitrasyonunu önemli ölçüde inhibe etmiştir.

3. SONUÇ VE ÖNERİLER

Sonuç olarak aronia türleri, özellikle aronia melanocarpa, günümüzde yaygın olarak kullanılan bir fonksiyonel gıda kaynağıdır. Yapılan çalışmalar, Aronia meyvelerinin yüksek fenolik içerikleri ve potansiyel terapötik faydaları nedeniyle fonksiyonel gıda olarak önem kazandığını göstermektedir. Antosiyanin, prosiyanidin ve fenolik asit bileşikleri, meyvelerin farmakolojik aktivitesinden sorumlu başlıca bileşiklerdir. Güçlü antioksidan aktiviteleri sayesinde, Aronia meyvelerinin sağlığı destekleyici etkileri birçok araştırmada doğrulanmıştır. Antidiyabetik, kardiyoprotektif, antimutajenik aktiviteleri ve çeşitli inflamatuvar ile kronik hastalıklara karşı olumlu etkileri belirlenmiştir. Ancak, klinikte daha fazla kullanım için bitkinin kimyasal bileşimi ve biyoaktivitesi üzerine yapılan çalışmalara olan ihtiyaç devam etmektedir.

KAYNAKLAR

1.Platonova,E.Y.,Shaposhnikov,M.V.,Lee, H.Y.,Lee,J.H.,Min ,K.J.,Moskalev,A.(2021). Black chokeberry (Aronia melanocarpa) extracts in terms of geroprotector criteria.*Trends in Food Science & Technology*,114,570-584.

2. Özdemir,K.,Özkan,E.E. (2020). Aronıa sp.meyvelerinin kimyasal bileşimi ve biyolojik aktiviteler. *Ankara Ecz. Fak. Derg*, 44(3), 557-570.

3.Wang,L.,Wang,R.,Dong,J.,Wang,Y.,Huang,X.,Chen,C.(2023). Research on the extraction, purification and determination of chemical components, biological activities, and applications in diet of black chokeberry (Aronia melanocarpa). *Chinese Journal of Analytical Chemistry*, 1872-2040.

4. Kasprzak-Drozd,K.,Oniszczuk,T.,Soja,J., Gancarz,M., Wojtunik-Kulesza, K., Markut-Miotła,E., Oniszczuk,A.(2021).The Efficacy of Black Chokeberry Fruits against Cardiovascular Diseases.*International Journal of Moleculer Sciences*, 22, 6541.

5. Yılmaz,A., Güler,E., Soydemir,H.E., Demirel,S., Mollahaliloğlu,S., Karadeniz,T., Çiftçi,V.(2021). Mucize Bitki: Aronya (Aronia melanocarpa). *MAS Journal of Applied Sciences*, 6(1),83–94.

6. Olechno,E., Pu´scion-Jakubik,A., Zujko,M.E.(2022). Chokeberry (A. melanocarpa (Michx.) Elliott)—A Natural Product for Metabolic Disorders?.*Nutrients*, 14,2688.

7.Engin.P.S. ‘Nero’ ve ‘Viking’ aronya (aronia melanocarpa (michx) elliot) çeşitlerinin agromorfolojik özellikleri ve farklı olgunluk seviyelerindeki meyve kalite parametrelerinin belirlenmesi. / Doktora tezi , Bursa Uludağ Üniversitesi,2020.

8. Şahin, A., & Erdoğan, Ümmügülsüm. (2022). Aronia (Aronia melanocarpa Michx Elliot) Production and Evaluation Methods in the World and Turkey. *Turkish Journal of Agriculture - Food Science and Technology*, *10*(1), 81–85.

9.Özder,A. Bazı aronya çeşitlerinin (aronia melanocarpa l.) gelişme performanslarının belirlenmesi./Yüksek Lisans tezi, Aydın Adnan Menderes Üniversitesi,2020.

10.T.C Tarım ve Orman Bakanlığı Bitkisel Üretim Genel Müdürlüğü, Aronya fizibilite raporu ve yardımcı rehberi.

11. Aksoy, A. S. (2023). A Review of the Nutritional Profile, Chemical Composition and Potential Health Benefits of Aronia melanocarpa (Chokeberry) Berries and Products . *Turkish Journal of Agriculture - Food Science and Technology*, 11(10), 2027–2043.

12. Özdemir, K., & Eroğlu Özkan, E. (2020). Aronıa Sp. Meyvelerinin Kimyasal Bileşimi Ve Biyolojik Aktiviteleri. Journal of Faculty of Pharmacy of Ankara University, 44(3), 557-570.

13. Denev, P, Kratchanov,C., Číž,M., Lojek ,A., Kratchanova,M. (2012).Bioavailability and antioxidant activity of black chokeberry (aronia melanocarpa) polyphenols: in vitro and in vivo evidences and possible mechanisms of action.*A Review. Comprehensıve Revıews In Food Scıence And Food Safety*, 471-489.

14. Ren, Y., Frank ,T., Meyer, G., Lei ,J., Grebenc,J., Slaughter, R., Gao, Y., Kinghorn,A.(2020). Potential benefits of black chokeberry (aronia melanocarpa) fruits and their constituents in ımproving human health.*Molecules*,27(22):7823.

15. Jurikova, T., Mlcek ,J., Skrovankova ,S., Sumczynski, D., Sochor ,J., Hlavacova, I., Snopek, L., Orsavova ,J.(2017). Fruits of Black Chokeberry Aronia melanocarpa in the Prevention of Chronic Diseases. *Molecules*.7;22(6):944

16. Howard, L.R., Brownmiller ,C., Prior, R.L., Mauromoustakos ,A.(2013)Improved Stability of Chokeberry Juice Anthocyanins by β-Cyclodextrin Addition and Refrigeration. *J. Agric. Food Chem*.61:693–699.

17. Kasprzak-Drozd, K.,Oniszczuk, T., Soja, J.,Gancarz, M.,Wojtunik-Kulesza, K., Markut-Miotła,E.,Oniszczuk, A.(2021). The efficacy of black chokeberry fruits against cardiovascular diseases. *International Journal of Moleculer Sciences*.22, 6541.

18. Bijak, M.,Bobrowski, M., Borowiecka, M., Pods¸edek, A.,Gola´nski, J., Nowak, P.(2011).Anticoagulant Effect of Polyphenols-Rich Extractsfrom Black Chokeberry and Grape Seeds. *Fitoterapia* .82, 811–817.19

19. Olas, B., Wachowicz, B., Nowak, P., Kedzierska, M., Tomczak, A.,Stochmal, A., Oleszek, W.,Jeziorski, A., Piekarski, J. (2008).Studies on antioxidant properties of polyphenol-rich extract from berries of aronia melanocarpain blood platelets.*J. Physiol. Pharmacol. Off.J. Pol. Physiol. Soc*.59, 823–835

20. Lackner S, Sconocchia T, Ziegler T, Passegger C, Meier-Allard N, Schwarzenberger E, Wonisch W, Lahousen T, Kohlhammer-Dohr A, Mörkl S, Derler M, Strobl H, Holasek SJ. Immunomodulatory Effects of Aronia Juice Polyphenols-Results of a Randomized Placebo-Controlled Human Intervention Study and Cell Culture Experiments. *Antioxidants (Basel).* 2022 Jun 28;11(7):1283.

21. Hawkins, J.; Hires, C.; Baker, C.; Keenan, L.; Bush, M. Daily supplementation with aronia melanocarpa (chokeberry) reduces blood pressure and cholesterol: A meta analysis of controlled clinical trials. *J. Diet. Suppl.* 2021, 18, 517–530.

22. Shakoor, H.; Feehan, J.; Apostolopoulos, V.; Platat, C.; Al Dhaheri, A.S.; Ali, H.I.; Ismail, L.C.; Bosevski, M.; Stojanovska, L. Immunomodulatory Effects of Dietary Polyphenols. *Nutrients* 2021, 13, 728.

23. Afshari, K.; Haddadi, N.; Haj-Mirzaian, A.; Farzaei, M.H.; Rohani, M.M.; Akramian, F.; Naseri, R.; Sureda, A.; Ghanaatian, N.; Abdolghaffari, A.H. Natural flavonoids for the prevention of colon cancer: A comprehensive review of preclinical and clinical studies. *J. Cell. Physiol*. 2019, 234, 21519–21546.

24. Yahfoufi, N.; Alsadi, N.; Jambi, M.; Matar, C. The Immunomodulatory and Anti-Inflammatory Role of Polyphenols. *Nutrients* 2018, 10, 1618.

25. Ding, S.; Jiang, H.; Fang, J. Regulation of Immune Function by Polyphenols. *J. Immunol. Res.* 2018, 2018, 1264074.

26. Sakaguchi, S.; Sakaguchi, N.; Asano, M.; Itoh, M.; Toda, M. Immunologic self-tolerance maintained by activated T cells expressing IL-2 receptor alpha-chains (CD25). Breakdown of a single mechanism of self-tolerance causes various autoimmune diseases. *J. Immunol.* 1995, 155, 1151–1164.

27. Fontenot, J.D.; Gavin, M.A.; Rudensky, A.Y. Foxp3 programs the development and function of CD4+CD25+ regulatory T cells. *Nat. Immunol*. 2003, 4, 330–336.

28. Schmidt, A.; Oberle, N.; Krammer, P.H. Molecular mechanisms of treg-mediated T cell suppression. *Front. Immunol*. 2012, 3, 51

29. Mosele, J.I.; Macià, A.; Motilva, M.J. Metabolic and Microbial Modulation of the Large Intestine Ecosystem by Non-Absorbed Diet Phenolic Compounds: A Review. *Molecules* 2015, 20, 17429–17468.

30. Wan, M.L.Y.; Co, V.A.; El-Nezami, H. Dietary polyphenol impact on gut health and microbiota. *Crit. Rev. Food Sci. Nutr*. 2021, 61, 690–711.

31. Kasprzak-Drozd K, Oniszczuk T, Soja J, Gancarz M, Wojtunik-Kulesza K, Markut-Miotła E, Oniszczuk A. The Efficacy of Black Chokeberry Fruits against Cardiovascular Diseases. *Int J Mol Sci.* 2021 Jun 18;22(12):6541.

32. Appel, K.; Meiser, P.; Millán, E.; Collado, J.A.; Rose, T.; Gras, C.C.; Carle, R.; Muñoz, E. Chokeberry (Aronia Melanocarpa (Michx.) Elliot) Concentrate Inhibits NF-KB and Synergizes with Selenium to Inhibit the Release of pro-Inflammatory Mediators in Macrophages. *Fitoterapia* 2015, 105, 73–82

33. Lee, K.P.; Choi, N.H.; Kim, H.-S.; Ahn, S.; Park, I.-S.; Lee, D.W. Anti-Neuroinflammatory Effects of Ethanolic Extract of Black Chokeberry (Aronia Melanocapa L.) in Lipopolysaccharide-Stimulated BV2 Cells and ICR Mice. *Nutr. Res. Pract.* 2018, 12, 13–19.

34. Zapolska-Downar, D.; Bryk, D.; Małecki, M.; Hajdukiewicz, K.; Sitkiewicz, D. Aronia Melanocarpa Fruit Extract Exhibits AntiInflammatory Activity in Human Aortic Endothelial Cells. *Eur. J. Nutr.* 2012, 51, 563–57

35. Borecki, K.; Zuchowski, M.; Siennicka, A.; Adler, G.; Jastrz ˛ebska, M. Polyphenol-Rich Extract of ˙ Aronia Melanocarpa Inhibits TNF-? Induced Apoptosis in H9c2 Cells. *J. Med. Sci.* 2016, 85, 185–191.

36. Park, S.; Kim, J.I.; Lee, I.; Lee, S.; Hwang, M.-W.; Bae, J.-Y.; Heo, J.; Kim, D.; Han, S.-Z.; Park, M.-S.; et al. Aronia melanocarpa and its components demonstrate antiviral activity against influenza viruses. *Biochem. Biophys. Res. Commun*. 2013, 440, 14–19.

37. Zhu, W.; Jia, Q.; Wang, Y.; Zhang, Y.; Xia, M. The anthocyanin cyanidin-3-O-β-glucoside, a flavonoid, increases hepatic glutathione synthesis and protects hepatocytes against reactive oxygen species during hyperglycemia: Involvement of cAMP-PKA-dependent signalling pathway. *Free Radic. Biol. Med*. 2012, 52, 314-327.

38. Broncel, M.; Kozirog, M.; Duchnowicz, P.; Koter-Michalak, M.; Sikora, J.; Chojnowska-Jezierska, J. Aronia melanocarpa extract reduces blood pressure, serum endothelin, lipid, and oxidative stress marker levels in patients with metabolic syndrome. *Med. Sci. Monit.* 2010, 16, 28–34.

39. De Lira Mota, K.S.; Nunes Dias, G.E.; Ferreira Pinto, M.E.; Luiz-Ferreira, A.; Monteiro Souza-Brito, A.R.; Hiruma-Lima, C.A.; Barbosa-Filho, J.M.; Batista, L.M. Flavonoids with Gastroprotective Activity. *Molecules* 2009, 14, 979–1012.

40. Qin, B.; Anderson, R.A. An extract of chokeberry attenuates weight gain and modulates insulin, adipogenic and inflammatory signalling pathways in epididymal adipose tissue of rats fed a fructose-rich diet. *Br. J. Nutr*. 2012, 108, 581–587.

41. Worsztynowicz, P.; Napierała, M.; Białas, W.; Grajek, W.; Olkowicz, M. Pancreatic α-amylase and lipase inhibitory activity of polyphenolic compounds present in the extract of black chokeberry (Aronia melanocarpa L.). *Process Biochem*. 2014, 49, 1457–1463.

42. Simeonov, S.B.; Botushanov, N.P.; Karahanian, E.B.; Pavlova, M.B.; Husianitis, H.K.; Troev, D.M. Effects of Aronia melanocarpa juice as part of the dietary regimen in patients with diabetes mellitus. *Folia Med. 2002*, 44, 20–23.

43. Adisakwattana, S.; Yibchok-Anun, S.; Charoenlertkul, P.; Wongsasiripat, N. Cyanidin-3-rutinoside alleviates postprandial hyperglycemia and its synergism with acarbose by inhibition of intestinal α-glucosidase. *J. Clin. Biochem. Nutr*. 2011, 49, 36–41.

44. Valcheva-Kuzmanova, S.; Kuzmanov, K.; Tancheva, S.; Belcheva, A. Hypoglycemic and hypolipidemic effects of Aronia melanocarpa fruit juice in streptozotocin-induced diabetic rats. *Meth. Find. Exp. Clin. Pharm*. 2007, 29, 101–106.

45. Dragan, S.; Andrica, F.; Serban, M.-C.; Timar, R. Polyphenols-rich natural products for treatment of diabetes. *Curr. Med. Chem.* 2015, 22, 14–22.

46. Vlachojannis, C.; Zimmermann, B.F.; Chrubasik-Hausmann, S. Quantification of anthocyanins in elderberry and chokeberry dietary supplements. *Phytother. Res.* 2015, 29, 561–565.

47. Yamane, T.; Kozuka, M.; Konda, D.; Nakano, Y.; Nakagaki, T.; Ohkubo, I.; Ariga, H. Improvement of blood glucose levels and obesity in mice given aronia juice by inhibition of dipeptidyl peptidase IV and α-glucosidase. *J. Nutr. Biochem*. 2016, 31, 106–112.

48. Bräunlich, M.; Slimestad, R.; Wangensteen, H.; Brede, C.; Malterud, K.E.; Barsett, H. Extracts, Anthocyanins and Procyanidins from Aronia melanocarpa as Radical Scavengers and Enzyme Inhibitors. *Nutrients* 2013, 5, 663–678.

49. DE, S.; Banerjee, S.; Kumar, S.A.; Paira, P. Critical Role of Dipeptidyl Peptidase IV: A Therapeutic Target for Diabetes and Cancer. *Mini-Rev. Med. Chem*. 2019, 19, 88–97.

50. Deacon, C.F.; Lebovitz, H.E. Comparative review of dipeptidyl peptidase-4 inhibitors and sulphonylureas. *Diabetes Obes. Metab*. 2016, 18, 333–347.

51. Kozuka, M.; Yamane, T.; Nakano, Y.; Nakagaki, T.; Ohkubo, I.; Ariga, H. Identification and characterization of a dipeptidyl peptidase IV inhibitor from aronia juice. *Biochem. Biophys. Res. Commun.* 2015, 465, 433–436.

52. Worsztynowicz, P.; Napierała, M.; Białas, W.; Grajek, W.; Olkowicz, M. Pancreatic α-amylase and lipase inhibitory activity of polyphenolic compounds present in the extract of black chokeberry (Aronia melanocarpa L.). *Process Biochem*. 2014, 49, 1457–1463.

53. Milutinovi´c, M.; Radovanovi´c, R.V.; Šavikin, K.; Radenkovi´c, S.; Arvandi, M.; Peši´c, M.; Kosti´c, M.; Miladinovi´c, B.; Brankovi´c, S.; Kiti´c, D. Chokeberry juice supplementation in type 2 diabetic patients—Impact on health status. *J. Appl. Biomed*. 2019, 17, 218–224

54. Nathan, D.M.; Turgeon, H.; Regan, S. Relationship between glycated haemoglobin levels and mean glucose levels over time. *Diabetologia* 2007, 50, 2239–2244.

55. Matés, J.M.; Segura, J.A.; Alonso, F.J.; Márquez, J. Oxidative stress in apoptosis and cancer: An update. *Arch. Toxicol*. 2012, 86, 1649–1665.

56. Stanisavljevi´c, N.; Samardži´c, J.; Jankovi´c, T.; Šavikin, K.; Mojsin, M.; Topalovi´c, V.; Stevanovi´c, M. Antioxidant and antiproliferative activity of chokeberry juice phenolics during in vitro simulated digestion in the presence of food matrix. *Food Chem.* 2015, 175, 516–522

57. Ga¸siorowski, K.; Szyba, K.; Brokos, B.; Oszmia ´nski, J. Antimutagenic activity of anthocyanins isolated from Aronia melanocarpa fruits. *Cancer Lett.* 1997, 119, 37-46.

58. Olas, B.; Kedzierska, M.; Wachowicz, B.; Stochmal, A.; Oleszek, W.; Jeziorski, A.; Piekarski, J.; Glowacki, R. Effect of Aronia on thiol levels in plasma of breast cancer patients. *Open Life Sci*. 2010, 5, 38–46.

59. Sharif, T.; Stambouli, M.; Burrus, B.; Emhemmed, F.; Dandache, I.; Auger, C.; Etienne-Selloum, N.; Schini-Kerth, V.B.; Fuhrmann, G. The polyphenolic-rich Aronia melanocarpa juice kills teratocarcinomal cancer stem-like cells, but not their differentiated counterparts. *J. Funct. Foods* 2013, 5, 1244–1252.

60. Sueiro, L.; Yousef, G.G.; Seigler, D.; De Mejia, E.G.; Grace, M.H.; Lila, M.A. Chemopreventive Potential of Flavonoid Extracts from Plantation-Bred and Wild Aronia melanocarpa (Black Chokeberry) Fruits. *J. Food Sci*. 2006, 71, 480–488.

61. Malik, M.; Zhao, C.; Schoene, N.; Guisti, M.M.; Moyer, M.P.; Magnuson, B.A. Anthocyanin-rich extract from Aronia meloncarpa e. Induces a cell cycle block in colon cancer but not normal colonic cells. *Nutr. Cancer* 2003, 46, 186–196.

62. Zhao, C.; Giusti, M.M.; Malik, M.; Moyer, M.P.; Magnuson, B.A. Effects of commercial anthocyanin-rich extracts on colonic cancer and nontumorigenic colonic cell growth. *J. Agric. Food Chem*. 2004, 52, 6122–6128.

63. Hao R, Gao J, Liu H, Zhang C, Huang J, Fan J, Wei J. Preventive Effect and Mechanism of Anthocyanins from Aronia Melanocarpa Elliot on Hepatic Fibrosis Through TGF-β/*Smad Signaling Pathway.Cell Biochem Biophys.*2022,80(4):737-745.

64. Jurikova, T.; Sochor, J.; Rop, O.; Mlˇcek, J.; Balla, Š.; Szekeres, L.; Žitný, R.; Zitka, O.; Adam, V.; Kizek, R.; et al. Evaluation of polyphenolic profile and nutritional value of non-traditional fruit species in the czech republic-a comparative study. *Molecules* 2012, 17, 8968–8981.

65. Joseph, S.V.; Edirisinghe, I.; Burton-Freeman, B.M. Berries: Anti-inflammatory effects in humans. *J. Agric. Food Chem* 2014, 62, 3886–3903.

66. Cisowska, A.; Wojnicz, D.; Hendrich, A.B. Anthocyanins as antimicrobial agents of natural plant origin. *Nat. Prod. Commun*. 2011, 6, 149–156

67. Valcheva-Kuzmanova, S.; Belcheva, A. Current knowledge of Aronia melanocarpa as a medicinal plant. *Folia Med*. 2005, 48, 11–17.

68. Liepin¸a, I.; Nikolajeva, V.; Jakobsone, I. Antimicrobial activity of extracts from fruits of ¯ Aronia melanocarpa and Sorbus aucuparia. *Environ. Exp. Biol.* 2013, 11, 195–199.

69. Bräunlich, M.; Økstad, O.; Slimestad, R.; Wangensteen, H.; Malterud, K.; Barsett, H. Effects of Aronia melanocarpa constituents on biofilm formation of Escherichia coli and Bacillus cereus. *Molecules* 2013, 18, 14989–14999.

70. Handeland, M.; Grude, N.; Torp, T.; Slimestad, R. Black chokeberry juice (Aronia melanocarpa) reduces incidences of urinary tract infection among nursing home residents in the long term-a pilot study. *Nutr. Res.* 2014, 34, 518–525.

71. Siragy, H.M.; Carey, R.M. Role of the Intrarenal Renin-Angiotensin-Aldosterone System in Chronic Kidney Disease. *Am. J. Nephrol*. 2010, 31, 541–550.

72. Sikora, J.; Broncel, M.; Mikiciuk-Olasik, E. Aronia Melanocarpa Elliot Reduces the Activity of Angiotensin I-Converting Enzyme-in Vitro and Ex Vivo Studies. *Oxid. Med. Cell. Longev*. 2014, 2014, 739721.

73. Parzonko, A.; O´swit, A.; Bazylko, A.; Naruszewicz, M. Anthocyans-Rich Aronia Melanocarpa Extract Possesses Ability to Protect Endothelial Progenitor Cells against Angiotensin II Induced Dysfunction. *Phytomed. Int. J. Phytother. Phytopharm*. 2015, 22, 1238–1246.

74. Naruszewicz, M.; Laniewska, I.; Millo, B.; Dłuzniewski, M. Combination Therapy of Statin with Flavonoids Rich Extract from Chokeberry Fruits Enhanced Reduction in Cardiovascular Risk Markers in Patients after Myocardial Infraction (MI). *Atherosclerosis* 2007, 194, 179–184.

75. Loo, B.-M.; Erlund, I.; Koli, R.; Puukka, P.; Hellström, J.; Wähälä, K.; Mattila, P.; Jula, A. Consumption of Chokeberry (Aronia Mitschurinii) Products Modestly Lowered Blood Pressure and Reduced Low-Grade Inflammation in Patients with Mildly Elevated Blood Pressure. *Nutr. Res.* 2016, 36, 1222–1230.

76. Broncel, M.; Kozirog, M.; Duchnowicz, P.; Koter-Michalak, M.; Sikora, J.; Chojnowska-Jezierska, J. Aronia Melanocarpa Extract Reduces Blood Pressure, Serum Endothelin, Lipid, and Oxidative Stress Marker Levels in Patients with Metabolic Syndrome. *Med. Sci. Monit. Int. Med. J. Exp. Clin. Res*. 2010, 16, 28–34.

77. Cebova, M.; Klimentova, J.; Janega, P.; Pechanova, O. Effect of Bioactive Compound of Aronia Melanocarpa on Cardiovascular System in Experimental Hypertension. *Oxid. Med. Cell. Longev.* 2017.

78. Skoczyñska, A.; Jêdrychowska, I.; Porêba, R.; Affelska-Jercha, A.; Turczyn, B.; Wojakowska, A.; Andrzejak, R. Influence of chokeberry juice on arterial blood pressure and lipid parameters in men with mild hypercholesterolemia. *Pharmacol.* Rep. 2007, 59, 177–182.

79. Zapolska-Downar, D.; Bryk, D.; Małecki, M.; Hajdukiewicz, K.; Sitkiewicz, D. Aronia melanocarpa fruit extract exhibits anti-inflammatory activity in human aortic endothelial cells. *Eur. J. Nutr*. 2012, 51, 563–572.

80. Valcheva-Kuzmanova, S.; Kuzmanov, K.; Mihova, V.; Krasnaliev, I.; Borisova, P.; Belcheva, A. Antihyperlipidemic effect of Aronia melanocarpa fruit juice in rats fed a high-cholesterol diet. *Plant Foods Hum. Nutr.* 2007, 62, 19–24.

81. Kardum, N.; Koni´c-Risti´c, A.; Šavikin, K.; Spasi´c, S.; Stefanovi´c, A.; Ivaniševi´c, J.; Miljkovi´c, M. Effects of polyphenol-rich chokeberry juice on antioxidant/pro-oxidant status in healthy subjects. *J. Med. Food* 2014, 17, 869–874.

82. Kim, B.; Park, Y.; Wegner, C.J.; Bolling, B.W.; Lee, J. Polyphenol-rich black chokeberry (Aronia melanocarpa) extract regulates the expression of genes critical for intestinal cholesterol flux in caco-2 cells. *J. Nutr. Biochem.* 2013, 24, 1564–1570.

83. Bijak, M.; Bobrowski, M.; Borowiecka, M.; Pods ˛edek, A.; Gola ´nski, J.; Nowak, P. Anticoagulant effect of polyphenols-rich extracts from black chokeberry and grape seeds. *Fitoterapia* 2011, 82, 811–817.

84. Olas, B.; Wachowicz, B.; Nowak, P.; Kedzierska, M.; Tomczak, A.; Stochma, A.; Oleszek, W.; Jeziorski, A.; Piekarski, J. Studies on antioxidant properties of polyphenol-rich extract from berries of Aronia melanocarpa in blood platelets. *Acta Physiol. Pol*. 2008, 59, 823–835.

85. Malinowska, J.; Babicz, K.; Olas, B.; Stochmal, A.; Oleszek, W. Aronia melanocarpa extract suppresses the biotoxicity of homocysteine and its metabolite on the hemostatic activity of fibrinogen and plasma. *Nutrition* 2012, 28, 793–798.

86. Ryszawa, N.; Kawczynska-Drozdz, A.; Pryjma, J.; Czesnikiewicz-Guzik, M.; Adamek-Guzik, T.; Naruszewicz, M.; Korbut, R.; Guzik, T.J. Effects of novel plant antioxidants on platelet superoxide production and aggregation in atherosclerosis. *J. Physiol. Pharmacol.* 2006, 57, 611–626.

AN ANALYSIS: COMPARING DRUG ADDICTION TO EXCESSIVE USE OF SOCIAL NETWORKING SITES

Ms. Happy Baglari[1]

Dibrugarh University, Assistant Professor,

Centre for Studies in Applied Psychology

Dibrugarh, India

[1]ORCID ID: *ORCID ID: 0000-0002-6453-9641*

Ms. Sugandha Kashyap [2]

Independent Researcher

Dibrugarh, India

ABSTRACT

The world is constantly changing as a result of advances in science and technology, one of which is the field of social networking. Social networking sites (SNSs) are widely used, which raises concerns about their problematic usage among young adults and their connection to mental health issues. The purpose of the study was to determine if excessive use of social networking sites has any association with mental health, as similar to that of drug addiction A cross sectional survey was done, in which 102 responses were collected in randomized sampling method using Th Duke Health Profile and Social Networking Addiction scale (Shahnaz and Usama). In addition to that one case study was also included. The results of the current study suggested that there is a significant correlation between excessive use of social networking sites and depression (r= 0.238, P- .016006, p <.05.). The results showed that excessive use of social networking sites have an effect on mental health, similar to drug addiction. In addition to that, it was also established that presence of depressive symptoms is a predisposing factor in excessive use of social networking sites. Results are described in terms of their uses and gratification. To determine the direction of this association, more research utilising longitudinal designs is required.

Key words: social networking sites, social networking

INTRODUCTION

1.1 Introduction

As Internet social networks develop, a possible new mental health concern emerges. The widespread popularity of networking sites online has become a reason for concern, particularly in light of the steadily rising amount of time individuals spend online. People use the Internet for a wide range of activities, some of which may be addictive. Rather than being hooked to the medium itself, some users may get addicted to certain online activities. In 1999 Young specified identified five different types of internet addiction. They are addiction to video games which is known as computer addiction, addiction to web browsing referred to as information overload, addiction to online gambling or shopping also known as net compulsions, addiction to online pornography and sex known as cybersexual addiction and cyber-relationship addiction which is an addiction to online relationships [Young,1999]. Since maintaining both online and offline contacts is the major goal of utilising SNSs, addiction of networking via online profiles seems to fall under the last category. From the perspective of a clinical psychologist, it might be possible to use the term "SNS Addiction Disorder" in a general sense because some people who use SNSs excessively seem to fit the definition of addiction, which includes ignoring one's personal life, being preoccupied with one's thoughts, seeking solace, partaking in experiences that affect one's mood, developing a tolerance for the addictive behaviour, and hiding it.

SNSs are online forums wherein users may create online profiles for the public to see, conversing with friends, and meet new individuals with similar types of engrossments, fascination and intrigue. In these online communities, members may create distinctive profiles, interact with real-life friends, and find new acquaintances with shared engrossments, fascinations and intrigues. These social media platforms allow users to "build a public or semi-public profile within a limited system, construct a list of other users with whom they share a connection, and study and traverse their list of connections and those created by others within the system [Boyd,2008]. Instead of networking, which includes building new networks, the focus is on current networks. These sites enable users to network and share media material, therefore embracing the primary Web 2.0 traits [Jenkins,2006], within the scope of their own structural characteristics. As the number of people using these sites grows at a rapid pace, a new set of mental health issues may arise. The widespread usage of social networking sites on the Internet should be reason for concern, especially considering the increasing amount of time

people spend online. People engage in a variety of Internet-based activities, some of which have the potential to be addictive. Egocentrism and Internet addiction is found to be related. According to one theory, the egocentric design of SNSs may enhance the involvement in addictive behaviours and hence serve as a factor attracting individuals to use it in a possibly excessive manner. This idea matches the PACE Framework for the origins of addiction specificity [Sussman S,2011]. One of the four essential characteristics that might cause someone to become addicted to one activity or substance over another is attraction. As a result of its egocentric design, social networking sites (SNSs) enable individuals to promote themselves favourably, which may "raise their spirits" (i.e., improve their emotional state) since it is perceived as joyful. This could enhance and support the learning processes that enable the establishment of SNS addiction. It can also result in pleasurable experiences. This type of addiction includes the experience of addiction symptoms such as mood modification which imply favourable emotional states, salience which is a behavioural, cognitive, and emotional preoccupation with these type of sites), tolerance which implies using SNS more and more over time. In addition to this , people experience withdrawal symptoms by having unpleasant physical and emotional symptoms when the usage is restricted, conflict wherein using SNSs causes troubles in one's life and relapse which refers to going back in their excessive SNS usage after a period of abnegation).Furthermore, studies suggests that the genesis of addictions is influenced by a mix of biological, psychological, and social variables [Griffiths 2005, 2004], which may also apply to SNS addiction. As a result, SNS addiction has a similar underlying etiological structure to other substance-related and behavioural addictions.

According to research, Indians use social media on a daily basis for an average of 2.36 hours. Due to widespread internet access among the populace, India's 467 million people on social media have been increasing at a consistent rate since 2022. There are now 658 million Internet users in India, which represents around 47% of the country's total population. Social media has become a crucial component of Indians' everyday internet usage. The dramatic rise in mobile smartphone usage across India is the result of declining smartphone pricing. Another reason for the widespread increase in social media use is the simple access to superfast internet at extremely low pricing. With 76.50 percent of internet users in India using Instagram, it is the most popular social media network in 2022. In India, there are 503.37 million active Instagram users. Instagram's user base is largely made up of young people, especially adolescents. With 491.53 million active users, Facebook is the second most popular site in India with 74.70

percent of internet users having profiles there. Twitter (44.90 percent penetration), LinkedIn (37.2 percent penetration), and Pinterest are some further prominent social media networks in India (34.9 percent penetration) [Indian social media statistics 2002].

Given the potentially damaging implications of both substance-related and behavioural addictions on people who experience a range of negative repercussions, the phenomena deserve specific examination. In regards to the true manifestation of (Internet) addiction, utilising social networking sites (SNSs) differs pathologically from using other Internet apps.

1.2 Research Questions

1. What are the effects of excessive use of SNS on mental health?

2. Can the presence of depressive symptoms can be a predisposing factor for excessive use of social networking sites?

3.Can mood modification be factor for excessive use of social networking sites.

1.3 Objectives of the study

1. To determine any potential social networking sites addiction.
2. To measure any correlation between excessive use of social networking sites and psychological distress such as depression.
3. To identify if excessive use of social networking sites shares similarities with drug addiction in terms of mood modification.

1.4 Hypothesis

1. Excessive use of social networking sites may have a consequence on the mental health of a person.

2. Presence of depressive symptoms may act as a predisposing factor for excessive use of social networking sites.

3. Mood modification is a precipitating factor for the excessive use of social networking sites.

2. METHODOLOGY

2.1. Debriefing about methodology

I am grateful for each and every one of the participants for participating in my study. The data is collected to test the three hypotheses to. They are - excessive use of social networking sites have a consequence on the mental health of a person, psychological distress causes excessive use of social networking sites and motivation for excessive use of SNS is similar to that of drug addiction. The data collected from the participants will be also used to determine if there is any significant correlation between excessive use of social networking sites and psychological distress. After the interpretation of the data is the participants will be made aware of the data and the results.

2.2 Method

The techniques used in the natural sciences, which provide precise data and tangible facts, are the foundation of quantitative research. By utilising various statistical, computational, and statistical techniques, it establishes the causal link between two variables. This research methodology is also known as "Empirical Research" since the outcomes are exactly and properly measured. This kind of study is typically utilised to establish the broad facts regarding the specific subject. Surveys, experiments, and other methods are frequently used in this kind of study.

Using observation and participant interpretation, qualitative research is used to understand human behaviour, intentions, attitudes, experience, etc. It is an unorganised and exploratory method that works with extremely complicated events that cannot be understood. This sort of study is often conducted to fully comprehend the subject. It is done by conducting an interview with open-ended questions, verbally describing observations, and other methods.

This study takes advantage of both quantitative and qualitative methods. As Bryman writes, qualitative researchers prefer “an approach to the study of the social world which seeks to describe and analyse the culture and behaviour of humans and their groups from the point of view of those being studied” (Bryman, 1988:46). Thus, there is a reflective quality to qualitative research (cf. Woolgar, 1988). This reflexivity fills the gap created by quantitative

research so that people may be researched similarly to rocks, bridging the gap between subject (the investigator) and object (the topic of the investigation) (Banister et al., 1994:2).

2.3 Operational definitions

Social networking sites: SNSs (Social Networking Sites) are online forums wherein users may create public profiles, interact with friends, and meet new individuals with similar interests.

Addiction: Addiction is defined as the inability to quit using a drug or engaging in an activity, despite the fact that doing so is harmful to one's physical and mental health.

Social networking sites addiction: It is a behavioural addiction characterised by excessive concern about social media, an insatiable want to access or use social media, and a commitment of so much time and energy to social media that it interferes with other crucial facets of life.

Psychological distress: Psychological distress refers to non-specific symptoms of stress, anxiety and depression. In this study non-specific symptoms of depression are taken into consideration.

Depression: A mental health disorder characterised by persistent low mood and loss of interest in day-to-day activities

Mood modification: Mood modification can be defined positive change in emotional state

2.4 Research Design

Population: The population for this study covered responses aging 16 years and above and who has access to the internet for the past 6 months.

Sample size: 102 Samples were taken

Sampling techniques: Two types of sampling techniques are used in this study. The first one is the simple random sampling technique which is used to collect 102 responses. And the second technique is purposive sampling technique which is used to collect one case study.

2.5 Process of data collection

A cross sectional survey was carried out across for a ten-day period. It covers individuals aged 16 years and above and have access to the internet from the past 6 months. Two assessment tools along with the scales are distributed using online google forms

In addition to that 1 case study is collected via unstructured interview method. The criteria in selecting the participant were as follows: 1. The participant has a total score of 84 or above in the social networking addiction scale that is used in this study 2. The participant is diagnosed with depression in the last six months and have been taking therapy.

Tools of data collection

The tools used in this study are as follows:

1. The Duke Health Profile is a 17-item general questionnaire tool developed to objectively assess adult self-reported functional health state over a 1-week period. It is suited for adult patients as well as non-patients. It might be conducted by the respondents or by someone else. The administration time is under 5 minutes. It is critical that all questions are answered. There are 11 scales, with a maximum score of 100 and a minimum score of 0. Physical health, mental health, social health, general health, perceived health, and self-esteem are measured using six scales, with higher scores indicating greater health. Five measures (anxiety, depression, anxiety-depression, pain disability, and pain disability) are used to assess dysfunction, with higher scores indicating greater dysfunction.
2. Social Networking Addiction scale is a follows the component model given by Griffiths (2005) which highlights the importance of dimensions in addictions. It is a 21-item scale, the items are which categorised under Salience, Mood modification, Tolerance, Conflict and Relapse. The scale can be used in two ways depending on the research/practice. If the goal is to find/ explore the addiction dimensions, or it is to be used on patients, dimension wise score can be obtained by summing up item under each dimension. A total score can be obtained by summing up all the items. The score can range from 21 to 147. Any score above a total score of 84 signifies addiction.
3. Unstructured Interview was used to collect data for the case studies

Methods and techniques of data collection

The data collection was done via online mode where google forms containing both the Duke Health Profile and social networking addiction scale will be distributed to randomized sample that fits the criteria set for collection of data.

The mode of collection of data for case study was undertaken via unstructured interview method. Two interviews of the participants were taken, each lasting for 1 hour

Process of data analysis

Pearson's correlation coefficient was used to analyse the data collected via google forms and the researcher's field notebook and the transcripts for interview was be utilised to form a narrative about the participant's live for the case study

2.6 Limitations of the study

1. Inferences cannot be made solely from a single case study because there is a disadvantage to rule out other explanation.

2. Since the mode of data collection was through online questionnaire, whether the participant fully understood the significance of the questions, cannot be determined.

3. The results of data based in self reports may not be sufficient for diagnoses because they may be inaccurate.

3. FINDING AND ANALYSIS

3.1 Data Interpretation

The findings are divided into three sections

Section 1

No. of responses	No. of responses with a score of 84 and above	Interpretation
102	8	May signify social networking site addiction

In this section, the number of people found to be diagnosed with social networking site addiction is recorded. Out of 102 responses 68.8 % were female and 39.2 % were male. Out of the 102, 8 respondents are found to score above 84. Following the scoring and the interpretation of Social Networking scale, a total score can be obtained by summing up all the

items. The score can range from 21 to 147. Any score above a total score of 84 signifies addiction.

Section 2

Assessment tool	Total Value of the raw scores	Mean	Standard Deviation
Duke Health profile	7004	68.667	0.82
Social Networking Addiction Scale	4360	42.745	16.48

The Duke Health Profile and the Social Networking Addiction Scale is used to determine if there is any significant correlation between excessive use of social networking sites and any psychological distress using Pearson's coefficient correlation. The mean of the scores gathered from Duke health profile 68.677 with a standard deviation of. The coefficient correlation between the two variables is found to be r 0.238 which suggested that there is a positive correlation between excessive use of social networking sites and psychological distress to be. Although it is a positive correlation, yet the relationship between the variables is weak (. the nearer the value is to zero, the weaker the relationship). The P-Value is .016006. The result is significant at $p < .05$.

Section 3

Case study 1

Jane is a 29-year-old woman who has been married for two years. She describes herself as an introvert person who does not like to socialize much. In fact, according to her, she avoids going to social gatherings as they make her feel suffocated. Before her marriage, she had a normal temperament. She says she has a good relation with her parents and her siblings however they never took her lack her lack of socialising as a problem. In fact, they overlooked it, and seemed to act as is its not a problem. She never consulted anyone for this problem. She married the guy she fell in love with, thinking it will give her the happiness she deserves. Her husband had anger issues but according to her she married him in spite of that thinking he will change. Gradually after her marriage, her husband started developing a greater affinity to alcohol. He

started drinking every day and his anger outbursts got frequent. In the beginning he was only verbally abusive. But later he started physically assaulting her. It became a problem for everyone in her house to live with him. Her in- laws, however were very supportive of her. But that didn't help her much because her husband is physically a well-built man and could overpower his parents. For one year, she was very patient with him. She was afraid of him, but she stayed with her husband. During that time, she considered divorcing her husband, but didn't act on it because she feared that she will be an outcast, her whole family will be ousted from the society. She has a younger sister who was 22, her mother was heavily diabetic and her father took an early retirement. According to her she takes care of her family. Because of that she never took any action against him. A year after her marriage she found out that her husband was having an affair with multiple girls, both online and offline. She once caught him red handed before marriage, but she said he begged her and asked for forgiveness. She felt it was a genuine apology and she accepted him back into her life. She works for a start-up. But according to her the salary is meagre. Her husband doesn't work. he is very dependent on his parents for money. Into her 7th month of marriage, she slowly started withdrawing from every one, didn't go out of the way to talk to anyone and mostly kept to herself. All this time, she started developing anxiety. She started taking sleeping tablets. After a year of her marriage, her husband was taken to a rehabilitation centre, in which he stayed for three months. During the 3 months he was in, she started feeling a bit better. She said even though she was afraid of him, she still loved him dearly and missed him very much. Although she added that she was somewhat relieved that she no longer had to succumb to physical and verbal abuse. After 3 months, when her husband was taken out of the rehab, she said he got worse. He was carrying the anger, the deep hatred against her because he believed that he was in the rehab because of her. Her husband vented his anger on her for the first few days, which according to her were her worst days of her life. Her anxiety came back and along with it, she started getting depressed. She quit her job, stopped talking to everyone and most of the time locked herself in her room. It was during that period she started using Instagram. She said she would spend the time watching reels. She started accepting friend requests from random people whom she didn't know from before and started talking to them. It didn't matter to her if it was a boy or a girl, as long as the person on the other side of Instagram was talking to her, she felt a bit relieved. She started doing that every day and according to her, she was somehow happy, she never thought so many people can be her friends (she was referring to her online friends). She stopped talking to her husband at all and she didn't care to react to any of his misdeeds. She didn't start looking

for jobs again even though she knew that her family needed her support financially. The first thing she does the moment she wakes up is to open Instagram and watch reels. According to her those reels made her smile After she has had her morning cup of tea, she sits on bed and does Instagram all day. She lost her appetite and sleep as well. Being concerned, her in laws took her to a psychologist. There she was diagnosed with severe anxiety and depression. According to her interacting with people face to face gave her anxiety. According to her doing Instagram was because it takes her mind away from disturbing thoughts. She says if she is not distracted by Instagram, her mind starts pacing and she gets overwhelmed. Since she practically stopped talking to her family members, or friends, she feels very lonely. So, she talks with random people online. Recently she downloaded telegram a, where she participates in group chats. For her sitting behind the screen feels safer and secure than interacting with other people. She says that she has been taking medications for her anxiety, and she is slowly starting to come out of her shell. Although she didn't completely start talking to anyone face to face, but she is taking baby steps. However, she still spends a lot of time on social networking.

Case study 2

Lisa is a 24-year-old woman living with her parents. She has completed her graduation in law this year and is applying to other state universities for further studies. She is from a very well to do family. She has a very good relationship with her mother, but her relationship with her father is strained. There is constant bickering and disagreement s in the house and according to her it has ruined the family environment. She says on the outside, her family presents a picture-perfect image, but at home it is a different story. She describes herself as an extrovert, who is very outgoing. She likes to hang out with her friends and likes to party which involves a lot of drinking and smoking. Many a times she came home late very drunk. This is one of the reasons she fights with her father. She said that her father disapproved of her going out every night and often at times lying about it. He wants her to get a job and start behaving responsibly. According to her father has become unreasonable and intolerable because he complains every time, he sees her. In the year 2021, in the month of November an incident happened with her which traumatised her. She was hanging out with her friends at a night club. According to her all her other friends left except for only one female friend. They were both drunk. Suddenly out of nowhere her friend started screaming and asking her to get away from her creating a scene. The friend started yelling and crying for help saying the participant was trying to sell her off to another man. This caught everyone's attention and people started gathering around

them. The participant was very shocked and tried to pacify her but to no avail. The participant called one of her friends to pick her up and drop her home. At home the participant said the reality of the situation hit her and she had a panic attack. After that incident had occurred, her friend started spreading rumours about the participant which cost her to lose all f her friends. This made her sad and depressed and she lost her appetite and sleep. Her parents got worried and took her to a therapist. She was diagnosed with clinical depression and was referred to a psychiatrist. the participant said that the time she spends on Instagram significantly increased. She said that she locks herself in her room and spend all her time making reels, posting it on Instagram. When asked what was the reason behind it, she says that this activity uplifts her mood. After posting a reel, she waits for the number of likes she gets and this made her feel happy. According to her she is suffering from insomnia, she will be online till 5 am or sometimes 6 am in the morning because whenever she tries to sleep, negative thoughts come up which leads to overthinking. She distracts herself by using Instagram or Facebook. Although her mood become significant better after getting therapy, yet according to her online activities has not subsided. She did make an effort to uninstall the applications, but she kept re installing because without it, she feels bored and useless.

Case study 3

Hannah, is 28 years old women, who is working in Italy. She has completed her master's in Rome and since May of 2022 she has been working in Rome. According to her, she had a very happy – go – lucky nature before 2019 and people loved to be around her. In 2018 she applied for Master's in Biotechnology in Rome and admission. She says that for a year everything was going good for her. And then in the month of march 2019, she met a guy and she fell in love with him. Initially even though the guy did not acknowledge the relationship, she was happy to be with him. She didn't mind that the guy didn't really love her, because according to her, her love was enough for the both of them. But after six months things begin to go downhill. She realised that boy was having an affair with his ex-girlfriend. Even though she came to know about it, she didn't confront him. He was being verbally and emotionally and physically abusive towards her. She said that the person manipulated her to the extent that she cut off ties with her family and friends because he didn't like her talking to them. Being an only child, her parents and her friends started noticing her attitude towards them change. she said that she became closed off, started being very rude to the people who tried to explain to her that he was not a good influence on her. She got pregnant and had to go through an abortion without

anyone's knowledge. Her abortion was a very traumatic situation she had to go through and according to her, she had just partially recovered from it. In the November of 2020, her father and her mother suffered from covid and she decided to go back home to take care of them for a few days. Her plan was to stay with them for 2 months and return to Rome, but because of the covid situation, al the flights to and from Italy was terminated and she was stuck in Assam for almost a year and half. During her stay in Assam the long-distance relationship took a toll on her since according to her, her boyfriend was becoming more verbally abusive towards her. in the month of June 2021, she decided to end her relation with him. According to her it was a very bad break up and it completely changed her. She started wreaking havoc at her home because she wanted to go back to Rome but her parents didn't think it was a good idea. She argued with each and every one of her friends and her friends completely alienated her. it was during that time she started drinking alcohol regularly. In the month of September, she went back to Rome and started an affair with her ex-boyfriend's best friend. She says that she did that in the hopes of meeting her ex-boyfriend. She ended her relationship with the boy because she could not handle the guilt and the shame of what she was doing and in November of 2021 she finally gathered hup her courage to meet her ex-boyfriend hoping to come clean and reconcile. When her ex-boyfriend saw him, he was in complete shocked because she didn't not inform him before she came to meet him. On that day, the boyfriend took her to a hotel and was physically violent towards her the entire night and in the morning she left. According to her this was a very traumatic situation. In addition to that she also tried to reconcile with her ex-boyfriend's best friend and he called the police on her. Because of these two happenings she fell into a deep depression and her consumption of alcohol increased. She stated that she had to stay inebriated the whole time for the fear of having a nervous breakdown. After a few weeks passed by, she created a fake profile on Instagram and sent a request to her ex- boyfriend. She says that the reason she did that was to stalk his activities. she came to know that he was in a new relationship and she wanted to know everything. Her stalking her ex- boyfriend online increased, and she was obsessed with it. It started with stalking and then according t her she got addicted to watching reels and stories. She says that watching reels and memes keeps her mind distracted. Finally, she came back to India in January of 2022 and went to a psychiatrist. She was diagnosed with Post Traumatic Stress Disorder and is currently undergoing therapy. She went back to Rome in the April 2022. When asked about her social networking activities, she says that she still stalks her ex-boyfriend, but the frequency has reasonably decreased, as she is more involved in her job now.

3.2 Discussion

Although social networking sites are online platforms for the users to communicate with the world, however their different patterns of usage can be seen while on social media. The more recent introduction to these online platforms are “reels “which has taken the online by storm. Although there is yet to do research on these specific areas, but it can be observed that watching and sharing reels has become an emerging phenomenon. Watching reels in itself is very addictive and many users have shared that it takes more than half of the time spent online. Out of 102 respondents 8 were found to score above 84 which may indicate a possible social networking addiction. This excessive use of social media can be contributed to all the different online activities available in networking sites. The person doesn't necessarily spend time on SNS only for the purpose of communication. In recent research [Shaffer,2004] employing skin conductance it was discovered that social searching—extracting information from friends' profiles—was more enjoyable than social browsing—passively perusing newsfeeds. This result suggests that, in contrast to the aversive system, the goal-directed activity of social seeking may activate the appetitive system, which is connected to joyful pleasure [Lang,2009]. On a neuroanatomical level, it has been discovered that Internet gaming addicts and over users have engaged the appetitive system [Kuss,2011), which may be related to a hereditary defect in the addicts' neurochemical reward system. As a result, the appetitive system's activation in social network users who do social searching is consistent with the activation of that system in those who are suffer from drug addictions in their conduct.

It has been shown that problematic and excessive SNS usage is bad for mental health. Due to the significant incidence of depression, which affects more than 350 million people globally of all ages [Wilkinsin D,2010], and the evidence suggesting that excessive SNS usage is linked to depressive symptoms studying depression brought on by SNS use is important. In the results a correlation coefficient of r =0.238 was found between excessive use of social media sites and depression. In order to discover possible risk and resilience variables, it is necessary to further explore the connection between excessive SNS use and depression. Social rank theory as a theory of depression supports the notion that perceptions of others might cause depression as it holds that people are social competitors who wish to impose social control over resources in situations where others are vying for the same resources. According to one idea, this might result in competition for assets like power or attractiveness, with those who believe they have fallen short feeling inferior. This pertains to the usage of SNSs since users establish profiles of

themselves in an online environment where others are also doing so and may compete for the same objectives inside each SNS. There has been much discussion on the possible causes of depressive symptoms brought on by increasing SNS use or SNS addiction. Using Social networking sites, alters how people view others. They discovered that people's perceptions that others have happier lives and that life is unfair became stronger the longer they utilised Facebook. There has been much discussion on the possible causes of depressive symptoms brought on by increasing SNS use or SNS addiction. Facebook usage, according to Chou and Edge, alters how people view others. They discovered that people's perceptions that others have happier lives and that life is unfair became stronger the longer they utilised Facebook. Face-to-face engagement with friends can be avoided since it provides for a deeper degree of dialogue as opposed to the apparently more superficial ties included with internet interactions. It is hypothesised that generalised problematic Internet use is more strongly connected with interpersonal Internet interactions and the demand for online social reinforcement and contact. Adolescent Internet use is significantly increased, making this a key moment to undertake preventative initiatives. The cognitive–behavioural model is one theoretical approach that has gotten increasing empirical attention as an explanation for problematic Internet usage. According to this model, problematic Internet use involves a set of cognitive processes (e.g., distortions or ruminative thoughts) and dysfunctional behaviours (e.g., Internet use to relieve emotional distress or compulsive use) that result in a series of negative consequences in various aspects of individual life.

Four key parts of problematic Internet use have been discovered in the most recent versions of this paradigm. To begin, preference for online social contacts refers to the notion that online connections are more safe, pleasant, successful, and less frightening than face-to-face encounters. Chatting, utilising instant messaging software, overusing social networks, or meeting new people over the Internet are all examples of online social interactions. Second, mood modulation is the use of the Internet to alleviate anxiety, feelings of isolation, or bad emotions. Thus, it has been discovered that persons who use the Internet excessively are more likely to interact with other users to reduce emotions of melancholy, anxiety, or loneliness than those whose use is deemed regular. Third, deficit self-regulation refers to a lack of control over Internet-related cognitions and actions. Obsessive thinking patterns related to Internet usage, such as compulsive use or inability to manage Internet use, are included in this component. Finally, the model emphasises the significance of the manifestation of negative effects as a

result of dysfunctional Internet usage in personal, social, academic, or work settings. Several research have given empirical support for this fundamental complex system of problematic Internet usage.

Furthermore, the existence of past depressive symptoms, according to this theoretical model, is a risk factor that predisposes an individual to develop problematic Internet use. Thus, problematic Internet use is a result of underlying psychological suffering. Individuals suffering from depression may use the Internet to relieve emotional discomfort or to escape from other personal difficulties, which may raise the probability of developing problematic usage of this technological resource. Along these lines, it has been proposed that depression may interfere with cognitions that sustain efficient self-regulation, thereby increasing the likelihood of developing problematic Internet use.

In the case study, it can be seen that the participant was using Instagram, to avoid reality. If positive reinforcement to establish an addiction is taken into consideration, drug addiction is no different from social networking sites in specially in terms of mood modification and a tola disconnection from reality. The cognitive explanation theory contends that social networking addiction is the result of flawed cognition, and that people frequently use social media to seek solace from both internal and external issues. Online social forums provide the user a gateway to escape from any psychological distress such as depression so as to change their emotional states into more positive experience of feelings. Users would rather spend their time on virtual forms rather than facing reality since the latter causes more psychological distress than the former. The idea that social ties made online are more secure, successful, and less terrifying is comforting, and satisfactory than a face-to-face encounter. Face-to-face engagement with friends can be avoided since it provides for a deeper degree of dialogue as opposed to the apparently more superficial ties included with internet interactions.

4. CONCLUSION

4.1. Implications

It's critical to realise that SNSs have symptoms that are comparable to those of people who struggle with drug or behaviour addictions. This has important consequences for therapeutic practise since, in contrast to other addictions, the objective of SNS addiction therapy cannot be absolute abstinence from using the Internet per se because it is a crucial component of contemporary work and leisure culture. Prior to engaging in excessive use of SNSs, it is crucial

to take into account the existence of depressive symptoms. This will help to prevent future problems by improving public awareness of how using SNSs can harm mental health or cause behavioural addiction. Given the implications of these findings, it is critical to inform professionals and educators about the possible harm that excessive use of social networking sites may do to one's mental health.

4.2. Recommendation

1. Social networking sites are not created only for the for talking to each other. It also p has other uses. It includes varieties of apps that engage people in group activities. Researchers must take that into consideration as well when researching about social networking addiction.
2. Social networking should not only pertain to social networking sites. Online gaming is also social networking where players communicate with each other by playing. in
3. When researching about excessive use of social networking sites, it is important to consider the socio demographic differences of people.

4.3. Conclusion

Social networking sites (SNSs) have become essential platforms for communication and interpersonal interaction in the current world. Social networking sites (SNSs) and applications have become important tools for maintaining social relationships and exchanging information in the modern world. Being "online" is the new norm, with many young people reporting that they hardly ever turn off their cell phones, sleep next to them, and check them regularly throughout the day. With the availability of Phones and tablets, especially during Covid lockdown, the time spent on social network has doubled. This study established a significant association between excessive use of social networking sties and mental health

Social networking addiction has become a potential threat, an imminent danger, which has not yet been fully explored. With the increasing number of users, it is too late to nip the problem in the bud. As the saying goes prevention is always better than cure, if proper awareness is spread, it can be overcome.

References:

1. Young, K. Internet addiction: Evaluation and treatment. Student Brit. Med. J. 1999, 7, 351-352.

10. Michael Wadsley, Judith Covey, Niklas IhssenFirst Published June 23, 2021

11.David, S., & Warrier, U. (2021). Social Media Addiction Among Indian Young Adults During COVID-19. Parikalpana: KIIT Journal of Management, 17(1).

12. Turel, Ofir, and Alexander Serenko.(2020) "Cognitive biases and excessive use of social media: The facebook implicit associations test (FIAT)." Addictive Behaviors 105 (2020).

13. Rajesh, T., & Rangaiah, B. (2020). Facebook addiction and personality. Heliyon, 6(1), e03184.

14. Su, W., Han, X., Yu, H., Wu, Y., & Potenza, M. N. (2020). Do men become addicted to internet gaming and women to social media? A meta-analysis examining gender-related differences in specific internet addiction. Computers in Human Behavior, 113, 106480.

15.Su, W., Han, X., Yu, H., Wu, Y., & Potenza, M. N. (2020). Do men become addicted to internet gaming and women to social media? A meta-analysis examining gender-related differences in specific internet addiction. Computers in Human Behavior, 113, 106480.

16 .Wang, P., Wang, X., Wu, Y., Xie, X., Wang, X., Zhao, F., ... & Lei, L. (2018). Social networking sites addiction and adolescent depression: A moderated mediation model of rumination and self-esteem. Personality and Individual Differences, 127, 162-167

17.Tang, C. S. K., & Koh, Y. Y. W. (2017). Online social networking addiction among college students in Singapore: Comorbidity with behavioral addiction and affective disorder. Asian journal of psychiatry, 25, 175-178.

18.He, Qinghua, Ofir Turel, and Antoine Bechara. "Brain anatomy alterations associated with Social Networking Site (SNS) addiction." Scientific reports 7.1 (2017): 1-8.

19. Błachnio, A., Przepiorka, A., & Pantic, I. (2016). Association between Facebook addiction, self-esteem and life satisfaction: A cross-sectional study. Computers in Human Behavior, 55, 701-705.

2. Boyd, D.M.; 2008 Ellison, N.B. Social network sites: Definition, history, and scholarship. J. Comput. Mediat. Comm ,13, 210-230.

20. Donnelly, E., & Kuss, D. J. (2016). Depression among users of social networking sites (SNSs): The role of SNS addiction and increased usage. Journal of Addiction and Preventive Medicine, 1(2), 107

21. Meena, P. S., Soni, R., Jain, M., & Paliwal, S. (2015). Social networking sites addiction and associated psychological problems among young adults: a study from North India. Sri Lanka journal of psychiatry, 6(1).

21. Moreno, M. A., Jelenchick, L. A., Egan, K. G., Cox, E., Young, H., Gannon, K. E., & Becker, T. (2011). Feeling bad on Facebook: Depression disclosures by college students on a social networking site. Depression and anxiety, 28(6), 447-455.

22. Banjanin, N., Banjanin, N., Dimitrijevic, I., & Pantic, I. (2015). Relationship between internet use and depression: Focus on physiological mood oscillations, social networking and online addictive behavior. Computers in Human Behavior, 43, 308-312.

23.Wilson, K., Fornasier, S., & White, K. M. (2010). Psychological predictors of young adults' use of social networking sites. Cyberpsychology, behavior, and social networking, 13(2), 173-177.

24.Weinstein, A., & Lejoyeux, M. (2010). Internet addiction or excessive internet use. The American journal of drug and alcohol abuse, 36(5), 277-283.

25. Lang, A.; Potter, R.F.; Bolls, P.D.2009. Where psychophysiology meets the media: Taking the effects out of mass communication research. In Media Effects: Advances in Theory and Research; Bryant, J., Oliver, M.B., Eds.; Routledge Taylor and Francis Group: New York, NY, USA; pp. 185-206.

26. Daria J. Kuss * and Mark D. Griffiths 2011, Review of the Online Social Networking and Addiction—A Psychological Literature

27. Wilkinson, D.; Thelwall, M. Social network site changes over time: The case of MySpace. J. Am. Soc. Inf. Sci. Tech. 2010, 61, 2311-2323

28. Wilson, Kathryn & Fornasier, Stephanie & White, Katherine. (2010). Psychological Predictors of Young Adults' Use of Social Networking Sites. Cyberpsychology, behavior and social networking. 13. 173-7. 10.1089/cyber.2009.0094

29. Wilson, Kathryn & Fornasier, Stephanie & White, Katherine. (2010). Psychological Predictors of Young Adults' Use of Social Networking Sites. Cyberpsychology, behavior and social networking. 13. 173-7. 10.1089/cyber.2009.0094.

3. Jenkins, H. Convergence Culture 2006. Where Old and New Media Collide; New York University

3399-3415.

4. Sussman, S.; Leventhal, A.; Bluthenthal, R.N.; Freimuth, M.; Forster, M.; Ames, S.L 2011. A

5. Griffiths, M.D (2005). A "components" model of addiction within a biopsychosocial framework.

6. Indian social media statistics 2002.

7. Fink, Arlene. 2010. *Conducting research literature reviews: From the Internet to paper*. 3d ed. Los Angeles: SAGE

8.Cheng, Omid V Ebrahimi, Jeremy W Luk (2022) Journal of medical Internet research 24 (1), e27000

9. Yin, L., Wang, P., Nie, J. et al. social networking sites addiction and FoMO: The mediating role of envy and the moderating role of need to belong. Curr Psychol 40, 3879–3887 (2021).

framework for specificity of the addictions. Int. J. Environ. Res. Public Health 8,

J. Subste , 10, 191-197

Press: New York, NY, USA,

INTEGRATING SUSTAINABILITY IN CAMEL FARMING: A HOLISTIC APPROACH

Dr. Maria Chikha
Laboratory of Science and Techniques for Living, Institute of Agricultural Sciences and Veterinary Sciences, Mohamed-Cherif Messaadia University - Souk Ahras, BP 41000 Souk-Ahras, Algeria
Prof. Dr. Tarek Khenenou
Laboratory of Science and Techniques for Living, Institute of Agricultural Sciences and Veterinary Sciences, Mohamed-Cherif Messaadia University - Souk Ahras, BP 41000 Souk-Ahras, Algeria
Dr. Djalel Eddine Gherissi
Laboratory of Animal Production, Biotechnologies and Health, Institute of Agricultural Sciences and Veterinary Sciences, Mohamed-Cherif Messaadia University - Souk Ahras, BP 41000 Souk-Ahras, Algeria
Dr. Soundes Akriche
National Research Mordovia State University, Russia
Prof. Dr. Sabry Mohamed El-Bahr
Department of Biomedical Sciences, College of Veterinary Medicine, King Faisal University, 31982 Al-Ahsa, Saudi Arabia
Department of Biochemistry, Faculty of Veterinary Medicine, Alexandria University, 21526 Alexandria, Egypt

ABSTRACT

Camel farming, long considered a traditional practice deeply intertwined with various cultures worldwide, is increasingly recognized as a viable and sustainable means of livelihood in arid and semi-arid regions. As global concerns about environmental degradation, climate change, and food security escalate, there is a growing imperative to integrate sustainability principles into agricultural practices, including camel farming. This abstract explores the multifaceted dimensions of sustainability in camel farming and outlines a holistic approach to its integration. Firstly, sustainability in camel farming encompasses environmental stewardship, emphasizing the conservation of fragile ecosystems and biodiversity. Practices such as rotational grazing, water conservation measures, and the preservation of natural habitats are crucial to mitigate desertification and preserve the delicate balance of arid ecosystems. Secondly, social sustainability underscores the importance of equitable livelihoods, community engagement, and cultural preservation. In many regions where camel farming is prevalent, it serves as a cornerstone of cultural identity and heritage. Empowering local communities through training programs, fair trade initiatives, and the promotion of indigenous knowledge not only enhances socio-economic resilience but also fosters a sense of pride and ownership in sustainable camel farming practices. Thirdly, economic sustainability entails maximizing the economic viability of camel farming while ensuring long-term profitability and resilience. Diversification of income streams, value addition through camel products, and the adoption of efficient technologies contribute to the economic sustainability of camel farming enterprises.

Furthermore, integrating camel farming into broader agro-pastoral systems can enhance resource efficiency and resilience to climate variability. Lastly, ethical considerations are paramount in ensuring the humane treatment of camels throughout their lifecycle, from breeding and rearing to transportation and slaughter. Upholding animal welfare standards, promoting ethical trade practices, and fostering transparent supply chains are essential for maintaining consumer trust and safeguarding the reputation of sustainable camel farming. In conclusion, the integration of sustainability principles in camel farming requires a holistic approach that addresses environmental, social, economic, and ethical dimensions. By embracing innovation, traditional knowledge, and collaborative partnerships, sustainable camel farming can not only mitigate environmental degradation and enhance resilience but also contribute to the well-being of communities and the preservation of cultural heritage in arid regions worldwide.

Keywords: camel, farming, health, management, production, sustainability,

THE ROLE OF USING INTERACTIVE WHITEBOARDS IN THE EDUCATION OF THE CITIES OF CAUCASIAN ALBANIA

Shammadli Nazenin Hojjat,
Lankaran State University, master
Orchid ID:0000-0002-6543-7938

ABSTRACT

The use of an interactive board in the teaching process ensures its visibility, which is one of the main principles of the lesson. By gently touching the sensitive surface of the electronic board with a special pen or finger, all possible operations on the computer can be performed on it in interactive mode. A "smart board" is also a computer-connected scanner, digital camera, video camera, etc. it can also receive the images from the devices through the projector. It significantly enlivens the students' theoretical and methodological knowledge, teaching, and increases the children's creative approach, thinking, initiative, and the ability to deeply understand the teaching material.

With the help of presentations prepared by the teacher, the conditions for the formation of cities in Albania on the interactive board BC. In the middle of the 1st millennium, detailed information can be given about the development of crafts and trade in the formation of cities, the formation of ancient cities on caravan routes, around religious centers. The teacher can interpret the ideas of ancient authors by using the map of Albanian culture on the "smart board". Pliny writes that the main city of Albania is Kabalaka (now Gabala). The areas where these areas are located are shown on the map. Ptolemy mentions the names of Gabala and Shamakhi among the 29 cities and large settlements of Albania. The urban culture of Albania was studied on the basis of the rich materials found in archaeological excavations in Mingachevir, Gabala, Shamakhi, Darband, Toprakgala and other cities. It was studied on the basis of archaeological excavations. Those areas are shown on the map.

With the help of an interactive board, students will have a kind of trip to the cities of Albania. During the excavations, various construction remains, graves, numerous examples of material culture were discovered, which indicates the development of urban culture in Albania. Albanians have maintained economic and cultural relations with many countries. Albanian culture was also influenced by Greek culture. Taking into account that lower grade students have a strong visual, artistic, lively thinking, it is very useful to conduct lessons for them in an interactive mode.

Keywords: Albania, Gabala, interactive board

KOLLEGİAL ORQANLARIN FƏALİYYƏTİ VƏ ONLARIN ƏLAQƏLƏNDİRİLMƏSİNİN MƏKTƏB MÜHİTİNƏ TƏSİRİ

THE ACTIVITY OF COLLEGIATE BODIES AND THE IMPACT OF THEIR COMMUNICATION ON THE SCHOOL ENVIRONMENT

ADPU, Ümumi pedaqogika kafedrasının müəllimi
Hüseynova Nigar Rəhman qızı
Azərbaycan, Bakı
ORCİD: 0009-0004-8637-9054

Xülasə

Ümumitəhsil məktəblərinin cəmiyyətin tələbatı və dövlətin sosial sifarişi əsasında qarşısında duran vəzifələrin uğurla icrası üçün məktəbin idarəolunması, ona rəhbərlik edilməsi səviyyəsindən asılı olub, idarəetmə fəaliyyətindən məsuliyyət, aşkarlılıq, vahidlik, humanizm, demokratiklik tələb edir. Sosial mənada idarəetmə tədqiqatlarda müəyyən obyektə mütəşəkkil, təşkilati, sistemli və plan əsasında təsir etmək, obyektin fəaliyyətinin keyfiyyət xüsusiyyətlərinin nizamlanması və qorunması, gələcək inkişafının təmin olunması istiqamətində fəaliyyət göstərmək kimi səciyyələndirilir. Cəmiyyətimizin rifahı və demokratikləşdirilməsi istiqamətində aparılan islahatlar bütün sahələrdə olduğu kimi xalq təhsil sisteminin idarəedilməsinə də öz töhfələrini vermişdir. Son zamanlar təhsil sisteminin və bu sistemə daxil olan ümumitəhsil müəssisəsi-məktəblərin idarəedilməsində demokratikləşdirmə ön plana çəkilmişdir. Bunun nəticəsi olaraq müasir dövrdə tədris müəssisələrinin eyni zamanda məktəblərin idarəedilməsində kollegial orqanların təşkilatçılıq fəaliyyətinə geniş imkanlar verilmişdir. Məktəbin kollegial orqanlarına pedaqoji şura, məktəb şurası, metodbirləşmələr, valideyn komitəsi, istehsalat müşavirəsi, direktoryanı müşavirə, məktəb konfransı daxildir.

Məlum məsələdir ki, məktəbdə idarəetmə prosesi yalnız məktəb rəhbərlərinin iştirakı və fəaliyyəti ilə məhdudlaşmır. Bu prosesdə məktəbin kolegial orqanlarının fəaliyyəti mütləq şəkildə zəruridir və onların idarəetmə fəaliyyəti məktəb rəhbərlərinin təşkilatçılıq fəaliyyətindən kənar gerçəkləşdirilə bilməz. İdarəetmədə kollegial orqanların təşkilatçılıq vəzifəsi rəhbərlik və kollegial orqanların vəhdəti zəmnində reallaşdırılmalıdır.

Beləliklə, təhsilin idarə olunmasında iştirak edən kollegial orqanlar və ictimai təşkilatlar öz vəzifə öhdəliklərini lazımi şəkildə yerinə yetirdiyi zaman keyfiyyətcə irəliləmə müşayiət oluna bilər.

Təhsil müəssisəsində yaranan problemlər miqyasından və məzmunundan asılı olaraq müvafiq idarəetmə formalarına ötürülür. Məsələlərin bu cür kollektiv müzakirəyə əsaslanan qərarlarla öz həllini tapması daha səmərəlidir. Nəticə etibarilə, məktəb rəhbəri ümumi nəzarətin həyata keçirilməsinə nail olur.

Açar sözlər: kollegial orqanları, məktəb, müəllim, şagird, direktor, pedaqoji kollektiv, idarəetmə

Abstract

For the successful performance of the tasks faced by the general education schools based on the demands of the society and the social order of the state, the management of the school depends on the level of its leadership, responsibility, openness, uniformity, humanism, democracy are required from the management activity. Management in the social sense is characterized in studies as influencing a certain object in an organized, organizational, systematic and planned manner, regulating and protecting the quality characteristics of the object's activity, and acting in the direction of ensuring its future development. The reforms carried out in the direction of the welfare and democratization of our society have contributed to the management of the public education system as well as in all fields. Recently, democratization has been brought to the fore in the management of the education system and the general education institutions-schools included in this system. As a result of this, in the modern era, educational institutions have been given wide opportunities for the organizational activity of collegial bodies in the management of schools at the same time. The collegial bodies of the school include the pedagogical council, school council, method associations, parent committee, production council, director's council, school conference.

It is known that the school management process is not limited only to the participation and activity of school leaders. In this process, the activity of the collegial bodies of the school is absolutely necessary, and their management activity cannot be carried out outside the organizational activity of the school leaders. The organizational task of collegial bodies in management should be realized in the context of the unity of management and collegial bodies.

Thus, when the collegial bodies and public organizations involved in the management of education fulfill their duties properly, qualitative progress can be accompanied.

The problems arising in the educational institution are transferred to the appropriate forms of management depending on their scale and content. It is more efficient for issues to be resolved through decisions based on such collective discussion. As a result, the head of the school achieves the implementation of general control.

Key words: collegial bodies, school, teacher, student, director, teaching staff, management

Ümumitəhsil məktəblərinin cəmiyyətin tələbatı və dövlətin sosial sifarişi əsasında qarşısında duran vəzifələrin uğurla icrası üçün məktəbin idarəolunması, ona rəhbərlik edilməsi səviyyəsindən asılı olub, idarəetmə fəaliyyətindən məsuliyyət, aşkarlılıq, vahidlik, humanizm, demokratiklik tələb edir. Sosial mənada idarəetmə tədqiqatlarda müəyyən obyektə mütəşəkkil, təşkilati, sistemli və plan əsasında təsir etmək, obyektin fəaliyyətinin keyfiyyət xüsusiyyətlərinin nizamlanması və qorunması, gələcək inkişafının təmin olunması istiqamətindəfəaliyyət göstərmək kimi səciyyələndirilir. Cəmiyyətimizin rifahı və demokratikləşdirilməsi istiqamətində aparılan islahatlar bütün sahələrdə olduğu kimi xalq təhsil sisteminin idarəedilməsinə də öz töhfələrini vermişdir. Son zamanlar təhsil sisteminin və bu sistemə daxil olan ümumitəhsil müəssisəsi-məktəblərin idarəedilməsində demokratikləşdirmə

ön plana çəkilmişdir. Bunun nəticəsi olaraq müasir dövrdə tədris müəssisələrinin eyni zamanda məktəblərin idarəedilməsində kollegial orqanların təşkilatçılıq fəaliyyətinə geniş imkanlar verilmişdir[1].

Təhsil müəssisələrinin demokratik idarə edilməsində rəhbərlik-pedaqoji kollektiv, rəhbərlik-şagirdlər, rəhbərlik-ictimai təşkilatlar, müəllim-şagirdlər, müəllim-valideynlər sisteminə üstünlük verilməlidir.

Pedaqoji kollektivin rəhbəri işçilərlə müntəzəm əlaqə saxlamalı, söhbətlər aparmalı, onların arzu və istəklərinə, o cümlədən faydalı təkliflərinə diqqətlə yanaşmalıdır. Əgər belə olmazsa kollektivlə rəhbərlik arasında pedaqoji uyuşmazlıq meydana çıxar və qarşıya qoyulmuş məqsədə çətin nail olmaq olar. Təəssüflər olsun ki, bəzən ayrı-ayrı kollektivlərdə rəhbərliklə işçilər arasında qeyrisağlam münasibətlər yaranır ki, bu da ümumi işə mənfi təsir göstərir.

Məktəb direktorunun təşkilati işdə aparıcı rolu ondan ibarət olur ki, o, müəllimləri, şagirdləri, valideynləri və ayrı-ayrı şagirdləri idarə etməyə cəlb edir, kollektivin fəaliyyətində bir sistem yaradır.

Məktəb rəhbərindən dərin nəzəri biliyə, təşkilatçılıq bacarığına, kollektivdə müəyyən psixoloji mühit yaratmağa malik olması tələb olunur.

Pedaqoji prosesin idarə edilməsində bütün iştirakçılar öz işləri üçün məsuliyyət daşıyır və özündən yuxarı pillədə olanlar qarşısında hesabat verirlər.

Tərbiyə edənlə tərbiyə olunanın idarəetmədə birgə fəaliyyəti məktəblinin sosial çərçivədə təcrübəsini genişləndirir, məktəbdaxili pozitiv münasibətləri formalaşdırmağa kömək edir, həlledici mərhələlərdə öz fikrini deməyə imkan verir, müəllimlərlə münasibət yaratmğa, onların yaxın köməkçisi olmağa istiqamətləndirir. Buna görə də müəllim və şagird idarəetmə orqanlarının birgə qərarının lazımlı, obyektiv və təxirəsalınmaz olması zərurəti meydana gəlir. İdarəetmənin təşkilində valideynlər də fəal iştirak edirlər.

Məktəbin idarə edilməsində məktəb direktorunun vəzifəsi idarəetmənin təşkilindəki bütün iştirakçıların fəaliyyətini müəyyənləşdirmək, işlərini stimullaşdırmaq üçün şərait yaratmaq, fərdi - psixoloji fəaliyyəti düzgün qiymətləndirmək üçün və nəhayət, bütün kollektivin yaxşı işləməsi üçün üfüqi və şaquli istiqamətlərdə hərəkət etməsindən ibarətdir.

İdarəetmədə təşkilati işin məzmununu müəllim və şagirdlərin, pedaqoji kollektivin, valideynlərin və geniş ictimaiyyətin bir-birilə qarşılıqlı münasibətlərinin xarakteri ilə müəyyənləşir. Təlim-tərbiyə prosesinin idarə edilməsində ilk növbədə real vəziyyətin müəyyənləşdirilməsi vacibdir.

İdarəetmədə iştirak edən şagirdi, müəllim və digərlərini yaradıcı fəaliyyətə istiqamətləndirmək üçün onların qarşılıqlı işinin təşkilinə nail olmaq lazımdır. Onların nəzəri və praktik biliyini artırmaq, müstəqil düşünməsi üçün şərait yaratmaq əsas şərtlərdəndir.

Pedaqoji prosesin təkmilləşdirilməsi, səmərəli yollar və vasitələr axtarmaqda kollektivin yaradıcı düşünməsi üçün stimul yaratmaq lazımdır.

Yuxarıda qeyd olunanları əmr verməklə, sərəncam və göstərişlərlə həyata keçirmək çətindir. Məhz ona görə də məktəb rəhbərinin təşkilatçılıq bacarığından çox şey asılıdır. İdarəetmədə iştirak edənlərin başqasına hörmətlə yanaşmağı, onlarla yarışa girməyi, öz işinə yaradıcı münasibət bəsləməsinə inandırmağı, kollektivdə yaradıcı mühitə imkan verməyi əsas amillərdəndir. İdarəetmənin təşkili pedaqoji prosesdə məktəb kollektivinin hamısı cəlb

edilməklə fəaliyyətə başlamağa istiqamət verir. Bu mərhələdə idarəetmə fəaliyyətində yaradıcı müəllimlər qrupu komplektləşdirilir. Belə müəllimlərdə öz işini sevmək və nəzəri cəhətdən hazırlıqlı olmaq, pedaqoji təsirin mahiyyətini dərk etmək işində düzgün istiqamət götürmək, axtarıcılıq həvəsi oyat-maq, pedaqoji məsələlərin həllində səmərəli forma və metodlar axtarmaq, kollektivdə müsbət mənada psixoloji mühit yaratmaq, bütün başlanmış əhəmiyyətli işi müdafiə etmək kimi keyfiyyətlər formalaşır.

Məktəb ancaq binadan, siniflərdən, stol və stullardan, dərs cədvəlindən ibarət deyildir. Orada ideyalar yaşayır, həyata keçirilir və inkişaf etdirilir. Kollektivi təşkil etmək üçün müəllimlər arasında kollektiv münasibətləri yaratmaq və inkişaf etdirilməsi vacibdir.

Bəzən, təhlükə ondan ibarət olur ki, təlim-tərbiyə prosesi müzakirə olunarkən, təlimin məzmunu, metodları və prinsipləri, şagirdlərin ümümi səviyyələrinin kriteriyalarını müəyyənləşdirərkən konkret şagirdin taleyi unudulur. Halbuki, şagirdə qayği, onun həyatı, sağlamlığı, dünyagörüşü pedaqoji kollektivin fəaliyyətini təşkil etməlidir.

Məktəbin ictimai-dövlət müəssisəsi olması Azərbaycan Respublikasının Təhsil Qanununda, orta ümumtəhsil məktəbinin nümunəvi əsasnaməsində xüsusi qeyd olunmuşdur.

Ümumtəhsil məktəblərinin özünüidarəsində ali orqan Konfrans hesab olunur. Konfrans şagirdlərdən, məktəb işçilərindən, ictimaiyyətin nümunələrindən, o cümlədən valideyənlərdən bərabər miqdarda olmaqla seçilən şəxslərdən ibarət olur. Onun funksiyaları, əsasən aşağıdakılardan ibarətdir[2]:

1.Birbaşa, gizli səsvermə yolu ilə məktəb şurasını, onun sədrini və məktəb direktorunu seçir.

2.Məktəb nizamnaməsini təsdiq edir.

3.Məktəbin təkmilləşdirilməsinin və inkişafının, təlim - tərbiyə prosesinin keyfiyyətinin yüksədilməsinin, səmərəsinin artırılmasının əsas istiqamətlərini müəyyən edir, məktəbin maddi- texniki bazasının möhkəmləndirilməsi, zəruri hallarda ona əlavə maliyyə vasitəsinin ayrılması zəruriliyini əsaslandırır.

4.Ehtiyac olduqda müxtəlif (daimi və ya müvəqqəti) komissiyalar (qərargah, şuralar və s.) yaradır, onların səlahiyyətini müəyyən edir.

5.Məktəbin inkişaf proqramını müəyyənləşdirir və təsdiq edir.

Məktəb şurasi konfranslararası müddətdə ali orqan hesab edilir və aşağıdakı işlərlə məşğul olur[3]:

1. Konfransın qərarlarının yerinə yetirilməsini təşkil edir.

2. Direktorla birlikdə məktəbin mənafeyini təmsil edir.

3. Şagirdlərin mənafeyini təmsil edir, onların sosial qayğılarının məzmunu, vasitə və metodlarını müəyyən edir, proqram və dərsliklərdə, tədris planında zəruri dəyişikliklər həyata keçirilir.

4. Kadrların seçilməsinə və yerləşdirilməsinə nəzarət edir, öz işinin öhdəsindən gələ bilməyən şəxslərin işdən azad olunması və ya ixtisasının artırılması haqqında məsələ qaldırır.

5. İşçilərin rəğbətləndirilməsi haqqında məsələ qaldırır.

6. Pedaqoji kollektivin müvafiq idarə və təşkilatlarla birgə fəaliyyətini müəyyənləşdirir.

7. Müxtəlif maliyyələşdirmə mənbələri zəminində məktəb fondu yaradır, büdcənin səmərəli xərclənməsinə nəzarət edir.

8. İşçilərin, o cümlədən direktorun hesabatlarını dinləyir, təhlil edir və müvafiq təkliflər verir (işdə qalmasını, işini necə təkmilləşdirməsini və s.).

9. Qanunçuluğun gözlənilməsinə nəzarət edir, məktəbə kənardan əsassız müdaxilə edilməsinin qarşısını almaq üçün məsələ qaldirir və s.

Şuranın tərkibinə pedaqoji işçilər, yuxarı sinif şagirdləri, ictimayyətin və valideynlərin nümayəndələri seçilirlər. Tərkibin neçə nəfərdən ibarət olması məktəbin nizamnaməsi ilə müəyyən olunur.

Əsasnamədə məktəb fondunun yaradılması mənbələri də öz əksini tapmışdır. Bura aşağıdakılar daxildir: yerli büdcədən ayrılan məbləğ; baza müəssisələrinin və digər idarə və təşkilatların köməyi; valideynlərin və başqa vətəndaşların könüllü olaraq məktəbə yardımı; məktəbin pullu xidmətindən əldə edilən gəlir və s.

Həmin fond maaşı artırmağa, mükafatların verilməsinə, ehtiyacı olan şagirdlərə, məktəb üçün avadanlıq alınmasına, xırda təmir işlərinə və s. xərclənə bilər (məktəb şurasının qərarı ilə).

Göründüyü kimi, ictimi orqan olan konfras və məktəb şurası böyük səlahiyyətə malikdirlər və təlim-tərbiyənin keyfiyyətini yüksəltmək üçün çox iş görə bilərlər[4].

Pedaqoji şura- bir kollektivdə işləyən peşəkarların şurasıdır. O, bilavasitə təlim-tərbiyə prosesinin təşkili ilə bağlı məsələləri həll edir, onun təkmilləşdirilməsi yollarını müəyyənləşdirir. Pedaqoji şuranın fəaliyyəti məktəbin nizamnaməsi ilə müəyyən olunur, onun tərkibinə məktəbdə işləyən bütün pedaqoji işçilər, o cümlədən məktəb psixoloqu, məktəbin kitabxanaçısı, həkimi, valideyn komitəsinin sədri, məktəb şurasının sədri daxil olur. Şuranın sədri məktəbin direktoru olur, müavini isə müəllimlərdən biri seçilir.

Pedaqoji şuranın fəaliyyətinə daxildir:

1) dövlət standartlarının tələblərinə uyğun tədris planlarının, proqramlarının, dərsliklərin və tədris vəsaitlərinin müzakirəsi, qiymətləndirilməsi və seçilməsi, təlim-tərbiyə prosesinin forma və metodlarının tətbiqi;

2) perspektiv , illik, cari iş planlarının yerinə yetirilməsi, təlimtərbiyə işinin keyfiyyətini yüksəltmək üzrə məktəbin pedaqoji kollektivinin işinin müzakirəsi;

3) müəllimlərin, tərbiyəçilərin ixtisasını artırmaq, yaradıcı fəallığı inkişaf etdirmək, pedaqoji kollektivdə innovasiya mühitini formalaşdırmaq, qabaqcıl pedaqoji təcrübəni öyrənmək, ümumiləşdirmək və yaymaq;

4) müəllimlərin, şagirdlərin və valideynlərin rəyini nəzərə alaraq problemləri yaxınlaşdırmaq pedaqoji işçilərin attestasiyasını keçirmək, attestasiya texnologiyasını təkmilləşdirmək üzrə təkliflər vermək, təhsili idarəetmə orqanları qarşısında müəllimlərə dərəcələr vermək üzrə vəsadət qaldırmaq;

5) təcrübə keçmək, ixtisasartırma kurslarına, magistraturaya göndəriləcək müəllimləri müəyyənləşdirmək, müəllimləri maddi və mənəvi mükafatlandırmaq üçün aidiyyatı təşkilatlara təqdim etmək və s.

Deməli, məktəb pedaqoji şurasının müəllimlərin elmi-pedaqoji fəaliyyətlərin yüksədilməsində rolu böyükdür.

Direktoriyani müşavirə: Daha çox operativliyi ilə digər kollegial idarəetmə orqanlarından fərqli olaraq məktəbdə, əsasən, ictimai-inzibati idarəetmə funksiyasını həyata keçirməyə istiqamətlənsə də metodiki məsələlərin həllindən kənarda qalmır, əksinə məktəbin təlim-tərbiyə prosesinin idarə edilməsində aparıcı yer tutur.

Direktoriyanı müşavirənin iş planı məktəbin ümumi iş planı əsasında hazırlanır. Direktoriyanı müşavirədə müzakirə edilən məsələlərdən asılı olaraq müşavirəyə dəvət olunacaq işçilər tez-tez dəyişir. Direktoriyanı müşavirələrdə, əsasən məktəbin maddi-texniki bazasının möhkəmləndirilməsi, məktəb bazasının və avadanlığın, dərslik fondunun qorunub saxlanılması və təmiri məsələləri; ayrıayrı fənlərin tədrisi vəziyyəti, şagirdlərin bilik, bacarıq və vərdişlərinin qiymətləndirilməsi, məktəb sənədlərinin aparılması vəziyyəti, valideynlərlə işin istiqamətləri, şagird özünüidarə orqanlarının işinin istiqamətləndirilməsi, fənn olimpiadalarına hazırlıq məsələləri, laboratoriya və praktik işlərin yerinə yetirilməsi vəziyyəti, I-IV siniflərdə oxu texnikasının vəziyyəti, dərsə davamiyyət məsələləri, tarixi günlərin keçirilməsinə hazırlıq, müəllim-şagird münasibətləri və s.məsələlər həll edilə bilər.

Məktəb şurasında, pedaqoji şurada, direktoriyanı müşavirələrdə müzakirə olunan məsələlər bir-birini təkrarlamamalı, məktəbdə fəaliyyət göstərən kollegial orqanların işləri əlaqələndirilməli və tənzimlənməlidir.

Metodik şura: Məktəbdə aparılan metodik iş müxtəlif formalarda olmaqla yanaşı, dinamikdir. O, bir çox amillərdən asılı olaraq, dəyişir və yeniləşir. Bu amillər əsasən aşağıdakılardan ibarətdir:

1) təhsil sahəsində dövlətin siyasəti, qanunvericilik aktları və sənədləri;

2)müəllimlərin pedaqoji hazırlığının səviyyəsi, onların peşə fəaliyyət göstəricilərinin diaqnostik prosesində aşkar edilmiş metodik hazırlığı;

3) məktəb kollektivində etik-psixoloji mühit, metodiki işin təşkili üçün maddi- texniki imkanlar;

4) məktəbdaxili pedaqoji təcrübənin öyrənilməsi, müəllimlərin fəallığı və təşəbbüskarlığı, metodik işi həyata keçirmək üçün rəhbərliyin səriştəliliyi;

5) məktəb kollektivində konkret situasiya: müəllimlər arasındakı, müəllimlərlə şagirdlər arasındakı, müəllimlərlə rəhbərlik arasındakı münasibətlər. Əsasən böyük məktəblərdə pedaqoji kollektivin təşəbbüsü ilə metodik şura yaradılır. Metodik şura məktəb şurasından və pe-daqoji şuradan hər bir müəllimin elmi-metodiki səviyyəsini, yüksəltməkdən ibarət olması ilə fərqlənir. Metodik şuranın fəaliyyəti, əsasən 2 faktordan asılıdır:

1) metodşuraya kim rəhbərlik edir;

2) onun üzvlərinin tərkibi necədir.

Metodik şuraya təhsilin müxtəlif pillələrini, müxtəlif fənləri təmsil edən ən təcrübəli müəllimlər cəlb olunurlar. Bu müəllimlər müxtəlif metodiki biliklərə rəhbərlik edirlər. Metodşuraya direktorun təlim-tərbiyə işləri üzrə müavininin rəhbərliyi daha məqsədəuyğun hesab edilir.

Metodik şura müəllimlərin ixtisaslarının təkmilləşdirilməsinin taktikasını və strategiyasını müəyyənləşdirir. Metodik şura metodbirlşmələrdə müzakirə olunan məsələləri müəyyənləşdirir, praktikumların, lektoriyaların proqramlarını, məktəbdə metodiki işin ümumi proqramını hazırlayır.

Kollegial ictimai idarə orqanı kimi məktəb şuraları məktəbdə işgüzar şəraitin yaradılması və şagirdləri özünüidarə fəaliyyətinin təşkilinə müsbət təsir edir. Məktəb rəhbərlərinin iş fəaliyyəti üzərində ictimai nəzarəti gerçəkləşdirir, onların hesabatlarını dinləyir və fəaliyyətlərinə qiymət verir.

Beləliklə, təhsilin idarə olunmasında iştirak edən kollegial orqanlar və ictimai təşkilatlar öz vəzifə öhdəliklərini lazımi şəkildə yerinə yetirdiyi zaman keyfiyyətcə irəliləmə müşayiət oluna bilər.

Təhsil müəssisəsində yaranan problemlər miqyasından və məzmunundan asılı olaraq müvafiq idarəetmə formalarına ötürülür. Məsələlərin bu cür kollektiv müzakirəyə əsaslanan qərarlarla öz həllini tapması daha səmərəlidir. Nəticə etibarilə, məktəb rəhbəri ümumi nəzarətin həyata keçirilməsinə nail olur.

Ədəbiyyat

1. Azərbaycan Respublikasında ümumi təhsilin Konsepsiyası (Milli Kurrikulum), "Azərbaycan müəllimi", 1 dekabr, 2006
2. Azərbaycan Respublikasında fasiləsiz pedaqoji təhsil və müəllim hazırlığının Konsepsiya və Strategiyası, Bakı, 2007
3. "Yaşlıların təhsili" mövzusunda keçirilmiş beynəlxalq konfransların bəyannamələri, Bakı, 2004
4. «İxtisasartırma təhsilində yeni mexanizmlərin tətbiqi, problemlər və perspektivlər» mövzusunda Respublika elmi-praktik konfransının materialları, AMİ -nin Elmi əsərləri, 2004-cü il, № 2 (15)
5. Hüseynzadə R..L. «Erkən orta əsrlər dövründə Azərbaycanda məktəb və pedaqoji fikir». «Elm» nəşriyyatı. Bakı, 2005.
6. Quliyev Ə., «Peşə təhsilinin idarə olunmasında direktorun pedaqoji ustalığının rolu» jurnalı №4 2001
7. Məmmədzadə R.H. «İxtisasartırma təhsili: Yeni problemlər, yeni münasibətlər». Bakı, 2004 40. Məmmədzadə R.H. «Yaşlıların təhsili XXI əsrin açarıdır» «Azərbaycan məktəbi» №1, 2003
8. Məmmədzadə R.H. «Yaşlıların təhsilinin təşkilinə dair» Təhsil, mədəniyyət, incəsənət bilgi dərgisi № 3, 2004
9. Məmmədzadə R.H və Abdullayev A.A., «Andraqogikaya giriş» Bakı, 2005
10. Mehrabov A.O., Azərbaycan təhsilinin müasir problemləri, Bakı, Mütərcim, 2007. – 448 s.

ENVIRONMENTAL ISSUES AT HIGHER EDUCATION INSTITUTIONS

Anastasia Romanova,
PhD, Associate Professor
ORCID ID 0000-0003-2683-9827
The Academy of Economic Studies of Moldova

ABSTRACT

One of the major challenges for higher education institutions in the last decade has been (and will continue to be) the integration of environment issue into their curricula and the development of sustainability competences in students.

The goal of environmental education is to develop a students community that is aware of, and concerned about, the environment and its associated problems, and which has the knowledge, skills, attitudes, motivations, and commitment to work individually and collectively toward the solutions of current problems and the prevention of new ones.

Universities and Higher Education Institutions play a unique and significant role in helping society achieve the above mentioned goal through their research, teaching and learning, campus operations, and leadership The role of these institutions in promotinghumanism, and prosperity of societies is of immense importance, and as such, they have historically changed societies for the better.

Teachers need to incorporate environment issue into their teaching by both formal and informal teaching methods. informal environmental education is important to achieve the goals of ecologically sustainable development. As evidence of this, we identify a number of key environment and education-related global agreements that explicitly acknowledge the value of this field of practice as complementary to formal environmental education. We then proceed by providing a definition and a description of current theoretical formulations that relate to popular and informal environmental education. Finally we argue that there is a need to sustain this growing interest in the practice of and the research into popular and informal environmental education, if we are to effectively evaluate and see its contributions to the ideals of sustainability.

SOCIAL MEDIA, FINANCIAL LITERACY AND THE TOURIST BEHAVIOR OF GENERATION Z IN MALAYSIA

Siti Yuliandi Ahmad[1*]
Kulliyyah of Sustainable Tourism and Contemporary Languages,
International Islamic University Malaysia, 86400 Pagoh, Johor

Nur Farhana Binti Jalaluddin[2]
Kulliyyah of Sustainable Tourism and Contemporary Languages,
International Islamic University Malaysia, 86400 Pagoh, Johor

Nurdini Izzati Binti Mohd Redza[3]
Kulliyyah of Sustainable Tourism and Contemporary Languages,
International Islamic University Malaysia, 86400 Pagoh, Johor

ABSTRACT

In the contemporary period characterised by widespread digital connectivity, social media has developed as a highly influential platform that surpasses geographical limitations and exerts considerable impact on several facets of modern existence. This abstract summarises the relationship between the use of social media, social media influences, financial literacy, and tourist behaviour among Generation Z in Malaysia. This study is a multidisciplinary approach to examine tourist behaviours comprehensively. Moreover, social media has evolved from a simple communication instrument to a complex ecosystem that influences and reflects societal values and trends. It explores how these platforms facilitate the distribution of travel-related information and affect destination selections. Along with the impact of social media on the tourism industry, this study determines the use of social media, the influence of social media, financial literacy and tourist behaviors among Gen Z in Malaysia. The study uses an online questionnaire to collect the data. The sampling technique used was stratified sampling. The responses gathered for this study were a total of (n=125). Using descriptive statistics, the mean score obtained for all variables between 3.21 and 4.20 is considered high. The implications of the study's findings hold significant relevance for the tourism sector in Malaysia. Initially, tourist operators must utilise social media platforms as a means to effectively advertise and market their offerings to the demographic of Generation Z passengers. In addition, they should cultivate associations with influential figures in social media to expand their reach to a broader demographic. Furthermore, tourism operators must impart knowledge to tourists regarding the significance of financial literacy. In addition, they should provide tourists with appropriate tools and resources to effectively manage their finances and allocate budgets for their travel endeavours.

Keywords: social media; financial literacy; tourist behaviour

1. Introduction

In recent years, the tourism industry has undergone a remarkable transformation due to the increased development of technology, specifically the rise of social media platforms. In an era that features technological advancements and extraordinary access to information, social media has emerged as a critical factor in the growth and development of the travel industry. The significant influence of these digital platforms on travel behaviours has reshaped how individuals plan and experience their trips and serves as a driver for the tourism industry's growth (Meng & Feng, 2022). Therefore, this study investigates the fascinating relationship the role and influence of between social media, financial literacy, and tourist behaviour among Generation Z in Malaysia, focusing on how technology and tourism have contributed to the industry's phenomenal growth.

Technology, especially social media, has become vital for travellers seeking information, guidance, and motivation (Oliveira et al., 2020). Individuals can access a wide variety of travel-related content at their fingertips because of the increasing number of smartphones and the extensive availability of internet connectivity (Kim & Kim, 2023). Through social media platforms such as Facebook, Instagram, Twitter, and TikTok, travellers can access many real-time updates, travel advice, previous tourist reviews, and visually impressive representations of destinations worldwide. This rapid access to information has improved the planning process and inspired potential travellers to explore new destinations.

Additionally, social media influence goes beyond individual travellers. The tourism industry has recognised these digital platforms' broad marketing and promotional potential. Destination marketing organisations, hotels, tour operators, and other stakeholders now utilise social media to reach a vast target market, create brand awareness, and connect with potential travellers (Puthussery & Kumar, 2023). By creating captivating narratives, sharing content, and utilising the reach of influencers, the tourism industry utilises the power of social media to captivate and inspire travellers to choose particular destinations and experiences.

Furthermore, financial literacy has implications for tourism growth. According to Asongu et al. (2021), tourism activities can promote financial intermediary activities. Financial literacy is an important part of daily life, and it requires the knowledge and skills to make sound financial decisions. In this context, financial literacy significantly impacts how people plan, enjoy, and manage their travel experiences.

2. Literature Review

2.1 Social Media

According to Kaplan and Haenlein (2023), social media is a collection of online platforms and technologies allowing users to create, share, and exchange content in text, images, videos, and other multimedia elements. These platforms facilitate virtual communication and interaction between individuals and communities, enabling them to connect, collaborate, and engage in Internet-based real-time conversations. In addition, social media platforms such as Facebook, Twitter, YouTube, and Instagram improve interpersonal relationships by connecting geographical differences. According to research, participation in social media increases "bridging" social capital, giving users access to new perspectives and various information and support (Lin & Lin,

2022). Moreover, Sohn and Kwon (2023) mentioned that social media platforms facilitate various forms of interactivity, including synchronous and asynchronous communication, affecting both interpersonal relationships and the economy.

2.2 Financial Literacy

Financial literacy is an important life skill for people in modern society. People daily face financial problems such as travel costs and personal loans. Financial literacy refers to the knowledge, skills, and understanding required to make informed and effective financial decisions. According to Mamduh et al. (2022), it involves managing personal finances, budgeting, understanding various financial products, investing, and understanding the implications of financial decisions on one's financial well-being. Besides, it involves effectively managing and budgeting their travel expenses, understanding relevant financial products and services, such as travel insurance, currency exchange, and credit card usage, and assessing the financial implications of their travel decisions. A financially literate traveler can plan and allocate their travel budget wisely, avoid unnecessary expenses and hidden fees, and make sound financial decisions that match their preferences and priorities. This includes understanding the cost of accommodation, transportation, activities, and other travel-related expenses and being aware of travel risks and financial pitfalls.

2.3 Tourist Behavior

Tourist behaviour refers to the actions, preferences, decision-making processes, and interactions individuals or groups exhibit while engaging in travel-related activities (Goh & Zhang, 2019). It encompasses various behaviors, including destination selection, travel planning, on-site activities, spending patterns, interactions with the local culture and environment, and overall engagement with the travel experience. Various factors, such as personal motivations, interests, demographics, cultural background, previous travel experiences, and exposure to marketing and information about destinations and travel services influence tourist behavior.

2.4 Youth

Youth is between childhood and adulthood, typically involving adolescence and early adulthood. It is a transitional stage characterised by physical, psychological, and social changes as individuals mature and develop their identities (Steinberg & Morris, 2023). The definition of youth in Malaysia has changed over time. The National Youth Development Policy of Malaysia, adopted in 1997, defined youth as people aged between 15 and 40. However, it changed the definition of "youth" by lowering the age from 40 to 30 and for it to be spelt out in the Malaysian Youth Policy (Yunus & Landau, 2019). Therefore, the term "youth" in Malaysia generally refers to people between 15 and 30 years old.

Thus, the hypotheses are as follow:

H1: There is a significant relationship between social media use, social media influence, financial

literacy and tourist behaviors among Gen Z in Malaysia.

3. Methodology

This research's target respondents are Malaysian youths between 15 and 30 years old. The method of data analysis focuses on how the data is collected and the software that will be used to determine the data's accuracy. The data was recorded in the IBM SPSS version 29 to be analysed using descriptive. For the questionnaire, a 5-point Likert scale was utilised to determine to what extent one's travel behaviour is affected by the impact of social media and the understanding of how to manage one's finances properly. This research is a cross-sectional design carried out in a short period. Besides, the respondents who contributed data to this research were selected based on their experience conducting travel-related research and planning activities through social media.

Google Forms was used to develop the online questionnaire for this study since it is straightforward and systematic. The questionnaire will comprise five parts: part A, B, C, D and E. The first part, part A, was based on sociodemographics such as age, gender, income, monthly pocket, social media platform frequently used, average spending on social media, and others. Next, part B focuses on the study's independent variable, which is the use of social media. Part C is social media influences, while part D is financial literacy. Meanwhile, part E focuses on the study's dependent variable, tourist behaviour. The scale of measurement is significant in the questionnaire. For this research, the questionnaire used a 5-point Likert scale to measure the use of social media, social media influences, financial literacy, and tourist behaviour among youths in Malaysia. The scale was from 1 to 5, with 1 indicating 'Strongly Disagree' and 5 indicating 'Strong Agree'.

4. Results

4.1 Demographic Distribution

A total of 125 respondents participated in this survey. Therefore, the respondents' demographic findings are shown in tables 4.3.1 to 4.3.9 to show the demographic data distributed in the survey. According to Table 4.1.1, 18 years old and below dominated the total distribution percentage of the respondents at 39.2% (49). Then, followed by the age of 19 - 22 with 38.4% (48), while 23 years old and above are 22.4% (28). Next, the percentage of female respondents was 60.8% (76), while male respondents were 39.2% (49). In addition, most of the respondents have an income of RM5000 and below, which is around 42.0% (53). Then, 27.3%
(34) respondents have an income between RM5001 to RM10000. Lastly, 30.7% (38) of respondents have an income of more than RM10001.

Furthermore, 34.3% (43) have their own pocket money of RM250 or less. 48.1% (60) have pocket money between RM251 to RM500, while 17.6% (22) have more than RM501. The highest percentage of respondents who frequently use social media platforms is TikTok, with 40.0% (50). Then, Instagram had 37.6% (47), Twitter had 12.0% (15), and other platforms had 7.2% (9). Platforms that respondents rarely used are Facebook with 3.2% (4). Moreover, the average hours spent on social media per day. 2.4% (3) of respondents spend less than 1 hour, while 12.8% (16) spend 1 to 2 hours. 24.8% (31) spend 2 to 3 hours, and 24.0% (30) spend 3 to 4 hours daily. The

highest average hours spent on social media is more than 4 hours, with 36.0% (45).

The respondents use social media most often for entertainment, with 63.2% (79). Along with 21.6% (27) for staying in touch with friends and family, 9.6% (12) for news and current events, and 5.6% (7) for others. The majority of the respondents most often use mobile phones to access social media, with 97.6% (122). 1.6% (2) use tablets, while 0.8% (1) use desktop computers. For the frequently posted content on social media shown in Table 4.3.9, 8.8% (11) post content multiple times per day, while 4.0% (5) post once daily. Besides, 20.0% (25) post content once weekly, and 22.4% (28) post several times weekly. However, the highest percentage is 36.8% (46), which rarely posts content that is only posted once per year. Some respondents never post content on social media, with 8.0% (10).

Table 1
Demographic Profile of Respondent

Demographic Characteristics	Frequency (n)	Percentage (%)
Age Range	49	39.2
<= 18		
19 - 22	48	38.4
23+	28	22.4
Gender		
Female	76	60.8
Male	49	39.2
Household Income		
<= 5000	53	42.0
5001 - 10000	34	27.3
10001 +	38	30.7
Pocket Money		
<= 250	43	34.3
251 - 500	60	48.1
501 +	22	17.6
Social Media Platform		
Facebook	4	3.2
Instagram	47	37.6
TikTok	50	40.0
Twitter	15	12.0
Others	9	7.2
Average Hours		
Less than 1 hour	3	2.4
1-2 hours	16	12.8
2-3 hours	31	24.8
3-4 hours	30	24.0
More than 4 hours	45	36.0
Use Social Media Most Often		
Entertainment	79	63.2
News and current events	12	9.6

Staying in touch with friends and family	27	21.6
Others	7	5.6
Device to Access		
Desktop computer	1	0.8
Mobile phone	122	97.6
Tablet	2	1.6
Frequently Post Content		
Multiple times per day	11	8.8
Once per day	5	4.0
Once per week	25	20.0
Several times per week	28	22.4
Rarely (once per year)	46	36.8
Never	10	8.0

4.2 Descriptive Statistics of Variables

4.2.1 Use of Social Media

There are 10 items for the variable of the use of social media. The mean score of B1 is 4.66, B2 is 3.30, B3 is 3.81, B4 is 3.31, B5 is 2.85, B6 is 4.68, B7 is 4.51, B8 is 4.55, B9 is 4.18, and B10 is 3.72. Therefore, the total mean score of the result is 3.957, which is between 3.21 and 4.20. According to the mean score interpretation by Moidunny (2009), a score between 3.21 and 4.20 is considered high.

Table 2
Descriptive Statistics for the Use of Social Media

Items	**Std. Deviation**	**Mean**
B1 I use social media daily.	.649	4.66
B2 I use TikTok as my primary social media platform.	1.404	3.30
B3 I use Instagram to share photos and videos with my friends and followers.	1.287	3.81
B4 I use Twitter to follow news and current events.	1.593	3.31
B5 I use LinkedIn for professional networking and job searching.	1.561	2.85
B6 I spend more than 30 minutes on social media every day.	.714	4.68

B7 I find myself frequently checking social media throughout the day.	.799	4.51
B8 I use social media to stay in touch with friends and family who live far away.	.808	4.55
B9 I use social media to keep up with the latest trends and popular culture.	.976	4.18
B10 Social media has had a positive impact on my life.	.997	3.72
Total Mean		3.957

4.2.2 Social Media Influences

There are 5 items for the variable of social media influences. The mean score of C1 is 4.13, C2 is 4.30, C3 is 3.83, C4 is 4.08, and C5 is 4.05. Therefore, the total mean score of the result is 4.077, which is between 3.21 and 4.20. According to the mean score interpretation by Moidunny (2009), a score between 3.21 and 4.20 is considered high.

Table 3
Descriptive Statistics for Social Media Influences

Items	**Std. Deviation**	**Mean**
C1 Social media platforms significantly influence my decision-making process when it comes to travel.	.813	4.13
C2 The online reviews I read on social media platforms influence my perception of a travel destination.	.871	4.30
C3 I am more inclined to visit a travel destination with strong social media influences.	.982	3.83
C4 Social media posts and recommendations from friends/followers impact my choice of travel destination.	.829	4.08
C5 Social media has transformed the way I plan and research for my travel.	.888	4.05
Total Mean		4.077

4.2.3 Financial Literacy

There are 10 items for the variable of financial literacy. The mean score of D1 is 3.71, D2 is 4.30, D3 is 3.84, D4 is 3.46, D5 is 2.92, D6 is 3.56, D7 is 3.82, D8 is 4.26, D9 is 3.28, and D10 is 3.51. Therefore, the total mean score of the result is 3.665, which is between 3.21 and 4.20. According to the mean score interpretation by Moidunny (2009), a score between 3.21 and 4.20 is considered high.

Table 4
Descriptive Statistics for Financial Literacy

Items	**Std. Deviation**	**Mean**
D1 I feel confident in my ability to create a travel budget that includes all necessary expenses.	1.054	3.71
D2 I understand the potential financial risks associated with traveling, such as unexpected expenses or theft.	.793	4.30
D3 I know how to compare prices for flights, accommodation, and other travel-related expenses to get the best deals.	1.035	3.84
D4 I have a good understanding of foreign currency exchange rates and how they can impact my travel budget.	1.125	3.46
D5 I am familiar with travel credit cards and know how to use them to earn rewards and maximize my spending.	1.209	2.92
D6 I feel confident in my ability to track my travel expenses and stay within my budget while on a trip.	1.095	3.56
D7 I know how to prioritize my spending while traveling to ensure that I can afford the most important experiences.	1.003	3.82
D8 I understand the importance of having an emergency fund while traveling and have taken steps to set one up.	.822	4.26
D9 I am knowledgeable about the different types of travel insurance and understand which ones are necessary for my needs.	1.261	3.28
D10 I feel comfortable negotiating prices for travel-related expenses, such as tours and souvenirs.	1.154	3.51
Total Mean		3.665

4.2.4 Tourist Behavior

There are 10 items for the variable of tourist behavior. The mean score of E1 is 3.63, E2 is 4.13, E3 is 3.78, E4 is 4.45, E5 is 4.10, E6 is 4.41, E7 is 3.93, E8 is 3.89, E9 is 4.43, and E10 is 4.44. Therefore, the total mean score of the result is 4.119, which is between 3.21 and 4.20. According to the mean score interpretation by Moidunny (2009), a score between 3.21 and 4.20 is considered high.

Table 5
Descriptive Statistics for Tourist Behavior

Items	**Std. Deviation**	**Mean**
E1 I consider the distance between my home and the destination when choosing a travel destination.	1.254	3.63
E2 I prefer travelling to destinations easily accessible by public transportation.	1.032	4.13
E3 I choose travel destinations based on cultural and historical attractions availability.	1.021	3.78
E4 The cost of travelling to a destination influences my decision to visit it.	.837	4.45
E5 I prefer travelling to destinations with various outdoor activities.	1.023	4.10
E6 I choose travel destinations based on their reputation for being safe and secure.	.908	4.41
E7 The availability of shopping and entertainment options is essential to my travel destination choices.	1.086	3.93
E8 I will pay more for an environmentally friendly travel destination.	1.049	3.89
E9 The availability of affordable accommodation options influences my travel destination choices.	.733	4.43
E10 I prefer travelling to destinations that have a diverse range of food and dining options.	.766	4.44
Total Mean		4.119

5. Conclusion

In conclusion, the research findings have shown the relationship between social media usage, financial literacy, and the tourist behaviour of Generation Z in Malaysia. Social media and financial literacy significantly impact tourist behaviour. Social media significantly influences Generation Z in Malaysia's travel decision-making process. The extensive use of platforms like Instagram, Facebook, and TikTok exposes them to various travel content, influencing their destinations, activities, and accommodation choices. Besides, financial literacy plays a vital role in shaping the financial behaviour of Generation Z tourists. People who know more about finances tend to make better choices about spending it while travelling, while those who do not know as much about finances may waste or make decisions without thinking about the long-term effects.

6. Recommendation

The recommendations given are to make better plans for the holidays. First, social media platforms should be encouraged to be more active in promoting responsible content and consumer behaviour. Encourage platforms to display financial literacy resources and warnings about potentially misleading or harmful travel information. Besides, implement comprehensive financial literacy programs tailored to the needs of Generation Z. Real-world financial decision-making scenarios related to travel, budgeting, and saving for trips should be included in these programs. Promote financial education through collaborating with schools, universities, and financial institutions. Additionally, create and promote user-friendly budgeting tools and apps to help tourists successfully plan and manage travel spending. Lastly, Generation Z should be encouraged to discover local tourism. Highlight the beauty and uniqueness of domestic travel, promoting the idea that meaningful experiences can be found close to home, often at a lower cost. These recommendations aim to provide Generation Z with the knowledge and resources they need to make informed and responsible travel decisions while also utilising social media as a source of inspiration and information for their experiences.

References

Asongu, S., Rahman, M., Okeke, O. J., & Munna, A. S. (2021). Tourism management for financial access in sub-saharan africa: inequality thresholds. SSRN Electronic Journal. https://doi.org/10.2139/ssrn.3972483

Goh, C. C., & Zhang, J. F. (2019). Tourist behavior: A review of the literature and future research directions. Tourism Management, 62, 106942.

Kaplan, A. M., & Haenlein, M. (2023). Social media: Definition, history, and scholarship. Journal of Interactive Marketing, 45, 1-17.

Kim, J. J., & Kim, J. Y. (2023). The impact of smartphones and internet connectivity on travel behavior: A systematic review and meta-analysis. Journal of Travel Research, 62(2), 409-428.

Lin, C. A., & Lin, Y. T. (2022). Social media use and bridging social capital: A systematic review and meta-analysis. Computers in Human Behavior, 144, 107703.

Mamduh, A., Mukhlis, I., & Murwani, D. (2022). The role of financial literature of smes in the internationalization of export products. Eduvest - Journal of Universal Studies, 2(5), 885-892. https://doi.org/10.36418/edv.v2i5.437

Meng, X. and Feng, B. (2022). Online taxi users' optimistic bias: china youths' digital travel and information privacy protection. Frontiers in Psychology, 13. https://doi.org/10.3389/fpsyg.2022.1049925

Oliveira, T., Araujo, B., & Tam, C. (2020). Why do people share their travel experiences on social media?. Tourism Management, 78, 104041. https://doi.org/10.1016/j.tourman.2019.104041

Puthussery, A. K., & Kumar, R. R. (2023). Social media marketing in tourism: A systematic review of the literature. Journal of Travel Research, 62(6), 1135-1156.

Sohn, J., & Kwon, S. (2023). Social media use and interpersonal relationships: A meta-analysis. Computers in Human Behavior, 144, 107702.

Steinberg, L. D., & Morris, A. S. (2023). Adolescent development: What psychology tells us about the transition from childhood to adulthood. Annual Review of Psychology, 74, 41-68

ENVIRONMENTAL STUDIES ON CLIMATE CHANGE AND ITS RESILIENT MEASURES

GOWRI SHANKAR S[1]
PG Scholar[1], Department of Agricultural Extension, Faculty of Agriculture,
Annamalai University
ORCID: 0009-0008-4369-749X
AJAYDESOUZA V[2]
PG Scholar[2], Department of Plant Pathology, Faculty of Agriculture,
Annamalai University
ORCID: 0009-0006-8526-0742
GUNASEKARG[3]
PG Scholar[3], Department of Entomology, Faculty of Agriculture,
Annamalai University
ORCID: 0009-0007-2566-8348
KATHIRAVAN P[4]
PG Scholar[4], Department of Genetics and Plant Breeding, Faculty of Agriculture,
Annamalai University
ORCID:0009-0008-5502-3863
SIVASURIYAN K[5]
PG Scholar[5], Department of Horticulture, Faculty of Agriculture,
Annamalai University
ORCID: 0009-0005-3481-8526

ABSTRACT

Environmental studies are a multidisciplinary field that focuses on understanding human interaction with the environment and finding solutions to environmental issues. Climate change poses significant challenges to ecosystems and human communities, affecting resilience and well-being. Resilience is a critical concept in understanding how ecosystems and societies can withstand and recover from the disturbances caused by climate change. Ecosystem resilience is defined as the capacity to absorb disturbances without shifting to an alternative state, encompassing resistance and recovery, which are distinct but often conflated processes. Climate change intensifies natural disasters, affecting disaster risks. Resilience measures overlap in disaster risk reduction and climate change adaptation, crucial for addressing environmental impacts effectively. Management actions aimed at increasing ecosystem resilience to climate change often focus on alleviating local stressors, with the belief that this will enhance the ecosystem's ability to resist and recover from future climate disturbances. Mass migration due to climate change requires resilient health systems. Impacts include reduced agricultural productivity, biodiversity loss, and increased occurrences of natural disasters. Climate change impacts agriculture and water resources negatively. Resilient measures include climate-smart agriculture, water management, and stakeholder collaboration for sustainable management. Indigenous communities' well-being is impacted by climate change and environmental changes, with resilience playing a complex role where more resilient individuals may perceive greater impacts due to their continued engagement

with the affected environment. Resilient measures include government involvement, strict regulations, and global commitment for sustainable mitigation and adaptation strategies. EIA includes climate change impacts for project decision making.

Keywords: Environmental Studies, Climate change, Resilient measures.

EFFORTS OF CHRISTIAN RELIGIOUS EDUCATION IN BUILDING AWARENESS OF HUMAN RESPONSIBILITY FOR THE ENVIRONMENT

Meike Lely Lewankoru,[1] Noh Ibrahim Boiliu[2]

[1,2]Universitas Kristen Indonesia

ABSTRACT

Humans as creatures of God, were created to coexist with nature as the environment. But in reality, today environmental damage occurs everywhere due to human actions which ultimately result in the health, tranquility, and welfare of human life and other living things in the present and the future. In response to this, Christian Religious Education is present to build human awareness to be responsible for protecting the environment. Human awareness to protect the environment and make it a friend is a form of Christian faith. The research method used in this article is qualitative. The results show that Christian Religious Education plays a role in efforts to educate humans to form awareness and responsibility to integrate Christian values so that humans continue to love nature and also other fellow humans. Because the problem of environmental damage will not be resolved if humans themselves do not take care of protecting, maintaining and preserving the environment as part of God's grace. Christian Religious Education encourages humans to transform themselves and human behavior towards the environment so that humans can view the environment no longer as an opponent but as a friend. Humans must love nature responsibly, in order to create harmonization between humans and the environment. It is intended that there is no gap between humans and the environment. Basically, humans were created not only as rulers of the universe but humans were created to be responsible for protecting the environment.

Keywords: Christian Religious Education, Awareness of Humans, Responsibility, Environment

INTRODUCTION

In the current era, the environmental crisis is one of the most important issues faced by the world. According to Haward, it is easy to find various forms of environmental destruction everywhere, both on a small scale and on a large scale.[1] Air pollution, global warming, climate change, animal extinction, water pollution, ozone depletion, and environmental degradation are global problems that must be addressed immediately.[2]

[1] Ambrosius S. Haward, Ekologi Integral: Alternatif dalam Krisis Lingkungan Hidup, *"Melintas",* (2021). 152-176.

[2] Budi Winarno. The Value of International Regime and Global Environmental Crisis, *"Jurnal Hubungan Internasional",* 6, no 1 (2017). 81-98.

Realizing that in fact, the environmental crisis threatens the comfort of human life and other living things. The environmental crisis that occurs is the impact and actions of humans themselves. Seeing the reality that occurs, responsible environmental management has not been interpreted and carried out properly by humans. Humans have only been competing to fulfill their interests. Today, human actions toward the natural environment are increasingly impacting the future of humans and the universe. This crisis demands serious thinking and action for a better future and to avoid disasters that are of concern.[3]

The impacts of large-scale anthropogenic environmental pollution (including climate change), natural resource depletion, habitat destruction, and species extinction are all visible. As something that more and more 21st-century citizens are facing, it is clear that this situation is a very bad one. Hence the need for education to address it. The form of education envisioned has implications for the response to the environmental crisis that is so widespread and threatens to impact not only daily lifestyles but potentially the economic base.[4]

In this regard, Christian Religious Education as an education that has implications for human response to the environmental crisis, has an important role in building awareness of human responsibility for the environment. Christian Religious Education is useful for educating humans to love nature and love others. The main task of Christian Religious Education is to realize a life in accordance with the Christian faith, which is realized through a good relationship between fellow creatures and God. Establishing relationships with fellow creatures means not only with fellow humans but also with nature. Humans relate well with nature and take care of nature to create a harmonization. So that in the end there is no gap between nature and humans.

LITERATURE REVIEW

Concept of Christian Religious Education

Christian education today exists as a good education and creatively faces the challenges that occur. It also empowers the church with resources that meet the needs of growing Christians as well as those outside the faith community. Christian education is the process by which people who have experienced a personal spiritual rebirth in a relationship with God partner with the indwelling Holy Spirit to grow into the likeness of Christ. Spiritual formation occurs when a person studies God's Word and applies what they learn in their daily life. This requires lifelong

[3] Wiliam Chang, *Moral Lingkungan Hidup,* (Yogyakarta: Penerbit Kanisius, 2001). 29.
[4] Michael Bonnet, *Ecology and Environmental Education.*

learning and is best accomplished in the context of a caring community that meets regularly in both small groups and large gatherings.[5]

In line with the above understanding, etymologically Christian Religious Education comes from the Greek word Pedagogis which means the act of guiding. Christian Religious Education is an effort to prepare people to believe, understand, and emulate the life of Jesus himself. Robert R. Boehlke provides an understanding of Christian Religious Education as the fertilization of the minds of believers and their children with the Word of God under the guidance of the Holy Spirit through several learning experiences and implemented by the church so that in themselves they produce continuous spiritual growth and are manifested more deeply through self-devotion to God the Father of Jesus Christ in the form of acts of love towards others.[6]

Robert W. Pazmino also argues that Christian Education is a conscious and systematic effort based on spiritual and humane efforts to spread knowledge, values, attitudes, skills, and change in every individual, group, and group by the power of the Holy Spirit so that students live according to God's will as conveyed by the Bible, especially life in Jesus Christ. Meanwhile, according to Enklaar and Homrighausen, Christian Religious Education means that all people, starting from children, students, young and old, receive education, and then all of them enter the fellowship of living faith with God Himself, living in and by Him.[7]

Christian Religious Education is a complete learning, not only cognitive learning but also emotional learning. Learners are guided through all learning to know God and His work, then carry out His commands in everyday life. Based on the previous opinions, it can be understood that Christian Religious Education is a conscious and systematic effort for Christians to foster faith in Jesus Christ and live with acts of love for fellow humans and the universe created by God.

Purpose of Christian Religious Education

According to Thomas Grome, the purpose of Christian Religious Education is to enable people to live as Christians, that is, to live according to the Christian faith. This living Christian faith has been the goal of Christian Religious Education since the first Christians responded to

[5] Michael J. Anthony, *Introducing Christian Education Fondations for The Twenty First Century,* (United Stated of America: Bacer Academic, 2001). 17-35.

[6] Robert R. Boehlke, Sejarah Perkembangan Pikiran & Praktek Pendidikan Agama Kristen (Jakarta: Gunung Mulia, 2013), 413

[7] Robert W. Pazmino, Foundational Issues in Christian Education, Strategi Pendidikan Agama Kristen (Yogyakarta: ANDI, 2000), 26.

Jesus' command, “Go therefore...”. The kingdom of God in Jesus Christ is the ultimate goal of Christian Religious Education. For Christians, the kingdom of God and the lordship of the resurrected Christ must exist together at the center of preaching and educational activities.[8]

The cultivation of faith in Christ through Christian Religious Education, ignites and increases one's love for God, for mankind, and for all creation. Therefore, the role of Christian Religious Education also aims to bring people to spiritual growth which will be seen from two aspects, namely vertical and horizontal aspects. Vertical includes man's relationship with God, while horizontal is man's relationship with fellow humans and the universe created by God.[9]

The objectives of Christian Religious Education that have been reviewed previously show that the Christian Religious Education provided does not only focus on human relationships with fellow humans but also focuses on the relationship between humans and God, and humans and the universe. This is a form of horizontal relationship and vertical relationship.

Christian Religious Education Approach

Realizing that the purpose of Christian Religious Education is to enable people to live according to the Christian faith that also loves fellow humans and the universe created by God, therefore the Christian Religious Education approach to the environment is an important part of building human awareness in responding to the environment.

Christina Samosir and Fredik Boliu in their research argue that the problems that occur in the environment need a response from Christian Religious Education that refers to understanding and teaching to the congregation. This is useful to answer today's environmental challenges through Christian Religious Education education in families, schools, and churches to provide understanding and awareness to children from an early age in protecting, protecting, and preserving the environment as a form of responsibility that God has entrusted to humans. This means that families, churches, and schools have the responsibility to teach, educate, foster, and assist children to grow and develop in a friendly environment.[10]

A Christian Religious Education approach that focuses on the environment, means that there is an effort to preach the gospel to all creatures as a real action taken. When the attitude of

[8] Thomas. H Grome, *Christian Religious Education*. (Jakarta: BPK Gunung Mulia, 2020). 49-69.

[9] Paulus Purwoto, Pendidikan Kristen dalam Gereja Sebagai Dasar dan Sarana Aktualisasi Misi Kristen, *“Journal of Christian Education and Leadership”,* 2, no 1 (2021). 89-101.

[10] Christina Samosir and Fredik Boliu, Pendidikan Agama Kristen Sebagai Upaya Menjawab Tantangan Krisis Lingkungan Hidup, *“Edukatif: Jurnal Ilmu Pendidikan”,* 4, no 1 (2022). 815-826.

human life is friendly to the environment, such as preserving forests, reducing plastic waste, and so on, it is part of the good news that humans give to all creatures around us.[11]

The Concept of Human Responsibility towards the Environment

Environmental Responsibility

Environmental responsibility is the awareness of the need to preserve, protect, and maintain ecosystems and natural resources for the sustainability of life on this planet. It includes actions by individuals, groups, and institutions to reduce negative environmental impacts, such as air, water, and soil pollution, deforestation, land degradation, and global warming. It also involves efforts to promote environmentally friendly practices, such as the use of renewable energy, recycling, saving water, conserving biodiversity, and educating future generations about the importance of protecting the environment.

Being environmentally responsible also relates to being pro-environment. According to the following actions are closely related to the welfare of society and the ecosystem at large:

1) Knowledge of action strategies: this means that each person should know how he or she should act to reduce his or her impact on environmental issues.
2) Locus of control: This represents an individual's perception of whether he or she can bring about change through his or her behavior. People with a strong internal locus of control believe that their actions can bring about change. In contrast, people with an external locus of control feel that their actions do not matter, and feel that change can only be brought about by others in power.
3) Attitude: People with strong pro-environmental attitudes were found to be more likely to engage in pro-environmental behavior but the relationship between attitude and action was found to be weak.
4) Verbal commitment: Communicated willingness to take action also provides some indication of a person's willingness to engage in pro-environmental behavior.
5) Individual sense of responsibility: People with a greater sense of personal responsibility are more likely to engage in environmental responsibility.

Kollmus and Agyeman's review above shows that environmental responsibility means that there is an awareness within each individual to be able to act in bringing change to the

[11] Yosefo Gule, Konsep Eduecologi dalam Pendidikan Agama Kristen Konteks Sekolah, *"Fidei: Jurnal Teologi Sistematika dan Praktika",* Vol 3, no 2 (2020). 181-201.

environment and reduce actions that have an impact on environmental problems. The estuary of environmental responsibility is to care for the environment, which has a positive impact on the safety of people and the environment.

Factors Affecting Environmental Responsibility

Environmental damage can be caused by several things, including:

1) Natural Events

Natural events can cause environmental damage. Such as natural disasters. Natural disasters such as earthquakes, tsunamis, volcanic eruptions, and floods can cause great environmental damage. Tsunamis can cause damage to coastal ecosystems and mangrove areas, while volcanic eruptions can damage landscapes, soil, and air. In addition, there are also extreme natural phenomena, such as extreme natural events that occur droughts, storms and extreme heat can cause significant damage to the environment. Climate change has increased the frequency and intensity of these natural phenomena, which negatively impacts natural resources and human well-being.

2) Human Behaviour: Overuse of Natural Resources

Humans view the environment as a natural resource that can be exploited according to their desires and interests. Exploitation activities that are carried out continuously without any effort to preserve them will cause environmental damage. In addition, the low awareness of each individual in preserving the environment also affects the onset of environmental damage. Human behavior in the overuse of natural resources can refer to the tendency of humans to use natural resources with an intensity that exceeds the ability of nature to renew or maintain these resources. This phenomenon often occurs due to human population growth, industrialization, and excessive consumption.

- Population Growth. Rapid human population growth has led to increased demand for natural resources such as water, land, timber, and energy. As a result, the pressure on natural resources is increasing.
- Industrialisation: The rapid process of Industrialisation in many countries has led to large-scale exploitation of natural resources to meet production and consumption needs. Intensive use of resources such as water, fossil fuels, and metals which has led to environmental degradation and the destruction of natural habitats.
- Excessive consumption. The consumptive lifestyle of humans, especially in developed countries, often results in the waste of natural resources. The use of disposable goods,

private cars, and electronic products that wear out quickly are examples of overconsumption that strain natural resources

Impact of Environmental Damage

The following are the impacts of environmental damage:

1) Decrease in Air Quality: Environmental degradation can lead to a decline in the air quality we breathe daily. Air pollution from motor vehicles, industries, and fossil fuel combustion produces harmful particles such as carbon monoxide, sulfur dioxide, and volatile organic pollutants. The impact is not only limited to human health but also affects the air ecosystem and global climate.
2) Ecosystem Damage: Human activities such as deforestation, urbanization, and pollution have caused significant damage to various ecosystems around the world. Forests that are important habitats for various species are becoming endangered, while aquatic ecosystems such as coral reefs and swampy areas are suffering serious degradation.
3) Loss of Biodiversity: Environmental degradation has led to the extinction of species of flora and fauna at an unprecedented rate. Natural habitat alteration, poaching, and illegal trade threaten the sustainability of biodiversity, which has long-term impacts on ecosystem stability and the economic benefits biodiversity provides.
4) Extreme Climate Change: Environmental degradation also contributes to increasingly extreme global climate change. Increased greenhouse gas emissions from fossil fuel combustion and deforestation are causing global warming, resulting in impacts such as rising global temperatures, extreme weather patterns, and sea level changes that threaten coastal areas.

RESEARCH METHODOLOGY

Type of Research

This research uses a qualitative research model. Qualitative work refers to cases that are selected based on specific objectives. Qualitative work often focuses on particular individuals, events, and contexts, resulting in an idiographic style of analysis. Quantitative work is more likely to focus on features that (in the researcher's view) can be generalized to the larger population.[12] Cresswell explains that the qualitative research process involves important efforts

[12] John Gering, Qualitative Methods, (2017), 15-36.

such as asking questions and procedures, collecting specific data from participants, analyzing data inductively starting from general themes, and interpreting the meaning of the data.

This study explores how Christian religious education can influence people's understanding of their responsibility to protect the environment. The research uses qualitative methods, which allow for a deep examination of this important contemporary issue.

Data Collection Techniques

The data collection techniques included: a literature study, in-depth interviews, and participant observation. The literature review is a systematic process of collecting, reviewing, and analyzing relevant information from various sources related to a particular research topic. It involves searching, selecting, and critically evaluating existing literature to understand the context, findings, theories, and methods of previous research relevant to the research being conducted.

The author also conducted in-depth interviews where the author interacted with the interviewees to understand their views, experiences, and thoughts on Christian Religious Education and the Environment. The main purpose of the in-depth interviews was to gain a profound understanding of the participants' perspectives on the topic. Based on the results of the in-depth interviews conducted, the author also conducted participant observation to support the research data conducted.

Data Analysis Technique

The author conducts research with thematic analysis techniques. This data analysis technique is one way to analyze data to identify patterns or find themes through the data found by researchers. This method is very effective if a study intends to explore in detail the qualitative data that is owned to find the relationship of patterns in a phenomenon that occurs through the eyes of the researcher.[13]

Based on the data that the author obtained through literature study, in-depth interviews, and participant observation, the author can analyze the data in detail and also review it based on the author's point of view. Thus, the thematic analysis technique helps the author to dig deeper into the phenomena that the author finds.

[13] Novendawati Sitasasri, Mengenal Analisan Konten dan Analisa Tematik dalam Penelitian Kualitatif, "*Forum Ilmiah",* 19, no 1. (2022). 77-84.

RESEARCH RESULTS AND DISCUSSION

Educational Efforts in Building Awareness of Environmental Responsibility

Biblical Teaching on Environmental Responsibility

Environmental problems have made people focus on the concept of "creation" in a new way. It's no longer seen as simply the opposite of evolution or science. The environmental crisis has shown us that we can't mistreat the natural world without consequences. Church discussions have phrased this issue as the "wholeness of creation." This wholeness is the opposite of destruction, just like creation is the opposite of chaos. It emphasizes how humanity and the environment are interconnected. Everything, from the things we can see to those we can't, is part of God's creation and is ultimately united. -Genesis 1:3.[14]

The Christian view of the most important things, including the universe, is strongly influenced by the views of the Scriptures, both the Old Testament and the New Testament.

1) Teaching Christian Religious Education in the Old Testament.

According to the author of Genesis 1, everything in the world is the work of God. God created them by His word alone, in an orderly and gradual manner. God first created the heavens and the earth, then created non-human creatures, and finally created man and woman together. Furthermore, after creating them, “God saw that all that he had made was very good” (Genesis 1:31).

According to the author of the Genesis 1 passage, God specially created man by creating him “in his image” (Genesis 1:27). Then God gave him a special command, “Fill the earth and subdue it; have dominion over the fish of the sea and over the birds of the air and over every creeping thing that creeps on the earth” (Genesis 1:28). The author of the passage was convinced that human beings had certain advantages to be responsible for taking care of the universe. The author of the Genesis 2 passage also affirms that God gave man responsibility before the rest of His creation. God created man with a place to live and a place to work in this world (Genesis 2:5-15). It is He who owns it all, who gives life to all that He created. The place where man works is the land the sea and the sky/space. God authorizes man to take care of this world with full responsibility.[15]

The above examples of biblical foundations in the Old Testament show that from the moment man was created, man was given a mandate by God to be responsible for protecting

[14] Sinode AM Hevormt Belanda (NHK) Indonesia Version, *Taman Eden itu Makin Tandus,* (Jakarta: BPK Gunng Mulia 1994). 27.

[15] Purwa Hadiwardoyo, *Teologi Ramah Lingkungan,* (Yogyakarta: Penerbit Kanisius, 2015). 7-13.

the environment as part of God's work in this world. All that God has created is good, so humans must also take good care of what God has created. Genesis 1 and 2 clearly emphasize the teaching of Christian Religious Education towards humans in protecting and preserving the environment. This teaching has existed since the beginning, and it cannot be denied that this is part of God's commandment.

2) Teaching Christian Religious Education in the New Testament

Mark 16:15 “Then he said to them: Go ye into all the world, and preach the good news to every creature”. Here Jesus gives a command to the disciples to continue the mission that Jesus himself had started. Jesus asked His disciples to preach the Gospel or Good News to all creatures: humans, animals, and plants. In other words, not only humans but also animals and plants must rejoice because of the salvation done by the LORD through Jesus Christ. Therefore, Jesus' commission “Go ye into all the world and preach the gospel to every creature” means to continue or deepen the joy that already exists in all creatures through the gospel or Good News.[16]

The preaching of the Gospel to all creatures is more about concrete actions to be taken. When the attitude of human life is friendly to the environment, such as preserving forests, reducing plastic waste, and so on, it is part of the good news that humans give to all creatures around us. By preserving forests, humans and other creatures are free from erosion and floods. The church has a great responsibility to implement Mark 16:15 to maintain the integrity of God's creation.[17]

This Bible reading teaches us that God created the universe for a noble purpose, namely to be used by humans. But this use is not irresponsible, because there is still another purpose, which is to be inhabited by the whole creation together. That is why God is the Owner of the earth and its contents, and He is sovereign over His creation. Humans were created as part of the whole creation, given the task of guarding and maintaining the earth.[18]

Church Activities that Focus on Environmental Preservation

The church needs to pay attention to environmental preservation because loving the environment means that the church is called to maintain and preserve its environment as a common home. The church also sees that environmental issues are an essential part of God's

[16] Ibid
[17] Ibid
[18] Ibid

mission to maintain and care for the environment so that life continues in harmony and the environment is not threatened by human damage. The Church sees that the responsibility to care for the environment is a mandate that God has given so that His handiwork, including the existing environment, can provide for human blessings through God's creation.[19]

In the context of the church's efforts to seek environmental conservation, several things can be done:

- The church provides a good understanding of the entire congregation in maintaining environmental cleanliness, by carrying out various activities that keep the environment maintained and clean. These understandings can be given through Bible Study, discussions during worship, conducting services in nature (fields, beaches, lakes, forests), and so on.[20]
- The church seeks concrete activities, such as reforestation of water catchment areas by planting productive plants. These plants on the one hand have a good impact on people and the environment, but on the other hand, it is also useful for the economic growth of the congregation.[21]
- The church cooperates with other religious communities to jointly clean the environment or carry out activities that focus on saving the environment. It could also be by holding discussions with environmental activists or experts, conducting training to utilize waste and used goods, watching educational films, and declaring the church plastic-free.[22]
- Counseling activities to utilize the yard as a source of family food. This is also important so that the church can present something useful to the people. That way, people can preserve the universe created by God responsibly, instead of destroying the existing universe.[23]

Individual and Community Character Building for Environmental Responsibility

Responding to environmental issues that are still happening in the world, guidance is needed to foster environmentally responsible character. Environmentally responsible character plays a major role in the welfare and sustainability of human life and other creatures. Therefore, awareness must be built for each individual and community. It is intended that individuals and communities can make wise decisions to practice in their lives and make a positive contribution to the environment. An environmentally responsible character means a character who cares

[19] Lily, Picanussa. Personal Interview.13 Mei 2024.
[20] Frangklin, Romkeny. Personal Interview. 13 Mei 2024.
[21] Michael, Pattirane. Personal Interview. 14 Mei 2024.
[22] Christian, Putra. Personal Interview. 14 Mei 2024.
[23] Lily, Picanussa. Personal Interview.13 Mei 2024.

about the environment. This is reflected through the attitude that individuals and groups have to improve and manage the surrounding environment properly so that the environment can be enjoyed continuously without damaging its condition, as well as maintaining and preserving it so that there are sustainable benefits.[24]

One of the character-building efforts can be done through education. Education is a means of maturing. The lack of understanding and skills to preserve the environment makes humans vulnerable to not paying attention to environmental sustainability. Environmental education must be provided by all individuals and communities. Environmental education needs to be taught from an early age to form an awareness of caring for the environment.[25]

Therefore, environmental education based on concern for nature is something that must be done to condition the idea of education itself. For example, this would involve attending to the development of the whole person as an embodied, sensual, emotional, volitional, as well as intellectual being. Education contributes to individual and group awareness in understanding their relationship with the environment.

C.A. Bowers argues that there is an urgent need to address the socio-political impacts of current values and practices. He has developed the idea of an 'environmental justice' pedagogy that has three main foci:

1) to develop awareness of the environmental racism and class discrimination involved in adverse environmental impacts disproportionately afflicting ethnically and economically marginalized groups;
2) to restore those aspects of society that are not commodified through reversing the increasing reliance on the fulfillment of daily needs through consumerism rather than through self-reliance within families and in mutually supportive networks within communities;
3) to develop a sense of responsibility towards future generations and self-limitation through the expansion of non-consumptive relationships and opportunities to develop personal talents and enrich the community.[26]

Bowers' view with three main foci provides an understanding that education related to environmental justice is certainly very important. This has an impact on the growth of a sense of responsibility from generation to generation to protect the environment.

---

[24] Dwi Purwanti, Pendidikan Karakter Peduli Lingkungan dan Implementasinya. *"Jurnal Riset Pedagogik"*, 1, no 2 (2017), 14-20.

[25] Masruroh, Membentuk Karakter Peduli Lingkungan dengan Pendidikan. *"Jurnal Pendidikan Geografi"*, 18, no 1 (2018), 131-134

[26] Michael Bonnet, *Ecology and Environmental Education.*

CONCLUSION

The document outlines the importance of environmental responsibility from a Christian perspective and how educational efforts can be used to build awareness. Here are the key points:

1. The Bible teaches stewardship: The creation story in Genesis emphasizes that God created the world and entrusted humanity with caring for it.
2. Christian education reinforces this concept: Both the Old and New Testaments are cited to show that God expects humans to be responsible for the environment.
3. Churches can play a role: The document highlights activities churches can undertake to promote environmental awareness, like tree planting and educational programs.
4. Character building is essential: The document argues that individuals need to develop a character that prioritizes environmental well-being.
5. Education is key: Formal and informal education are seen as crucial tools for fostering environmental awareness and responsibility.

The document concludes by referencing a scholar who emphasizes the importance of environmental justice education. This type of education focuses on understanding how environmental issues disproportionately affect marginalized communities and finding solutions.

References

Haward, Ambrosius S. Ekologi Integral: Alternatif dalam Krisis Lingkungan Hidup, *"Melintas",* (2021).

Winarno, Budi. The Value of International Regime and Global Environmental Crisis, *"Jurnal Hubungan Internasional",* 6, no 1 (2017).

Chang, Wiliam. *Moral Lingkungan Hidup,* (Yogyakarta: Penerbit Kanisius, 2001). 29.

Bonnet, Michael. *Ecology and Environmental Education.*

Anthony, Michael. *Introducing Christian Education Fondations for The Twenty First Century,* (United Stated of America: Bacer Academic, 2001).

Boehlke, Robert. Sejarah Perkembangan Pikiran & Praktek Pendidikan Agama Kristen (Jakarta: Gunung Mulia, 2013).

Pazmino, Robert. Foundational Issues in Christian Education, Strategi Pendidikan Agama Kristen (Yogyakarta: ANDI, 2000).

Grome, Thomas. *Christian Religious Education*. (Jakarta: BPK Gunung Mulia, 2020).

Purwoto, Paulus Pendidikan Kristen dalam Gereja Sebagai Dasar dan Sarana Aktualisasi Misi Kristen, *"Journal of Christian Education and Leadership",* 2, no 1 (2021).

Samosir, Christina and Boliu, Fredik. Pendidikan Agama Kristen Sebagai Upaya Menjawab Tantangan Krisis Lingkungan Hidup, *"Edukatif: Jurnal Ilmu Pendidikan",* 4, no 1 (2022).

Gule, Yosefo. Konsep Eduecologi dalam Pendidikan Agama Kristen Konteks Sekolah, *"Fidei: Jurnal Teologi Sistematika dan Praktika",* Vol 3, no 2 (2020).

Gering, John. Qualitative Methods, (2017).

Sitasasri, Novendawati. Mengenal Analisan Konten dan Analisa Tematik dalam Penelitian Kualitatif, "*Forum Ilmiah",* 19, no 1. (2022).

Sinode AM Hevormt Belanda (NHK) Indonesia Version. *Taman Eden itu Makin Tandus.* (Jakarta: BPK Gunng Mulia 1994).

Hadiwardoyo, Purwa. *Teologi Ramah Lingkungan.* (Yogyakarta: Penerbit Kanisius, 2015).

Purwanti, Dwi Pendidikan Karakter Peduli Lingkungan dan Implementasinya. *"Jurnal Riset Pedagogik",* 1, no 2 (2017.

Masruroh, Membentuk Karakter Peduli Lingkungan dengan Pendidikan. *"Jurnal Pendidikan Geografi",* 18, no 1 (2018).

Picanussa, Lily. Personal Interview.13 Mei 2024.

Romkeny, Frangklin. Personal Interview. 13 Mei 2024.

Pattirane, Michael. Personal Interview. 14 Mei 2024.

Putra, Christian. Personal Interview. 14 Mei 2024.

Resti, Ayu. Personal Interview. 15 Mei 2024.

Wakole, Ifana. Personal Interview. 15 Mei 2024.

BANK SYARIAH INDONESIA'S STRATEGY TO IMPROVE SHARIA FINANCIAL LITERACY AMONG UIN K.H. ABDURRAHMAN WAHID PEKALONGAN STUDENTS TO OPTIMIZE STUDENT INTEREST IN USING ISLAMIC BANKING PRODUCTS.

Khomisah Wulandari

Faculty of Islamic economics and bussines, UIN K.H. Abdurrahman Wahid Pekalongan , Indonesia

ABSTRACT

This study aims to determine the strategy of Bank Syariah Indonesia (BSI) in improving the Islamic financial literacy of students of the Faculty of Economics and Islamic Business and the implementation of POJK Number 3 of 2023, as well as analyzing the effect of Islamic financial literacy on student interest in using Islamic banking. This research uses descriptive qualitative methods through interviews to identify Bank Syariah Indonesia's strategy in improving Islamic financial literacy and uses quantitative methods to measure the level of Islamic financial literacy of students and their interest in using Islamic banking products. Then the data was analyzed using regression analysis. The results of this study show that Bank Syariah Indonesia implements several strategies to improve Islamic financial literacy, such as establishing cooperation with educational institutions, government agencies, and associations, as well as through the BSI benefit program. The implementation of Islamic financial literacy carried out by Bank Syariah Indonesia in accordance with POJK Number 3 of 2023, namely through financial education and the development of Islamic financial literacy infrastructure. Islamic financial literacy has a significant positive effect on interest in Islamic banking products on students of the Faculty of Islamic Business Economics, UIN K.H. Abdurrahman Wahid Pekalongan.

Keywords: Islamic Financial Literacy, Literacy Strategy, Islamic Banking.

STUDY OF THE PHYSICOCHEMICAL AND BIOLOGICAL PROPERTIES OF TWO ORGANIC SUBSTANCES DERIVED FROM BIOMASS

Dr. BOUSSAK Hassina,

Coatings Laboratory, Materials and Environment. University M'hamed Bougara - Boumerdes-35000-Boumerdes Algeria

Dr. .LOUCIF SEIAD Linda

Coatings Laboratory, Materials and Environment. University M'hamed Bougara - Boumerdes-35000-Boumerdes Algeria

Dr. DEMIM Soraya

Coatings Laboratory, Materials and Environment. University M'hamed Bougara - Boumerdes-35000-Boumerdes Algeria

BENOUDJIT Fouzia

Coatings Laboratory, Materials and Environment. University M'hamed Bougara - Boumerdes-35000-Boumerdes Algeria

BERROUANE Naoual

Coatings Laboratory, Materials and Environment. University M'hamed Bougara - Boumerdes-35000-Boumerdes Algeria

ABSTRACT

As part of this work, we studied two aromatic plants *Trigonella foenum-graecum L* and *Thymus vulgaris* collected from the Sétif region in order to calculate their yields and determine their organoleptic properties as well as their physicochemical characteristics. The yield of the essential oil obtained by steaming the thymus plant is of the order of (1.66%) and is higher than that of fenugreek (0.85%), a visual observation of the oils obtained by hydrodistillation allowed us to notice that the color differs from one oil to another. EO Thyme, which has a lower relative density than fenugreek, contains more monoterpenes in its composition. The results obtained show that the refractive index values of thyme and fenugreek EOs are higher than that of water at 20ºC. From the point of view of the IR results, thyme oil is much richer in chemical compounds than fenugreek oil; these results correspond to the results of organoleptic analyses. Thyme EO is capable of neutralizing the DPPH radical depending on the concentration. The main chemical compound of thyme EO is the most antioxidant sample, although fenugreek EO has no antioxidant effect.

Key words: Hydrodistillation, essential oils, density, monoterpenes, organoleptic properties.

MORINGA OLEIFERA: ITS NUTRITIONAL SIGNIFICANCE AND MEDICINAL USES

Lamia Berkane

Department of Molecular and cellular biology, faculty of biology, university of El Oued, Algeria,

Azzeddine Choughrem

Department of Molecular and cellular biology, faculty of biology, university of El Oued, Algeria,

Ghania Ahmed

Department of Molecular and cellular biology, faculty of biology, university of El Oued, Algeria,

Dalal Doudi

Department of Molecular and cellular biology, faculty of biology, university of El Oued, Algeria,

Mohammed Sadok Derki

Faculty of Medicine, Heinrich-Heine university Düsseldorf, Germany

Mohammed Nadjib Derki

General Surgical Service, El Rimal Private Clinic, Algeria

Chikha Maria

Department of Molecular and cellular biology, faculty of biology, university of El Oued, Algeria,

Nadjah Bedida

Department of Molecular and cellular biology, faculty of biology, university of El Oued, Algeria,

Abstract

Moringa oleifera, commonly known as the 'drumstick tree' or 'horseradish tree', is a versatile and highly beneficial plant renowned for its nutritional and medicinal properties. Originating from India, Moringa has successfully adapted to diverse tropical and subtropical regions worldwide, thriving in conditions where other plants struggle. The leaves of Moringa are a nutritional powerhouse, containing essential minerals (such as calcium, iron, and potassium), vitamins (including vitamin A, vitamin C, and vitamin E), and a wealth of phytochemicals. They play a crucial role in addressing malnutrition and supporting lactation, making them invaluable in regions where access to diverse food sources is limited. Furthermore, extracts derived from Moringa leaves exhibit impressive antioxidant, anticancer, anti-inflammatory, and

antimicrobial properties, underscoring their potential as natural remedies for various ailments. In addition to its leafy bounty, Moringa seeds serve a practical function as a natural coagulant in water treatment, offering a sustainable solution for purification in resource-constrained areas. This study seeks to spotlight Moringa's potential contributions to health, agriculture, and environmental. By exploring its nutritional benefits, medicinal applications, and commercial viability, this presentation aims to catalyze interest and investment in maximizing the utilization and economic value of Moringa oleifera across diverse sectors.

Key words: Moringa oleifera, nutrition, medicine, anticancer, antioxidants, anti-inflammatory

ENVIRONMENTAL CHALLENGES OF DESALINATION : IMPACT ASSESSMENT AND MITIGATION SOLUTIONS

SOUKAINA EL KHALKI [1], Abdellatif Lamhamdi[1], Rachida Elbarghmi[1]

[1]Laboratory of Applied Sciences, National School of Applied Sciences (ENSAH), Abdelmalek Essaadi University, Tanger, Morocco.

ABSTRACT

The Al Hoceima desalination plant, located in northern Morocco, plays a crucial role in boosting the region's drinking water supply. This process is of crucial importance in meeting the drinking water needs of a large proportion of the world's population. However, despite its undeniable advantages, desalination is increasing environmental concerns. These concerns include the production of brine, a highly saline by-product released into marine ecosystems, and the high energy consumption and air pollution associated with desalination plants. Other impacts include the disruption of marine life and the intensive use of chemicals. This study aims to assess these impacts and propose solutions to mitigate the negative effects of desalination on the environment and public health.

Keywords : Morocco, Desalination environmental, Desalination brine, treatment Brine discharge, High energy consumption

PHYSICO-CHEMICAL CHARACTERIZATION OF MOROCCAN DOUM PLANT FIBERS FOR THE PREPARATION OF A BIO-COMPOSITE MATERIAL: POLYMER MATRIX/DOUM FIBER

Hayat Sami[1,2*], Oumayma Oulidi[1], Ibtissam Elaaraj[1], Afaf Chakir[2], Mohammed Alami[2], Noureddine El Moualij[1]

[1]Laboratory of Innovative Materials and Biotechnology of Natural Resources, UMI.FSM. Moulay Ismail University, Faculty of Sciences, Meknes, Kingdom of Morocco.
[2]Plastics Laboratory, National School of Arts and Crafts, Moulay Ismail University, Kingdom of Morocco.

ABSRACT

Nowadays, most advanced technologies use materials derived from natural resources, including bio-composites with a polymer matrix. These materials are being developed daily to replace other materials in applications such as construction, aerospace, automotive, and medical fields.

These materials are reinforced with natural fibers known for their low weight, low cost, and highly advanced mechanical properties. This type of material is of great interest to researchers in developing solutions that are more suitable and environmentally tolerated.

This work focuses on the development and characterization of new composite materials based on natural fibers. The study involves the using of doum fiber (*Chamaerops humilis* L.) in a polymer matrix (PPR). So, two types of bio-composites were manufactured: combinations with untreated fibers and fibers treated with sodium hydroxide (NaOH). The physicochemical properties were determined using Fourier-transform infrared spectroscopy (FTIR), and the chemical composition of the fiber was evaluated using the Van Soest method.

Keywords: Doum, bio-composite, cellulose, hemicellulose, lignin.

SYNTHESIS OF KEGGIN-TYPE 11-VANADO TUNGSTOPHOSPHATES ENCAPSULATED INTO MESOPOROUS SILICA PILLARED CLAY AND THEIR CATALYTIC PERFORMANCE IN CYCLOHEXENE OXIDATION

S. Boudjema[1], A. Choukchou-Braham[1]

1. Laboratoire de Catalyse et Synthèse en Chimie Organique, Faculté des Sciences, Université de Tlemcen, Algeria.

ABSTRACT

Mesoporous silica pillared clay (SPC) incorporated with Keggin-type lacunary 11-vanado tungstophosphates acid (PVW) has been synthesized via in situ introducing P and W source in the acidic suspension of the clay interlayer template during the formation of the silica pillared clay. The samples were characterized by XRD, XRF, FT-IR, TG-DTA and N_2 adsorption–desorption techniques. The results showed that the HPW formed by in situ method has been effectively introduced into the framework of mesoporous silica pillared clay and its Keggin structure remained perfectly after formation of the materials. The encapsulated materials exhibited good catalytic performance in oxidation of cyclohexene.

Keywords— Lacunary polyoxotungstate, Mesoporous silica pillared clay, Cyclohexene oxidation, Porous materials.

SYNTHESIS AND CHARACTERIZATION OF NOVEL KEGGIN-TYPE POLYOXOMETALATE NANOCATALYSTS FOR CONGO RED DEGRADATION

S. Boudjema[1] *, A. Choukchou-Braham[1]

1. Laboratoire de Catalyse et Synthèse en Chimie Organique, Faculté des Sciences, Université de Tlemcen, Algeria.

ABSTRACT

To improve the photocatalytic efficiency of TiO_2-based nanomaterials, we demonstrate a facile, generalized, highly localized reduction approach to the decoration of Novel Keggin-type polyoxometalate nanocatalysts based Ag and Zr metal nanoparticles. The synthesis of nanocomposite photococatalysts reported in this study has been achieved by utilizing the unique ability of the TiO_2-bound and PTA (phosphotungstic acid) molecules (a polyoxometalate, POM) to act as a highly localized UV-switchable reducing agent that specifically reduces metal ions to their nanoparticulate forms directly and only onto the TiO_2 surface. This leads to the metal contaminant-free synthesis of TiPW and AgPW metal nanocomposites, which is a significant advantage of the proposed approach. The study further demonstrates that polyoxometalates are regenerable photoactive molecules with outstanding electron-transfer ability and the deposition of metal nanoparticles on the TiO_2PTA catalytic surface can have a dramatic effect on increasing the overall photocatalytic performance of the composite system. Moreover, it is observed that the photococatalytic performance of the AgPW, AgPW@ZrO_2, TiPW and TiPW@ZrO_2 metal nanoparticles can be fine tuned by choosing the composition of metal nanoparticles in the nanocomposite. Interestingly, the photocatalysts reported here are found to be active under visible. The underlying reaction mechanism for photocatalysis has been proposed**.**

Keywords— Polyoxometalates, nanomaterial, Titanium, Congo Red, Degradation.

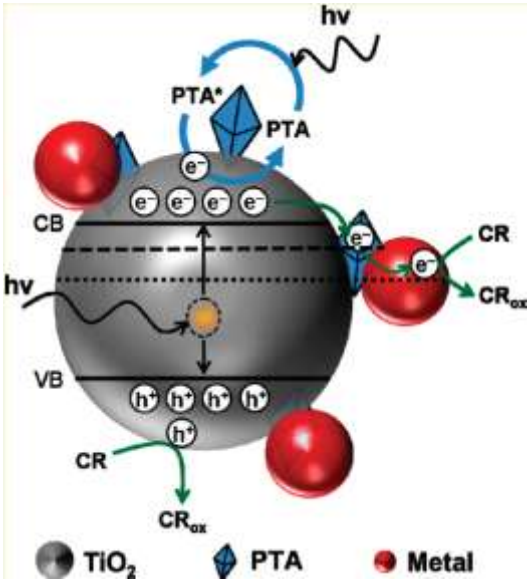

Fig. 1. Graphical abstract

THE ROLE OF GENE THERAPY IN THE FIGHT AGAINST CANCER: NEW ACHIEVEMENTS AND PERSPECTİVES

Susan Hasanova
Nargiz Sultanova
Baku State University, SABAH groups
Baku, Azerbaijan

ABSTRACT

There are a number of deadly diseases, from AIDS to cancer, of bacterial, viral, hereditary and non-hereditary etiology. Who (World Health Organization) states that cancer is one of the leading causes of death worldwide. Statistical estimates show that about ten million people died of cancer in 2020. Thanks to the development of molecular genetic research methods, innovative approaches have been achieved in the treatment of diseases. Whether cancer is genetic or its causes is still being investigated, but it is known to science that changes in genes that ensure growth and division during the cell cycle cause cancer. So far, scientists have discovered a number of genetic changes, mutations that lead to the formation of cancer. Research and identification of ways to treat cancer with gene therapy is of great importance in reducing the number of potential cancer deaths in the future. The goal of gene therapy is to weaken or completely stop the course of the disease by targeting its genetic cause. Gene therapy involves introducing or modifying genetic material into cells to treat or prevent diseases. In the context of cancer, this approach aims to correct or manipulate defective genes responsible for uncontrolled cell growth, which is a sign of malignancy. In the treatment of cancer of gene therapy" in vivo " vectors are placed directly in the organ to make changes on target genes and applied in the treatment of cancer. Gene therapy" in vivo "is widely used in the treatment of a number of types of cancer, such as" Hepatocellular carcinoma"," Colorectal cancer"," Breast cancer"," Leukemia". Gene therapy "Ex vivo "can sometimes be used in combination with" in vivo" to obtain a better result, or applied independently. More often than"Ex vivo " is applied in immunotherapy, stem cell transplantation and in the treatment of blood cancer. " In situ " gene therapy, on the other hand, is the editing of the genes of cells in situ. Activation of tumor-suppressor genes, inactivation of oncogens, in replicative viruses, that is, viruses that attack tumor cells, regulation of apoptosis, cessation of metastasis, during anti-angiogenesis, etc. widely applied. Combining gene therapy with immunotherapy has emerged as a synergistic approach in cancer treatment. By increasing the immune system's ability to recognize and destroy cancer cells, gene therapy potentiates the effects of immunotherapy and leads to more robust and lasting anti-cancer responses. Recent advances in gene editing technologies such as CRISPR-Cas9 have significantly improved the accuracy and efficiency of gene therapy. Researchers can now target specific genes with unprecedented precision, minimizing off-target effects and improving the safety and effectiveness of treatment.

Keywords: gene therapy, cancer disease, genetic material, 'in vivo', oncogens

UNLOCKING THE POTENTIAL HEMP'S ROLE IN MODERN COSMETICS

Jayesh R. Baviskar
Krantiveer Vasantrao Narayanrao Naik Shikshan Prasarak Sanstha's Institute of Pharmaceutical Education and Research, Canada corner Nashik -(422002) Maharashtra, India.
Mayuri N. Jagtap
Krantiveer Vasantrao Narayanrao Naik Shikshan Prasarak Sanstha's Institute of Pharmaceutical Education and Research, Canada corner Nashik -(422002) Maharashtra, India.

ABSTRACT

This paper explores the incorporation of hemp into the cosmetics industry, focusing on its potential as a natural and sustainable solution for skincare. Hemp, derived from the Cannabis sativa plant, has emerged as a adaptable and promising resource with a myriad of applications. With its rich array of favourable compounds, including cannabinoids, terpenes, and fatty acids, hemp offers a natural and sustainable alternative in skincare and beauty products. Furthermore, the paper delves into the pharmacological properties of hemp-derived compounds, Cannabinoids like CBD (cannabidiol) have obtained attention for their prospective therapeutic effects, including anti-inflammatory, antioxidant, and moisturizing properties. These qualities make CBD-infused cosmetics particularly enticing for addressing issues such as acne, redness, and dryness. Moreover, hemp seed oil, derived from cold-pressed hemp seeds, is acclaimed for its moisturizing and nourishing properties, making it a popular ingredient in skincare formulations. The paper assesses the sustainability ability of hemp cultivation, emphasizing its eco-friendly profile compared to conventional cosmetic ingredients. With increasing consumer demand for clean and eco-friendly beauty products, hemp-infused cosmetics have secure popularity for addressing skin concerns like acne and dryness. Despite regulatory challenges, the trend towards incorporating hemp into skincare formulations reflects a growing preference for natural ingredients and sustainable practices in the cosmetics industry. Overall, this review underscores the sophisticated potential of hemp in revolutionizing the cosmetics industry.

Keywords: Cannabis sativa, cannabinoids, fatty acids, antioxidant, Anti-inflammatory

ACTIVITIES OF PRETILACHLOR + PYRIBENZOXIM HERBICIDE ON THE BEHAVIOUR AND BLOOD PROFILE OF JUVENILE *OREOCHROMIS NILOTICUS* FISH

Adene I. C*[1], Oyedokun O[2], Oloye T.G[3], Folorunso T.O[4],

Adaba, O[5] and Ileogben T.A[6]

[1,2,3,4,5,6] Department of Fisheries and Aquaculture, Adekunle Ajasin University, Akungba Akoko

Abstract

Pretilachlor as the reactive ingredient in Pretilachlor + Pyribenzoxim selective herbicide is majorly use in the rice field to eradicate weeds. This research is to determine the actions of the herbicide on behavioral and hematological parameters of juvenile Nile Tilapia *O. niloticus* exposed to different concentration. About 180 healthy and active fish were randomly distributed into a set of 18 plastic tanks (75×45×45)cm filled with 30L of unchlorinated water of six treatments in triplicate of ten fish per tanks. The fish were exposed to 0.0ml (control), 0.10ml, 0.125ml, 0.15ml, 0.175ml and 0.2ml concentrations of Pretilachlor for a period of 96 hours. 3ml of the blood samples in each treatment were collected after 96 hours of exposure with the use syringe and emptied into Ethylene Diamine Tetracetic Acid bottles (EDTA) for analysis. The 96 hours LC_{50} for the acute toxicity was 1.03. The observed behavioral responses of *O. niloticus* fish to different concentrations of Pretilachlor herbicide solutions are loss of reflex, erratic swimming, and air gulping. Results of the hematological parameters were significantly different ($p>0.05$).Pack cell volume decreases from 22.50 ± 0.50% to 19.00 ± 2.00%, Red blood cell decreases from 2.65 ± 0.55 to 1.75±0.45(x10^6/L), Mean Cell Hemoglobin Concentration decreases from 33.18 ± 0.14 to 33.14 ± 0.20(g/dl), Mean Corpuscular Volume initially decreases and later increase at T6 (113.11 ± 17.66(FL), Mean Corpuscular Hemoglobin initially decrease and later increases at T6(37.70 ± 5.89(pg/cell), Hemoglobin decreases from 7.50 ± 0.17 to 6.33 ± 0.67(Hbg/dl), while White blood cell decreases from 3.15 ± 0.95 to 1.05 ± 0.05(x10^9/L) The result of this study can serve as a baseline information that provide early warning signals for the determination of acute levels of herbicide apply on the field and its effects on the aquatic organisms. Hence, discharge of this herbicide in the aquatic environment should be restricted in order to reduce potential risk to fish.

Keywords: Pretilachlor + Pyribenzoxim, behaviour, blood profile and *Oreochromis niloticus*

IDENTIFICATION OF THE SAWMILL INDUSTRY IN ABUNG TINGGI DISTRICT, NORTH LAMPUNG DISTRICT, LAMPUNG PROVINCE

Eri Devanda Yuda
Susni Herwanti
Arief Darmawan
Kaskoyo Day
Department of Forestry, Faculty of Agriculture, University of Lampung, Bandar Lampung 35145, Indonesia.

ABSTRACT
Community wood is a raw material for sawmill industries such as the sawmill industry. The sawmill industry is an industry that processes logs into finished materials such as frames, boards, beams and the like. There are many sawmill industries in Abung Tinggi District, however there is no data regarding the number of sawmill industries in this District. The aim of this research is to identify the sawmill industry in Abung Tinggi District, North Lampung Regency, Lampung Province. Data collection was carried out by interviews, observations and documentation studies. The sampling technique in this research used the sawmill industry census technique in Abung Tinggi District, North Lampung Regency and the snowball sampling technique. Data analysis in this research uses quantitative descriptive analysis. The results of the research show that there are 16 sawmill industries spread across 3 villages in Abung Tinggi District, North Lampung Regency with a small production capacity of 19%, a medium production capacity of 56%, and a large production capacity of 25%. The largest production capacity is with a production capacity of 900 m3/month or 10,800 m3/year, while the smallest production capacity is with a production capacity of 100 m3/month or 10,800 m3/year. The total production capacity in Abung Tinggi District is 6,350 m3/month or 63,500 m3/year. There are 12 sawmill industries in Abung Tinggi District that have business permits and 4 sawmill industries do not yet have business permits.
Keywords: Community Forest, Sawmill, Community Wood.

ANALYSIS OF THE FACTORS THAT INFLUENCE THE WORKING TIME OF FOREST FARMERS

Lusia Leni Maryani, Hari Kaskoyo, Rahmat Safe'i, Yulia Rahma Fitriana

Department of Forestry, Faculty of Agriculture, University of Lampung, Bandar Lampung 35145, Indonesia.

ABSTRACT

The social forest land management activities carried out by farmers are affected by working time. Working time is the amount of time allocated to perform a series of activities normally performed inside and outside households in a unit of time or hours. The working time of a forest farmer is a factor that can distinguish the forest output from other forest lands from the output of forests and the work time of the farmer represents the persistence of the community towards the forest managed and will determine the success of the management of the forest they have managed, in this case the economic success that as an increase in the income of the family of forest farmers.Working time are largely dependent on socio-economic factors and family circumstances. Working time can be influenced by various internal and external factors such as age, educational level, number of households, land size, and income. The study aims to analyze the factors that can influence farmers' working time. The methods used in this research were literature studies, surveys and interviews that covered working time used by farmers, age, education, land area, family dependence and income. Based on the results obtained simultaneously, factors influence farmers' working time, but not partially. Age expectancy, education, land size, and income have a significant influence on the reduction in farmers' working time, but the number of family members does not have an impact on farmers' working time.

Keywords: social forest, working time, socio-economic factors

CHARACTERISTICS OF CUKU NYI NYI MANGROVE ECOTOURISM VISITORS USING TRAVEL COST METHOD (TCM)

Najwa Rizky Sabina
Susni Herwanti
Indra Gumay Febryano
Christine Wulandari
Department of Forestry, Faculty of Agriculture, University of Lampung, Bandar Lampung 35145, Indonesia

ABSTRACT

One of the sustainable uses of forests is to become a tourist area. The development of forests into tourist areas is one way to use natural resources sustainably while prioritizing environmental protection. However, the success of forest tourism area management depends heavily on the understanding of visitors which can be judged from the characteristics of visitors. Visitor characteristics are important in the management and development of ecotourism because they can be the basis for decision making. This study aims to identify the characteristics of visitors to Cuku Nyi Nyi Mangrove Ecotourism. Ecotourism of Cuku Nyi Nyi Mangrove itself is located in Sidodadi Village, Teluk Pandan District, Pesawaran Regency. This tourist destination raises the theme of ecotourism that explores scenery and mangroves as its attraction. Data collection was carried out by interview method using interview questionnaire. The data obtained is then analyzed descriptively. The results showed that the characteristics of visitors were dominated by the age of 15-25 years with the female gender who had a job as a student / student and domiciled in Pesawaran. Visitors who come mostly have an income of less than Rp. 1,000,000 and are not married and have no dependents. The distance traveled to the ecotourism location is about 5-25 km. Access to the location is not easy, this causes the frequency of visits is only 1 visit. In order for this ecotourism to remain crowded and beautiful, it is necessary to add and improve facilities such as photo spots, prayer rooms, information boards, road access and parking lots.

Keywords: Characteristics, Visitors, *Travel Cost Method*, Ecotourism, Mangroves

DETERMINATION OF PLANT GROWTH-PROMOTING BACTERIA IN EXTREME CONDITIONS FROM THE RHIZOSPHERE OF FERULA KUHISTANICA KOROVIN

[1]Nematova M. A. [2]Turaeva B.I

[1]Jizzakh branch of the National University of Uzbekistan, PhD student

[2]Senior researcher of the Institute of Microbiology of the Academy of Sciences of the Republic of Uzbekistan

ANNOTATION

The use of eco-friendly fertilizers is one of the most important aspects of the cultivation of medicinal plants. *Ferula kuhistanica* is one of the medicinal plants grown under such plantation conditions. Therefore, researching the microbiome of this plant, identifying promising strains, and using it as biocontrol is one of the urgent tasks of today. This article describes the growth and development-stimulating properties of certain bacterial strains isolated from the rhizosphere of *Ferula kuhistanica* under stress conditions.

Key words: *Ferula kuhistanica, Rahnella aquatilis, Paenibacillus polymyxa, Enterobacter cloacae,* biocontrol

Many studies have reported improved plant growth and development after treatment (seed or root) with microbial strains capable of producing plant growth regulators. Isolates isolated from the rhizosphere microbiome of *Ferula kuhistanica* include antibiotic producer (*Paenibacillus polymyxa*) [1], catalase positive (*Enterobacter cancerogenus*) [2], and abscisic acid (ABA) producer (*Bacillus subtilis*), glyphosate degrader (*Enterobacter cloacae*) [3], KCN-resistant (*Enterobacter cancerogenus*) phosphate solubilizer, siderophore, and amylase producer (*Enterobacter cloacae, Paenibacillus polymyxa*) diazotroph (*Rahnella aquatilis, Paenibacillus polymyxa, Enterobacter cloacae*) (*Acinetobacter schindleri*) [4] strains indicate that the root microbial community of *F. kuhistanica* is rich and effective and has bright prospects for future use as biocontrol in agricultural crops and medicinal plants. Several promising PGPR strains belonging to the genera *Bacillus*, *Enterobacter*, *Rahnella*, *Acinetobacter*, and *Paenibacillus* were isolated from the root rhizosphere of *Ferula kuhistanica*. The morphological, cultural, physiological, and biochemical characteristics of these strains were studied. *Bacillus subtilis* 1, 2, *Paenibacillus polymyxa*, and *Enterobacter cloacae* bacterial strains were found to grow at a 2.56 M NaCl concentration when inoculated in nutrient media

with different salt concentrations. In conclusion, by creating and using new biopreparations based on these bacterial isolates, it helps to protect the *Ferula kuhistanica* plant from stress factors on saline soils under plantation conditions and to improve growth development. In addition, using plant growth promoting rhizobacteria inoculation will save nitrogen fertilizers, reduce the necessity for chemical fertilizers, and prevent environmental pollution.

COMPUTATIONAL ANALYSIS OF NANOPARTICLE SHAPES INFLUENCE ON CYLINDRICAL FLOW OF UNSTEADY OLDROYD-B COMPOSITE NANO-LIQUID

Jeevankumar[1]

N. Sandeep[2]

[1,2] Department of Mathematics, School of Physical Sciences, Central University of Karnataka, Kalaburagi-585367, India

ABSTRACT

In thermal power and manufacturing processes, solar energy has grown extensively utilized. This work investigates the heat diffusion characteristics of an Unsteady Oldroyd B hybrid nano liquid across an expanding cylinder to improve the Parabolic Trough Solar Collector (PTSC) heat transfer efficiency. A stable magnetic field is used in the radial path in the appearance of radiant heating and general generating or absorbing heat with the Cattaneo-Christov (CC) heat flow model. A hybrid nano liquid composed of two distinct nanoparticles, $CoFe_2O_4$ and Fe_3O_4, embedded in ethylene glycol as the primary fluid, is used to formulate the mathematical model. The mathematical model is then reconstructed into a nonlinear ordinary differential equations (ODEs) system, utilizing the proper likeness transformation. The MATLAB software function bvp5c is employed to arrive at a numerical solution to the posed problem. We observed the fluctuations in the flow and thermal area, as well as the local Nusselt number, impacted by the pertinent dimensionless characteristics. The findings are addressed graphically and tabularly for several nanoparticle shapes (spherical, brick, and platelet). It has been discovered that spherical shapes have a faster heat conduction rate than brick and platelet nanoparticle shapes. While unsteadiness parameters tend to increase the temperature field, the augmentation of the temperature relaxation factor reduces the energy profile.

Keywords: Thermal radiation, Magnetic field, Oldroyd B, Catteneo-Christov (CC) heat flux, Heat transfer.

COMPARISON EFFECT OF SINGLE AND COMBINED APPLICATIONS OF MUNICIPAL SEWAGE SLUDGE AND TRIPLE SUPERPHOSPHATE ON SOME GROWTH TRAITS OF QUINOA UNDER SALINE CONDITION

Hadis Hatami*[1], Hossein Parvizi[1], Amir Parnian[1], Hossein Beyrami[1]

National Salinity Research Center (NSRC), Agricultural Research, Education and Extension Organization (AREEO), Yazd, Iran

ABSTRACT

This study was performed to compare the effect of the single and combined applications of municipal sewage sludge (MSS) and triple superphosphate (TSP) on some growth properties and yield of quinoa under saline condition (12 dS m^{-1}). A pot experiment was laid in a completely randomized factorial design with 3 MSS levels (0, 0.25 and 0.5% w/w which were named M_0, M_1 and M_3, respectively), 3 TSP levels (0, 75, and 100 Kg ha^{-1} which were named T_0, T_1, and T_3, respectively), and 3 replicates. Three months after planting, the plants were harvested for recording plant height, stem diameter, panicle length, shoot dry weight, 1000-seed weight and seed yield. Regarding the two-fold interaction, the maximum values of shoot dry weight, 1000-seed weight and seed yield were found in T_2M_2 which were 2.1, 2.7 and 2.2 times higher than that of the T_0M_0 treatment, respectively. The addition of MSS and TSP could not improve the amounts of stem diameter and panicle length. The effectiveness of the treatments on studied parameters were as follow: single application of TSP< single application of MSS<combined application of TSP and MSS. Therefore, the results suggested that using of organic resource with mineral P fertilizer can minimize the adverse effects of salinity and improve yield of quinoa.

Keywords: Pseudo-cereal, Salinity, Municipal sewage sludge.

MICROBIOLOGICAL AND PHYSICOCHEMICAL ASSESSMENT OF SELECTED STREAM WATER TREATED WITH BIOFLOCCULANT PRODUCED BY *Priestia megaterium*

[1]*Oluwafemi Adebayo Oyewole, [1]Maude Mohammed Asmau, [1]Japhet Gaius Yakubu, [1]Desire Elechi Phillip, [1]Olabisi Peter Abioye, [2]Olalekan David Adeniyi, [3]Evans Chidi Egwim

[1]Department of Microbiology Federal University of Technology, Minna, Niger State, Nigeria.
[2]Department of Chemical Engineering, Federal University of Technology, Minna, Niger State, Nigeria.
[3]Department of Biochemistry, Federal University of Technology, Minna, Niger State, Nigeria.

ABSTRACT

The Earth has an abundance of water but unfortunately, only about 0.03 % is usable by humans. In Nigeria, much of the population depends on stream water for several domestic applications. This study was focused on assessing the microbiological and physicochemical properties of selected stream water treated with bioflocculant produced from *Priestia megaterium*. A total of eight stream water samples were collected in sterile containers from four (4) different Local Government Areas of Niger State, Nigeria. Each of the sample was treated with varying concentrations of both bioflocculant and chemical flocculant (0.05mg^{-}L, 0.1mg^{-}L, 0.15mg^{-}L, 0.2mg^{-}L, and 0.5mg^{-}L). Serial dilution was carried out for both the treated and untreated water samples and inoculated into various media (Nutrient agar, MacConkey agar and Eosin methylene blue agar) using pour plate method. The physicochemical analysis for pH, electrical conductivity (EC) and temperature were conducted using hand-held water quality tester. In contrast, the chemical oxygen demand (COD), biochemical oxygen demand (BOD) and total dissolved solids (TDS) were conducted using quantitative laboratory analysis. The untreated water sample had the highest bacteriological load of $7.93x10^5$ CFU/mL as compared to the treated sample having $6.16x10^4$ and $2.70x10^4$ CFU/mL of biolocculant and chemical flocculant respectively. The result also showed a significant difference ($p < 0.05$) between the treated samples with bioflocculant having a value of 6.92±0.13 for pH, 16.00±8.00 for COD, 16.00±8.00 for BOD and 0.45±0.1 for TDS when compared with the alum with the value of 3.35±0.18 for pH, 16.00±8.00 for COD, 8.00±0.00 for BOD and 0.60±0.50 for TDS. The results suggest that bioflocculant produced by *P. megaterium* has a great effect in water treatment and hence could be applied in stream water treatment.

Keywords: biolocculant, physicochemical, microbiological, stream, water

NDICATORS ASSESSMENT OF POLLUTION ACCUMULATION IN GRASS COVER AND LEAF FALL OF THE ECOSYSTEMS PRIDNIPROVSKA TPP OPERATION AREA

M. O. Kvitko[1,2], T. Y. Lykholat[2], Ye. S. Boroday1[2], O. A. Lykholat[3], E. O. Yevtushenko[1] and Y. V. Lykholat[2]

[1] Kryvyi Rih State Pedagogical University, 54 Gagarin Ave., Kryvyi Rih, 50086, Ukraine,
[2] Oles Honchar Dnipro National University, 72 Gagarin Ave., Dnipro, 49010, Ukraine,
[3] University of Custom and Finance, 2/4 V.Vernadsky st., Dnipro, 49000, Ukraine,

ABSTRACT

Issues of regional education on environmental safety issues have recently gained considerable relevance. Crimes in the field of nature protection should be considered especially carefully in the future, as they have negative consequences for the existence of the younger generation of the population of any region. Therefore, for the development of promising social and educational projects, scientific substantiation of the principles and measures of implementation of regional environmental security is necessary. In this work, the peculiarities of the accumulation of heavy metals in various components of the ecosystem, namely: plants - leaf litter - under the influence of the thermal power plant (TPP) of the Dnipro district were investigated. Test samples of leaves of woody plants, leaf litter, soil, sod-forming grasses, and soil-litter invertebrates were taken from artificial plantations of Robinia pseudoacacia L., located in the immediate vicinity of the Prydniprovska TPP in the Dnipro city, and control samples - at a distance of 30-40 km from the TPP. Determination of the content of heavy metals was carried out by the method of atomic adsorption spectrophotometry according to the standard method.

The features of the accumulation of heavy metals by the main sod-forming cereals depending on the contamination level in the soil under the influence of the Prydniprovska TPP have been established. It was found that in the experimental area, the content of Mn, Zn, Cu, Cd, Pb lead exceeded the control indicators, and the content of Ni significantly exceeded the zonal content of the Fe. In the control plots, the concentration of manganese and iron in the leaf tree Robinia pseudoacacia L., and Poa angustifolia L. roots was lower than the similar indicators of Robinia pseudoacacia L., and Elytrigia repens (L.) Nevski by 1.1 times, and zinc and nickel by 1.2 times. In the above-ground part, the difference for manganese and cadmium concentrations was 1.5 times. The obtained results can be used in bioindication to assess environmental pollution.

Keywords: Prydniprovska TPP, Dnipro region, accumulation of heavy metals, woody plants, leaf litter, soil, sod-forming grasses.

STRUCTURAL, OPTICAL,MORPHOLOGICAL AND SUNLIGHT PHOTOCATALYTIC PROPERTIES OF ZnO THIN FILM FOR ENVIRONMENTAL APPLICATION

LAHOUEL Khemissi[*1] GASMI Meriem[1], BOUMAZA Abdecharif[1]

[1] Laboratory of Structures, Proprieties and Inter Atomic Interactions, Faculty of Science and Technology, University of Abbes Laghrour, Khenchela University, 40000 Algeria

ABSTRACT

ZnO (zinc oxide) is one of the semiconductor materials with a wide band gap of ~3.37 eV and an exciton binding energy of 60 meV at room temperature. ZnO possesses high electron mobility, high optical transmittance characteristics, and good physical, chemical properties and mechanical stability. nanostructured ZnO can be applied in various fields such as gas sensors, solar cells, biosensors, piezoelectric,optoelecronic, photocurrent, and photocatalys application…….

Today photocatalysis is a green technique of interest for removing hazardous chemicals from water effluents, excellent efficiency of the catalyst material depends on its surface area, Atomic packing factor (APF),porosity and the sample's photocatalytic activities were examined in relation to the pollutant methylene blue dye (MB) using the photodegradation process when exposed to sunlight irradation.In this work, photocatalytic properties of the ZnO exhibit a good photocatalytic activity under sunlight irradiation,the degradation rate of methylene blue equal to 80% for 5h of irradiation.

The synthesis of Zinc oxide (ZnO) thin film as a starting material by sol-gel method and then deposited on glass substrate to form thin layers of ZnO by dip-coating technique. This film of ZnO was annealed at 500 ◦C. The structural and optical properties of prepared ZnO thin film were measured by X-ray diffraction (XRD), Ultraviolet spectroscopy (UV-visible) respectively. These results; it was shown that thin film is polycrystalline with ZnO hexagonal wurtzite crystal structure and P63mc space group (JCPDS card no. 00-036-1451) and no secondary phases were observed, UV- visible transmittance spectra of the prepared film revealed good transparency in the visible region,the FESEM image revealed morphology nanorod nanoparticle with smaller grain size and the EDX verified the elemental composition and uniform of the film.

Keywords: Sunlight irradation, Methylene Blue, Photocatalytic degradation,XRD,SEM and UV.

THE USE OF DESALINATED SEAWATER FOR IRRIGATION AS A SOLUTION FOR ADAPTING TO WATER SCARCITY IN NORTHERN MOROCCO

SOUKAINA EL KHALKI [1], Abdellatif Lamhamdi[1], Rachida Elbarghmi[1]

[1]Laboratory of Applied Sciences, National School of Applied Sciences (ENSAH), Abdelmalek Essaadi University, Tanger, Morocco.

ABSTRACT

Climate change is affecting water resources in northeastern Morocco, mainly affecting irrigated agriculture. In this context, seawater desalination is an adaptation strategy that has provided increasing water allocations to agriculture over the last decade, to replace dwindling conventional resources. This study evaluates the quality of desalinated water from the Al Hoceima desalination plant for its suitability for irrigation. Our study carried out a series of detailed physicochemical analyses. The results revealed that the process of reverse osmosis of seawater produces a product with a high concentration of monovalent cations (Na+) compared with divalent cations (Ca2+ and Mg2+), which leads to an increase in the value of the sodium absorption ratio (SAR). Low concentrations of certain chemical elements could affect plant growth. To minimize these problems, the water must be mixed with other water sources to maintain the nutrients required for irrigation.

Keywords : Seawater desalination, conventional resource, Water quality, Irrigation, Morocco.

POTENTIAL APPLICATION OF ACETOFERROCENE AS A REDOX-MEDIATOR IN THE DYE-SENSITIZED SOLAR CELLS

Associate Professor Dr. Rozina Khattak

Department of Chemistry, Shaheed Benazir Bhutto Women University,
Peshawar 25000, Pakistan

ABSTRACT

The focus on iodide replacement in the dye-sensitized solar cells to boost stability and efficiency stems from the chemistry of iodide's two electron exchange mechanism and recombination process. Acetoferrocene was selected as a redox-mediator in this study to replace iodide because of its one electron exchange chemistry, which makes it a better substitute to iodide. An environmentally friendly methodology was used to study the kinetics and mechanism of the sensitizer, such as dicyanobis(phen)iron(III), oxidizing acetoferrocene in a green solvent system. Accordingly, in order to follow a green strategy for enhancing the stability of the dye-sensitized solar cell and lowering its environmental toxicity, 20 volume percent of a water soluble organic solvent, such as 1,4-dioxane, was mixed with 80 volume percent of water to produce reaction media. This lowers the cost of the solar cell by eliminating the costly, hazardous, and flammable organic solvents that are frequently employed in the solar cells. The kinetic study of the redox reaction revealed a mechanism based on the parallel reactions. A reliable rate law and mechanism that help determine how to best optimize and regulate the reaction's kinetics and, ultimately, increase the system's capacity to produce dye-sensitized solar cells with higher efficiency were revealed by the effect of various experimental factors on the reaction's kinetics.

THE ANTI-MALARIAL POTENTIAL OF THE ALKALOID PRESENT IN *Mangifera indica Linn* LEAVES EXTRACT

[*1,2]Isah, H. A. and [2]Rabiu, U.

1. Department of Chemistry, Faculty of Science, Nigerian Defence Academy, Kaduna State. Nigeria.

2. Department of Pure and Industrial Chemistry, Faculty of Natural and Applied Sciences, Umaru Musa Yar'adua University, Katsina, Nigeria.

ABSTRACT

With the continuous emergence of malaria infected cases as a result of rise in resistance to antimalarial drugs, the search for alternative anti-malarial therapy in the treatment of these malaria parasites using plant extracts has been on the rise. In this research the extract of *Mangifera indica Linn* plant leaves was investigated for the presence alkaloids and their use as antimalarial agents. The *M. indica L*. leaves tested positive for the presence of alkaloids. The antimalarial test was carried out at 24 and 48 hours incubation using a blood sample containing 5 % parasitaemia and Artemether as a standard control was used to determine the antiplasmodial activity of the plant leaves extract. All the different concentrations of the plant extracts; 10 $mgml^{-1}$, 5 $mgml^{-1}$, 2.5 $mgml^{-1}$ and 1.25 $mgml^{-1}$ tested positive for antimalarial activity when screened. The highest concentration 10 $mgml^{-1}$ showed the most elimination of the malaria parasite at both 24 and 48 hours. The leaves extracts of *Mangifera indica Linn* showed a 56 % against the 2 % elimination of *Plasmodium falciparum* observed by Artemether respectively. The investigation results of the antimalarial activity are promising and show that *Mangofera indica Linn* could be used in the management of malaria.

Keywords: Antimalarial, Alkaloids, *Mangifera indica Linn* leaves, Antimalarial agents.

REMOVAL OF HEAVY METALS IN WATER SAMPLES FROM UWBA DAM, UNIVERSITY OF IBADAN USING *Crinum jagus* BULB

Abiona, D. L.[1] , Olalude, C. B.[1,] , Omikunle, Y. C [2] and Sodamade A.[3]

[1] Department of Chemistry, The Polytechnic, Ibadan, Oyo State, Nigeria.
[2]Department of Science Laboratory Technology, The Polytechnic, Ibadan, Oyo State, Nigeria
[3]Department of Physical Sciences Education, Emmanuel Alayande University of Education, Oyo, Oyo State, Nigeria

ABSTRACT

Crinum jagus belongs to the family *Amaryllidaceae.* It is commonly found in swampy area. Its bulb is used for many medicinal purposes. Various human activities have introduced heavy metals into the environment, and they have become pollutants in water bodies. The accumulation of these heavy metals in living organisms can lead to serious health challenges. Water samples from nine different locations in Uwba Dam, University of Ibadan, Oyo State, Nigeria were pre-analyzed for cobalt, cadmium, nickel, chromium and lead before treatment with *Crinum jagus* bulb. A post treatment analysis was carried out after treatment with *Crinum jagus* bulb. The result of the pre-treatment analysis revealed that cadmium was below detection limit in all the water samples, cobalt was detected only in one of the water samples (0.001±0.038 ppm), while nickel, chromium and lead were present in all the water samples in the range 0.546±0.045 - 1.449±0.059 ppm, 0.611±1.138 - 2.954±0.221ppm and 0.528±0.047 - 2.585±0.081ppm respectively. The post treatment analysis results revealed that *Crinum jagus* bulb effectively removed cobalt, nickel, chromium and lead from the water samples to below the detection limits. In conclusion, *Crinum jagus* bulb removed the heavy metals from the water samples, and thus played a role in their purification.

Keywords: heavy metals, water, *Crinum jagus* bulb.

VALORIZATION OF THE DWARF PALM CHAMAEROPS HUMILIS FROM THE REGION OF TETOUAN IN MOROCCO THROUGH A PHYSICOCHEMICAL CHARACTERIZATION

Naciri, Kaoutar[1*], Belahyane, Abdel Mounaim[1*], AbdelGhani, Aboukhalaf[1*], Boudboud, Abdelhakim[2], Belahsen Rekia[1*]

[1]Faculty of Sciences, Chouaïb Doukkali University, Laboratory of Biotechnology, Biochemistry and Nutrition, El Jadida. Morocco.

[2]Laboratory of Plant Biotechnology and Molecular Biology, Faculty of Sciences of Meknes, BP 11201 Zitoune city of Meknes (Morocco) - Competence pole "Agroalimentary, Safety and Security" IUC VLIR-UOS, Moulay Ismail University, Marjane 2, BP 298, city of Meknes (Morocco)

ABSTRACT

Wild edible plants (WAP) are plants that are neither managed nor cultivated, accessible and ready to be consumed. These (WAP) have always been an important source of human food and contribute to nutritional diversification. Today, although Morocco has a rich biodiversity, some plants consumed in the past are less today, due to the food transition, abundance, industrialization..., and therefore they constitute a lost part, in this work we chose the region of Tetouan in the north of the Kingdom, and we targeted the research on the dwarf palm as one of the most responded plants in the mountains of the study area.The objective of this work is to evaluate the ethnobotanical food potential of Chamaerops Humilis as a local wild variety by determining its mode of consumption and some physicochemical parameters that characterize it.

A field survey was conducted in the province of Tetouan during 6 months of the year 2019, using a questionnaire to 180 people (men and women) in rural and urban communities, in order to collect detailed information on the consumption and different traditional food uses of saw palmetto, and bring some samples to the laboratory to perform physico-chemical analysis determining the nutritional quality in the bench part.

According to the results, this plant has an importance not only in food consumption but also enters the cultural and ecological heritage of the region, among the most relevant physicochemical results are those of the water content (11.30%), the content of total polyphenols (289.63 mg AGEq/100g PS), content of Flavonoids (10.98 mg QcEq/100g PS), pH= 6.15 and a percentage of acidity (0.185 Eq A. Citric). Other biochemical parameters were determined, to complete the work

The dwarf palm is among the (PSC) that are part of the biodiversity of the region and their consumption can meet the nutritional needs of the population, to remedy the problem of food deficiencies, hence the need to preserve and encourage its consumption.

Keywords: Wild plants; Dwarf palm; Tetouan region; Biodiversity.

Acknowledgment: Thanks to everyone who helped me to conduct the analysis and release this research

NUTRITIONAL VALUE OF UNDERUSED FOOD PLANT IN TETOUAN REGION IN NORTH OF MOROCCO

K. NACIRI

A. BELAHYAN

R. BELAHSEN

Laboratory of Biotechnology, Biochemistry & Nutrition. Training and Research Unit on Nutrition & Food Sciences. ChouaibDoukkali University. School of Sciences, El Jadida, Morocco.

ABSTRACT

The sustainability and protection of food resources and environment contribute to the nutritional value of foods, plants and dishes used to safeguard culinary heritage. Tetouan is a mountainous region in northern Morocco known for its rich biodiversity. The objective of this work is to contribute to the knowledge of wild edible and cultivated plants used in traditional food in this population.

A survey was conducted in 7 localities of Tetouan region, three are rural areas and four in the urban area neighborhoods. The survey included a sample of women and men of 52% in rural areas and 48% in urban areas. The data were collected using a structered questionnaire to collect ethnobotanical information on a list of 130 foods plants from 9 food groups, their consumption, a description of the recipes and their preparation and culinary knowledge. Medicinal knowledge of the plants and their toxic effects are collected on a focus group.

The results show that more than 28 traditional recipes have been recorded, including those that are still frequently consumed, those consumed in the past and recipes consumed during periods of food shortage, nutritional analyzes are being carried out. The population of the Tetouan region often uses different aromatic and medicinal plants in their daily lives. The study reports also a wide variety of foods and plants biomass richness that has so far resulted in nearly 74 plants belonging to different families, of which lamiaceae are the most dominant.

The diversity of traditions and culinary culture explains the food biodiversity observed in this region of Morocco. This draws attention to the importance of safeguarding this wealth.

Keywords: Biodiversity, Ethnobotanic , Traditional dishes, Plants, Culinary culture Tetouan region, Morocco

FISH WASTE TO SELECTIVE COMPOST AS SOIL AMENDMENT IN MOROCCO

Essabiri Hamza*, Damrani Roumayssae, Bouachrine Mohammed Wadie, Abba El Hassan

Superior School of Technology of Khenifra (EST-Khenifra), University of Sultan Moulay Slimane, BP 170, Khenifra 54000 Morocco.

ABSTRACT

Fish waste treatment and valorization are mostly neglected fields of waste management, as this category is often considered highly risky, smelly and in need of sophisticated processing to valorize it. This statement is changing over the years and as the valorization methods improved newly low-cost techniques surfaced, one of which is composting. Selective compost uses fish waste such as unused parts, guts and even whole fish bodies, rich in nitrogen, calcium, phosphor and other elements crucial as soil amendments. To these main components other bulking agents are added, all rich in carbon to maintain favorable ratios of C/N/P, following specific recipes. The present work presents three different mixes, created using different components and quantities, the three recipes are subject of an invention patent pending at the OMPIC Morocco. During the making process temperatures and humidity were constantly recorded twice a day until the three mixes entered the maturation phase. The final products were then tested for their mineral components using inductively coupled plasma (ICP). Each compost presented favorable results as soil amendments all rich in nutrients that can immensely improve soil quality such as Phosphorus with a maximal value of 1110mg/l, calcium at 1650mg/l and potassium at 140mg/l.

Keywords: Fish waste, Compost, Soil amendment, Valorization, Waste management

GC-MS, PHYTOCHEMICAL CONSTITUENTS, ANTIOXIDANT AND ANTIMICROBIAL PROPERTIES OF THE LEAF EXTRACTS OF *Dysphania ambrosioides*

Sodamade, A[1]. Bolaji, K. A[1]. & Abiona, D. L[2].

[1]Department of Physical Sciences Education, Emmanuel Alayande University of Education, Oyo, Oyo State, Nigeria.
[2]Department of Chemistry, The Polytechnic Ibadan, Oyo State, Nigeria.

ABSTRACT

Plants have been extremely useful in our natural environment since ancient times. It was the main raw material for food, traditional medicine, other important materials and other economic importance that cannot be overemphasized. *Dysphania ambrosioides*, also known as Mexican tea, is a medicinal plant whose leaves, stems and roots have traditionally been used to treat many ailments, including fever, pain, diarrhea and medicine. This study investigates the phytochemical components, antioxidant properties, GC-MS study and antimicrobial activity of the ethanolic extracts of Dysphania ambrosioides leaves.

The leaves of the plant were collected from wild animals located at the North East Gate of Oke Ogun Polytechnic, Saki, Oyo State, Nigeria and authenticated at the Nigerian Institutes of Forestry Research, Jericho Ibadan. The leaves of the plant were separated from the stem and screened for their phytochemical components, antioxidants, antimicrobial and bioactive compounds using a standard analytical method.

The results of the phytochemical study of the selected sample showed; Saponin 2.49±0.22mg/g, Alkaloids; 4.53±0.25mg/g, Flavonoid 36.91±0.203 mg/QE/g, phenol 164.87±0.18 mg GAE/g and Tannin 36.87±0.07 mg QE/g. Ferric reducing antioxidant properties of the sample are 13.80±0.09 AAE/mg/g, The highest and the lowest DDPH antioxidant value of the sample is 30.19±0.16 and 12.28±0.13 AAE mg/g respectively. The sample extract showed strong antimicrobial potential at 100mg/ml, 50mg/ml and 25mg/ml against *Staphylococcus aureus, Baccillus substilis, Pseudomonas aeragmosa Candida albicaus* and *Trichophyton rubrum* with MIC ranged from 0.39 to6.25mg/ml and MBC ranged from 6.25 to 50mg/ml. The GC/MS analysis of the sample showed the presence of forty-four (44) compounds of high medicinal activity, bioactive properties and pharmacological activities in the leaf extracts of the plant sample.

The study so far revealed that extracts of the plant sample exhibit high antioxidant and antimicrobial potentials, it contain bioactive compounds that would be a veritable source of medicine and raw materials in pharmaceutical industries.

Key Words: Phytochemical, Antioxidant, Antimicrobial, DDPH, GC-MS, Dysphania

INSILICO MOLECULAR DOCKING STUDY OF POLYSACCHARIDE FUCOIDAN FROM BROWN ALGAE AGAINST BREAST CANCER PROTEIN

Shanmugavani. S [1*],

[1*]Assistant Professor, Department of Bioinformatics, School of Life sciences,

Vels Institute of Science, Technology and Advanced Studies, Chennai 600117, Tamilnadu,

India, 0000-0002-4438-7222,

Suganya. J [2]

SNMSS, Chennai, Tamilnadu,

Surya Gunasekeran [2]

Department of Bioinformatics, School of Life sciences,

Vels Institute of Science, Technology and Advanced Studies, Chennai 600117,

Tamilnadu,

ABSTRACT

Breast cancer is the most prevalent cancer in women and one of the top three malignancies globally, along with lung and colon cancer. Breast cancer can be classified into three divisions based on data from both histology and molecular biology: BC expressing human epidermal receptor 2 (HER2+), BC expressing hormone receptors such as progesterone receptor (PR+) or estrogen receptor (ER+).The inverse relationship between ovarian function and estrogen production, the isolation of the estrogen receptor protein, and the higher incidence of estrogen receptor-positive tumors in postmenopausal women all contributed to the identification of a strong correlation between estrogen dose and duration of exposure and increased breast cancer risk. Estrogen receptor alpha (ERα), a transcription factor belonging to the nuclear receptor superfamily, is primarily regulated by the binding of estrogen/estradiol (E2). For numerous physiological processes in mammals, including growth, development, reproduction, and maintenance, E2 is necessary. Finding a second estrogen receptor (ER), called ER beta, required a comprehensive reevaluation of estrogen activity in all target tissues and a number of disorders related with estrogen, including human breast cancer. The ERb protein is composed of eight exons. The full-length human ERb (also called ERb1) protein is composed of 530 amino acids, with a molecular mass estimated to be 59.2 kDa. The HER2 gene encodes the receptor tyrosine kinase HER2, which is often overexpressed or amplified in breast cancer. Tumour progression is aided by HER2 up- regulation. Activating HER2 signalling has a positive impact on numerous aspects of tumour growth. The present study was carried out to identify a novel drug for Breast cancer protein- HER2, Estrogen receptor ALPHA and Estrogen receptor BETA using the phytochemical Fucoidan from the Brown algae species. In this work, using *insilico* methods, the bioactive compound fucoidan from brown algae species were investigated for their ability to block expressing factors. These compounds are virtually screened for drug-likeness using the SCF- BIO Server. The drug compounds are subjected

for Toxicity analysis and performed Molecular Docking. Docking method is one of the most important and frequently used methods in structural- based drug designing, which predict the binding affinity of small molecules to their applicable target binding sites there by inhibiting the target functions. The proposed molecule can serve as a starting point towards developing effective anti-cancer drug.

Keywords: Estrogen Receptor (ER), Fucodain, Molecular Docking

OSMANLI DÖNEMİ HAKKARİ'SİNDE KÜKÜRT MADENCİLİĞİ

SULFUR MINING IN HAKKARİ DURING THE OTTOMAN PERIOD

Dr. Öğretim Üyesi Halit BAŞ
Iğdır Üniversitesi, Fen Edebiyat Fakültesi, Tarih Bölümü
https://orcid.org/0000-0002-6790-1634

ÖZET

Kükürt ya da diğer bilinen adı ile sülfür, *S* sembolü ve 16 atom numarasına sahip olan bir elementtir, sarı renkte, kristal şeklindedir. Kükürt, doğada bol miktarda bulunmasına rağmen tüm canlılar için hayati önem taşıdığından çok değerlidir.

Kükürt ilk olarak Çin'de Taocu simyacılar tarafından keşfedilmiş, cıva vb. maddeler üzerinde yapılan deneyler neticesinde bu maddenin yanıcı ve patlayıcı özelliğinin kullanılabileceği anlaşılmıştır. Daha sonra kükürt, Çin'de çıban ve safra rahatsızlıklarının tedavisi ile bambu çubukları üzerindeki zararlılarla mücadele etmek için kullanılmıştı.

Zamanla kükürdün kullanım alanı çeşitlenmiştir. Kauçuğun sertleştirilmesinde, siyah barut üretiminde, bağlarda görülen külleme hastalığının giderilmesinde ve deri hastalıklarının tedavisinde kullanılan pomat ve şampuanların hazırlanmasında kükürtten yararlanılmaktadır. Ziraat, sanayi, sağlık ve askerî alanlarda kullanılan bir ürün olarak birçok alanda talep edilmesi dolayısıyla keşfedilmesinden itibaren kükürt madeni rağbet görmüştür. Bu durum Osmanlı Devleti'nde de benzer şekilde cereyan etmiş adı geçen alanlarda kullanılmıştır.

Osmanlı arşiv belgelerine göre kükürdün kullanım alanlarının başında ateşli silâh teknolojisi gelmektedir. XIX. yüzyılın sonuna kadar kara barut yaygın olarak kullanılmıştır. Kara barutta genel olarak %75 saf güherçile, %12,5 kükürt ve %12,5 oranında da odun kömürü bulunmaktaydı. Kükürdün ateşli silah sanayindeki kullanım alanı da çeşitliydi. Barutun hammaddesi olmasının yanında kırık top parçalarının mayasının tutması için eriyiğin içinde kullanıldığı gibi Osmanlı kuvvetleri arasında kullanılan fitil, kükürt emdirilerek bükülmüş pamuktan yapılıyordu. Ayrıca kibrit üretiminde de kükürt kullanılmaktaydı.

Kükürt Osmanlı topraklarında bol miktarda bulunmamaktaydı. Ölüdeniz civarlarındaki topraklardan Van ve Hakkâri yörelerinden Boğdan'dan ve Melos adasından temin ediliyordu. Kükürt ihtiyacı ülke topraklarından elde edildiği gibi İran, Fransa, Venedik ve Trieste gibi yerlerden ithal edilen bir ürün olmuştu. İhtiyacın arttığı dönemlerde ihracı ve devletin ihtiyacı karşılanıncaya kadar özel tüketimi de yasaklanmaktaydı. Yine böyle zamanlarda dışarıdan getirtilecek kükürt için gümrük vergisi alınmayarak ithalatı teşvik edilmekteydi. Askerî amaçlarla kullanılmasının yanında zirai mücadelede önemli bir madde olduğu için zaman zaman maliyet fiyatına çiftçilere dağıtılmaktaydı. Bazı dönemlerde de kullanım alanı sınırlanmaktaydı. İsyanların sürdüğü Yemen'e ziraat ve sağlık alanlarındaki kullanımı dışında kükürt gönderilmesi ve dışardan ithal edilmesi de yasaklanmıştı.

Bir miktar kükürt İran'dan ithal ediliyordu. İran ile yapılan savaşlarda Van gölü havzası ve Hakkâri bölgesindeki madenler patlayıcı maden üretiminde kullanılmıştı. Hatta Hakkâri'de elde edilen kükürdün İran'dan getirtilenden daha kaliteli olduğu anlaşılmıştı. Bundan sonra kükürt ihtiyacı Hakkâri'den karşılanmaya başlanmıştı. Hakkâri'den elde edilen kükürt, yakın çevrede değerlendirildiği gibi ayrıca İstanbul'a ulaştırılmak üzere Trabzon Limanı'na gönderilmekteydi. Buradan elde edilen kükürt zamanla vergi yoluyla devlete gelir getiren bir maden olmuştu.

Bu bildiride Osmanlı arşiv belgeleri ışığında Hakkâri'deki kükürt madenleri, kükürt üretimi, kükürdün nasıl değerlendirildiği ve Osmanlı Devleti için önemi irdelenecektir.

Anahtar Kelimeler: Hakkâri, Kükürt, Madencilik, Osmanlı Devleti.

ABSTRACT

Sulfur is an element with the symbol *S* and atomic number 16, yellow in color and crystalline. Although sulfur is in high in abundance in nature, it is very valuable as it is vital for all living things.

Sulfur was first discovered in China by Taoist alchemists. Experiments on mercury, etc. showed that the flammable and explosive properties of this substance could be used. Later, sulfur was used in China for the treatment of boils and biliary disorders and for the control of pests on bamboo sticks.

The area of use of sulfur has diversified in time. Sulfur is used in the hardening of rubber, in the production of black gunpowder, in the elimination of powdery mildew disease in vineyards and in the preparation of pomades and shampoos used in the treatment of skin diseases. As a product used in agriculture, industry, health and military fields, sulfur has been in high demand since its discovery. This situation was similar in the Ottoman Empire and was used in the aforementioned fields.

According to Ottoman archive documents, the primary use of sulfur was in firearms technology. Black gunpowder was widely used until the end of the XIXth century. Black gunpowder generally contained 75% saltpeter, 12.5% sulfur and 12.5% charcoal. The use of sulfur in the firearms industry was also diverse. In addition to being the raw material of gunpowder, it was used in the mixture prepared for repairing broken cannon parts, and the fuse used among the Ottoman forces was made of cotton spun by absorbing sulfur. Sulfur was used for match production as well.

Sulfur was not plentiful in the Ottoman lands. It was obtained from the lands around Ölüdeniz, from Van and Hakkâri regions, from Bogdan and from the island of Melos. Sulfur was imported from places such as Iran, France, Venice and Trieste, in addition to being obtained from the territory of the country. In periods when the need for sulfur increased, its export and private consumption were prohibited until the state's need was covered. Again at such times, no customs tax was levied on sulfur imported from abroad and its import was encouraged. In addition to being used for military purposes, since it was an important substance in agricultural struggle, it was sometimes distributed to farmers at cost price. In some periods, its use was restricted. During the years of the rebellions, it had been forbidden to send sulfur to Yemen except for its use in agriculture and health, and it was also forbidden to import sulfur from abroad.

Some sulfur was imported from Iran. During the wars with Iran, the mines in the Lake Van basin and Hakkâri region were used in the production of explosives. In fact, it was realized that the sulfur obtained in Hakkâri was of better quality than that imported from Iran. After this, the need for sulfur was started to be provided from Hakkâri. The sulfur obtained from Hakkâri was not only utilized in the immediate locality, but was also sent to Trabzon Port to be transported to Istanbul. The sulfur obtained from here became a mineral that brought income to the state through taxation.

In this paper, sulfur mines in Hakkâri, sulfur production, how sulfur was used and its importance for the Ottoman Empire will be discussed in the light of Ottoman archival documents.

Key Words: Hakkâri, Sulfur, Mining, Ottoman State.

Giriş

Titan, krom, kurşun-çinko ve kükürt cevherlerinin yer aldığı Hakkari ili ve çevresi günümüzde çinko madenleri ile öne çıkmaktadır (www.mta.gov.tr). Türkiye'nin en zengin çinko yataklarına sahiptir ve ülke kurşun-çinko üretimindeki payı %10 seviyelerindedir (hakkari.gov.tr). Osmanlı döneminde ise Hakkari madenlerinden kükürdün büyük bir öneme sahip olduğu görülmektedir.

Bu anlamda kükürt diğer adıyla sülfür, *S* sembolüyle ifade edilen ve 16 atom numarasına sahip olan bir elementtir. Sarı renkte olan kükürt yeryüzü kabuğunda 0,03 ila 0,06 oranında bulunur (www.britannica.com). Bu oranla bol miktarda olan kükürt, canlılar için hayatî önem taşıdığından çok değerlidir (evrimagaci.org).

Günümüzde ise kükürt çeşitli kullanım alanlarına sahiptir; kimya endüstrisinde, birçok kimyasal bileşiğin üretiminde kullanılır. Tarım alanında, kükürt genellikle pestisit olarak kullanılır. Gıda endüstrisinde özellikle kurutulmuş meyve ve sebzelerde renk ve tat koruyucu olarak; kauçuk endüstrisinde kauçuğun dayanıklılığını artırmada, ilaç endüstrisinde bazı ilaçların yapımında ve tedavilerde, kozmetik ve kişisel bakım ürünlerinde, bazı cilt hastalıklarının tedavisinde ve yanık yaralarının iyileştirilmesinde; kâğıt üretiminde beyazlatma ve dezenfeksiyon amacıyla kullanılmaktadır (www.eif2050.com).

Kükürdün Kısa Tarihi

Kükürdün tarih öncesi devirlerden beri kullanıldığı bilinmektedir. Tarih öncesi insanlar kükürdü mağara boyamada pigment olarak kullanmıştı. Antik Mısır'ın dinî metinlerinde adı geçen kükürt yine burada hem ilaç yapımında hem de pamuğun ağartılmasında kullanılmıştı. Kükürdün patlayıcılarda ve yangın gösterilerinde kullanımı yaklaşık M.Ö. 500'e kadar uzanmaktadır (www.britannica.com). Kükürdün ilk olarak yanıcı ve patlayıcı özelliğinin kullanılabileceği Çin'de keşfedilmişti. Daha sonra Kükürt (Lin huang), Çin'de safra ve bazı cilt hastalıklarının tedavisinin yanı sıra bambu çubuklarında görülen zararlılarla mücadele için kullanılmıştır (İnce, 2011: 11-12).

Kükürt Osmanlı devleti ve toplumunda da yukarıda bahsedilen benzer amaçlar için kullanılmaktaydı. Yukarıda bahsedilenler dışında bağlardaki küllenme hastalığının giderilmesinde kullanıldığı gibi (Başkaya Taşkaya, 2022: 21) halk arasında sivilce-egzama ve kaşıntı tedavilerinde ve hayvanların uyuz tedavisinde ve mide-bağırsak içi parazitlerinin giderilmesinde kullanılmaktaydı (Sucu, 1991: 141-142).

Ancak Osmanlı arşiv belgelerine göre kükürdün erken dönemde (XVI. yüzyıl) kullanım alanlarının başında ateşli silâh teknolojisi gelmekteydi. Ateşli silahların XV. yüzyıldan itibaren yaygınlaşması "barut devrimi" olarak da tanımlanmaktadır. Osmanlılar da barut ile 1350'lerde tanışmıştı (Agoston, 2017: 45-46). Ateşli silâhların tanınması ile birlikte ülkede baruthaneler, tophaneler ve tüfekhaneler kurularak bu yeni silâh teknolojisi geliştirilmeye çalışılmış, ülkedeki bakır, kalay, demir gibi kükürt madenleri işletilmeye başlanmıştı (Taşkıran ve Yüceer, 1999: 33). Kara barutun hammaddesi ise güherçile (%75), kükürt (%12,5) ve odun kömürüydü (% 12,5) (Alpmansü vd., 1995: 203-208).

Kükürt, Osmanlı topraklarında bol miktarda bulunmamaktaydı. Ülke içinde Ölüdeniz civarlarından, Boğdan, Melos Adası, Van ve Hakkari yörelerinden temin edilmekteydi. İthal edilen ülkeler ise İran, Venedik, Trieste ve Fransa'ydı (Agoston, 2017: 210; Parry, 1972: 43).

Hakkari'de Kükürt

Hakkari, deniz seviyesinden 1650 metre yükseklikte, Dicle Nehri'nin kollarından olan Zap Suyu'nun (Büyük Zap) sağ kıyısına 3 kilometre uzaklıkta kurulmuştur (Tuncel, 1997: 205). Kronolojik tarih olarak Sümer, Akad, Hurri, Urartu ve Asur medeniyetlerine ev sahipliği yapmıştır. Hakkari, Perslerin egemenliğinden sonra İslâm halifesi Hz. Ömer zamanında fethedilmiş ve İslâm topraklarına katılmıştır (Asna ve Gezer, 2016: 418).

Yöreye 1040-41 yıllarında Oğuz ve 1054 yılında Selçuklu akınları olmuştur. Selçuklular burada uzun süreli hâkimiyet kuramamışsa da Irak Selçuklu Sultanı Mahmud'un Musul ve Azerbaycan emîrlerinden Küyüş Bey, Hakkari civarındaki birçok kaleyi zaptederek, bölgeyi yol emniyeti açısından güvenilir hale getirmişti. Daha sonra 1142-43'te Atabeg İmâdüddin Zengî, bir ordu sevkederek Hakkâri'deki bazı yerleri ele geçirmişti. Hakkari ve civarı Hülâgû döneminde (XIII. yüzyılın ikinci yarısında) İlhanlıların eline geçmiş sonra sırasıyla Karakoyunlu, Celâyirli, daha sonra tekrar Karakoyunluların idaresi altına girmişti (Tuncel, 1997: 205-206). Hakkari beyleri Van muhasarası sırasında Timur'a bağlılıklarını bildirmişti Darkot, 1987: 99).

1534-1535 yıllarında gerçekleştirilen İran seferleri sırasında Bağdat, Tebriz ve Van Osmanlı idaresine girmiş ancak Osmanlıların batıda Macarlarla olan mücadelesinden dolayı ordu batıya görevlendirilince Van ve çevresi tekrar Safeviler tarafından ilhak edilmişti. Daha sonra 1548'de Osmanlı Padişahı Kanuni Sultan Süleyman (1520-1566) tekrar doğu seferine çıkarak Van'ı ele geçirmişti. Van ve çevresinin fethi 1555'te imzalanan Amasya Muahedesi ile resmiyet kazanmıştı (Kılıç, 2021: 21-23). Safevî mücadelesinde üstün geldikten sonra Hakkari

ve civarındaki müstakil yerel beyler bu mücadelede destek oldukları Osmanlı Devleti ile anlaşarak Osmanlı yönetiminin birer sancak beyi haline gelmişlerdi. Bu sırada Hakkari beyleri arasında iktidar mücadeleleri yaşanmaktaydı. Bu beylerden Zeynel Bey, Osmanlı desteğini alarak Hakkari'nin hâkimi olmayı başarmıştı. Bu beylerin diğer sancak beylerine göre bir takım ayrıcalıkları bulunmaktaydı (Gencer, 2015: 410). Yani Osmanlı idaresi altında yine fiilen beyler muhtariyetlerini muhafaza etmişti. XIX. yüzyılda Osmanlı Devleti Doğu Anadolu'nun birçok yerinde olduğu gibi buraya da askerî kuvvet göndererek fiili hâkimiyetini yerleştirmek için harekete geçmiş ve Hakkari'de de mülki teşkilat kurulmuştu (Darkot, 1987: 99).

Osmanlı Devleti doğusundaki kükürt ihtiyacını İran'dan ithal ettikleri ile karşılamaktaydı. Ancak Safavilerle savaş devam ederken, 1577-1590 yılları arasında Osmanlı Devleti, silah ve patlayıcı madde ihtiyacını karşılamak için Van Gölü Havzası ve Hakkari civarındaki madenleri kullanmıştı (Özgen, 2016: 406). Daha önce adı geçen Zeynel Bey'e verilen 10 Şubat 1571 tarihli emir şöyleydi: "Hakkari Beyi Zeynel Bey'e hüküm ki: Hâlâ taht-ı eyâletinde kükürd muâvini olup bazı madeninin numûnesi Âsitâne-i Saâdetime getürdülüp sâbıka Kızılbaş tarafından getürdülüp Erciş kârhânesinde kâl olunan kara kükürdden âlâ olduğu zâhir olup kükürd hususu südde-i saâdetimde ziyâde mühîm ve lâzım olduğu ecilden taht-ı eyâletinde olan kükürd madeninden iki bin kantar sâfî kükürd ihzâr ettirüp muaccelen Van Beylerbeyisi Emirü'l-Ümerai'l-Kiram Hüsrev dâme ikbâlehûya Âsitâne-i saâdetime îsâl için gönderilmek emredüp buyurdum ki vusul buldukda asla te'hir ve terâhi eylemeyüp taht-ı eyâletinde olan kükürd madeninden muaccelen iki bin kantar kükürd tedarik ve ihzâr ettirüp kira davarlar ile müşarünileyh dahi Trabzon semtinden Âsitâne-i saadetime îsâl eyleye. Kükürd hususu ziyâde umûr-ı mühimmeden olmuştur. İhmal eylemeyüp ferman oluna iki bin kantar sâfi kükürdü muaccelen ihzâr ettirüp müşârünileyhe îsâl eylemek bâbında envâ'i mesai-i cemîlen vücûda getüresin ve ücret ve kira için lâzım olan akçeyi müşârünilyehden talep eyleyüp eshabına alıveresin ve ne vechile tedârik eyleyüp ne zamanda ve ne miktar irsâl olunduğunu yazup bildiresin" (BOA, A.DVNSMHM.d., 14-1063).

Ayrıca 27 Haziran 1571 tarihli emir şöyleydi: *Hakkari Beyi Zeynel Bey'e hüküm ki: Bundan akdem taht-ı eyâletinde olan kurşun ve kükürt madenlerinden vâfir ve müstevfâ kurşun ve kükürt tedarik eylemek emrim olmuş idi ol emr-i şerîfim alâmâ-kan mukarrer olmağın buyurdum ki: vusul buldukda sâbıka gönderilen emr-i şerîfim mûcebince eğer kurşundur ve eğer kükürddür mümkün olduğu üzere vâfir ve müstevfâ kurşun ve kükürd ihraç ve tedârik ettirüp Van Beylerbeyisi Hüsrev dâme ikbâlehûya irsâl eyleyesin ki kira davarları ile Trabzon'a*

gönderile kurşun ve kükürd husûsu ziyâde mühimmattandır. İhmâl eylemeyüp emr-i sâbıkım mûcebince amel eylemek babında sa'y-ü ikdâm eyleyesin (BOA, A.DVNSMHM.d., 15-1575).

Bu süreçte Hakkari'deki kükürt madeninden alınan numuneler de incelenmişti Hakkari'den alınan kükürt numuneleri incelendiğinde daha önce kullanılmakta olan İran kükürdünden daha kaliteli olduğu anlaşılınca, iki bin kantar kükürt hazırlanarak Van Beylerbeyi vasıtasıyla Trabzon üzerinden âcilen payitaht İstanbul'a gönderilmesi emredilmişti (BOA, A.DVNSMHM.d, 12-832). Yine 1571 yılına ait başka bir mühimme kaydında Hakkari'de bulunan yüksek kaliteli kükürtten iki bin kantar kükürt gönderilmesine dair Hakkari beyine gönderilen hükmün yerine ulaştırılması ve Hakkari beyinin göndereceği kükürdün de gemilerle İstanbul'a gönderilmek üzere Trabzon'a ulaştırılması emredilmişti (BOA, A.DVNSMHM.d., 12-833)".

Bölgedeki kükürdün merkeze gönderilmesi hususunda Zeynel Beyden istenen miktardaki kükürt zamanında gönderilmeyince Van Beylerbeyi konu hakkında sorumlu tutulmuştu. Hatta kükürdün payitahta nasıl gönderileceği hakkında ayrıntılı bir program dahi hazırlanmıştı. Buna göre Erciş'te depolanan kükürt Trabzon'a sevk edilecekti. Bu sevkiyatta mekkâre ile sevk edilecekti. Her hayvan başına on sekiz batman kükürt yüklenecekti. Kiralanan hayvanlar için her birine iki yüz akçe masraf hesaplanmıştı. Bu şekilde iki bin kantar kükürt Trabzon'a sevk edilecekti (BOA, A.DVNSMHM.d., 14-37).

Kükürt ihtiyacına karşılık Hakkari'deki cevher büyük önem ahzediyordu. Bölgedeki kükürtten azami surette istifade edilebilmek amacıyla çevredeki madenlerin de araştırılması, hudut dâhilindeki kükürt varlığının tespit edilmesi gerekiyordu. Bunun için Van beylerbeyine tahkikat yapması emredilmişti (BOA, A.DVNSMHM.d., 10-39).

Bir diğer kayıtta da Van beylerbeyinin, Hakkari Beyi Zeynel Bey ile görüşerek oradaki mevcut kükürdü getirmesi için gerekeni yapması emredilmişti (BOA, A.DVNSMHM.d., 12-135). Yine Hakkari sancağına da yeterli miktarda kurşun ve kükürdü Van beylerbeyine teslim etmesi emredilmişti (BOA, A.DVNSMHM.d., 12-671). Daha sonra kükürt sevkiyatı için gereken harcamaların Van hazinesinden yapılarak Van'a gelen kükürdü kira hayvanları ile acele Trabzon'a göndermesi emredilmişti (BOA, A.DVNSMHM.d., 14-1064).

Madenler Osmanlı Devleti'nde önemli bir ekonomik paya sahipti. Osmanlı topraklarında yer alan çeşitli madenlerin zaman zaman ihraç edilmesi veya diğer ülkelerden ithalinin yasaklanması uygulamalarının da Osmanlı Devleti'nde madenciliğin planlı bir şekilde yürütüldüğüne işaret etmektedir (Baykara Taşkaya, 2022: 38). Bu anlamda bir diğer dikkat çeken uygulama da ülke içindeki maden hareketliliğine dair kısıtlamalardır. Kükürt için bunun

en dikkat çeken örneği ise Yemen'di. 13 Temmuz 1890 tarihli Dahiliye Nezaretinden Sadarete gönderilen tezkireye göre Yemen'de devlete karşı isyan devam ettiğinden barut yapımında kullanılan kükürdün bu bölgeye gönderilmemesi gerektiği bildirilmişti (BOA, DH.MKT., 1741-51). 27 Ocak 1891 tarihinde ise Yemen Vilayetine gönderilen tezkirede ise Yemen'e barut gönderilmesinin yasaklandığı, kükürt gönderilmesinin de yasaklanabilmesi için hangi amaçlarla kullanıldığının Dahiliye Nezaretine bildirilmesi istenmişti (BOA, DH.MKT., 1757-55). Sonuç olarak ilaç imali için kullanılan cüz'i bir miktar dışında Yemen'e kükürt gönderilmesi yasaklanmıştı (BOA, DH.MKT., 999-47).

XV. ve XVI. yüzyıllarda Avrupa ile rekabet edecek seviyedeki Osmanlı madenciliği, XVIII. yüzyıl itibariyle yeni madencilik uygulamalarına ayak uyduramamıştı. XIX. yüzyıla gelindiğinde, Avrupa'da maden teknolojisinde ciddi gelişmeler yaşanırken, Osmanlı madenciliğinde fark edilebilir değişim olmamıştı. Dolayısıyla Osmanlı Devleti, kendi topraklarından çıkarılan madenlerden arzu ettiği verimi ve geliri elde edememişti. Madencilik alanında dışa bağımlı hale gelmemek ve zarar eden madenleri daha verimli hale getirmek için XIX. yüzyıldan itibaren madencilik alanında daha gelişmiş olan Avrupa devletlerinden uzman mühendisler getirilmişti. Yüzyıl boyunca bu uygulama devam etmiş, 1861, 1869, 1887 ve 1906 yıllarında hazırlanmış olan ve maden üretimine dair nizamnâmelerle de madenciliğin hukukî alt yapısı oluşturulmaya çalışılmıştı (Keskin, 2011: 126-127; Öcal, 2018: 202-203).

Osmanlı topraklarında var olan maden ocaklarının çoğu emanet usulü ile devlet tarafından idare edilmekte ve işletilmekteydi (Tızlak, 1996: 704). Madencilik faaliyetlerinin gelişmesi için, XIX. yüzyılın ikinci yarısından itibaren emanet usulüyle işletilen madenlerin yapılarıyla ilgili değişikliğe gidilmiş ve madenleri imtiyaz usulüyle özel teşebbüse ihale etmenin yolunu açılmıştı. Osmanlı Devleti'nde bu tarihten önce de gelirlerin arttırılması ve yeraltı kaynaklarının geniş ölçüde işletilmesi amacıyla talepte bulunan bütün tebaaya, mülkiyeti kendisinde olmak şartıyla, 10-30 yıl arasında değişen sürelerle işletme hakkı veriliyordu (Öcal, 2018: 200).

Madencilikteki verimin düşmesi ile madenlerin atıl hale geldiği bölgelerden biri de Hakkari olmuştu. Madenlerin atıl kaldığı zamanlarda buraları işletmek üzere taliplileri olmaktaydı. Atıl durumda olan Hakkari'deki madenler için de Vanlı Demir Bey adında biri talip olmuştu. Konuyla ilgili olarak Erzurum Valisi Galip Paşa, durumu Sadarete bildirmişti. Söz konusu madenlerin Demir Bey'e bir sene emaneten verilmesini, gelir getirir hale getirildikten sonra da iltizam usulüyle verilmesini önermişti (BOA, HAT., 770 – 36176). 1847 yılında da

Hakkari Müdürü Nurullah Bey, Hakkari sancağında bir adet kurşun, bir adet zırnık ve iki adet kükürt madeni ile bir adet tebeşir madeni olduğunu; bunların idare edilip masraflarını karşılamasını sağlamak üzere memur tayin edilmesini ya da kendisine havale olunmasını talep etmişti (BOA, A. M., 4-40).

Madencilikte yeni gelişmelerle birlikte kükürtten de daha fazla istifade etmek üzere yeni arayışlara gidilmişti. Maden Meclisinden Meclis-i Vâlâya verilen 27 Temmuz 1850 tarihli müzekkireye göre Hakkari Sancağında üç çeşit kükürt cevherinin çıkarıldığı ve her 100 kıyyesinden 98.5 saflık derecesinde kükürt elde edildiği belirtilmiş (…üç nevi kükürt madeni olarak birinci nev'i sarı kükürtlü ve ikinci kırmızı ve sarı kükürtlü sıçan otu ve üçüncü nevi toprak ile mahlut kükürt olup beher yüz vukiyyesinde 98,5 vukiyye temiz kükürd zuhur edeceği anlaşılmış…). Kükürt madenciliğinin gelişmesi için gerekenin yapılması da Meclis-i Vâlâ tarafından bildirilmişti (BOA. İ.MVL., 167-4951; Karaboğa, 2018: 139).

XIX. yüzyılda kükürt-sodyum bileşiminden oluşan zırnık öne çıkmıştı[1]. Deri imalatında kılların dökülmesini sağlamak için kullanılırdı. Bunun yanı sıra kükürtlü boyalar ile pamuklu, sentetik, viskon tekstil ürünlerinin üretimi gibi zengin kullanım alanına sahipti (Balkan vd. 1982: 1). Sözlükte ise şöyle açıklanmıştı: *Kimyeviyyeden olup sıçan otu denilen arsenik madeninin kükürt ile ittihâdından hasıl olan bir mahlûta denilir ki iki nev'i olup birine zırnıh-ı asfer diğerine zırnıh-ı ahmer itlâk olunur. Nakkaşlar bunları boya gibi kullandığı misüllü ahali dahi kılları dökmek için isti'mâl ederler* (Doktor Hüseyin Remzi, 1305: 621).

Maden Komisyonu reislerinden Derviş Paşa'nın 1862 yılındaki raporuna göre Hakkari sancağında bulunan madenlerin layıkıyla keşif ve tahkiki için Avrupa'dan uzman mühendislerin getirilmesi gerekmekteydi. Bu mümkün olursa madenlerin ve madenciliğin gelişmesi için önemli bir ilerleme sağlanabilirdi. Rapora göre Hakkari'de üç tür zırnık olduğu ortaya koyulmuştu. Bunların önemli bir kısmı Tebriz'e ihraç edilerek yurtiçinden üç kat daha pahalıya satılabilmekteydi. Zırnık buradan Şiraz'a ve oradan da daha pahalıya satılmak üzere deniz yoluyla Avrupa ve Hind taraflarına nakledilmekteydi. Hâlbuki Bohtan Nehri yoluyla Cizre'ye veya Zaho'ya nakledilip Basra limanına ulaştırılırsa daha fazla kar edilebileceği belirtilmişti. Yine karlılığı arttıracak bir unsur da bu maddeyi işleyecek fabrikaların kurulmasıydı. Bu sağlanırsa zırnık, mahallinde işlenerek daha kârlı olacak hatta Avrupalı

[1] Kükürt madeniyle ilgili bir diğer önemli kimyasal madde zırnıktı. Arşiv belgelerinde XIX. yüzyıl gibi daha geç dönem belgelerinde zırnık maddesine dair bahislerin yer aldığı görülmektedir. Devlet için önemli bir gelir kaynağı olan zırnık ve Hakkari'deki zırnık madenleri ele alınıp incelenmeye değer başka bir müstakil konu olarak değerlendirilebilir.

seyyahların dikkatini çekerek bölgeye seyahat etmeleri sağlanabilecekti (BOA, A. MKT. NZD. 412-28-1).

Sonuç

Birçok medeniyete ev sahipliği yapmış olan Hakkari, XVI. yüzyılda Osmanlı Devleti'nin idarî sistemine dâhil olmuştur. Osmanlı Devleti'nin Safevîler ile mücadeleleri düşünüldüğünde sınırdaki Hakkari yöresi Osmanlı için stratejik öneminin yanı sıra madenleri ile de öne çıkmıştır. Bu madenlerden biri de kükürt olmuştur. Kükürt insan, hayvan ve bitkiler için önemli bir element olmasının yanında birçok ürünün imalatı için de gerekli hammaddelerden biridir. Bu ürünlerden biri de kara barut olmuştur. Özellikle savaş zamanlarında önemi artan karabarut üretimi için gerekli olan kükürdün ithal edildiği ülkelerden biri de İran'dı. Safevilerle savaşlar sürerken Hakkari'deki kükürt madenleri keşfedilmişti. Çıkarılan kükürt cevherinin kalitesinin İran'dan getirtilenden daha kaliteli olduğu anlaşılınca, buradaki madenler Osmanlı merkez yönetiminin de dikkatini çekmiştir. Bu kaliteli cevher sadece çıkarıldığı çevrede tüketilmekle kalmamış başkent İstanbul'a da gönderilmiştir. Hakkari'nin başkente uzaklığı ve ulaşım olanaklarının dönem itibariyle sınırlılıkları ve zorlukları düşünüldüğünde elde edilen kükürdün ne kadar önemsendiği ortaya çıkmaktadır. Osmanlı ülkesi genelindeki madencilik alanındaki bozulmalar (XVII. yüzyıl itibariyle) Hakkari madenleri için de geçerli olmuş ve verim azaldığı gibi bazı madenler atıl duruma düşmüştür. Bu bozulmaları gidermek, çağın teknolojisini yakalamak ve verimi arttırmak için yeni yasal düzenlemelere girişilerek yeni nizamnameler hazırlanmıştır. Hakkari'deki madenlere dair tetkikler yapılarak bölgedeki madenlerin yeniden tespiti yapılmıştır. Buradaki madenlerden daha fazla istifade etmek yolunda, bölgede fabrika açılarak yerinde üretim yapılması, İran ve doğuya alternatif başka hatlarla diğer ülkelere giden güzergahlarının değerlendirilmesi gibi öneriler geliştirilmiştir.

KAYNAKÇA

Arşiv Belgeleri

BOA (Devlet Arşivleri Başkanlığı Osmanlı Arşivi)

A.DVNSMHM.d. (Bab-ı Asafî Mühimme Defterler)

A.M. (Sadaret Müteferrik Evrakı)

A.MKT.NZD. (Sadaret Nezaret ve Devair Evrakı)

DH.MKT. (Dahiliye Mektubi Kalemi)

HAT. (Hatt-ı Hümayun)

İ.MVL. (İrade Meclis-i Vala)

Telif Eserler

Ágoston, Gábor. *Osmanlı'da Ateşli Silahlar ve Askeri Devrim Tartışmaları*, çev. Kahraman Şakul, Türkiye İş Bankası Kültür Yayınları, İstanbul 2017.

Alpmansü vd., *Türk Silâhlı Kuvvetleri Tarihi Osmanlı Devri*, III. Cilt, 7'nci Kısım, Genelkurmay Basım Evi, Ankara 1995.

Asna, Burçin ve Semi Gezer, "Geçmişten Günümüze Hakkâri Tarihinde İnanç Sistemleri: Keldanilîk, Êzidilîk ve Nasturilîk, *Uluslararası Tarihte Hakkari Sempozyumu*, Cilt 2, 2016: 417-444.

Balkan, Afet vd. *Zırnık Üretimi Literatür Derlemesi*, Kocaeli, Ocak 1982.

Baykara Taşkaya, Arzu. "Rodos Sancağına Bağlı İstanköy Adası[İncirli Adası] Kükürt Madeni". *Osmanlı Medeniyeti Araştırmaları Dergisi*, sy. 15 (Ekim 2022): 17-39. https://doi.org/10.21021/osmed.1106980.

Darkot, Besim, "Hakâri", *MEB İslâm Ansiklopedisi*, 5. Cilt, 1. Kısım, İstanbul 1987: 97-99.

Doktor Hüseyin Remzi, *Lügat-ı Remzî*, Cild-i Evvel, İstanbul 1305.

Gencer, Fatih. "19. Yüzyılın Başlarında Hakkâri Sancağına Dair Bazı Tespitler" , *Journal Of History School* (2015): 409-431. DOI No: http://dx.doi.org/10.14225/Joh769

İnce, Yunus. "Kârhâneden Baruthâneye Karaman Eyaleti'nde Güherçile Üretimi (18–19. Yüzyıllarda)". *Osmanlı Bilimi Araştırmaları* 13, sy. 1 (Aralık 2011): 11-30.

Kılıç, Orhan, *Doğu Serhaddinin Kilidi: Van (16.-18. Yüzyıllar)*, Van Büyükşehir Belediyesi Yayını, Ankara 2021.

Keskin, Özkan. "Osmanlı Devleti'nde Maden Hukukunun tekâmülü (1861-1906)". *OTAM Ankara Üniversitesi Osmanlı Tarihi Araştırma ve Uygulama Merkezi Dergisi* 29, sy. 29 (Mart 2011): 125-47. https://doi.org/10.1501/OTAM_0000000569.

Kuruluşunun 700. Yılında Osmanlı Devleti, haz. Cemalettin Taşkıran ve Nâsır Yüceer, Genelkurmay Askerî Tarih ve Stratejik Etüt Başkanlığı Yayınları, Ankara 1999.

Öcal, Yaşar. "19. Yüzyılda Osmanlı Madencilik Sektörünün Sorunları". *OTAM Ankara Üniversitesi Osmanlı Tarihi Araştırma ve Uygulama Merkezi Dergisi*, sy. 44 (Ocak 2018): 189-220.

Özgen, Özden. *Hakkari Vilayetinin Sosyo-İktisadi ve Siyasi Yapısı (1923-1960)*, Uşak Üniversitesi Sosyal Bilimler Enstitüsü, Yayımlanmamış Doktora Tezi, Uşak 2016.

Parry, V. J., "Osmanlı İmparatorluğunda Kullanılan Harb Malzemesinin Kaynakları", *Tarih Enstitüsü Dergisi,* sy. 3, (Ekim 1972): 35-46.

Sucu, İkbal. "Halk Hekimliğinde Kullanılan Anorganik İlaçlar", *FABAD*, sy. 16, 1991: 139-145.

Fahrettin Tızlak. "XIX. Yüzyılın Ortalarında Osmanlı Maden Yatakları", *Belleten* 60, no. (1996): 703-718. https://doi.org/10.37879/belleten.1996.703.

Tuncel, Metin. "Hakkâri", *Diyanet Vakfı İslâm Ansiklopedisi*, 15. Cilt, 1997: 205-207.

İnternet Kaynakları

https://www.britannica.com/science/sulfur (Erişim tarihi: 25.05.2024)

https://www.eif2050.com/wind2b/blog/kukurt-nedir-ve-kullanim-alanlari-nelerdir

https://evrimagaci.org/sulfur-9917 (Erişim tarihi: 25.05.2024)

http://hakkari.gov.tr/hakkaride-kursun-cinko-calistayi (Erişim tarihi: 25.05.2024)

https://www.mta.gov.tr/v3.0/sayfalar/bilgi-merkezi/maden_potansiyel_2010/Hakkari_Madenler.pdf (Erişim tarihi: 25.05.2024)

MONDROS'TAN SAMSUN'A MUSTAFA KEMAL PAŞA'NIN FAALİYETLERİ (30 Ekim 1918 - 16 Mayıs 1919)

ACTIVITIES OF MUSTAFA KEMAL PASHA FROM MONDROS TO SAMSUN
(30 October 1918 - 16 May 1919)

Dr. Abdurrahman YALÇINKAYA
ORCID: 0000-0003-3044-3294
Edremit Bilim ve Sanat Merkezi Tarih Öğretmeni, Edremit/VAN.

ÖZET

30 Ekim 1918'de imzalanan Mondros Mütarekesi, Osmanlı Devleti için sadece Birinci Dünya Savaşı'nı bitirmemiş aynı zamanda Osmanlı Devleti'nin kaderini müttefiklerin ellerine bırakmıştır. Daha Birinci Dünya Savaşı devam ederken İtilaf Devletleri aralarında yaptıkları bir dizi gizli anlaşma ile Osmanlı topraklarını kendi aralarında paylaşmış ve Mütareke şartlarını istismar ederek işgallere başlamıştı. Mütareke, savaşan iki tarafın karşılıklı olarak silahları bırakma ve savaşı bitirme demektir. Ancak Mondros Mütarekesi, bu anlamın tam aksine yeni işgallerin başlaması ve yeni savaşın başlangıcı olmuştur. Bu savaş, "Millî Mücadele" ya da diğer adıyla "İstiklâl Harbi"dir.

Mütarekenin imzalandığı esnada Mustafa Kemal Suriye'de Yıldırım Orduları Grubu komutası altında İngilizlere karşı mücadele ediyordu. Ancak Mütarekenin imzalanmasıyla yenilgi kesinleşmiş ve Alman General Liman Von Sanders'in yerine Mustafa Kemal Paşa Yıldırım Orduları Grubu komutanı olmuştur. Kısa süre sonra bu ordunun dağıtılmasıyla Mustafa Kemal Paşa İstanbul'a dönmüştür. 13 Kasım 1918'de İstanbul'a dönen Mustafa Kemal burayı müttefik donanmasının işgali altında bulmuştur. Mustafa Kemal Paşa yaklaşık altı ay İstanbul'da kalacaktır.

Mustafa Kemal Paşa'nın 30 Ekim 1918'de Mondros Mütarekesi'nin imzalanmasından 19 Mayıs 1919'da Samsuna çıkışına kadarki süreçte yaptığı faaliyetleri Yıldırım Orduları Grup Komutanlığı Devresi, İstanbul'da Harbiye Nezareti Emrinde Geçirdiği Devre, IX. Ordu Kıtaatı Müfettişliği Devresi şeklinde üç devrede incelemek mümkündür.

Grup Komutanlığı devresini, Mütarekeyi en geniş anlamda devletin ve milletin lehine değerlendirip uygulamaya çalışma devresi olarak tanımlayabiliriz. İstanbul'da geçirilen dönemi, Mustafa Kemal Paşa'nın Mütarekenin uygulanışı üzerinde uyarıcı, onun yıkıcı etkilerinden hükümeti haberdar etme ve çözüm önerileri sunma devresi olarak nitelendirebiliriz. IX. Ordu Kıtaatı Müfettişliği Devresini ise Mütareke ile esarete sokulmak istenen Türk Milleti'ni buna karşı mücadeleye davet etme dönemi olarak adlandırabiliriz.

Bu çalışmada, Mustafa Kemal Paşa'nın Yıldırım Orduları Grup Komutanı olarak Suriye'de iken ve İstanbul'a geldikten sonra yaptığı faaliyetler ele alınmıştır.

Anahtar Kelimeler: Mondros Mütarekesi, Mustafa Kemal Paşa, İstanbul, Sultan Vahideddin, Millî Mücadele.

ABSTRACT

The Armistice of Mudros, signed on October 30, 1918, not only ended the First World War for the Ottoman Empire, but also left the fate of the Ottoman Empire in the hands of the allies. While the First World War was still ongoing, the Allied Powers shared the Ottoman lands among themselves with a series of secret agreements and began occupations by exploiting the terms of the Armistice. Armistice means that the two warring parties mutually lay down their weapons and end the war. However, the Armistice of Mudros, on the contrary, marked the beginning of new occupations and the beginning of a new war. This war is the "National Struggle" or also known as the "War of Independence".

At the time the armistice was signed, Mustafa Kemal was fighting against the British under the command of the Yıldırım Army Group in Syria. However, with the signing of the Armistice, defeat became certain and Mustafa Kemal Pasha became the commander of the Yıldırım Army Group, replacing German General Liman Von Sanders. Shortly after this army was disbanded, Mustafa Kemal Pasha returned to Istanbul. Mustafa Kemal, who returned to Istanbul on 13 November 1918, found the place under the occupation of the allied navy. Mustafa Kemal Pasha will stay in Istanbul for about six months.

Mustafa Kemal Pasha's activities from the signing of the Armistice of Mudros on 30 October 1918 until his departure to Samsun on 19 May 1919 are described in the Yıldırım Army Group Command Period, the Period He Spent Under the Command of the Ministry of War in Istanbul, IX. It is possible to examine it in three periods, namely the Army Corps Inspectorate Circuit.

We can define the Group Command period as the period of trying to evaluate and implement the Armistice in the broadest sense in favor of the state and the nation. We can describe the period spent in Istanbul as the period in which Mustafa Kemal Pasha warned the implementation of the Armistice, informed the government of its destructive effects and offered solution suggestions. IX. We can call the Army Corps Inspectorate Period as the period of inviting the Turkish Nation, who was wanted to be enslaved by the Armistice, to fight against it.

In this study, Mustafa Kemal Pasha's activities as the Lightning Army Group Commander while he was in Syria and after he came to Istanbul were discussed.

Key Words*:* Armistice of Mudros, Mustafa Kemal Pasha, Istanbul, Sultan Vahideddin, National Struggle.

İZMİR İKTİSAT KONGRESİ KARARLARININ CUMHURİYET DÖNEMİ EKONOMİSİNE ETKİLERİ VE KONGREYE YÖNELİK ELEŞTİRİLER

REPUBLICAN PERIOD OF IZMIR ECONOMIC CONGRESS DECISIONS EFFECTS ON THE ECONOMY AND CRITICISMS TOWARDS THE CONGRESS

Dr. Abdurrahman YALÇINKAYA
ORCID: 0000-0003-3044-3294
Edremit Bilim ve Sanat Merkezi Tarih Öğretmeni, Edremit/VAN

ÖZET

Lozan görüşmelerinde kapitülasyonlar, savaş masrafları ve Osmanlı borçları meselelerinde taraflar anlaşamayınca müzakerelere ara verildi. İşte tam bu ortamda, Millî Mücadele'nin liderleri Mustafa Kemal Paşa ve Kazım Karabekir Paşa ile Ticaret Vekili Mahmut Esat Bozkurt'un gayretleriyle İzmir'de İktisat Kongresi'nin toplanması kararlaştırıldı.

17 Şubat–4 Mart 1923 tarihleri arasında toplanan İzmir İktisat Kongresi'nde çiftçi, tüccar, sanayici ve işçi temsilcileri bir araya gelmişlerdir. İktisadî problemlerin devletlerin politikalarının belirleyicisi olduğu bir dönemde Ankara Hükümeti, Türkiye'nin ekonomik problemlerine bir çözüm bulabilmek ve ekonomik programını ortaya koyabilmek için İzmir İktisat Kongresi toplanmıştır. İzmir'in kurtuluşundan 6 ay sonra yine İzmir'de, Cumhuriyetin ilanından 8 ay önce, ülkenin dört köşesinden gelen delegelerin buluştuğu İzmir İktisat Kongresi ile emperyalizme karşı milli bir ekonomi kurulacağının dosta düşmana mesajını verilmiştir. İzmir İktisat Kongresi kararları Cumhuriyet'in ilk döneminde Hükümetlere takip edecekleri iktisadî politikaların esaslarını ortaya koymuştur. İzmir İktisat Kongresi, toplanma yeri ve zamanı itibariyle ve kongrede yapılan konuşmaların muhtevası itibariyle dönemin dış politikasını belirleme hususunda oldukça etkili olmuştur. İzmir İktisat Kongresi ile Millî Mücadele'yi zaferle sonuçlandıran toplumun farklı kesimlerinin, ekonomik bağımsızlığa ulaşma mücadelesinde de Mustafa Kemal ve arkadaşlarını desteklediği dünyaya ilan edilmiştir. Aynı zamanda İzmir İktisat Kongresi ile kurulacak Türkiye Cumhuriyeti rejiminin milli ve yerli bir rejim olacağı ve tam bağımsızlık esasına dayanacağı gösterilmiştir.

İzmir İktisat Kongresi'ne yönelik eleştiriler daha Kongre yapılmadan önce başlamış, TBMM'de iktisadî işlerden daha acil olan işlerin olduğunu belirtmişlerdir. Ayrıca Kongrenin toplama kararının Büyük Millet Meclisi'ne danışılmadan alınması olması, Mustafa Kemal Paşa'nın düşündüğü kapsam ve perspektifte bir programın çıkmaması ve açılış konuşmasında devletçilikten bahsetmemesi, Kongreye öncülük yapanların iktisatçı olmamaları, yabancı sermaye ile ilgili alınan kararlarlar eleştirilen hususlardır.

Bu çalışmada İzmir İktisat Kongresi kararlarının Cumhuriyet Dönemi ekonomisine etkileri ve kongreye yönelik eleştiriler incelenmiştir.

Anahtar Kelimeler: İzmir İktisat Kongresi, Millî İktisat, İktisat Politikası, İktisadî Bağımsızlık, Devletçilik.

ABSTRACT

During the Lausanne negotiations, the negotiations were interrupted when the parties could not reach an agreement on the issues of capitulations, war expenses and Ottoman debts. In this very environment, with the efforts of the leaders of the War of Independence, Mustafa Kemal Pasha and Kazım Karabekir Pasha, and the Minister of Commerce Mahmut Esat Bozkurt, it was decided to convene the Economic Congress in Izmir.

Representatives of farmers, merchants, industrialists and workers came together at the Izmir Economic Congress, which was held between 17 February and 4 March 1923. At a time when economic problems were the determinants of the policies of states, the Ankara Government convened the Izmir Economic Congress in order to find a solution to Turkey's economic problems and to present its economic program. 6 months after the liberation of Izmir, again in Izmir, 8 months before the proclamation of the Republic, the Izmir Economic Congress, where delegates from all corners of the country met, sent a message to friends and foes that a national economy would be established against imperialism. The decisions of the Izmir Economic Congress laid out the principles of the economic policies to be followed by the Governments in the first period of the Republic. Izmir Economic Congress was very effective in determining the foreign policy of the period in terms of its meeting place and time and the content of the speeches made at the congress. It was announced to the world that different segments of the society, which concluded the War of Independence with victory with the Izmir Economic Congress, also supported Mustafa Kemal and his friends in the struggle to achieve economic independence. At the same time, it has been shown that the regime of the Republic of Turkey to be established with the Izmir Economic Congress will be a national and local regime and will be based on the principle of full independence.

Criticisms against the Izmir Economic Congress started even before the Congress was held, and they stated that there were more urgent matters in the Turkish Grand National Assembly than economic affairs. In addition, the decision to convene the Congress was taken without consulting the Grand National Assembly, the lack of a program in the scope and perspective that Mustafa Kemal Pasha thought, the fact that he did not mention statism in his opening speech, the fact that the leaders of the Congress were not economists, and the decisions taken regarding foreign capital are the issues that were criticized.

In this study, the effects of the decisions of the Izmir Economic Congress on the economy of the Republican Era and the criticisms towards the congress were examined.

Key Words: Izmir Economic Congress, National Economy, Economic Policy, Economic Independence, Statism.

BAL ARISI VİRUSLARININ TEŞHİSİNDE KULLANILAN MOLEKÜLER YÖNTEMLER

MOLECULAR METHODS USED IN THE DIAGNOSIS OF HONEY BEE VIRUSES

Dr. Müge DOĞAN
Konya Veteriner Kontrol Enstitüsü
ORCID: 0000-0002-0593-5476
Dr. Mustafa Emin ÖZ
Konya Veteriner Kontrol Enstitüsü
ORCID: 0000-0001-7919-8643

ÖZET

Çiçekli bitkilerde tozlaşma dönemi biyolojik çeşitliliğin ve ekolojik sistemin devamı için hayati önem taşımaktadır. Bal arıları ise bu kritik sürecin tasarımcıları ve yürütücüleridir. Bal arıları bal, polen ve arı sütü gibi doğada eşi benzeri bulunmayan arı ürünlerinin yegâne üreticileridir. Ancak bu yetenekli polinatörler çok sayıda virus, parazit ve bakteri tarafından yıkıcı etkileri olan enfeksiyonlara maruz kalmaktadır. Bal arısında virus enfeksiyonları hakkında derin bir anlayışa sahip olma ve bu enfeksiyonları kontrol etme çabaları ise henüz geçtiğimiz çeyrek yüz yıl içerisinde önemli bir ivme kazanmıştır. Bal arıları çeşitli üstün yeteneklerine rağmen omurgalılara kıyasla daha az gelişmiş antiviral savunma araçlarına sahiptir. Bal arılarının bağışıklık sistemi ve koloni yaşamı formu ise çoklu virus enfeksiyonlarının bir fenomen olarak dünya genelinde görülmesine neden olmuştur. Bu durum ayrıca bir kolonide ortaya çıkan virus hastalıklarının etiyolojik nedeninin laboratuvar teşhisinde bazı güçlükleri beraberinde getirmektedir. Ancak moleküler tanı yöntemlerinin bal arısı viruslarının araştırılmasında ve rutin teşhisinde kullanılmasından sonra bu karmaşık durum açıklanabilmiştir. Özellikle arı viruslarının teşhisi için geliştirilen PCR analizlerinin serolojik testlere kıyasla daha başarılı sonuçlar göstermesinden sonra çeşitli moleküler teknikler araştırmacılar tarafından en çok tercih edilen sistemlerdir. Son yıllarda real-time PCR analizleri başta olma üzere çeşitli konvansiyonel PCR teknikleri, yüksek çözünürlüklü erime eğrisi analizleri, genotiplendirme metotları ve yeni nesil dizileme araçları bal arısı viruslarının teşhisinde yaygın bir şekilde kullanılmaktadır. Güncel moleküler teknikler bal arısı viruslarının neden olduğu gizli enfeksiyonların rutin teşhisi başta olmak üzere, viral yük hesaplamaları ve enfeksiyon dinamiklerinin araştırılması, çoklu virus enfeksiyonlarının kovan içi ve kovanlar arası sinerjik etkileri ve virus-parazit etkileşimlerinin açıklanmasına olanak sağlar.

Anahtar Kelimeler: Bal arısı, enfeksiyon, virus, moleküler yöntemler

ABSTRACT

The pollination period in flowering plants is vital for the continuation of biodiversity and the ecological system. Honey bees are the designers and executors of this critical process. Honey bees are the sole producers of bee products that are unique in nature, such as honey, pollen, and royal jelly. However, these talented pollinators are exposed to devastating infections caused by numerous viruses, parasites, and bacteria. Efforts to gain a deep understanding of virus infections in honey bees and control these infections have gained significant momentum in the last quarter century. Despite their various superior abilities, honey bees have less developed antiviral defenses than vertebrates. The immune system and the colony life form of honey bees have caused multiple virus infections to be seen as a phenomenon around the world. This situation also brings about some difficulties in laboratory diagnosis of the etiological cause of virus diseases that occur in a colony. However, this complex situation could be explained by the use of molecular diagnostic methods in the research and routine diagnosis of honey bee viruses. Various molecular techniques are the most preferred systems by researchers, especially after PCR analyses developed for the diagnosis of bee viruses showed more successful results compared to serological tests. In recent years, various conventional PCR techniques, especially real-time PCR analyses, high-resolution melting curve analyses, genotyping methods, and new generation sequencing tools have been widely used in the diagnosis of honey bee viruses. Current molecular techniques enable routine diagnosis of latent infections caused by honey bee viruses, viral load calculations and investigation of infection dynamics, synergistic effects of multiple virus infections within and between hives, and explanation of virus-parasite interactions.

Keywords: Honey bee, infection, virus, molecular methods

"THE WESTERN BALKANS PUZZLE": BOSNIA'S POSITION IN REGIONAL DYNAMICS

Elmar Ismayilzada

Azerbaijan Tourism and Management University, Azerbaijan

ORCID NO: 0009-0005-7789-3956

ABSTRACT

The article deals with the participation of Bosnia and Herzegovina in the political processes in the Western Balkans. Since the end of the Cold War, the Western Balkans has become a focus of international attention. After this time, projects of Western states in this region increased. The outbreak of the Ukrainian war in 2022 threatened the loss of the Western Balkans, considered as one of the important strategic positions of Western states. After this date, the European Union tried to raise and accelerate the issue of membership of the Western Balkan states to the organization. In this context, Bosnia and Herzegovina, located in the Western Balkans, should be mentioned. Bosnia and Herzegovina is considered a Western Balkan state with internal political problems and great external influence. The beginning of the Ukrainian war of 2022 had a greater impact on this country than most states in the region. Therefore, it is necessary to research about the position of Bosnia and Herzegovina in the Western Balkans.

Goal: To determine the role of Bosnia and Herzegovina in the Western Balkans region and analyze their attitude towards integration into this region.

Methodology: Analysis and synthesis methods were used in the preparation of the study.

The study consists of two parts. The first paragraph describes the term of the Western Balkans and the features of this region, indicates the projects carried out in this region and the approach of states to them, analyzes external influences and challenges in the region in modern terms. The second paragraph notes the features that distinguish Bosnia and Herzegovina from other states in the region, the regional projects in which it participate, relations with foreign and regional actors.

The study concluded that the outbreak of the Ukrainian war in 2022 created a need for regional integration projects in the Western Balkans, and Bosnia and Herzegovina had a special role in the implementation of these projects.

Keywords: Western Balkans, Bosnia and Herzegovina, region, state, integration

INTRODUCTION

The Western Balkans region has been a great power battleground throughout history. Although this region was united within Yugoslavia in the 20th century, the situation in the process of the collapse of this state deteriorated. After the war ended, the international community supported reconstruction in the region. The integration of the western Balkan states has become a key element of the issue of membership to Euro-Atlantic structures. Bosnia and Herzegovina is attracting attention as part of this issue. This country faces contradictions within itself, like its region. The outbreak of the Ukrainian war in 2022 intensified tendencies of political polarization in the Western Balkans, especially in Bosnia and Herzegovina. The European Union considers that the Western Balkans region is important for European security in current terms. Bosnia and Herzegovina is currently considered as one of the key countries in the region in this matter.

In preparing the study, preference was given to data from recent periods. It is noted that Western states are neutral in supporting integration projects in the Western Balkans. (Trošić & Arnaudov, 2023) The studies emphasized the impact on the integration of Bosnia and Herzegovina's problems in relations with some of the neighboring states. (Džuverovic & Stojarová, 2022) In some studies, emphasizing Bosnia and Herzegovina as the country with the greatest external influence in the Western Balkans plays a role in revealing its position in regional dynamics. (Dolan, 2022)

The research about study has been conducted more in the context of the European Union and the Ukrainian War of 2022. Therefore, there has been enough information on this topic recently. However, studies on the problem of relations between Bosnia and Herzegovina and unneighboring states within the framework of regional integration are limited.

The scientific innovation of the study is being the main international factor in shaping the attitude of the western Balkan states, especially Bosnia and Herzegovina, to regional dynamics. This idea was achieved based on the positions and results of continuing projects.

The study has scientific significance in terms of examining positions on regional issues in the Western Balkans and examining the role of Bosnia and Herzegovina in political processes in the Western Balkans.

REGIONAL INTEGRATİON IN WESTERN BALKANS : BACKGROUND AND CURRENT ISSUES

After the accession of some Balkan states to Euro-Atlantic structures, the term of the "Western Balkans" began to be used to include in a single category states that did not join these organizations. In the 1990s, the term "Western Balkans" was introduced into the political

lexicon by the initiative of the European Union. (Kolstø, 2016, p. 4) This region includes Albania, Serbia, Montenegro, Bosnia and Herzegovina, North Macedonia and Kosovo. (Lika, 2021, p. 7) Determining of different goals and territorial claims in solving the main problems in this region made it necessary to implement regional integration initiatives. (Rika, 2021, p. 4) It is characteristic of this region that weak governments prefer to a balanced policy in relations with foreign countries. Security threats caused by political, ethnic and religious disputes have made the region a actual conflict zone on the global agenda. (Devetak, 2022, p. 57)

After the collapse of Yugoslavia in the 1990s, various integration projects were put forward in the Western Balkans by both foreign actors and regional states. CEFTA (Central European Free Trade Agreement) (Devetak, 2022, p. 69), SAP (Stabilization and Association Process) (1999) (Önsoy, 2020, p. 160), Regional Approach (1997) (Barbulescu & Troncota, 2013, p. 78), SEECP (South East European Cooperation Process) (1996), Regional Cooperation Council (2008) (Džuverovic & Stojarova, 2022, p. 36) Berlin Process (2014), "Mini Schengen" (2019) (Reka, 2021, p. 12), Open Balkans can be considered among them. The Berlin process was put forward by the EU and is supported by the states of the region. Although the Open Balkans project is supported by foreign actors (USA and the European Union) (Trošić & Arnaudov, 2023, pp. 72-73), some states in the region (Bosnia and Herzegovina, Kosovo) reject it, considering it an alternative to the Berlin process and a part of the "Greater Serbia" plan. (Vulovich, 2022, p. 5)

The factor of foreign states plays great role in the region of the Western Balkans. The Adriatic Charter Summit by the participation of the United States and Western Balkans states in 2017, identified Russia as a threat. (Devetak, 2022, p.57-58) It should be noted that US conflict management strategies in this region differ from those of the European Union. (Džuverovic & Stojarova, 2022, p. 218) China's 17 + 1 initiative under the Belt and Road project has its important position among important projects in the region. (Baykara, 2020, p. 16) Turkey prefers to peacemaking to solve problems in the region. The Istanbul Declaration, signed in 2010 with the participation of Turkey, was implemented to accelerate integration between the states of the region. (Rupnik, 2011, p. 50)

Assessing the current state of the Western Balkans, we observe tendency of authoritarianism in some states. (Bieber, 2018, p. 33) At the same time, there is no joint position in the region regarding the Ukrainian war that has been going on since 2022. (Dzhankich, Kacharska, & Cale, 2023, p. 166)

The Ukrainian war that began in 2022 influenced the foreign policy orientation in the Western Balkans. This influence is felt not only among the states of the region, but also within the state (Bosnia and Herzegovina). Therefore, the processes taking place in the region and within the state are somewhat parallel to each other.

BOSNIA'S ROLE IN INTEGRATION OF WESTERN BALKANS COUNTRİES

One of the countries where the conflict situation continues in the Western Balkans region is Bosnia and Herzegovina. Bosnia and Herzegovina is a country with more international intervention than other Western Balkan states. (Musliu, 2021, p. 1) Bosnia and Herzegovina's compliance with European Union membership standards is essential for the future of the Western Balkans. Being weak state here requires the cooperation of regional states. (Benedek, Daase, Duyne, & Vojin, 2010, p. 260)

Bosnia and Herzegovina participates in a number of projects within the region. These include WBIF (Western Balkans Investment Framework) , (Kundid, 2023, p. 127) WBR (Western Balkan Regulation) (2016) (Jansen, 2023, p. 200) and SECI (Southeast European Cooperation Initiative) (1996). Bosnia and Herzegovina is one of the countries participating in the Berlin process. (Jano, 2010, p. 39) Bosnia and Herzegovina is considered one of the countries that refused to participate in the Open Balkans project. This position can be justified by the assumption that the project was not initiated by the European Union. Bosnia and Herzegovina also participates in the Chinese "17 + 1" initiative. Within this framework, financial support is provided by China to the field of electricity. (Baykara, 2020, p. 16)

The activities of foreign actors play an important role in relation to Bosnia and Herzegovina to regional dynamics. The United States, NATO, Russia and China occupy an important position among these actors. In this terms, the position of the Republika Srpska about Russia and China should be noted. (Panagiotou, 2020, p. 6) One of the notable points is that Bosnia and Herzegovina is in "average position" in relation to NATO and EU membership among the Western Balkan states.

Bosnia and Herzegovina's relations with regional states play an important role in regional integration. In this sense, relations with Serbia, Croatia and Kosovo should be especially noted. Serbia's relations with Republika Srpska are at a high level. (Džuverovic & Stojarova, 2022, p. 37) Most interests in relations with Croatia coincide, but the problem of borders between the two countries remains unresolved. (Džuverovic & Stojarova, 2022, p. 38) Bosnia and Herzegovina still does not recognize Kosovo independence, which is an obstacle in relations. (Džuverovic & Stojarova, 2022, p. 37)

The Ukrainian war that began in 2022 played a role in changing the situation in Bosnia and Herzegovina. According to STRATCOM Permeability Index, Bosnia and Herzegovina is considered one of the countries with the greatest external influence in the Western Balkans region. (Dolan, 2022, p. 10) One of the important factors of Bosnia in the Western Balkans is the problem of migration. Recently, an increase in the flow from this country to Europe has created conditions for the issue to become relevant here. (Jansen, 2023, p. 200) At the same

time, Bosnia and Herzegovina is one of the transit countries of the Western Balkan Migration Route.

According to the 2023 Balkan barometer polls, attitudes towards regional cooperation in Bosnia and Herzegovina are considered positive. These surveys were conducted in economic perspective and compared to disintegration. (Regional Cooperation Council, 2023)

Thus, internal and external factors play an important role in the participation of Bosnia and Herzegovina in regional integration. Statehood problems within Bosnia and Herzegovina hinder the effective implementation of regional integration. At the same time, being some problems in relations with the states of the region leads to an unreliable position in relation to them. It should be noted that the involvement of Bosnia and Herzegovina to the integration processes in the Western Balkans was carried out mainly at the initiative of the European Union. This indicates the importance of the international factor in foreign policy.

DISCUSSION

External and internal factors play an important role in the integration processes in the Western Balkans. An important role in the creation and implementation of the Berlin process was played by an external factor (EU), and in the emergence of the Open Balkans project - an internal factor (states of the region, especially Serbia). However, in the implementation of these processes, the main factor is an external factor. This indicates great differences between the states of the region. At the same time, the foreign policy of these states was not harmonized to achieve common goals. Therefore, the regional integration of the Western Balkans will develop slowly. However, after the start of the Ukrainian war in 2022, the tendency of the development of regional integration of the European Union and some states of the region intensified. This can accelerate process of rapprochement between states in the Western Balkans.

Bosnia and Herzegovina can be considered a "mini-model" of the Western Balkans. Because it can be observed different approaches within this state. Bosnia and Herzegovina's complex state system limits its regional foreign policy. The foreign factor plays an important role in Bosnia and Herzegovina's participation in regional projects in the Western Balkans. At the same time, this creates contradictions between external factors (between the West and non-West). Bosnia and Herzegovina demonstrates a positive approach to regional integration. After the outbreak of the Ukrainian war in 2022, Bosnia and Herzegovina's need for regional integration increased. Because this country can minimize the growing contradictions within it through regional cooperation.

REFERENCES

Barbulescu, I. G., & Troncota, M. (2013). EU's "Laboratory" in the Western Balkans. Experimenting Europeanization without Democratization. The Case of Bosnia and Herzegovina. Revista Española de Ciencia Política(31), 63-99.

Baykara, S. T. (2020). China's Soft Power Tools in the Western Balkans. Contemporary Macedonian Defence, 9-20.

Benedek, W., Daase, C., Duyne, P. v., & Vojin, D. (2010). Transnational Terrorism, Organized Crime and Peace-Building : Human Security in the Western Balkans . Palgrave Macmillan.

Bieber, F. (2018). The Rise of Authoritarianism in the Western Balkans . Palgrave Macmillan.

Devetak, S. (2022). The Thorny Road to the European Integration of the Western Balkans Region. International Scientific Journal on European Perspectives, 13(1), 53-79.

Dolan, C. J. (2022). Hybrid Warfare In The Western Balkans: How Structural Vulnerability Attracts Maligned Powers And Hostile Influence. Seeu Review, 17(1).

Džankić, J., Kacarska, S., & Keil, S. (2023). A Year Later: War in Ukraine and Western Balkan (Geo)Politics. European University Institute.

Džuverovic, N., & Stojarová, V. (2022). Peace and Security in the Western Balkans . New York: Routledge.

Jano, D. (2010). The Europeanization of the Western Balkans : A Fuzzy Set Qualitative Comparative Analysis of the New Potential EU Member States.

Jansen, S. (2023). How Bosnia and Herzegovina Was Bordered: The Supervised Making of a Border/Mobility Assemblage in the European Semiperiphery . Comp. Southeast Europ. Stud., 71(2), 190–209.

Kolstø, P. (2016). 'Western Balkans' as the New Balkans: Regional Names as Tools for Stigmatisation and Exclusion . Europe-Asia Studies.

Kundid, M. (2023). Bosnia and Herzegovina's Hopes of European Union Accession: A Safeguard against the Country's Implosion? . European Mirror, 125-140.

Lika, L. (2021). The Western Balkans at the crossroads of European integration and the emerging powers' projection of influence . Journal of Cross-Regional Dialogues , 7-30.

Musliu, V. (2021). Europeanization and Statebuilding as Everyday Practices : Performing Europe in the Western Balkans. New York: Routledge.

Önsoy, V. M. (2020). The European Union Strategy for the Adriatic Ionian Region: An Alternative to the European Integration in the Western Balkans? Akademik Bakış, 14(27), 151-173.

Panagiotou, R. (2020). The Western Balkans between Russia and the European Union : perceptions, reality, and impact on enlargement. Journal of Contemporary European Studies.

Regional Cooperation Council. (2023). Balkan Barometer 2023 Public Opinion. rcc.int: https://www.rcc.int/balkanbarometer/key_findings/2/ adresinden alınmıştır

Reka, B. (2021). New regional integration initiatives for the Western Balkans as substitutes for EU accession. UBT International Conference.

Rupnik, J. (2011). The Western Balkans and the EU: the hour of Europe.

Trošić, S. J., & Arnaudov, M. (2023). What Are The Realistic Capabilities Of The Berlin Process And The Open Balkans Initiative? . The Review of International Affairs, 74(1187), 59–85.

Vulović, M. (2022). The Berlin Process in the Western Balkans: Big ideas, difficult implementation. SWP Comment(70).

ŞIRNAK HERBOL KÖYÜ ÖZELİNDE BÖLGENİN ETNOGRAFYASI ÜZERİNE DÜŞÜNCELER

THOUGHTS ON THE ETHNOGRAPHY OF THE REGION WITH A FOCUS ON HERBOL VILLAGE IN ŞIRNAK

Uzm. Abdullah İLHAN

Dokuz Eylül Üniversitesi, Edebiyat Fakültesi, Arkeoloji Bölümü Phd Öğrencisi

ORCID: 0000-0002-6227-4328

Prof.DR. Ali KAZIM ÖZ

Dokuz Eylül Üniversitesi, Edebiyat Fakültesi, Arkeoloji Bölümü

ORCID: 0000-0002-3005-323X

ÖZET

Süryaniler, günümüz Anadolu yerlilerinin Hristiyanlık öncesi mirası nedeniyle etnoarkolojik çalışmalar için olağanüstü bir potansiyele sahiptir. Özellikle, Doğu Anadolu'nun dağlık kesimlerinde bu nitelikteki araştırmalar çok az düzeyde yürütülmüştür. Bu çalışma, Cudi Dağı'nın doğusunda bulunan bir Süryani köyünün (Herbol ~ Aksu) uzaktan algılama ve etnografik gözlemler üzerinden değişimini araştırmayı amaçlamıştır. Çalışma, bölgesel etnografik çalışmalar çerçevesinde incelenerek, köyün geçmiş tarihsel gelişimi ile günümüzdeki yaklaşımların ışığında değerlendirilmiştir. Şırnak'taki etnik toplulukların tarihsel ve kültürel mirasının, bölgesel etnografik açıdan önemi araştırılmış ve köylerde yaşanan terk ediş ve yok oluş sürecinin farklı faktörlerle gerçekleştiği belirtilmiştir. Bu faktörler arasında göç, ekonomik zorluklar, demografik değişimler ve siyasi etmenler yer almaktadır. Cudi Dağı'nın doğu eteklerindeki büyük bir Süryani köyü olan Aksu (Harbol), 1990 yılında aniden terk edildi. Köyün ve kalıntıların topografisi kaydedildi. Eserlerin bir envanterini ve mevcut kiliselerin planları çıkarıldı ve çevrenin özellikleri tanımlanmıştır. Bu çalışmada, Şırnak'taki Süryani köyünün yok oluş ve yeniden kuruluş süreçleri incelenerek, etnografik ve etnolojik açılardan analiz edilecektir. Bu analiz, özellikle bölgesel etnografya çalışmalarına yeni bir perspektif kazandırarak, benzer durumdaki diğer toplulukların da değerlendirilmesine katkı sağlayacaktır.

Anahtar Kelimeler: Süryani, Şırnak, Herbol Köyü, Kültürel Miras, Etnoarkeoloji

ABSTRACT

The Syriacs hold exceptional potential for ethnoarchaeological studies due to the pre-Christian heritage of contemporary Anatolian natives. Particularly, research of this nature in the mountainous regions of Eastern Anatolia has been minimal. This study aims to investigate the transformation of a Syriac village (Herbol ~ Aksu) located east of Mount Cudi through remote sensing and ethnographic observations. The study was examined within the framework of regional ethnographic studies, evaluating the village's historical development alongside contemporary approaches. The significance of the ethnic communities' historical and cultural heritage in Şırnak was explored from a regional ethnographic perspective, highlighting the various factors contributing to abandonment and extinction in villages. These factors include migration, economic hardships, demographic changes, and political influences. Aksu (Harbol), a large Syriac village on the eastern slopes of Mount Cudi, was abruptly abandoned in 1990. The topography of the village and its remnants was recorded. An inventory of artifacts and plans of existing churches was created, and the characteristics of the surroundings were described. This study will analyze the processes of extinction and revival of the Syriac village in Şırnak from ethnographic and ethnoarchaeological perspectives. This analysis will contribute to regional ethnography studies by providing a new perspective and aiding in the evaluation of other communities in similar situations.

Keywords: Syriac, Şırnak, Herbol Village, Cultural Heritage, Ethnoarchaeological

CUMHURBAŞKANLIĞI HÜKÜMET SİSTEMİNDE ÜST DÜZEY BÜROKRATLARIN ATANMASI: SORUNLAR VE ÇÖZÜM ÖNERİLERİ

APPOINTMENT OF SENIOR BUREAUCRATS IN THE PRESIDENTIAL GOVERNMENT SYSTEM: PROBLEMS AND SOLUTIONS

Prof. Dr. Ferit İZCİ
Van Yüzüncü Yıl Üniversitesi, İİBF- Kamu Yönetimi
ORCID NO: 0000-0001-6383-1280
Doktora Öğrencisi Servet YİĞİT
Van Yüzüncü Yıl Üniversitesi, SBE- Kamu Yönetimi
ORCID NO: 0000-0003-0468-9581

ÖZET

1921 Anayasası ile uygulanan Karma Sistem ve Meclis Hükümeti uygulamaları bir kenara alındığında, Türkiye'nin Parlamenter sistem ile asırlık bir geçmişi ve köklü bir geleneği bulunmaktadır. 1876 Kanun-i Esasiden 2017 Anayasa değişikliğine kadar parlamenter sistem, avantaj ve dezavantajlarıyla sürekli tartışılmış ve en nihayetinde 16 Nisan 2017 tarihinde mevcut sistemin değişikliği halkoylamasına sunulmuştur. Neticede devlet mekanizmasının birçok alanında radikal değişimleri beraberinde getiren Cumhurbaşkanlığı Hükümet Sistemine geçilmiş oldu. Söz konusu sistemin değişikliği ile beraber Türkiye'nin bürokratik örgütlenmesi de köklü değişikliklere tâbi tutuldu. Bu bağlamda üst düzey bürokratların atanmasına ilişkin kimi karışıklıklar da ortadan kalkmış ve süreç içerisinde Cumhurbaşkanlığı Kararnameleri ile söz konusu duruma, kendine has bir nitelik kazandırılmış oldu. Türkiye'de uygulanan bu yeni sistem, nev'i şahsına münhasır birtakım özellikler taşımaktadır. Her şeyden önce Cumhurbaşkanı başkanlığındaki hükümet, meşruiyetini doğrudan halktan almaktadır. Dolayısıyla başka bir güç tarafından güvenoyu almasına gerek yoktur. Bunun yanı sıra yürütme erki güçlendirilmiş, yasama ve yargı güçleriyle olan ilişkiler yeniden dizayn edilmiştir.

Bu çalışmada Türkiye'de Cumhurbaşkanlığı Hükümet Sistemi genel hatlarıyla ele alınarak üst düzey kamu görevlilerinin atanması konusu sorunlar ve çözüm önerileri temelinde analiz edilmeye çalışılmıştır.

Anahtar Kelimeler: Cumhurbaşkanlığı Hükümet Sistemi, Üst Düzey Bürokrat Atamaları, Başkanlık Sistemi, Cumhurbaşkanlığı 3 Sayılı Kararname.

ABSTRACT

Aside from the 1921 Constitution and the Mixed System and Parliamentary Government practices, Turkey has a centuries-old history and deep-rooted tradition with the parliamentary system. From the 1876 Law of 1876 to the 2017 Constitutional amendment, the parliamentary

system was constantly discussed with its advantages and disadvantages, and finally, on April 16, 2017, the change of the current system was submitted to a referendum. As a result, the Presidential Government System, which brings radical changes in many areas of the state mechanism, was introduced. With the change of the system in question, Turkey's bureaucratic organization was also subjected to radical changes. In this context, some confusion regarding the appointment of high-level bureaucrats was eliminated and the situation in question was given a unique character with Presidential Decrees. This new system implemented in Turkey has a number of unique features. First of all, the government headed by the President derives its legitimacy directly from the people. Therefore, it does not need a vote of confidence from any other power. In addition, the executive power has been strengthened and the relations with the legislative and judicial powers have been redesigned.

In this study, the Presidential Government System in Turkey is discussed in general terms and the appointment of senior public officials is analyzed on the basis of problems and solution proposals.

Keywords: Presidential Government System, Appointments of Senior Bureaucrats, Presidential System, Presidential Decree No. 3.

GİRİŞ

2017 Anayasa değişikliği neticesinde Cumhurbaşkanlığı Hükümet Sistemine geçişle Türkiye Kamu Yönetiminin organizasyonel yapısı bir çok köklü değişikliğe uğradı. Bu minvalde yasal mevzuatların satır aralarında geçen üst düzey kamu yöneticisi-bürokratı kavramı söz konusu süreçten sonra yeni bir nitelik kazanmış oldu. Sistem değişikliği öncesinde yürütme erkinin farklı kademelerinde veya ilgili kurumun kendi hiyerarşisi içerisinde icra edilen üst düzey bürokratların yetiştirme, atama, görevlendirme, görevden alma gibi işlemler doğrudan Cumhurbaşkanlığına devredilerek sistem yeni bir boyuta taşındı. Bahsi geçen hususların usul ve esaslarına yönelik Cumhurbaşkanlığına kararname ile düzenleme yetkisinin verilmesi dikkatleri üst düzey kamu görevlilerine çekmiştir. Her şeyden önce şunu ifade etmek gerekir ki üst düzey kamu görevlileri kavramının altının doldurulması, karmaşıklığın ve belirsizliklerin giderilmesine yönelik literatürde bir fikir birliği olduğu görülmektedir. Çünkü söz konusu kavramı bir bütün olarak açıklayan, betimleyen veya yasal bir mevzuata dayandıran bir tanıma rastlanmamaktadır. Bu çerçevede Cumhurbaşkanlığı 3 sayılı kararnamesi büyük önem taşımaktadır.

3 sayılı kararname, üst kademe kamu yöneticileri ile kamu kurum ve kuruluşlarında atama usullerine yönelik çıkarılan bir düzenlemedir. Bu kararnamede (I) ve (II) sayılı cetvellerde sayma usulüyle üst kademe kamu görevlileri sıralanmış, atanmaları ve görev süreleri gibi konulara açıklık getirmektedir. Bu bağlamda söz konusu kararname ile Cumhurbaşkanına üst düzey bürokrat atamaları konusunda çok önemli yetkiler tanımaktadır. Parlamenter sistemin cari olduğu ve Cumhurbaşkanı ile hükümetin farklı politik görüşlere sahip olduğu Türkiye

siyasetinde (örn. Ahmet Necdet Sezer-Ak Parti Hükümeti dönemi) bu konuda ciddi krizlere şahit olunmuştur.

Yukarıda değinilen olumsuzlukların yaşanmaması ve en önemlisi de yönetimde istikrar sağlanması adına, yürütme erkinin başında bulunan Cumhurbaşkanına önemli yetkiler verilmiştir. Yönetimde istikrarın bu şekilde sağlanabileceği görüşü ile tek kişinin aşırı yetkilerle donatıldığı Monokrasi eleştirileri ikilemi bağlamında ele aldığımız bu çalışma, teorik çözümleme, sorunlar ve öneriler çerçevesinde analize tâbi tutulmaya çalışılmıştır.

TÜRKİYE'DE CUMHURBAŞKANLIĞI HÜKÜMET SİSTEMİ ÖNCESİ KAMU PERSONEL YÖNETİMİ GENEL DURUM

Türkiye Cumhuriyeti devleti bir imparatorluk bakiyesi üzerine kurulmuştur. Asırlık geleneksel yapıların bu uzun süreç boyunca oluşturduğu devlet aklı ve yönetsel zihin kodları, doğal olarak devletin bürokratik örgütlenmesine de yansımıştır. Mutlak monarşiden meşruti monarşiye ve oradan da cumhuriyet rejimine evirilen sistem, beraberinde köklü değişimleri de getirmiştir. Bilindiği üzere mutlak monarşide "kul sistemi" üzerine bina edilen kamusal hizmetlerde üst düzey yöneticiler, devşirmelerden oluşmaktaydı(Tataroğlu, 2006: 109-110). Tanzimat sonrası ve cumhuriyetin ilk yıllarında ise genel itibariyle yurtdışında eğitim görmüş kimseler bu görevlere getirilmekteydi. Sonraki süreçte ise devlet memurlarının kendi hiyerarşik yapılanması içerisinde üst düzey bürokrat atamaları gerçekleştirilmekteydi.

Cumhuriyet rejiminden günümüze dek geçen süreç içerisinde kamu personel rejimi farklı anlayışlar çerçevesinde şekillenmiştir. 1923-1960 yılları arası düzeni oturtma arayışı, 1960-1980 yılları arası özellikle 657 sayılı kanun ile bir nevi kurumsallaşma çabası ve 1980-2000 arası dönemde ise Yeni Kamu Yönetimi anlayışı çerçevesinde değişim-dönüşüm perspektifinin egemen olduğu bir anlayış görülmektedir(Acar, 2019: 120). 1926 tarihinde yürürlüğe giren "Memurin Kanunu", kamu örgütlenmesine dair personel düzenlemesini yaparak söz konusu durum sistematize edilmeye çalışılmıştır. Bu dönemin diğer bir özelliği ise küresel ölçekte makro ekonomide Keynesyen Modelin hâkim olmasıdır. Haliyle devlet müdahaleci bir yapıyı savunan bu görüşün etkileri kamu personel yapılanmasına da yansımıştır. 1965 tarihli 657 sayılı Devlet Memurları Kanunu ile kamu personel anlayışı daha karakteristik bir yapıya bürünmüştür. Bu dönemde etkinlik ve verimlilik anlayışının ön planda olduğu görülmektedir. Özellikle Devlet Planlama Teşkilatının(DPT) kuruluşu bu çerçevede bir dönüm noktasını teşkil etmektedir. İlgili kanunun gerek hazırlanmasında gerekse kabulünde yabancı uzmanlardan da faydalanılmış ve hatta OECD gibi uluslararası kuruluşların kadro sınıflandırması gibi hususlarda telkinde bulunulduğu görülmüştür (Demirci, 2010: 163).

12 Eylül 1980 askeri darbesi ile demokrasi kesintiye uğramış, kamu kurum ve kuruluşları radikal değişikliklere maruz bırakılmıştır (Şener, 2013: 578). Darbe sonrası ülke yönetimini devralan Turgut Özal, neo-liberal ekonomi modelini benimseyerek bu kapsamda adımlar

atmıştır. Dönemin kamu politikaları analizine bakıldığında, etkinlik, verimlilik, profesyonellik gibi kavramların ön planda olduğu görülmektedir (Eroğlu, 2010: 231). Söz konusu durumu, değişen küresel konjonktüre ayak uydurma çabası olarak da okuyabiliriz. Bu dönemde kamu görevlileri ile ilgili yasal düzenlemelere bakıldığında 1982 Anayasası 128. Maddesinde şu ifadelere yer vermektedir: *"Devletin, kamu iktisadi teşebbüsleri ve diğer kamu tüzel kişilerinin genel idare esaslarına göre yürütmekle yükümlü oldukları kamu hizmetlerinin gerektirdiği asli ve sürekli görevler, memurlar ve diğer kamu görevlileri eliyle görülür. Memurların ve diğer kamu görevlilerinin nitelikleri, atanmaları, görev ve yetkileri, hakları ve yükümlülükleri, aylık ve ödenekleri ve diğer özlük işleri kanunla düzenlenir. Üst kademe yöneticilerinin yetiştirilme usul ve esasları, kanunla özel olarak düzenlenir"* (T.C. Anayasası, 1982: md,128). Anayasanın mezkur hükmü, üst düzey atamalara ilişkin ayrıcalıklı bir kapının aralanmasına olanak sağlamıştır. Bu kapsamda 1984 yılında 3077 sayılı kanunla üst düzey kamu görevlilerinin yurt içi ve yurt dışı yetiştirilmesine yönelik özel statülü bir çalışma başlatılmak istenmiş ancak Cumhurbaşkanı tarafından veto edilmiştir. Aynı kanun mecliste herhangi bir değişikliğe uğramadan yeniden Cumhurbaşkanlığına gönderilmiş ve 3149 sayılı kanun ile yasal statü kazanmıştır. Bu kez Anayasa mahkemesince *"Yasama yetkisinin devredilemezliği"* hükmü gereğince iptal edilmiştir (Kılıçkaya, 2000: 224-225). Sonraki süreçlerde TODAİE tarafından önerilen ancak hayata geçirilemeyen Kamu Yönetimi Araştırma Raporu (KAYA), 2003 tarihli 5018 Sayılı Kamu Mali Yönetimi ve Kontrol Kanunu ve son olarak 2011 yılında çıkarılan bir Torba Kanunu[1] ile üst düzey kamu yöneticiliğine ilişkin spesifik çalışmaların yapıldığı görülmektedir (Akbay, 2022: 259-262).

ÜST DÜZEY YÖNETİCİLERİN KİMLER OLDUĞU SORUNSALI VE ÖNEMLİ YÖNLERİ

Yönetici kavramı Yönetim Biliminde üst, orta ve alt düzey yönetici olarak tasnif edilmektedir. Bu bağlamda literatürde sıklıkla karşılaşılan üst düzey yönetici kavramına açıklık getirmek maksadıyla "ilgili kurum hakkında nihai kararları alan ve planlara son şeklini veren kişi" şeklinde bir tanımlama yapılsa da, kavramı böylesi dar bir kalıba sokmak kolay değildir (Öztürk, 2019: 1280). Bunun yerine Birleşmiş Milletlerin yaptığı tanımlama daha kapsayıcı görünmektedir. Bu tanıma göre üst düzey yönetici: *"Kamu kurum ve kuruluşlarının üst düzeylerinde çalışan ve ana politikaları formüle etmekle uğraşan en üst düzeylerde politik konularda danışmanlık yapan, yönetsel politikalarla ilgili karar verme sorumluluğuna haiz olan bakanlıklar veya yönetim kurulları tarafından belirlenen temel politikaları program kararları haline dönüştüren kişiler"* (Önder, 1995: 134) olarak tanımlanmaktadır.

[1] Bazı Alacakların Yeniden Yapılandırılması ile Sosyal Sigortalar ve Genel Sağlık Sigortası Kanunu ve Diğer Bazı Kanun ve Kanun Hükmünde Kararnamelerde Değişiklik Yapılması Hakkında Kanun RG: 25.02.2011, 27846.

Üst düzey yöneticilerin en belirgin özelliklerinden biri de siyaset mekanizması ile doğrudan temasa geçebilme potansiyeline sahip olabilmesidir. Diğer bir ifadeyle siyaset kurumu bir kamu kuruluşu ile temasa geçeceği sırada ilk olarak söz konusu kurumun en üst statüsündeki kişi ile muhatap olur. Bu durum, kamu kurumlarında üst düzey yöneticilerin tasnifinde belirgin bir kriter oluşturabilir. Hukuki bir zemine istinat etmesi yönüyle üst düzey kamu görevlilerinin tanımlanması ve tasnifi son derece önem arz etmektedir. Zira bu görevlilerin yetiştirilmeleri, atanmaları, görevden alınmaları-azledilmeleri gibi konular bu bakımdan temel bir konu teşkil etmektedir (Söyler, 2020: 62). Üst düzey bürokratlar, devletin genel işleyişi ve kamusal hizmetlerin idaresinde kritik bir rol oynamaktadırlar. Bu pozisyonu işgal eden kişiler, politika yapım süreçlerinden tutun hizmetlerin icrasına kadar oldukça geniş bir sorumluluk yelpazesine sahiptirler.

Üst düzey bürokratların bazı önemli yönlerini aşağıdaki gibi sistematize edebiliriz:

- **Politika Geliştirme:** Üst düzey bürokratlar yerel, ulusal ve hatta uluslararası düzeydeki siyasanın şekillenmesinde kritik bir rol oynamaktadırlar. Bu politikalar uluslararası ilişkiler, milli güvenlik, sağlık, eğitim, ekonomik kalkınma gibi çok geniş bir alanı kapsamaktadır. Etkili ve verimli bir politika üretme süreci, bir bütün olarak toplumun refah düzeyini arttırmakla beraber orta ve uzun vadeli sosyo-ekonomik ideallerin hayat bulmasını sağlayabilir.
- **Liderlik ve Yönetim:** Kamusal alanda görev yapan üst düzey bürokratlar, geniş çaplı etki alanına sahiptirler. Bundan dolayı nicel açıdan yüksek hacimli kitleleri yönetirler. Dolayısıyla ilgili kurum içerisinde liderlik vazifesini üstlenmektedirler. Söz konusu liderliğin yüklediği misyona göre hizmetlerin optimal düzeyde ifası ve icrasına önelik yönetim sergilerler. Bunun yanı sıra birtakım krizlerin oluşması durumunda karar alma ve uygulama süreçlerinde kritik bir rol oynamaktadırlar.
- **Kamu Kaynaklarının Etkili ve Verimli Kullanılmasının Yönetimi:** Devlet tüzel kişiliğinin kaynakları sınırsız değildir. Bu kaynakların etkili ve aynı zamanda verimli kullanılmasının yönetimi, üst düzey kamu görevlilerinin uhdesindedir. Bu sorumluluğun en uygun şekilde ifa edilmesi kamusal hizmetlerin sürdürülebilirliği açısından büyük önem arz eder.
- **Şeffaflık ve Hesap Verilebilirlik:** Şeffaflık ve hesap verilebilirlik kamusal düzeydeki güvenin sürdürülmesi için önemli bir esas oluşturmaktadır. Üst düzey bürokratlar, faaliyet ve icraatlarını gerek kamuoyuna gerekse ilgili denetim mekanizmasına rapor sunmakla yükümlüdürler. Bu durum organizasyonel yapıların faaliyetlerinin meşruiyet kazanmasına ve toplumsal bir destek kazanmasını sağlamaktadır (İzci , Atmaca, & Yılmaz, 2019: 303).
- **Sosyal İlişkiler:** Kamu personeli, hükümetin ve yurttaşlar arasındaki köprü vazifesini üstlenmektedirler. Üst düzey kamu görevlileri bu noktada köprünün temel ayaklarını oluşturmaktadırlar. Bu bağlamda toplumun ihtiyaçlarını

karşılamak, beklentilerini anlayış çerçevesinde cevaplamak, kamusal hizmetleri bu beklentiler çerçevesinde şekillendirmek, toplumsal memnuniyeti ve uyumu güçlendirmektedir.

Netice itibariyle üst düzey bürokratlar, kamu yönetiminin organizasyonel yapısının etkili ve verimli işlemesi, kamusal hizmetlerin optimal düzeyde sunulması gibi hususlarda merkezi ve kilit bir rol oynamaktadırlar. Bu sepepledir ki söz konusu görevlerde bulunan kişilerin, liyakatli ve aynı zamanda etik değerlere sahip olmaları son derece büyük önem taşımaktadır.

CUMHURBAŞKANLIĞI HÜKÜMET SİSTEMİNDE ÜST DÜZEY KAMU GÖREVLİLERİ

Genel Hatlarıyla Cumhurbaşkanlığı Hükümet Sistemi

Türkiye'de Cumhurbaşkanlığı Hükümet Sistemine 2017 yılında halkoyuna sunulan Anayasa değişikliği ile geçilmiş ve bu yeni sistem 2018 genel seçimleri ile yürürlüğe girmiştir. Daha önce yürürlükte olan parlamenter sistemden farklı olarak yürütme yetkisini doğrudan Cumhurbaşkanına vermektedir. Bununla beraber Cumhurbaşkanı hem devletin başı hem de hükümetin başı konumundadır. Söz konusu sistem, kendine has birtakım özellikleri barındırması sebebiyle "Türk Tipi Başkanlık" olarak lanse edilmiştir. Cümle içinde her ne kadar "Başkanlık" ibaresi geçse de, Cumhurbaşkanlığı Hükümet Sisteminin Başkanlık sisteminden farklı yönlerinin olduğu aşikârdır.

Cumhurbaşkanlığı hükümet sisteminin genel özelliklerine baktığımızda:

- **Seçimler ve Görev Süresi**: Cumhurbaşkanı, beş yıl için halk tarafından doğrudan seçilir ve en fazla iki dönem görev yapabilir.
- **Yürütme Gücü:** Cumhurbaşkanı hem devletin hem de hükümetin başıdır. Bakanları doğrudan atayabilir ve görevden alabilir.
- **Yasama ve Yürütme Ayrımı:** Yasama organı olan Türkiye Büyük Millet Meclisi (TBMM) ile yürütme organı arasındaki bağ zayıflatılmıştır. Cumhurbaşkanı doğrudan halk tarafından seçilir ve bakanlar meclis dışından Cumhurbaşkanınca atanırlar.
- **Kuvvetler Ayrılığı:** Teorik olarak kuvvetler ayrılığı güçlendirilmiş gözükse de yürütmenin güçlü olması, Cumhurbaşkanının partisinden ayrılma zorunluluğunun olmaması ve yasama üzerindeki doğrudan kontrol mekanizmaları sebebiyle tartışmalı gözükmektedir.
- **Kararnameler**: Cumhurbaşkanı, yasalarla çelişmediği sürece, belli konularda kararnameler çıkarabilir. Bu durum Cumhurbaşkanına yasama faaliyetlerinde önemli bir etkinlik kazandırmaktadır.

Yukarıdaki maddelere ek olarak şu önemli hususu da belirtmekte fayda vardır: Cumhurbaşkanlığı hükümet sisteminde hükümet, meşruiyetini doğrudan halktan aldığı için parlamenter sistemde olduğu gibi meclisten güvenoyu almasına gerek yoktur (Akçakaya & Özdemir, 2018: 298). Bu durumun siyasi istikrar adına olumlu gelişmeler yaratması

muhtemeldir. Zira geçmişte parlamentoda güvenoyu alınamaması sebebiyle hükümetin kurulamadığına tanıklık edilmiştir. Bunun yanı sıra koalisyon hükümetlerinin uzun ömürlü olmaması ve erken genel seçimler yüzünden siyasi kaos gibi senaryolar bu sistemde daha uzak ihtimallerdir.

Anayasanın 8. ve 104 maddelerinde Cumhurbaşkanının görev ve yetkileri sıralanmıştır. 8. Madde gereğince Cumhurbaşkanının yürütme yetkisi ve görevi Anayasa ve yasalara uygun olarak kullanılır ve ifa edilir (Yaman & Ünal, 2021: 226). Cumhurbaşkanı TBMM'yi gerekli hallerde toplantıya çağırmak, genel seçimlerin yenilenmesine karar vermek, cumhurbaşkanı yardımcılarını vekanları atamak ya da görevlerine son vermek, üst kademe kamu görevlilerini atamak veya görevlerine son vermek gibi yetkilere sahiptir. Cumhurbaşkanının yargı konusundaki görev ve yetkileri ise şu şekildedir (Turan, 2018: 52-53):

- *Anayasa Mahkemesi üyelerinin bir kısmını seçmek*
- *Danıştay üyelerinin dörtte birini seçmek*
- *Yargıtay Cumhuriyet Başsavcısı ve Yargıtay Cumhuriyet Başsavcı vekilini seçmek*
- *Askeri Yargıtay üyelerini seçmek*
- *Askeri Yüksek İdare Mahkemesi üyelerini seçmek*
- *Hâkimler ve Savcılar Yüksek Kurulu üyelerinin bir kısmını seçmek.*

Cumhurbaşkanlığı hükümet sistemi, Türkiye'de yönetim şeklini önemli ölçüde değiştirmiş ve siyasi dinamikleri yeniden şekillendirmiştir. Sistemin özellikle yürütme gücünün tek kişi üzerinde yoğunlaşması nedeniyle, demokratik denge ve denetim mekanizmalarını zayıflattığı ve otoriterleşmeye yol açabileceği endişeleri dile getirilmektedir. Bununla beraber Cumhurbaşkanının yargıdaki önemli atamalar üzerinde rol oynaması bu endişeleri pekiştirmektedir. Yapılan tüm bu ve benzeri eleştirilere karşıt olarak siyasi istikrarın sağlanması ve devletin yürütme mekanizmasının işlevselliği açısından Cumhurbaşkanlığı hükümet sisteminin olumlu yönlerinin daha ağır bastığı yönünde görüşler de vardır.

Cumhurbaşkanlığı Teşkilat Yapısı

Parlamenter sistemden Cumhurbaşkanlığı hükümet sistemine geçişle beraber Cumhurbaşkanının yürütmeye ilişkin görev ve yetkileri artmıştır. Bu bağlamda artan görev ve yetkilerin etkili ve verimli bir şekilde ifası için yeni bir teşkilat yapısına ihtiyaç duyulmuştur. Bu ihtiyaca binaen 10.07.2018 tarih 30474 sayılı Resmi Gazete 'de Cumhurbaşkanlığı 1 sayılı kararnamesi yayımlanarak söz konusu teşkilat düzenlenmiştir. Cumhurbaşkanlığınca oluşturulacak olan kamu politikalarının hazırlanmasında ve yürütülmesinde "kurmay birimler" ve "yardımcı birimler" oluşturularak "kurullar ve ofislerin" değerlendirildiği görülmektedir (Sobacı, Miş, & Köseoğlu , 2018: 2). Ofisler kamu politikalarının oluşturulması ve bu politikaların uygulanması noktasında fonksiyon üstlenmekte iken kurullar ise daha çok danışma ve öneride bulunma konusunda faaliyet icra etmektedirler. Kurullar ve ofisleri birbirinden ayıran en önemli özellik, politika kurullarının kamu tüzel kişiliğinin yanı sıra idari ve mali özerkliği bulunmazken, ofislere kamu tüzel kişiliği ile idari ve mali özerkliğin verilmesidir

(Nacak, 2021: 1024). Ofisler ve Politika Kurullarının yanında "Başkanlıklar" adı altında yeni yapılanmalar da söz konusudur. Milli İstihbarat Teşkilatı Başkanlığı, Savunma Sanayi Başkanlığı, Milli Güvenlik Kurulu Genel Sekreterliği, Milli Saraylar İdaresi Başkanlığı, Diyanet İşleri Başkanlığı, Devlet Arşivleri Başkanlığı, Türkiye Varlık Fonu, Strateji ve Bütçe Başkanlığı, İletişim Başkanlığı, Devlet Denetleme Kurulu gibi kurumlar Cumhurbaşkanlığına bağlı olarak çalışmaktadırlar. Cumhurbaşkanlığı hükümet sisteminin en önemli özelliklerinden biri de Bakanların parlamento içerisinden değil de doğrudan Cumhurbaşkanınca atanmasıdır. Bu çerçevede bakanlık sayısı azaltılarak 17 bakanlık şeklinde örgütlenmiştir.

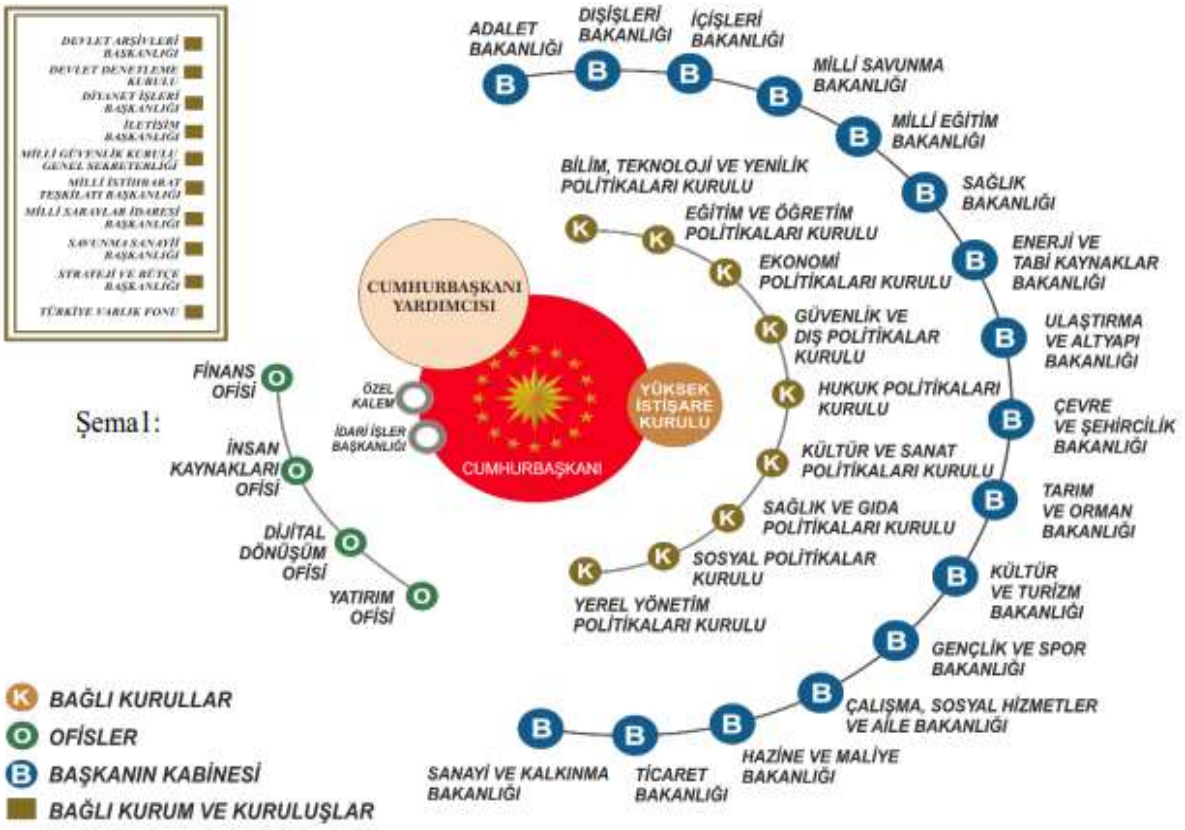

Şekil 1: 1 sayılı CBK'ya göre Cumhurbaşkanlığının teşkilat yapısı (Öztürk N. K.,

1.1. Cumhurbaşkanlığı 3 Sayılı Kararnamesi ve Üst Kademe Kamu Yöneticileri

10 Temmuz 2018 tarihli Resmi Gazete'de yayımlanan 3 sayılı Cumhurbaşkanlığı Kararnamesi, üst kademe kamu yöneticileriyle ilgili usûl ve esasları ile kamu kurum ve kuruluşlarında atama, usûl ve esasların belirlenmesine yönelik hazırlanmıştır. Bu kararname Anayasanın 104. maddesi 9. fıkrasına doğrultusunda düzenlenmiştir **(**Söyler, 2020: 63). İlgili kararname ile Cumhurbaşkanına atama konusunda önemli yetkiler tanınmaktadır. Bu bağlamda Cumhurbaşkanı, kendi siyasetini realize edecek olan bürokratik mekanizmayı doğrudan kendisi oluşturabilmektedir. Zira bu sistemin en önemli argümanlarından biri de güçlü ve istikrarlı bir yürütme oluştumak idi. Bunun yanısıra Cumhurbaşkanlığı hükümet sistemi ile beraber karar

alma süreçlerinde yavaşlığın ortadan kaldırılması istenmektedir. Böylece uygulanması istenen kamu politikaları daha az bürokratik işlemden geçirilerek hayat bulabilmektedir.

3 sayılı CBK 2. maddesine göre üst kademe kamu yöneticileri üç türlü atama usulüne tâbidirler (www.mevzuat.gov.tr, 2024):

- *Cumhurbaşkanı kararıyla atama ((I) sayılı cetvel),*
- *Cumhurbaşkanı onayı ile atama ((II) sayılı cetvel),*
- *Cumhurbaşkanı yardımcısı, bakan veya atamaya yetkili amirler tarafından atama.*

3 sayılı CBK 3. maddesine göre atama şartları ise aşağıdaki gibi düzenlenmiştir (www.mevzuat.gov.tr, 2024):

(1) Bu Cumhurbaşkanlığı Kararnamesine ekli (I) sayılı cetvelde yer alan kadro, pozisyon ve görevlere atanacaklarda aşağıdaki şartlar aranır:

a) 657 sayılı Kanunun 48 inci maddesinde sayılan genel şartları taşımak.

b) En az dört yıllık yükseköğrenim mezunu olmak.

c) Kamuda ve/veya sosyal güvenlik kurumlarına tabi olmak kaydıyla uluslararası kuruluşlar ile özel sektörde veya serbest olarak en az beş yıl çalışmış olmak.

(I) sayılı cetvelde sıralanan bazı üst kademe kamu görevlileri şunlardır[2]:

- Diyanet İşleri Başkanı
- Milli İstihbarat Teşkilatı Başkanı
- Milli Güvenlik Kurulu Başkanı
- Devlet Denetleme Kurulu Başkan ve Üyeleri
- Savunma Sanayii Başkanı
- Bakan Yardımcıları
- Cumhurbaşkanlığı Ofis Başkanları
- Cumhurbaşkanlığına Bağlı Kurum ve Kurul Başkanları
- TRT Kurumu Genel Müdürü
- Sayıştay Başsavcısı
- Valiler
- Büyükelçiler
- Rektörler

3 sayılı kararnamenin (II) sayılı cetvelinde yer alan kadro, pozisyon ve görevlere atanacaklarda ise aşağıdaki şartlar aranır (www.mevzuat.gov.tr, 2024):

a) 657 sayılı Devlet Memurları Kanununun 48 inci maddesinde sayılan genel şartları taşımak.

b) En az dört yıllık yükseköğrenim mezunu olmak.

c) Kamuda en az 5 yıllık hizmeti bulunmak.

[2] Liste oldukça uzun olduğundan (90'a yakın) hepsi alınmamıştır.

ç) İl ve bölge müdürü kadro, pozisyon ve görevleri ile kamu iktisadi teşebbüsleri yönetim kurulu üyeliklerine atanacaklar için kamuda ve/veya sosyal güvenlik kurumlarına tabi olmak kaydıyla uluslararası kuruluşlar ile özel sektörde veya serbest olarak, alanında en az beş yıl çalışmış ve temayüz etmiş olmak.

Bu cetvelde yer alan bazı önemli üst kademe yöneticileri de aşağıdaki gibidir[3]:

- Sayıştay Savcıları
- Polis Akademisi Başkanı
- Gelir İdaresi Daire Başkanları
- Defterdarlar
- Bakanlık İl Müdürleri
- İl Emniyet Müdürleri
- İl Müftüleri
- Vergi Dairesi Başkanları
- Bölge Müdürleri (Bağlı, İlgili, İlişkili Kuruluşlar Dâhil)
- Vali Yardımcıları
- Hudut Mülki İdare Amirleri
- Kaymakamlar

Kararname, idare hukukunda ve yönetim biliminde net bir tanıma veya tasnif edilmeye ihtiyaç duyulan üst kademe yöneticilerini belirleme konusunda önemli bir belirleme sunmasına karşın izaha muhtaç noktalar da barındırmaktadır. Bir kere yönetim bilimce yönetici kabul edilemeyecek olan birçok memuru da sayma usulüyle sıralamaktadır. Öztürk (2019) söz konusu durumu şu şekilde ifade etmektedir: *"Kurum ve kuruluşların başlarında bulunan ve onların yardımcısı olarak gösterilenler dışında yönetim kurulu üyeleri, koordinasyon kurulu üyeleri, vakıf mütevelli heyeti üyeleri gibi üyelerin yönetici olmadıkları açıktır. II sayılı cetvele baktığımızda ise bu cetvelde yer verilen kadro ve pozisyonların ise öncelikle üst düzey değil, orta düzey yöneticileri ifade ettiği söylenebilir. Kaymakamlar, Toplu Konut İdaresi Başkan Yardımcıları, Polis Akademisi Başkanı ve Genel Müdür Yardımcıları gibi kadrolar daha çok orta düzey yöneticileri ifade eder. Yine bu cetvelde yer alan bazı kadro ve görevlerin ise yönetici niteliğinde olmadığını söyleyebiliriz. Dışişleri Bakanlığı Teftiş Kurulu Üyeleri, Mushafları İnceleme ve Kıraat Kurulu Üyeleri, Helal Akreditasyon Yönetim Kurulu Üyeleri ve Hukuk Müşavirleri gibi kadrolarda yer alan kişilerin orta düzey yönetici hatta yönetici kapsamına bile girmedikleri açıktır."*

[3] Bu cetvelde sayılan üst kademe kamu görevlileri sayısı da oldukça uzun olduğundan listenin tümü yazılmamıştır.

Buradan da anlaşılmaktadır ki üst düzey kamu yöneticisi atama konusunda temel bazı kıstaslar belirlenmiş olmasına rağmen günümüzde dâhi üst düzey kamu yöneticilerin tam olarak kimler olduğu hususu tam bir netlik kazanılmış değildir. Söz konusu durum şu açıdan önem arz etmektedir: yakın dönem Türkiye siyasetinde tanık olduğumuz merkez bankasının başkanının Cumhurbaşkanınca görevden alınabilirliği ya da TRT Genel Müdürünün görevden azli gibi konular gündemi bir hayli meşgul etmişti (Öztürk N. ,2019: 1296). Netice itibariyle üst düzey kamu yöneticilerin kimler olduğuna ilişkin spesifik bir tanımlama ve tasnif ile beraber ilgili kararname ile atama gerçekleştirilmesi mevcut tartışmaları da bitireceği kanaatindeyiz.

ÜST DÜZEY BÜROKRATLARIN CUMHURBAŞKANI TARAFINDAN ATANMASI SORUNU VE ÇÖZÜM ÖNERİLERİ

2017 Anayasa değişikliği ile beraber üst kademe kamu görevlilerinin atanması ve onay yetkisi doğrudan Cumhurbaşkanına verildi. Bu çerçevede, esasında *düzenleyici* bir işlem olan bu uygulama ile beraber yürütme organına çok geniş bir takdir yetkisi de verilmiş oldu. Üst düzey bürokratların Cumhurbaşkanı tarafından doğrudan atanması konusunda dengeleyici bir unsur olarak ABD'de olduğu gibi bir onay makamının olmaması, önemli bir sorun olduğundan her zaman tartışılmaktadır.

Yeni hükümet sistemindeki bu uygulama bürokrasinin siyasallaşması sorununu da beraberinde getirmektedir. Bu uygulamayla beraber tarafsız ve objektif olması beklenen kamu görevlilerinin partili sıfatları ön plana çıkacağından, rasyonel bürokrasinin tarafsız işlemesinin önünde en önemli engel olarak görülmektedir. Woodrow Wilson'un 1887 yılında kaleme aldığı *"The Study of Administration"(Yönetim Çalışmaları)* adlı makalesinde kamu yönetimin organizasyonel yapısı olan bürokrasinin, bilimsel ilkeler çerçevesinde şekillenmiş prensiplere göre faaliyet icra etmesini önermektedir (Wilson, 1887). Wilson bu önermesinde bürokrasinin siyasi manipülasyonlardan etkilenmesinin önüne geçilmesi fikrinden hareket etmekteydi. Benzer şekilde bürokrasi-siyaset ayrımını savunan bir diğer düşünür de Frank Goodnow'dur (İzci & Atmaca, 2019: 4524). Goodnow'a göre bürokrasi, yürütme gücünün icrasından sorumlu olan devamlı ve profesyonel bir mekanizmadır. Bu mekanizmanın siyasi etkilerden arındırılıp objektif ve tarafsız ilkeler doğrultusunda hareket etmesini savunmuştur.

Doğrudan doğruya yürütmenin geniş takdir yetkisine bırakılan üst düzey bürokrat atamaları, liyakat ve ehliyet kriterlerinin göz ardı edilebileceği endişesini de gündeme getirmektedir. Liyakat ve ehliyet gibi temel prensiplerin gözetilmesi yerine siyasal tercihlerin önceliklendirildiği bir bürokratik oluşum, doğası itibariyle ilerleyen süreçlerde birtakım sorunları meydana getirecektir. Clifford Dwight Waldo'nun işaret ettiği gibi bürokrasi istikrarlı, stabil ve kurallara dayalı iken, siyaset dinamik ve çeşitlilik içeren bir hareket alanına sahiptir. İdarenin bütünlüğü ve yönetimin devamlılığı ilkesi gereğince bürokratik makamların rasyonel ve objektif karar alabilmesi için siyasi etkilerden arınması gerekliliği öne sürülmüştür.

Söz konusu güncel tartışmalar ekseninde Anayasa Mahkemesi, 04/06/2024 tarihinde Rektörlerin Cumhurbaşkanı tarafından atanmasına ilişkin düzenlemeyi Anayasaya aykırı bularak iptal etti. Benzer şekilde yüksek mahkeme, *"Merkez Bankası Başkanının görev süresini*

düzenleyen hükmün yürürlükten kaldırılmasını öngören kural, Anayasa'nın kamu hizmetlerine girme hakkına ilişkin düzenleme içerdiğinden Anayasa'nın mülga 91. maddesi uyarınca KHK ile düzenlenemeyecek yasak alanda kalmaktadır. Açıklanan nedenlerle kural, Anayasa'nın mülga 91. maddesine aykırıdır. İptali gerekir" şeklindeki gerekçe ile Merkez Bankası Başkanının görev süresi ile ilgili düzenlemeyi de iptal etti.

Mevcut gelişmeler ışığında ele alındığında üst düzey kamu görevlilerin atanmasına ilişkin tartışmaların bir süre daha gündemi meşgul edeceği aşikârdır. Zira bürokrasi-siyaset dikotomisinin denge-denetim mekanizması içerisinde yürütülmemesi, devamında birtakım sorunları da getirmektedir. Yürütme organının kendi yönetim kadrosunu kendi siyasal görüşleri çerçevesinde yapılandırması doğal karşılanabilir. Ancak bunu yaparken tümüyle rövanşist bir tutumla bürokratik mekanizmaya tırpan çekmesi ve bürokrasiyi partizanca bir tutumla şekillendirmesi çok ciddi problemleri meydana getirecektir. Bunun önüne geçilmesi adına her şeyden önce güçler ayrılığı prensibi uyarınca bürokratik mekanizmanın işletilmesinde liyakat ve ehliyet ilkesi göz önünde bulundurularak tüm devlet güçlerinin azami konsensüs göstereceği bir atama usulünün benimsenmesi yerinde olacağı söylenebilir.

SONUÇ

Türkiye, 2017 Anayasa değişikliği ile beraber Cumhurbaşkanlığı Hükümet Sistemine geçti. Bu sistem değişikliği neticesinde ülkemiz, kamu örgütlenmesi adına köklü değişikliklerle ve reformlarla tanıştı. Bu radikal değişikliklerden biri de üst düzey kamu yöneticilerin Cumhurbaşkanınca veya Cumhurbaşkanının onayı ile atanması şeklinde idi. Cumhurbaşkanı kararnamesince atama, usul ve esasları belli olmasına karşın, üst kademe kamu yöneticilerin kimlerden oluştuğu sorunsalı hâlâ tartışılmaya devam etmektedir. 3 sayılı CBK'nın (I) ve (II) sayılı cetvellerinde yer alan Vali, Büyükelçi, MİT Başkanı, Diyanet İşleri Başkanı v.s. gibi spesifik kadrolar herhangi bir tartışmaya mahal vermezken, *"genel müdürler*" gibi muğlak ifadeler tartışmalara kapı aralamaktadır (Söyler, 2020: 107). Benzer şekilde *"vakıf mütevelli heyeti üyeleri"* gibi kadroların da üst kademe yönetici olup olmadığı konusu oldukça tartışılmaktadır.

Üst kademe yöneticilerin kimler olduğu sorunsalı günümüzde dahi netlik kazanmayan bir konudur. Bu hususta literatürde bir konsensüsün olmadığı söylenebilir. Üst kademe kamu yöneticilerin atanmaları, yetiştirilmeleri, görevden alınmaları ve statülerine ilişkin hukuki dayanakların Anayasa ilkeleri çerçevesinde yürütülmesi gerekmektedir. Bu çerçevede gerçekleştirilen son Anayasa değişikliği ile beraber Yürütme organına tanınan bu geniş takdir yetkisinin verildiği görülmektedir. Bu minvalde kullanılacak olan söz konusu geniş takdir yetkisinin kuvvetler ayrılığı ilkesi ile ters düşmemesi gerekmektedir. Söz gelimi özerk ve bağımsız bir statüde olan Türkiye Cumhuriyet Merkez Başkanının atanması ve görevden alınmasının doğrudan doğruya yürütme erkinin uhdesine bırakılması bu bağlamda değerlendirildiğinde sorunlu görünmektedir.

Doğal olarak hiçbir devlet başkanı kendinden önce atanmış olan hele ki farklı görüşteki bir üst kademe kamu görevlisi ile çalışmak istemez. Bu kapsamda, yürütme gücünü elinde bulunduracak olan hükümetin etkili ve verimli bir politika izleyebilmesi adına

Cumhurbaşkanının ülke yönetiminde kendi kadrosunu doğrudan belirleyebilmesi son derece doğal karşılanmaktadır. Ancak bu, liyakat, kariyer gibi temel ilkelerin göz ardı edilebileceği anlamına gelmemelidir. Günümüz itibariyle Türkiye'de üst düzey kamu yöneticilerin atama kararlarının görece yargısal denetime pek fazla takılmamasının asıl nedeni Cumhurbaşkanının partisinden bağının devam etmesi ve partisinin parlamentoda çoğunluğu elinde bulunduruyor olmasındandır. Fakat sonraki seçimlerde Cumhurbaşkanın farklı bir partiye mensup olması, parlamento çoğunluğunu elinde bulunduracak olan parti veya partilerin farklı olması durumunda bu konuda ciddi krizlere sebebiyet verebilecektir. Tüm bu ve benzeri olasılıklar göz önünde bulundurularak üst kademe kamu görevlilerinin atama, usul ve esasların bir konsensüs çerçevesinde yasal bir statüye dayandırılması gerekmektedir.

KAYNAKÇA

Acar, O. K. (2019). Personel Yönetiminden İnsan Kaynakları Yönetimine: Cumhuriyet Dönemi Kamu Personel Yönetim Tarihçesi. *Süleyman Demirel Üniversitesi İktisadi ve İdari Bilimler Fakültesi Dergisi, 24*(1), 119-146.

Akbay, C. (2022). Cumhurbaşkanlığı Hükümet Sisteminde Üst Düzey Kamu Yöneticilerinin Statüsü (Düzenleme, Atama ve Denetleme): Kayırma ve Liyakat Sistemi. (Doctoral Dissertation, Necmettin Erbakan Üniversitesi).

Akçakaya, M., & Özdemir, A. (2018). Cumhurbaşkanlığı Hükümet Sistemi ve Siyasal İktidar. *Üçüncü Sektör Sosyal Ekonomi, 53*(3), 922-924.

Demirci, A. G. (2010). Bir Politika Transferi Örneği Olarak Türkiye'de Kadro Sisteminin İnşası. *Toplum ve Demokrasi, 4*(8), 143-168.

Eroğlu, T. (2010). Yeni Kamu Yönetimi Anlayışının Türk Kamu Personeli Yönetimine Etkisi. *Uluslararası Yönetim İktisat ve İşletme Dergisi, 6*(12), 225-233.

İzci , F., Atmaca, Y., & Yılmaz, V. (2019). Kamu Kurumlarında İtibar Yönetimi: İtibarı Ölçme ve Değerlendirme. *Avrasya Sosyal ve Ekonomi Araştırmaları Dergisi (ASEAD), 6*(7), 302-3016.

Kılıçkaya, A. H. (2000). Üst Kademe Yöneticiliği. *Türk İdare Dergisi, 72*(426), 221-228.

Nacak, O. (2021). Cumhurbaşkanlığı Ofislerinin Yapısına İlişkin Değerlendirme. *Afyon Kocatepe Üniversitesi Sosyal Bilimler Dergisi, 23*(3), 1023-1041.

Önder, M. (1995). Üst Düzey Yöneticilirin Yetiştirilmesi ve Geliştirilmesi: Bazı Ülkelerde ve Türkiye'de Durum. *Türk İdare Dergisi, 67*(409), 133-157.

Öztürk, N. (2019). Cumhurbaşkanlığı Sisteminde Üst Düzey Memurların Atanması. *Atatürk Üniversitesi İktisadi ve İdari Bilimler Dergisi, 33*(4), 1279-1297.

Öztürk, N. K. (2019). Cumhurbaşkanlığı Hükümet Sisteminin Temel Dinamikleri. *ASSAM Uluslararası Hakemli Dergi, 6*(15), 49-65.

Sobacı, M. Z., Miş, N., & Köseoğlu , Ö. (2018). Türkiye'nin Yeni Yönetim Modeli ve Cumhurbaşkanlığı Teşkilatı. *Seta Perspektif*(206), 1-6.

Söyler, Y. (2020). 3 Sayılı Cumhurbaşkanlığı Kararnamesine Göre Üst Kademe Kamu Yöneticisi Kimdir? *Ankara Sosyal Bilimler Üniversitesi Hukuk Fakültesi Dergisi, 2*(1), 59-110.

Şener, H. E. (2013). *Türkiye'deki Kamu Personel Politikalarının Bir Analizi, Kamu Politikası: Kuram ve Uygulama.* (M. Yıldız, & M. Z. Sobacı, Dü) Ankara: Adres Yayınları.

T.C. Anayasası. (1982). Türkiye Cumhuriyeti Anayasası. Resmi Gazete:9/11/1982-17863.

Tataroğlu, M. (2006). Parlamenter ve Başkanlık Sistemlerinde Siyasi İktidar ve Bürokrasi İlişkileri ve Türkiye Açısından Bir Değerlendirme. *Yönetim ve Ekonomi, 13*(1), 97-119.

Turan, M. (2018). Türkiye'nin Yeni Yönetim Düzeni: Cumhurbaşkanlığı Hükümet Sitemi. *Sosyal Bilimler Araştırma Dergisi, 7*(3), 42-91.

Wilson, W. (1887). The Study of Administration. *Political Science Quarterly, 2*(2), 197-222.

www.mevzuat.gov.tr. (2024, Mayıs 22). https://www.mevzuat.gov.tr/mevzuat?MevzuatNo=3&MevzuatTur=19&MevzuatTertip=5 adresinden alındı

Yaman, A., & Ünal, H. (2021). Cumhurbaşkanlığı Hükümet Sisteminin Yürütme Erki Bağlamında Değerlendirilmesi. *Süleyman Demirel Üniversitesi İktisadi ve İdari Bilimler Fakültesi Dergisi, 26*(2), 225-246.

TÜRK HALK MÜZİĞİNDE AĞIT NİNNİLERİN İNCELENMESİ

INVESTIGATION OF LAMENT LULLABIES IN TURKISH FOLK MUSIC

Yasemin ACARAY

Yüksek Lisans Öğrencisi, Samsun Ondokuz Mayıs Üniversitesi, Sosyal Bilimler Enstitüsü, Geleneksel Türk Müziği Bölümü

ÖZET

Ağıtlar ve ninniler, geçmişten günümüze kadar kültürün aktarılmasına vesile olan sözlü geleneğin önemli bir parçasıdır. Hem ağıt hem ninni, ayrı ayrı birer tür olmalarına rağmen benzeşen yönleri sebebiyle zaman zaman iç içe geçmiştir. Bu benzeşme sonucunda da ağıt ninniler ortaya çıkmıştır. Bu çalışmanın temel amacı, yeni bir tür olan ağıt ninnilerin incelenmesidir. Bu bağlamda, Türk halk müziğinde ağıt ve ninniler kavramsal çerçevede açıklanarak ağıt ninnilerin yeri belirlenmeye çalışılmıştır.

Anahtar Kelimeler: Ağıt, Ninni, Türk halk müziği, Ağıt ninni, sözlü gelenek

ABSTRACT

Lamentations and lullabies are an important part of the oral tradition that has been instrumental in the transmission of culture from past to present. Although both lament and lullaby are separate genres, they are intertwined from time to time due to their similarities. As a result of this resemblance, lament lullabies have emerged. The main purpose of this study is to examine a new type of lament lullabies. In this context, it has been tried to determine the place of lament lullabies in Turkish folk music by explaining the laments and lullabies in a conceptual framework.

Keywords: Lamentation, Lullaby, Turkish folk music, Lament lullaby, Oral tradition

GİRİŞ

İnsanoğlunun, sesler aracılığı ile kendini ifade etmesini sağlayan müzik sanatı (Büyükyıldız, 2004), kültür içerisinde bir iletişim aracı olarak kullanılmış olup geçmişten günümüze geleneksel değerleri yansıtarak halk müziği olarak varlığını sürdürmektedir. Diğer toplumların müziklerinde olduğu gibi ülkemizde de Türk Halk Müziği, toplumun ortak duygu ve düşüncelerini hem ezgisinde hem de türkü sözlerinde barındırdığı mesajlarla toplumsal yaşama katkı sağlamaktadır (Kınık, 2011: 136).

Sözlü kültür geleneğinde türkülerin, konu farklılıkları, söz ve ezgi çeşitliliği gibi özel durumlar sebebiyle şarkı, deyiş, deme, hava, ninni, ağıt isimleri türkü isminin yerine kullanılmaktadır (Boratav, 2019: 171). Bu isimlendirmelerden ağıt Türk Dil Kurumu'nun (TDK) sözlüğünde; vefat eden kişinin, gençlik dönemini, iyiliğini ve güzel zamanlarını, geride bıraktıklarının yaşadığı acılar ile büyük afetlerin yıkıcı etkilerini ifade eden kelimeler, nağmeler, yazmalar, matem şiirleri olarak tanımlanırken; ninni ise Ninniler, çocukların uykuya

dalmalarını sağlamak için söylenen yumuşak melodiler olarak ifade edilmiştir (TDK, 1988: 23-1078). Ninnilerin konularına göre yapılan tasnifinde ağıt türü görülmektedir. Bu bağlamda ağıt ninniler, bebeğin ya da yakının ölümünün ardından söylenen işlevi açısından ninni ama konusu ağıt olan bir tür olarak tanımlanabilmektedir (Tahtaişleyen, 2013: 66).

Kadınların, ölen yakınları veyahut bebekleri, çocukları ardından ağıt yakarken ninni motifleri kullanmalarının sebebi; ölümü kabullenmek istememeleri ve ölen kişinin uyuduğunu varsaymak istedikleri içindir (Şimşek, 2016: 33-34). Ölen kişinin derin uykuda olduğu düşüncesi ölümden daha huzur verici olmalıdır ki, ağıt yakarken ninni sözcük öbeklerini kullanmak daha iyi hissetmelerine yardımcı olduğu düşünülmektedir.

Çalışmanın kavramsal çerçeve bölümünde; ağıt ve ninni türleri hakkında bilgiler, bu bilgiler temelinde ağıt ninniler hakkında detaylandırılmış açıklamalar sunulacaktır. Literatür araştırmaları yapılabildiği kadarıyla, ağıt ninnilerin üzerinde pek durulmadığı, ağıt ninnilerin olması gerektiği kadar yer bulamadığı görülmüş olup, bu konu üzerinde incelemeler yapılmıştır. Böyle bir çalışma yapmanın, ağıt ve ninnilerden farklı bir tür olarak ağıt ninnilerin kavramsal açıdan incelenerek ilgili boşluğun doldurulmasına katkı sağlayabileceği düşünülmektedir.

KAVRAMSAL ÇERÇEVE

a) Ağıt

Ağıt kavramının ölen kimsenin ardından ezgi ile söylenen sözler; yas törenlerinde söylenen şiir, şarkı ve türküler (Uludağ, 1988: 470) olarak ifade edilen genel anlamı ele alınarak çeşitli tanımlamalar yapılmıştır.

İnsanoğlunun acılarını ifade ettiği ağıtlar; ölen kimse ardından törenlerde bir gelenek dahilinde yakılan ve söylenen bununla beraber türküleşmiş olan edebi metinlerdir. Ağıtlar, ölenin ardından onun iyiliklerini, güzelliklerini ve geride bıraktıklarının acılarıyla birlikte insanlığın ölüm karşısındaki çaresizliğini ve korkusunu da ifade etmektedir (Varlı, Beşiroğlu ve Gözaydın, 2007).

Ağıtlara âşık edebiyatından bakıldığında; bir törende ya da törenle ilişkisi olmayan olaylarda, acıklı bir durumu konu edinen koşmalardır. Genellikle ölenin ardından söylenen ağıt konulu koşmalar, sadece vefat durumunda değil, doğal afet durumunda, çeşitli sebeplerden dolayı oluşan kaza durumlarında, sağlık sorunları karşısında, vatani görevini tamamlamak için gidenlerin ve çeşitli sebeplerle gurbete gitmek zorunda kalanların ardından, baba evine veda eden genç kızların ardından söylenen şiirlerdir (Aça, 2008: 210).

İnsanoğlunun ölüm karşısında veya canlı/cansız bir varlığını kaybetme, korku, telaş ve heyecan anındaki üzüntüleri, feryatları, isyanları ve talihsizlikleri ifade eden ağıtlara (Evin, 2002: 8) sosyolojik açıdan bakıldığında ise yas türküleri olan ağıtlar; geçmişten günümüze halkın yaşadığı acı olaylar karşısında hissettiği üzüntüyü, hüznü ifade etmektedir. Ağıtlar, yöre

ağıtçıları, ozanları ve âşıkları tarafından yazılsa da bu kişilerden bağımsız olarak ölüm gibi acı durumlarda kadınlar tarafından doğaçlama olarak teknik kullanılmaksızın gelişen derinliği olan bir türdür (Akat, 2020).

Ölenin ardından ağlayana, "ölenle ölünmez, boşuna ağlama" denilmektedir. Ölenin ardından gidilmesi söz konusu değildir, ama ölenin ardından ağlanmalıdır. Cenaze başında, cenaze kalktıktan sonra ağlamak ve ağlatmak önemlidir. Ağlamak ve ağlatmak; kendi kendine söylenmek, bazen anlaşılıp bazen anlaşılmamak anlamında değildir. Burada önemli olan, yol yordam bilmek, sözleri devamlı olarak anlamlı ve nağmeli bir şekilde terennüm edebilmek hem ağlamak hem de ağlatabilmektir. Bunları yapabilmek ise, bu konuda yeteneğe sahip olmanın sonucunda gerçekleşebilmektedir (Kutsi, 1990: 149).

Ağıt yakmayı bir iş olarak gören, karşılığında çeşitli hediyeler ve ücret alan ağıt yakıcılar vardır. Yakılan ağıtlar, ağıt yakıcının adı kullanılarak nitelendirildiği gibi ölenin adıyla ya da ölümün olduğu yerin adıyla da ifade edilir (Şenel, 1988: 472).

Anadolu'da ağıt söyleyebilmenin belli kuralları vardır. Kimi bölgede ölünün başında, kimi bölgede ise cenaze evden çıktıktan sonra yakılır. Ağıtçı kadın çevresini etkileyip ağlatabilmek için mutlaka dövünüp kendini hırpalamalıdır. Bu ağıtlar, ölümün üzerinden bir süre geçtikten sonra da tekrar söylenebilir ya da yeni ağıtlar yakılabilmektedir (Evin, 2002: 12).

Ağıt söyleyenlerin hemen hemen hepsi kadındır. Çünkü ölü için ağlama törenini kadınlar düzenler ve yürütürler. Bu kadınlar ölünün kız kardeşi, annesi, başka yakın akrabaları ve komşuları olabilmektedir. Çok az da olsa bazı yörelerde erkeklerin de ağıt yaktığı görülmektedir. Genellikle erkek halk âşıkları, cenazeyi görmeden, törende bulunmadan da ağıtlar yakabilmektedir (Güven, 2013: 120).

Ağıt yakıcıların genellikle kadın olma nedenlerinden biri olarak; ataerkil toplumlarda hiyerarşik açıdan, erkeklerin kadınların üzerinde yer alması sebebiyle otoritelerini koruma çabasından kaynaklandığı söylenebilmektedir. Erkekler için, ağlama, korkma, gülme gibi duyguları dışa vuran eylemlerin tabu olması, toplumlarda ağıt yakma görevini kadınlara yüklenmiştir. Bu görevin kadınların üzerinde kalmasının diğer bir nedeni ise; kadınların daha hassas olması ve ölüm gibi acı olayları erkekler kadar dirayetle karşılayamamasından kaynakladığı söylenebilmektedir (Muslan, 2008: 146).

Ağıtçı kadınlar, her eve gidip ağıt yakmazlar, zaten her ölü sahibi de ağıtçı kadın çağıramaz, zengin olmalıdır. Her isteyen kadın, ağıtçı olamaz ve bir ağıtçı kolay yetişmez, mutlaka el-ağız almış olması gerekir. İtibar görebilmesi için; tanınmış, ün salmış bir ağıtçıdan bu işi öğrenmesi gerekir. Ustası olan her kadın, ağıtçı olarak ölü evine de gidemez, onun çağrılabilmesi için ustasının ölmesi gerekmektedir. Usta varken, onun kıymeti görülmez (Kutsi, 1990).

Ağıtlarda Edebi Yapı

Sözlü kültürün ürünü olan ağıtlar, sözlü müziğin de önemli bir parçasıdır. Ağıtlara bu açıdan bakıldığında da edebiyattan ayrı düşünülmemelidir. Ölüm acısı, sosyo-ekonomik durumlar, baba evinden ayrılan genç kızlar, doğal afetler ve savaşlar gibi konular ağıtın, halk edebiyatı ve halk müziğinden ayrı düşünülmemesine neden olmaktadır. Ağıtlarla ilgili Türkiye'de yapılan birçok araştırma edebi yönü ile ilgili olmuştur. Bazı edebiyat araştırmacıları ise müzik bilgisi yeterli olmamasına rağmen tanımlama ve sınıflandırmalar yaparak, çalışmalarının bilimsellikten uzak kalmasına neden olmuşlardır (Tahtaişleyen, 2013: 37; Parlak, 1999: 33).

Edebi yapı içerisinde konularının sınıflandırılması aşağıdaki gibi oluşmuştur. Acı bir olayın özellikle de ölüm olayının ardından yakılan halk türküleri olan ağıtlar daha sonraları çeşitli konularda da söylenmeye başlamıştır. Konu bakımından incelendiğinde şöyle bir tablo ortaya çıkmaktadır (Parlak, 1999: 33):

- ✓ Ölüm üzerine yakılan ağıtlar,
  -İnsan ölümü,
  -Toplumda sevilen ve sayılan bir şahsın ölümü,
  -Hayvan ölümü.
- ✓ Doğal felaketlerin ardından yakılan ağıtlar,
- ✓ Toplumsal hadiselerin ardından yakılan ağıtlar,
- ✓ Gelin ağıtları.

Zaman geçtikçe dünyanın geçiciliği, yaşamın kısa oluşu, ihanet, hasetlik, aldatma, kadere serzeniş ve bununla birlikte vatanın işgali, toprakların elden çıkmasıyla doğan hüzün ağıt geleneğine konu olmuştur. Yaşanılan doğal afetler, erken yaşta eşi kaybeden kadınlar, çocuğu vefat etmiş anneler, geyikler, koyunlar ve leyleklerin başına gelen olaylar da ağıtların konusu olmuştur (Arman, 2005: 2).

Edebiyat araştırmacıları biçim özelliklerini incelerken şekilsel olarak yani dış görünüşünü ele almışlardır. Bu şekilsel muhtevada kafiye örgüsü, nazım birimi, vezin/ölçü, mısra, beyit veya dörtlük sayısı ve de şiirde tekrar edilen doldurma kelimeler ve ünlem ifadeleri bulunmaktadır (Tahtaişleyen, 2017: 224).

Çoğunlukla hece ölçüsü kullanılan ağıtlarda; 7'li, 8'li ve 11'li hece ölçüsü kullanılmıştır. Bu örneklerin dışında, konuşur gibi söylenen ağıtlar da mevcuttur ve bu tür ağıtlarda kalıplaşmış ifadeler, deyimler gibi ifadeler kullanılmıştır. Hece ölçüsü, müziğin iç ritmini oluşturması açısından önemli bir unsurdur. Şiirin iç ritmi, kafiyesiyle ne kadar uyumluysa

nağmesi de o derece etkili ve akılda kalıcı olmaktadır. Kafiye, özellikle belirginleşmiş ritmik kalıpları olan ağıtlarda ortaya çıkmaktadır (Tahtaişleyen, 2013: 42-49).

Ritimleri açısından incelendiğinde ağıtlar dörde ayrılmaktadır: Serbest ritimli ağıtlar, halk müziğinde uzun havaların karakteristik özelliğini taşır ve 3 ve 5 ses aralığında bulunmaktadırlar. Düzenli kalıp ritimli ağıtlar, Türk Halk Müziği repertuarının en geniş alanını oluşturmaktadır. Genellikle türkü biçiminde ve hemen hemen her bölgede mevcuttur. Karma ritimli ağıtlar, ağıt repertuarının küçük bir bölümünde yer almaktadır. Bu tip ağıtlar, birbirini art arda takip eden serbest ritim ve düzenli kalıp ritimlerin oluşturduğu ağıtlardır. Düzensiz kalıp ritimli ağıtlar, ritmik yapısındaki belirsizlik nedeniyle esnek ritimli ifadesi de kullanılmaktadır (Parlak, 1999: 71).

b) Ninni

Türk sözlü geleneğinin önemli bir parçası olan ninniler, anne ile bebek arasındaki bağ için önemli bir araç olmuştur. Kaynak araştırmalarına bakıldığında, ninni kavramının ne zamandan beri kullanıldığı konusunda netlik bulunamamakta ve İlk Türkçe sözlük olan Dîvânü Lugâti't-Türk'te "balu balu" olarak kullanıldığı görülmektedir (Yılmazoğlu, 2020: 5).

Ninni, küçük çocukları uyutmak için söylenen türkü olarak tanımlanmıştır (TDK, 1988: 1087). Türkçe yazı dilinde "ninni" kelimesi, halk ağzında "nenni, nen, nennen"; fiil hali ise "nenni çalmak, nen eylemek, nennen demek" şeklindedir. Bunun yanı sıra ninninin Kars'ta "lalay/nanay"; Erzincan ve Erzurum'da "elo" şeklinde ifade edilmesi de bu konuda bölgesel olarak farklı adlandırmalar olduğunu ortaya koymaktadır (Coşkun, 2013: 502).

Ninnilerde kalıplaşmış sözcüklerin kullanılması, kafiye ve redif uyumları, hece ölçüsüyle ve dörtlükler şeklinde söylenmesi, ölçüsüz şekilde, ezgili olarak söylenmesi ve sözlerinin kısa ve etkili olması gibi unsurlar sözlü gelenek olan ninnilerin günümüze kadar ulaşmasını sağlamıştır (Temizkan ve Solmaz, 2018: 240).

c) Ağıt Ninni

Ninni, anne tarafından bebeğini uyutmak için söylediği güzel ezgisi olan nazım veya nesir şeklindeki sözlerdir. Genellikle konusu bebeğin özellikleri ile ilgili, onlar için güzel dilekleri de içerisinde barındıran ninniler; annenin mutsuzluğunu, acılarını eklediği, daha evvel ölen bir bebeği varsa onun acısını da ifade ettiği ninnilere dönüşebilmektedir (Berker, 2018: 13).

Boratav (2019: 171), Türkiye'nin sözlü kültürü olan halk şiirinin ezgiler eşliğinde söylendiğini ifade etmiş ve bunların her bir çeşidine "türkü" adını vermiştir. Her yörede ezgi ve sözler çeşitlendikçe türkü kelimesi yerine şarkı, deyiş, deme, hava, ninni, ağıt gibi isimler kullanılmıştır (Aça, 2008).

Boratav (2019: 172), türküleri hem içeriğini hem de kullanıldıkları yerleri göz önüne alarak sınıflandırmayı uygun görmüştür. Bu sınıflandırma içerisinde konularına göre bakıldığında ağıt ve ninniler, lirik türküler bölümünde yerini almaktadır. Ağıt ve ninniler; metinlerde önemli boyutta şiir içeriği bulundurmakta ve sağlam ve tutarlı yapıları söz konusu olmaktadır. Ağıt ve ninniler, kullanıldıkları iş (ninnileri, annelerin bebeklerini uyutma işi için kullandıklarını ve bu sebeple sınıflandırma içerisinde iş türküleri bölümüne de eklenmesi gerektiğini önermektedir.) ve törenlerden (ağıtlar, sınıflandırmada kullanıldıkları alan bölümünde; tören türküleri içerisinde de yer almaktadır) bağını koparark ağızdan ağıza dolaşmışlardır (Boratav, 2019: 172-173). Bu duruma örnek olarak; "Boş Beşik", "Taş Bebek" ninnileri söylenebilir.

Ağıt ve ninninin tür olarak ve biçimsel açıdan benzeşmesi, türsel ve biçimsel iç içe geçmiş olması, ayrıca işlevsel değişiklikleri nedeniyle, bir yörede ninni olarak söylenen ezgi, başka bir yörede ağıt olarak görülebilmektedir. Hatta aynı köyde bir kadının ninni olarak söylediğini başka bir kadın ağıt yakarken kullanabilmektedir. Örnek olarak "Bebek Uyur Beşikte" türküsü, melodik örgü ve ritimsel açıdan ninni ama konusunun bir bebeğin ölümü olması nedeniyle ağıt özelliği taşımaktadır (Tahtaişleyen, 2013: 66).

Ninni terimi mecazi anlamda ağıt yerine de kullanılmaktadır. Yakını ölen bir ağıtçı; ölümü kabullenemediğinde, ölümü sonsuz bir uyku gibi düşünüp, uykuya dalan sevdiğine ağıt yerine ninni söyleyebilmektedir (Şimşek, 2016: 34). Başka bir yönden bakıldığında da kocası ölen bir kadının, öksüz kalan yavrusuna, yasını ifade ettiği ağıtta, ninni motifini öne çıkararak söylemesi olarak ortaya çıkabilmektedir (Şimşek, 2016: 42).

SONUÇ

Bu çalışmada, ilk olarak ağıt ve ninniler kavramsal olarak incelenmiş, bununla birlikte her iki türden farklı olarak ilgili literatürde henüz tam olarak yeterince incelenmemiş olan ağıt ninni türü ele alınmıştır.

Ninninin bebeği uyutma, sakinleştirme gibi işlevinin yanında konu olarak ölümün ardındaki acıyı seslendirmesi halinde ağıt türüyle birleşiyor olması, ağıt ninniyi ortaya çıkarmaktadır. Ağıt ninniler, ninniyi söylerken kullanılan yumuşak ses tonu, sakinlik, belirli ritimde ve tekrarlanan "eee, hu hu hu, nenni nenni" gibi kalıp söz öbekleriyle, lirik ezgili söylenir. Bunu yanı sıra konu olarak ölüm teması işlenmektedir. "Bebeği Nazlı Büyüttüm" adlı ağıt ninnide, bir annenin yitirdiği bebeğine söylediği ölüm temasını içeren ezgili sözler yer almakta olup, sözleri şöyledir;

Bebeği nazlı büyüttüm

Ninni söyledim uyuttum

Ben yavrumu kaybettim

****

Bebek oy nenni

Yavrum oy nenni

Sebebim oy oy

Ağıt ninniler ile ilgili yapılan bu çalışmanın, ilgili literatürdeki az sayıdaki çalışmaları nicelik olarak artırması yanı sıra, sonrasında çalışma yapacaklara da ışık tutacağı düşünülmektedir.

KAYNAKÇA

Açа, M. (2008). V. Halk Şiirinde Tür ve Şekil, (Ed.: Oğuz, M.Ö.) Türk Halk Edebiyatı El Kitabı (185-234), İstanbul: Grafiker Ofset.

Akat, Y. (2020). Âşıklık Geleneği Çerçevesinde Türkü ve Ağıtlar, Yüksek Lisans Tezi, Sinop Üniversitesi SBE, Sinop.

Artun, E. (2005). Osmaniye'de Ağıt Söyleme Geleneği ve Osmaniye Ağıtları, Karacaoğlan'dan Bela Bartok'a Dadaloğlu'ndan Âşık Feymani'ye Osmaniye Kültür Sanat ve Folklor Sempozyumu Bildirileri, Ankara, 8-34.

Berker, Ç. (2018). Mersin'de Ağıt Söyleme Geleneği ve Mersin Ağıt Örnekleri, Yüksek Lisans Tezi, Mersin Üniversitesi SBE, Mersin.

Boratav, P. (2019). 100 Soruda Türk Halk Edebiyatı, Ankara: Bilgesu yayınevi.

Büyükyıldız, Z. (2004). Kültür Taşıyıcısı Olarak Türk Halk Müziği, Yayınlanmamış Yüksek Lisans Tezi, İstanbul Üniversitesi, SBE, İstanbul.

Coşkun, N. (2013). Türk Ninnilerine İşlevsel Yaklaşım, Turkish Studies, 8(4): 499-513.

Çetindağ, G. (1998). Kökeni Ağıt Olan Elâzığ Türküleri, Anadolu Üçlemesi Dergisi.

Evin, A. (2002). Uzun Havalar, Ankara: Yücel Ofset.

Güven, M. (2013). Anadolu Ağıtlarının Türküleşme Süreci ve Üç Ağıt Örneği, Folklor/Edebiyat, 75: 117-128.

Kınık, M. (2011). Bir İletişim Aracı Olarak Türk Halk Müziği ve Türküler, Erciyes İletişim Dergisi, 2(1): 136-150.

Kutsi, T. (1990). Halk Bilim ve Edebiyat, İstanbul: Onar Ofset.

Muslan, B. (2008). Müziksel İletişim Biçimi Olarak 'Anadolu Ölüm Ağıtları' Doğaçlamaya Dayalı Müziksel İletişim Biçimi Olan 'Anadolu Ölüm Ağıtları' nın Diğer İletişim Biçimleri İçindeki Yeri, Cumhuriyet Üniversitesi, Sosyal Bilimler Dergisi, 32(1): 139-148.

Parlak, N. (1999). Ağıtlarda Ritim Unsuru, Sanatta Yeterlilik Tezi, İstanbul Teknik Üniversitesi, SBE, İstanbul.

Şenel, S. (1988). Türkiye Diyanet Vakfı İslâm Ansiklopedisi, C:1, İstanbul.

Şimşek, E. (2016). Anonim Halk Şiiri İçerisinde Ninnilerin Yeri, Akra Kültür Sanat ve Edebiyat Dergisi, 8(4): 33-64.

Tahtaişleyen, N. (2017). Ağıtların Edebî Özellikleri Üzerine Bir Literatür ve Veri Analizi, MSGSÜ Sosyal Bilimler Dergisi, 1(16): 222-239.

Tahtaişleyen, N. (2013). Anadolu Ağıt Geleneğinin Özellikleri ve Kültürel Sürekliliktеki Rolü, Yüksek Lisans Tezi, Mimar Sinan Güzel Sanatlar Üniversitesi, SBE, İstanbul.

Temiz, M. (2005). Andırın (Kahramanmaraş)'dan derlenen ağıtlar (inceleme-metin), Fırat Üniversitesi, SBE, Elazığ.

Temizkan, M. ve Solmaz, E. (2018). Anadolu ve Özbek Sahası Ninnilerinin Yapı-Şekil, Konu-İçerik ve İşlevi Bağlamında Karşılaştırılması Üzerine Bir Deneme, Dil ve Edebiyat Dergisi, sayı: 45 241.

TDK Sözlük, (1988). Atatürk Kültür, Dil ve Tarih Yüksek Kurumu, Türk Dil Kurumu, Ankara: Türk Tarih Kurumu Basım Evi.

Uludağ, S. (1988). Türkiye Diyanet Vakfı İslâm Ansiklopedisi, C:1, İstanbul

Varlı, Ö., Beşiroğu, Ş. ve Gözaydın, İ. (2007). Kadın Çığlıklarının Müziğe Dönüşümünde "Ağlamalar", İTÜ Sosyal Bilimler Dergisi, 4(1): 23-33.

Yılmazoğlu, B. (2020). Geleneksel Türk Müziğinde Ninni Olgusunun Yeri ve Ninnilerin Müziksel Çözümlemesi, Yüksek Lisans Tezi, Hacettepe Üniversitesi Güzel Sanatlar Enstitüsü, Ankara.

ÇOCUKLUK SOSYOLOJİSİNİN ÇIKMAZLARI : AHLAKİ SÖYLEMLER VE SOSYAL MEDYA

APORIA OF THE SOCIOLOGY OF CHILDHOOD: MORAL DISCOURSES AND SOCIAL MEDIA

Doç. Dr. Özlem AYDOĞMUŞ ÖRDEM
Çukurova Üniversitesi, İletişim Fakültesi
ORCID NO: 0000-0002-9896-3037

ÖZET

Bu çalışma, özellikle sosyal medya platformları üzerinden, günümüzün dijital manzarasında çocuklukla ilgili ahlaki söylemleri araştırmaktadır. Fenomenografik bir yaklaşım çerçevesinde, çocuk yetiştirme pratikleri hakkında ahlaki direktifler yayınlayan beş farklı sosyal medya kullanıcısının -psikologlar, akademisyenler ve anneler dahil- kamu açıklamaları analiz edilmektedir. Bu söylemler, çocukluk deneyimlerinin yapılandırılmış ve çeşitli doğasını vurgulayan çocuk sosyolojisinin ilkeleriyle çelişen, özcü ve dayatıcı ahlaki yargılara dayandığı için eleştirilmektedir.

Bu çalışmanın teorik çerçevesi, bu ahlaki söylemlerin temel varsayımlarını sorgulamak için çöküş teorisi, yabancılaşma ve yapıbozumculuk kavramlarını içermektedir. Çöküş teorisi, çocuk yetiştirme üzerine günümüzde verilen ahlaki tavsiyelerin, çocuk kimlikleri ve deneyimlerinin çoğulluğunu kabul etmek yerine birlikçiliği teşvik ederek kültürel bir düşüşe yol açabileceğini göstermek için kullanılmaktadır. Yabancılaşma, sosyal medyanın çocukları gerçek dünya çeşitliliklerini yansıtmayan çarpıtılmış ve homojenize edilmiş bir çocukluk görüşünü desteklemesi nedeniyle, çocukların kendi otantik sosyal bağlamlarından nasıl uzaklaştırıldığı açısından incelenmektedir. Yapıbozumculuk, bu söylemlerde yaygın olan çocuk davranışlarının ikili ve katı sınıflandırmalarını yapıbozuma uğratmak için bir lens olarak kullanılarak, çocukların ajans ve öznelliklerine saygı gösteren daha akışkan bir anlayışı savunmaktadır.

Sonuç olarak, bu çalışma, sosyal medya tarafından yönlendirilen bu ahlaki söylemlerin, çağdaş çocuk sosyolojisinin teşvik etmeye çalıştığı dinamik ve çoğulcu perspektife meydan okuyan basitleştirilmiş ve metalaştırılmış bir çocukluk vizyonuna nasıl katkıda bulunduğunu ortaya koymayı amaçlamaktadır. Popüler bu söylemlerin özcü temellerini eleştirerek, dijital çağda çocukluğu tartışma ve anlama biçimimizi daha hassas ve kapsayıcı hale getirmek için daha detaylı bir yaklaşım çağrısında bulunmaktadır.

Anahtar Kelimeler: Çocukluk Sosyolojisi, Ahlak, Postyapısalcılık, Yabancılaşma, Sosyal Diyalog

ABSTRACT

This paper investigates the moral discourses surrounding childhood in the contemporary digital landscape, particularly through social media platforms. Drawing upon a phenomenographic approach, the study analyzes the public pronouncements of five distinct social media influencers, including psychologists, scholars, and mothers, who disseminate moral directives on child-rearing practices. These discourses are critiqued for their reliance on essentialist and prescriptive moral judgments, which are at odds with the principles of sociology of childhood that emphasize the constructed and diverse nature of childhood experiences.

The theoretical framework of this study incorporates notions of decadence, alienation, and poststructuralism to interrogate the foundational assumptions of these moral discourses. Decadence theory is utilized to demonstrate how contemporary moral advice on child-rearing may lead to a cultural decline by fostering uniformity rather than acknowledging the multiplicity of child identities and experiences. Alienation is explored in terms of the estrangement of children from their authentic social contexts, as social media often promotes a distorted and homogenized view of childhood that does not reflect their real-world diversities. Poststructuralism provides a lens to deconstruct the binary and rigid classifications of child behavior prevalent in these discourses, advocating for a more fluid understanding that respects children's agency and subjectivities.

Ultimately, this paper aims to reveal how these social media-driven moral discourses contribute to a simplified and commodified vision of childhood, challenging the dynamic and pluralistic perspective that contemporary sociology of childhood strives to promote. By critiquing the essentialist underpinnings of these popular discourses, the study calls for a more nuanced and inclusive approach to discussing and understanding childhood in the digital age.

Keywords: Sociology of Childhood, Morality, Poststructuralism, Alienation, Social dialogue

TARİHSEL MEKANLARIN KAPİTALLEŞMESİ : BARCELONA ÖRNEĞİ

THE CAPITALIZATION OF HISTORICAL BUILDINGS : THE EXAMPLE OF BARCELONA

Doç. Dr. Özlem AYDOĞMUŞ ÖRDEM
Çukurova Üniversitesi, İletişim Fakültesi
ORCID NO: 0000-0002-9896-3037

ÖZET

Barcelona, mimari ve tarihi zenginlikleri ile dünyanın en çok ziyaret edilen şehirlerinden biri olmuştur. Ancak, son dönemlerde bu tarihi mekanların birçoğu, yüksek gelir potansiyeli taşıyan alışveriş merkezleri, lüks oteller ve global markalara ev sahipliği yapacak şekilde dönüştürülmüştür. Bu dönüşüm, kapitalizmin kentsel mekanları nasıl şekillendirdiğini ve tüketim odaklı yapıları nasıl teşvik ettiğini gözler önüne sermektedir. Kapitalizm kuramı çerçevesinde, bu dönüşümler şehrin ekonomik büyümesini desteklerken, kültürel ve tarihi dokunun erozyona uğramasına neden olmaktadır.

Araştırmamda otoetnografi metodunu kullanarak, bir yandan kendi gözlemlerimi ve şahsi deneyimlerimi aktarırken, diğer yandan Barcelona'nın dönüşen tarihi mekanlarının yerel halk ve kültürel miras üzerindeki etkilerini ele alacağım. Otoetnografi, bu süreçte yaşanan bireysel ve toplumsal etkileşimleri derinlemesine analiz etme imkanı sağlayarak, kapitalist dönüşümlerin sosyal ve kültürel yapılar üzerindeki etkilerini somutlaştırmamıza yardımcı olacaktır.

Bu çalışma, Barcelona'nın tarihi mekanlarının ticarileşmesi sürecini, kapitalizm kuramının temel prensipleri ışığında ele alarak, bu dönüşümlerin yarattığı sosyo-kültürel etkileri ve bu süreçlerin sürdürülebilir kalkınma ile nasıl dengelenebileceğini tartışmaktadır. Sonuç olarak, otoetnografik bir yaklaşım, şehrin tarihi ve kültürel mirasını koruma çabalarına derinlemesine bir bakış açısı sunarken, kapitalizm kuramı bu dönüşümlerin ekonomik motivasyonlarını ve sonuçlarını açıklamada kritik bir rol oynamaktadır.

Anahtar Kelimeler: Kent, Kapitalizm, Kültürel Miras, Tarih, Tüketim

ABSTRACT

Barcelona, with its architectural and historical richness, has become one of the most visited cities in the world. However, in recent times, many of these historical sites have been transformed into entities like shopping centers, luxury hotels, and venues for global brands, showcasing the way capitalism shapes urban spaces and promotes consumer-oriented structures. Within the framework of capitalist theory, these transformations support the city's economic growth while causing the erosion of its cultural and historical fabric.

In my research, I employ autoethnography as a method to convey my observations and personal experiences while analyzing the effects of the transformation of Barcelona's historical places on local communities and cultural heritage. Autoethnography allows an in-depth analysis of individual and social interactions during these processes, helping to materialize the impacts of capitalist transformations on social and cultural structures.

This study discusses the commercialization of Barcelona's historical sites through the lens of the fundamental principles of capitalist theory, debating the socio-cultural impacts of these transformations and how they can be balanced with sustainable development. Ultimately, an autoethnographic approach offers a profound perspective on efforts to preserve the city's historical and cultural heritage, while capitalist theory plays a crucial role in explaining the economic motivations and consequences of these transformations.

Keywords: Urbans, Capitalism, Cultural Heritage, History, Consumption

ARAPÇA ÖĞRETIMINDE ORTAYA ÇIKAN SORUNLAR VE ÇÖZÜM YÖNTEMLERI

PROBLEMS AND SOLUTION METHODS IN TEACHING ARABIC

SEYIDOV RASHAD RAZIK
Atatürk Üniversitesi
Sosyal Bilimler Enstitüsü
Arap Dili Ve Belegatı Bilim Dalı
Doktor Öğretim Üyesi
Orchıd:0000-0001-7757-1272

ÖZET

Çoğunlukla herhangi bir yabancı dil öğrenim ve öğretiminde kapalılık ve kargaşayı hiçbir zaman kabul etmez. Bu açıdan Arapça tedrisinden umulan neticelerin elde bulundurması için kesinlikle onun daha fazla tertipli ve aksatılmayacak şekilde bir çevre içinde uygulanması önemlidir. Hele bu dil Arapça gibi geniş bir tarihi olan ve bu amaçla çok kullanmış varlıklı bir dilin yabancı dil şeklinde tedrisi bahis konusu yer alırsa, alan kademeli ve programlı tedrisin değeri bir kaç defa artmış olur. Bundan kasıt Arapçanın dil yönünden verimliliği, yapı olarak nitelikleri tedris tarihinin ilerlemesi, terdirisnde tatbik edilen yöntem ve teori sarf edilen araç ve gereçler sayesinde bunlarla bağlı tüm sıkıntıların önemi tüm aşıkarlığı ile ortaya çıkmadan, uygulanacak tedris, öğrenim uğraşmalarından beklenilen neticenin elde edilmesi epey zor, bazende mümkünsüz olabilir. Bu sorunun giderilmesi için önce arapçanın tedrisi ile bağlı problemler netleşecek ve bununla ilgili çözüm yöntemleri ortaya koyarak ilerlemek gereklidir. Arapçanın özlüğünün anıaşılır olabilmesi açısından ortaya çıkmış birçok tedris sıkıntıları kolay bir şekilde tespit edilerek Arapça tedrisinde umulan sonuç elde edilebilir. Bu açıdan Arapça dilsel iktisabın ilk kademesi olan Arapçayla tanışma, tedirisi amacıyla marufiyet talep eden nitelikler ile alan bilgilerinin neler olacağı ve olumlu tedrisin nasıl uygulanacağı tespit edilmesi önem arzetmektedir.

Arapça tedrisi zor bir Dil olarak bilinmektedir?

Adem evladının dil yönünden yetenekli olarak yaratılmış olması, herhangi bir dili öğrenme becerisinin de olduğunu ortaya koyar. Ve bu şekilde Arapça iyi benimsenmesi için yapılması gerekli olan önemli şeylerden bir tanesi dinleme ile ilgili bir anlama yöntemi olan Arapça seslendirme öğretisi ile dilin örgü taşları olarak bilinen kelimeleri elde ederek zihindeki genetik konuşma yeteneğini kendiliğinden çalıştırmalıdır. Şöyle ki genetik yapı olarak zihnin Arapça önemli olan bilgilerle sağlayarak uygulanması, bir manada Arapça konuşma yeteneğini elde etmekle birebir aynısıdır. hülase Arapça dil bilgisi: sıfırdan ses ve kelimeleri idrak ederek doğuştan olan dil yeteneğini bu bilgilere yakışır olarak etkin duruma getirerek ifade edilebilir. Bu sebepten Arapça tedrisi herbir insanda var olan bilinmez konuşma yeteneğini, yeni dil açısından malumat ve alışkınlıklarla teçhiz etme ve pratiğini uygulayabilmektir.

Bilimsel bir şekilde herbir dil, her düzeydeki insan aracılığıyla bilinmiş olduğu için mefhumu basit, cemiyetin gereksinimini karşıladığı için, gerektiği kadar büyümüş ve güzel hesap edilmektedir. Başka bir yönüyle söylersek Türkler Arapça tedirisi ve dil bilgisiyle karşılaştıkları

andan bu yana sürekli dil algısını tekrar etme yöntemi ile tedris veya öğrtimini uygulamaya başladılar. Arapça dil öğrenimi kanunlarını fitri dil alışıklılığını çalıştıracak emsallerden uzak kalarak, sade anlatım şekliyle tedrisi olan bu yöntemin yetersizliği bir tarafa, tedrisin çoğu kez tepki vererek Arapçadan nefret edilir bir durumla karşılaşma ortaya çıkabilmiştir. Muhtemelen Arapçanın zor ve elde edilemeyecek bir dil olduğu kanaatının belirmesine de en etki sağlayan bu yetersiz yöntem sayesinde olmuştur. Zira Arapça bir haberleşme (irtibat sağlama) yöntemi olduğu için uygulama ve elde edilen tecrübelerle alışıklılık elde edilecek bir şekilde tedrisi yapılmalıdır. Söyleyiş şekliyle uygulanan öğretilerde ilke dil yeteneğini kazanmayı gerekli kılan önemsenmediğinden, hususile öğreni dil uygulamasında umulan etkinliyi sağlayamaz. Pratiğe gerektiği değerin verilmemesi, husussile talebe dil uygulamasında umulan etkinliği sağlayamaz. Pratiğe gerekli değerin verilmemesi, bilgiyi her zaman nazariyede bırakır ve talebeyi umduğu kadar arapça eğitimine yönelik teşfik edemez.

Türkçe ve Arapça kendilerine özel değişik dil algılamaları üzerine inşa edilmiş iki farklı dildir. talebeler iki dil arasında olan kavramsal uyuşmazlıklara takılmazsa, Arapçayı hızlı ve rahat kavramış olur. zira dil gerekçelerinin elde edilmesiyle Arapçanın yapıcı ilkeleri zihne yerleşmiş olur. Arapça tedrisi ve dil bilgisi ile ilgili asırlardır oluşmuş olan yanlış idrak ve praktikler bir tarafa bırakılarak, yabancı dil tedrisine veya eğitimine uygun şekilde öğretilmiş olursa, Arapçanın hiçbir zaman zor bir dil olma kavramı ortadan kalkmış olur.

Arapça hangi yöntemle tedris edilmelidir.

İlk olarak alanı ve hududları belli bir şekilde ele alınmış olan Arapçanın yabancı dil olarak tedrisi göz önünde bulundurarak tedrisine başlatılmalıdır. Tüm öğretim araçları olarak bilinen planlama. yöntem ve teknik olarak ve kesinlikle her cihetiyle homojen sınıflarda, bilgisayar video televizyon, radyo, kaset, ve ses analız techizatları gibi birçok vasıtalarla hayata geçirilerek pratik bir şekilde öğretimi yapılmalıdır. kısacası Arapça nasıl bir yöntemle öğretilir sorusuna cevap olarak pratik bir şekilde uygulması yapılır söylenmelidir.

Türk cemiyetinde Arapça tedris veya bilgi elde edinmenin ilkel sıkıntısı, Arapçanın yabancı bir dil olarak algılanması ve ve yabancı dil öğretim ilkelerine göre uygulanmamasıdır. Bu sorunların çözümü ilk olarak; Türk öğrenciler için arapça yabancı bir dile sayılmaktadır, hakikatinin benimsenmesiyle başlar. zira Arapça; Arap cemiyetinin tefekkür yöntemi ile beraber harekete başlayan ses, harif, kelime, anlam ve cümleye benzer iç içe farklı haberleşme işaretlerinden oluşmakta olan ve Araplara özel bir haberleşme yöntemidir. Şöyle ki Arap cemiyetinin his, tefekkür ve taleblerini ulaştırmak amacıyla işlettiği bir haberleşme veya iletişim yöntemidir. Bu şekliyle Arapça içerisinde doğduğu dil yapısı, teşkil ve yazı tarzıyla Türkçeden tam farklı ve Türk için yabancı dil olarak kabul edilmektedir. Öylece Arapça terdisi veya öğrenimi kendi yöntemine uygun bir şekilde, özel yabancı dil öğreti yöntemleriyle uygulanmalıdır.

Anahtar Kelimeler: Arapça eğitimi, Arapça öğrenim, Yabancı dil öğrenimi

SUMMARY

Mostly, he never accepts the closedness and chaos in any foreign language learning and teaching. In this respect, in order to achieve the expected results from Arabic education, it is absolutely important that it be implemented in a more organized and uninterrupted environment. Especially if the subject of teaching a language as a foreign language of a rich language such as Arabic, which has an extensive history and has been widely used for this purpose, the value of gradual and programmed education increases several times. What is meant by this is the efficiency of Arabic in terms of language, its structural qualities, the progress of the history of education, the methods and theory applied in its education, the tools and equipment used, and without the importance of all the problems related to them becoming evident, it is sometimes very difficult to obtain the expected result from the teaching and learning efforts to be applied. It may be impossible. In order to solve this problem, it is necessary to first clarify the problems related to the teaching of Arabic and move forward by putting forward solution methods. In order to make the essence of Arabic understandable, many educational problems that have arisen can be easily identified and the expected results in Arabic education can be achieved. In this respect, it is important to get acquainted with Arabic, which is the first stage of Arabic linguistic acquisition, and to determine what the qualifications and field knowledge that require knowledge for the purpose of education will be and how to apply positive education.

Arabic is known as a difficult language to study.

The fact that the child of Adam was created with linguistic talent reveals that he also had the ability to learn any language. And in this way, one of the important things that must be done in order to adopt Arabic well is to automatically activate the genetic speaking ability in the mind by obtaining the words known as the building blocks of the language through the teaching of Arabic vocalization, which is a comprehension method related to listening. In other words, applying the genetic structure of the mind by providing it with important information in Arabic is, in a sense, exactly the same as acquiring the ability to speak Arabic. In short, knowledge of Arabic language: It can be expressed by comprehending sounds and words from scratch and activating the innate language ability in accordance with this knowledge. For this reason, Arabic education is to equip and practice the unknown speaking ability that every person has with knowledge and habits in terms of the new language.

Since each language has been known scientifically by people at all levels, its concept is simple, and since it meets the needs of the society, it is calculated as necessary and beautiful. To put it another way, Turks started to practice teaching or teaching by constantly repeating the perception of the language since the moment they encountered Arabic language knowledge and knowledge. Apart from the inadequacy of this method, which provides education in a simple way, by staying away from precedents that will exercise the Arabic language learning laws and natural language habits, the teaching often reacts and a situation in which Arabic is hated can arise. It was probably thanks to this inadequate method that had the most impact on the opinion that Arabic was a difficult and unachievable language. Because Arabic is a method of communication (establishing contact), it should be taught in a way that will enable familiarity with practice and gained experience. Since the principle that requires the acquisition of language ability is not taken into account in the teachings applied in the form of pronunciation,

it cannot provide the expected effectiveness, especially in the application of the learned language. If practice is not given the necessary value, it cannot provide the expected effectiveness in language application to the student. Not giving the necessary value to practice always leaves knowledge in theory and does not encourage the student to study Arabic as much as he hopes.

Turkish and Arabic are two different languages built on their own different language perceptions. If students do not get caught up in conceptual incompatibilities between the two languages, they will understand Arabic quickly and easily. Because with the acquisition of linguistic justifications, the constructive principles of Arabic become established in the mind. If the misconceptions and practices that have been formed for centuries regarding Arabic teaching and grammar are left aside and taught in accordance with foreign language teaching or education, the concept of Arabic never being a difficult language will be eliminated.

By what method should Arabic be taught?

First of all, the teaching of Arabic as a foreign language, whose area and boundaries have been clearly discussed, should be started by taking into consideration the teaching of Arabic as a foreign language. Planning as all teaching tools are known. Teaching should be done in a practical way, methodically and technically, in homogeneous classrooms in every respect, by using many means such as computers, video, television, radio, cassettes, and sound analysis equipment. In short, in answer to the question of how to teach Arabic, it should be said that it can be implemented in a practical way.

The primary problem with acquiring Arabic education or knowledge in the Turkish society is that Arabic is perceived as a foreign language and is not implemented according to foreign language teaching principles. The solution to these problems is first; For Turkish students, Arabic is considered a foreign language; it starts with the adoption of its truth. because Arabic; It is a communication method specific to the Arabs, consisting of different intertwined communication signs such as sounds, letters, words, meanings and sentences, which started to act together with the contemplation method of the Arab society. Namely, it is a communication method used by the Arab community to convey their feelings, thoughts and demands. In this form, Arabic is completely different from Turkish with its language structure, structure and writing style, and is considered a foreign language for Turks. Therefore, teaching or learning Arabic should be implemented in accordance with its own method, with special foreign language teaching methods.

Key Words: Arabic education, Arabic learning, Foreign language learning

ARAP ŞİİRİNDE DEPREM

EARTHQUAKES IN ARABIC POETRY

Dr. Öğr. Üyesi Faruk KAZAN
Dicle Üniversitesi, Edebiyat Fakültesi
ORCID NO:0000-0002-4128-4535

ÖZET

İnsanlığı defalarca vuran doğal afetlerden biri olan deprem, her seferinde dünyanın herhangi bir yerini vurduğunda arkasında yıkım, hasar ve insanların ruhunda derin izler bırakmıştır. Bu acı tecrübeyi yaşayanlar için zor bir deneyim olmuştur. Bu nedenle farklı kültür ve uygarlıklardan yaratıcı insanların depremlere tepki vermesi ve bu felaketten insanlığın deneyimlerini çıkarmak için edebi bir bakış açısıyla yazmaları şaşırtıcı değildir. Böylece yüzyıllar boyunca "deprem edebiyatı" olarak tanımlanabilecek bir tür ortaya çıkmıştır. Araplar da özellikle şiir alanında bu edebiyata önemli katkılarda bulunmuşlardır.

Arap şiirinde depremler, sadece bir trajedi olarak değil, aynı zamanda insanın varoluşsal sorularıyla yüzleştiği bir an olarak işlenmiştir. Şairler, bu doğal felaketler karşısında insanın kırılganlığını, doğanın gücünü ve ilahi adaletin karmaşıklığını dile getirmişlerdir. Bu şiirler, depremlerin sadece fiziksel bir yıkım değil, aynı zamanda derin manevi ve felsefi soruları da beraberinde getirdiğini göstermiştir.

Depremler, insanların hayatlarını alt üst eden, can ve mal kayıplarına yol açan büyük doğal felaketlerdir. Arap şairleri, eski ve yeni dönemlerde şiirlerinde depremlerin yol açtığı yıkımı, acıyı ve ölümü tasvir etmişlerdir.

Eski dönem şairlerinden Ebû Abdillah el-Hakîm (el-Kehhâl) Şemsüddîn Muhammed b. Dânyâl b. Yûsuf el-Huzâî el-Mevsılî (ö. 711/1311), Mısır'da 1303 yılında meydana gelen depremi kıyamet gününe benzeterek binaların yıkılışını ve insanların korkusunu anlatırken Ebû Hafs Zeynüddîn Ömer b. el-Muzaffer b. Ömer el-Bekrî el-Kureşî el-Maarrî (ö. 749/1349) ise Halep'te 1343 yılında olan depremi tasvir ederek kalelerin nasıl yerle bir olduğunu ve insanların şaşkınlığını dile getirmiştir.

Çağdaş Arap şairleri de 6 şubat 2023'te Ülkemizde ve Suriye'de meydana gelen büyük depremin ardından duygularını şiirlerine yansıtmışlardır. Filistin asıllı Ürdünlü şair Salâh Lâvî, enkaz altında doğan iki bebeğin masumiyetini ve dünyanın acımasızlığını eleştirirken Suriyeli şair Merdûk eş-Şâmî ise depremde ölen çocukları, yaşlıları ve kadınları anarak ölümü suçlamıştır.

Netice itibariyle Arap şiiri, depremlerin yol açtığı büyük acıları kayda geçiren, aynı zamanda Arap aklının doğal afetleri algılayış biçimini ve ilahi adalet meselesine yaklaşımını yansıtan kültürel bir hazine niteliğindedir.

Anahtar Kelimeler: Arap Dili ve Edebiyatı, Deprem, Şiir, Doğal Afet, Ölüm.

ABSTRACT

Earthquakes, one of the natural disasters that have struck humanity repeatedly, leave behind destruction, damage, and deep scars in the souls of people whenever they hit any part of the world. For those who have experienced this painful ordeal, it has been a difficult experience. Therefore, it is not surprising that creative individuals from different cultures and civilizations have responded to earthquakes and written from a literary perspective to extract humanity's experiences from this calamity. Thus, over the centuries, a genre that could be described as "earthquake literature" has emerged. Arabs, in particular, have made significant contributions to this literature, especially in the field of poetry.

In Arabic poetry, earthquakes are processed not only as a tragedy but also as a moment when humans confront existential questions. Poets have expressed the fragility of humans, the power of nature, and the complexity of divine justice in the face of these natural disasters. These poems have shown that earthquakes bring not only physical destruction but also profound spiritual and philosophical questions.

Earthquakes are major natural disasters that turn people's lives upside down, leading to loss of life and property. Arab poets, in both ancient and modern times, have depicted in their poems the destruction, pain, and death caused by earthquakes.

From the old period, the poet Abū Abdillah al-Hakīm (al-Kehhâl) Shamsuddîn Muhammad b. Dânyâl b. Yûsuf al-Huzâî al-Mawsilî (d. 711/1311) likened the earthquake that occurred in Egypt in 1303 to the Day of Judgment, describing the collapse of buildings and the fear of the people, while Abū Hafs Zeynüddîn Ömer b. al-Muzaffer b. Ömer al-Bekrî al-Qurashî al-Maarrî (d. 749/1349) depicted the earthquake in Aleppo in 1343, expressing how castles were leveled and the astonishment of the people.

Contemporary Arab poets have also reflected their emotions in their poems following the major earthquake that occurred in our country and Syria on February 6, 2023. The Palestinian-Jordanian poet Salâh Lâvî criticized the world's cruelty while reflecting on the innocence of two babies born under the rubble, and the Syrian poet Merdûk eş-Şâmî mourned the children, elderly, and women who died in the earthquake, blaming death itself.

In conclusion, Arabic poetry is a cultural treasure that records the great sorrows caused by earthquakes, while also reflecting the Arab mind's way of perceiving natural disasters and its approach to the issue of divine justice.

Keywords: Arabic Language and Literature, Earthquake, Poetry, Natural Disaster, Death.

AHMET KUTSİ TECER'İN "KÖŞEBAŞI" ADLI OYUNUNDA EDEBÎ VE KURGUSAL ÖĞELER

LITERARY AND FICTIONAL ELEMENTS IN AHMET KUTSI TECER'S PLAY TITLED "KÖŞEBAŞI"

Dr. Atilla AKTAŞ
* Uzman, Türkiye Radyo Televizyon Kurumu (TRT),
ORCID: https://orcid.org/0000-0003-1987-6638

ÖZET

Ahmet Kutsi Tecer, Cumhuriyet dönemi Türk edebiyatında şiirleri, folklor araştırmaları, Türk kültürü üzerine yaptığı derleme çalışmaları ile tanınan bir kültür adamı olmakla birlikte aynı zamanda bir oyun yazarıdır. Türk edebiyatı tarihine yapmış olduğu derlemeler, halk şiiri üzerine hazırlamış olduğu tetkik ve çalışmaların yanı sıra Halkevleri'nin yayın organı olan *Ülkü* mecmuasını da uzun bir süre çıkaran Ahmet Kutsi Tecer, Aşık Veysel'in yurt genelinde tanınmasını sağlamıştır. Keskin bir gözlem gücüne sahip olan Ahmet Kutsi Tecer'in, seyirlik köy oyunları üzerine yapmış olduğu derleme çalışmaları onun aynı zamanda tiyatro ile yakından ilgili bir kültür adamı olduğunu göstermektedir.

Ahmet Kutsi Tecer'in yazmış olduğu tiyatro oyunları arasında *Koçyiğit Köroğlu*, *Köşebaşı*, *Bir Pazar Günü* basılarak yayımlanmıştır. Devlet Tiyatroları tarafından sahnelenen ancak basılmayan, *Yazılan Bozulmaz, Satılık Ev* isimli oyunlarının yanı sıra, basılmayan ve sahnelenmeyen *Yüzük Oyunu*, *Ömür Yolu*, *Arkadaş Hatırı*, *Avşarlar*, *Didonlar* ve *Sunalar* adlı oyunları da vardır. Bu oyunları arasında bilhassa *Köşebaşı* hem yayımlandığı hem de sahnelendiği dönemde oldukça ilgi toplamış ve takdir kazanmıştır. İstanbul'un Rüstempaşa Mahallesi'nde üç yolun kesiştiği bir köşe başında bir günde cereyan eden olayların işlendiği, kalabalık bir kişi kadrosuna sahip olan oyunda, bir prolog, bir epilog ve üç perde bulunmaktadır. *Köşebaşı*'nda insanların gündelik yaşayışına, farklı toplum kesimlerinin, karakterlerin bir araya geldiği sahnelere yer veren Ahmet Kutsi Tecer, geleneksel Türk halk tiyatrosuna ve seyirlik oyunlarına ait motiflere de yer vererek oldukça zengin, fakat bununla birlikte edebi değeri yüksek bir eser ortaya koymuştur. Bu çalışmada *Köşebaşı*, hem modern edebiyatın anlatım biçimleri hem de kurgu unsurlarıyla incelenerek, oyundaki motifler, ana örgeler ve göstergeler açısından değerlendirilecek, aynı zamanda Türk tiyatro edebiyatındaki yerine değinilecektir.

Anahtar Kelimeler: Ahmet Kutsi Tecer, Köşebaşı, Türk tiyatro edebiyatı, edebi öğeler

ABSTRACT

Ahmet Kutsi Tecer is a man of culture known for his poetry, folklore researches and compilations on Turkish culture in the Turkish literature of the Republican period, as well as a playwright. In addition to his compilations on the history of Turkish literature and his studies

on folk poetry, Ahmet Kutsi Tecer, who published the *Ülkü* magazine, which was the publication organ of the Halkevleri, for a long time, made Aşık Veysel known throughout the country. Ahmet Kutsi Tecer, who had a keen power of observation, was also a man of culture who was closely interested in theater.

Among the plays written by Ahmet Kutsi Tecer, *Koçyiğit Köroğlu*, *Köşebaşı*, *Bir Pazar Günü* were printed and published. In addition to his plays *Yazılan Bozulmaz*, *Satılık Ev*, which were staged by the State Theaters but not published, there are also his plays *Yüzük Oyunu*, *Ömür Yolu*, *Arkadaş Hatırı*, *Avşarlar*, *Didonlar* and *Sunalar*, which were not published or staged. Among these plays, especially *Köşebaşı* attracted a great deal of attention and appreciation both at the time it was published and staged. The play, which deals with the events that take place in one day at a corner where three roads intersect in Istanbul's Rüstempaşa district, has a prologue, an epilogue and three acts. Ahmet Kutsi Tecer, who includes scenes in *Köşebaşı* where people's daily life, different segments of society and characters come together, has also included motifs belonging to traditional Turkish folk theater and spectacle plays, creating a very rich work, but also a work of high literary value. In this study, *Köşebaşı* will be analyzed with both the narrative forms of modern literature and the elements of fiction, and will be evaluated in terms of the motifs, main patterns and indicators in the play, as well as its place in Turkish theater literature.

Keywords: Ahmet Kutsi Tecer, Köşebaşı, Turkish theater literature, literary elements

Giriş

Ahmet Kutsi Tecer'in eğitimci ve şair yönü, edebiyatımızda daha ön planda tutulmaktadır. Fakat onun bir yönü de tiyatroya ve geleneksel Türk halk seyirlik oyunlarına duyduğu ilgidir. Çok sayıda oyun kaleme alan Ahmet Kutsi Tecer'in dünyası, folklor derlemeleriyle ve geleneksel Türk halk seyirlik oyunlarının binlerce yıldan beri nesilden nesle aktarılarak gelen birikimiyle zenginleşmiştir. Bunun tezahürlerini hem Ahmet Kutsi Tecer'in oyunlarında hem de folklor çalışmalarında görmekteyiz. Diyebiliriz ki sözlü ve geleneksel biçimde aktarıla aktarıla gelen Türk halk seyirlik oyunlarını ilk defa yazılı metinlere dönüştüren kişi Ahmet Kutsi Tecer'dir. Onun açtığı çığırda pek çok folklor araştırmacısı, halkbilimci ve Türkolog tulüat tiyatrosunun, meddahın, ortaoyunlarının izini sürebilmiştir.

Fakat Ahmet Kutsi Tecer'in diğer folklor araştırmacılarından en büyük farkı, bu geleneksel birikimi modern Türk tiyatrosunun karakteristiğini temsil edebilecek nitelikte oyunlara çevirmiş olmasıdır. Bu cihetten gelenekle modern arasında bir bağlantı oluşturan yazarın, öncü bir Türk aydını olduğunu da belirtmek gerekir.

Köşebaşı 1947 yılında yazılır, aynı yıl 27 Ekim'de Devlet Konservatuvarı Tatbikat Sahnesi tarafından Küçük Tiyatro'da sahnelenir. Türk edebiyatının meşhur yazarı Ahmet Hamdi Tanpınar da izleyiciler arasındadır. *Köşebaşı* o tarihten itibaren 1968-1969 sezonu

sonuna kadar çeşitli tiyatro gruplarınca sahnelenir. Her oynandığında büyük takdir toplayan ve izleyiciyi uzun yıllar kendisine çeken oyun, daha sonra Devlet Tiyatroları repertuvarından kalkar. İngilizceye de tercüme edilen *Köşebaşı*'nın bu denli sevilmesi gerçekten hayret uyandırıcıdır.

Bilindiği üzere Türk tiyatrosu metin bakımından oldukça kalabalık bir literatür oluşturur. Elde çok miktarda piyes ve oyun vardır ancak sahnelenmesi için kaleme alınan oyun sayısı -*Köşebaşı*'nın yazıldığı dönem düşünüldüğünde- oldukça kısıtlıdır. Ahmet Kutsi Tecer'in bu oyunla Türk tiyatrosuna bir klasiği kazandırmıştır. Modern anlamda Batı tiyatrosundan yapılan uyarlamalardan uzak olmakla birlikte, Türk edebiyatının köklerine yaslanan ve onun ruhunu esas alarak yeni bir karışım ve yeni bir ruh oluşturan *Köşebaşı* Türk tiyatro edebiyatı açısından en önde gelen eserlerden biridir. Gerek dil, dekor, kalabalık bir kadro içerisinde münferiden başarılı olarak oluşturulan oyuncu portreleriyle gerekse kurgu, anlatım ve ifadesi ile ince bir işçilikle hazırlanmış bir eserle karşı karşıya olduğumuzu hissederiz.

Köşebaşı'nın Temel Kurgusal ve Edebî Nitelikleri

Köşebaşı yukarıda belirttiğimiz üzere kendine has özellikleri olan bir yapıttır. Her ne kadar bir tiyatro eseri olarak kaleme alınmış olsa dahi bir anlatıya mahsus olan bütün özellikleri ve edebi teknikleri doğru ve uygun bir şekilde uygulayan yazar, tiyatronun temel ilkelerini de göz ardı etmemiştir. Mekan ve zaman özdeşliğinin yanı sıra tiyatronun klasisizm anlamındaki kurallarına da riayet edilmiştir. Bilindiği üzere tiyatroda üç birlik kuralı vardır. Zamanda, mekanda ve olayda birlik ilkesi anlamına gelen üç birlik kuralı, *Köşebaşı*'nda da uygulanmıştır.

Detaylı olarak değerlendirmeden önce eserin üç birlik kuralı esasına göre genel bir değerlendirmesini yapmak gerekmektedir. Oyunda bütün olaylar yirmi dört saatlik bir zaman diliminde gerçekleşmekte, geçmişteki olaylara ise neden-sonuç bağlamında atıflar ve anıştırmalar yapılmaktadır. Mekan İstanbul Rüstempaşa'daki iki caddenin kesiştiği bir köşe başıdır. Hemen hemen bütün vaka bu mekanda gerçekleşir. Olay düzleminde ise Macit Bey'in ölümü ve bunun etrafında gerçekleşen olaylar silsilesi aktarılır. Fakat ilerleyen kısımda da değineceğimiz üzere *Köşebaşı*'nda tek bir vaka düzlemi vardır. Baştan sona bir olay anlatılmaz, çizgisel olarak tek bir zaman diliminde, tek bir mekanda geçen gündelik olaylar izlenimi uyandıracak şekilde konu işlenir. Bu nedenle oyunun aksiyon düzlemi de belli bir temponun üzerine çıkmaz. Durağan olmakla birlikte devingen ve kendi iç ritmi bulunan bir vaka düzlemi vardır. Buradan itibaren maddeleri daha detaylı açıklamak için yapısal özelliklerine maddeler hâlinde değinmeden önce oyunu özetlememiz yerinde olacaktır.

Bir prolog, üç perde ve bir epilog bölümünden oluşan *Köşebaşı* İstanbul'da Rüstempaşa Mahallesinde geçen bir günlük zaman dilimini konu alır. Mahallenin bekçisi senede yazdığı raporlar üzerinden kalan mesai gününü hesaplayarak mesaisini düşünür, sabaha az bir vakit kalmışken uykusu da epey bastırmıştır. Tam lambaların sönmesine yakın bir vakitte kadının biri bekçiden doktor çağırmasını ister, Macit Bey fenalaşmıştır.

Birinci perdede bir kadını süt alırken görürüz. Macit Bey'in öldüğü haberini de ondan öğreniriz. Sabah yol ağzındaki çalışmadan ötürü herkes şikayetçidir, etraf pislik içindedir. İnşaatın yanından geçen boyacı ve simitçi de sabah dekorunu tamamlarken, marangozun koşarak Ebeyi çağırmaya geldiğini görürüz. Bu esnada köşebaşındaki dükkanını henüz açmış olan bakkal ve kahveci çırakları aralarında Macit Bey'i konuşurlar. Onların konuşmasından Macit Bey'in kendi halinde iyi bir adam olduğunu Mal Müdürlüğünden emekli olduğunu, bir kızı ve karısının olduğunu, ancak kızının adının çıktığını, Macit Bey'in arkasında çok borç bıraktığını öğreniriz. Bakkal gelip çırağını azarlar ve kahvecinin çırağıyla konuşmaya başlar. Ona Macit Bey'e dair detaylı bilgiler aktarır. Macit Bey felç geçirmiştir. Borcu çoktur, evi de ipoteklidir. Eskiden zengin olan Macit Bey, bir zamanlar İttihatçı imiş, Bursa'da malı mülkü varmış. İlk karısından bir oğlu daha olan Macit Bey'in üvey annesi ile dedikodusu olduğundan Macit Bey oğlunu reddetmiş, diye bilgiler verir. Bu sırada bir yabancı kahveye gelir. Kahveye gelen yabancı ilgi uyandırır. Yoldan bir eskici geçer, Macit Bey'in eskileri satılıyordur. Mahallenin büyüklerinden Beyağabey kahveye gelir. Kahveci Beyağabeye Bakkalı şikayet eder. Bakkal Kahvecinin aleyhine mazbata vermiştir, Kahveci de bunun intikamını almak için Bakkal aleyhine çalışmaya başlar. Beyağabey öğütler vererek teskin etmeye çalışır. Yabancı Kahveci ile sudan konuşmalara başlar. Beybaba da kahveye gelir, Macit Bey'in vefatına üzülmüştür. Mahalleye yirmi sene önce gelen Macit Bey'in bir oğlu olduğunu hatırlamaktadırlar. Fakat kimse ona ne olduğuna dair bir fikir sahibi değildir. Beybaba yabancının halinden kuşkulanır. Onun yol işiyle ilgili olduğunu düşünür. Bu sırada toplumsal tip olarak Bakkalın ve Kahvecinin karakter özelliklerine dair sahneler görürüz. Bakkala alışverişe gelen kadınların dedikoduları da yine Macit Bey ile oğluna dairdir. Bakkalın ve Kahvecinin çırakları ise dükkanların yola gideceğini iddia ederek konuşurlar.

Bir sonraki sahnede Macit Bey'in cenazesi mahallenin camiinden kalkar. Bütün mahalleli cenazeye gider. Bakkalın ise aklı sürekli yoldadır. Acaba yol ne taraftan geçecek diye çırağıyla tespit yapmaya çalışır. Cenazeden gelenler kahveye oturur, bu sırada melon şapkalı bir adam kahveye gelir. Herkes onun yol için geldiğini sanırken, Macit Bey'in borçları için alacaklılar adına gelen bir noter katibi olduğunu öğrenirler. Mahalleli Macit Bey'in karısı ve kızını düşünerek bu duruma eseflenir. Bir garson kahveden sandalye istemeye gelir. Böylelikle mahallede bir düğün hazırlığı olduğunu öğreniriz. Akşam Saffet Hanım'ın kızı evlenecektir. Uzaktan başka birileri kahveye gelir. Tipleri ve kılıkları alışıldık insanlara benzemeyen bu adamları mahalleli yol için gelen fen heyeti zanneder. Sonra bu gelen üç yabancının eski eser uzmanı olduğunu, yol inşaatı ile ilgili olmadıkları öğrenilir.

Bakkal dedikoduları alışveriş yapmaya gelen kadınlardan öğrenir. Saffet Hanım varlıklı bir damat bulmuş. Aslında kız Saffet Hanımın kocası olan Bahriyelinin kızı değilmiş, ancak adam kızı evlat olarak benimsemiş. Saffet Hanımın sevgilisi olan genç, yakışıklı ve çapkın biri varmış. Babası onu kovunca ortalıktan kaybolmuş, şeklinde dedikoduları öğreniriz. Beybaba da kulak misafiri olduğu dedikodulara katılır. Bu sırada bakkaldan şeker çalan bir çocuğu polis kovalar. Beybaba da düğün ile cenazenin aynı güne rastlamasına talihin bir tesadüfü olarak

değinir. Marangoz tekrar sahneye gelir ve çöpçü kadın ile konuşur, karısı doğum yapmak üzeredir. Ebenin çağırılması ile doğumun başladığını öğreniriz.

Beyağabey, konuşulanları sessiz şekilde dinleyen yabancıyı tanır gibi olur. Bu sırada kahveye akşam düğüne gidecek olan çalgıcılar gelir. Alemci bir adam olan Kahveci, çalgıcılarla içki içer sohbet eder. Onların provalarını dinler.

Kalabalığın çekilmesini fırsat bilen yabancı, kimliğini Beyağabeye açıklar. Yabancı Macit Bey'in oğludur. Saffet Hanımla yaşadığı yasak aşk nedeniyle üvey annesi onu babasına şikayet eder. Babası onu evden kovar. Gururlu bir genç olan yabancı, çok sıkıntı çekmesine rağmen başarılı bir iş adamı olmuştur. Evlenmiş, kendine yeni bir hayat kurmuştur. Babasının borçlarını ödeyecek, kız kardeşinin çeyiz parasını yollayacaktır. Mahallede karışıklık çıkarmamak adına kimseye kimliğini açıklamadan çekilip gidecektir. Yabancı Beyağabeyle vedalaşır, uzaktan düğünün sesleri gelmektedir. Düğüne gitmekte olan genç bir çift yoldan geçerken molozlara takılırlar, kadının ayağı burkulur ve perde iner. Bekçi son konuşmasını yapmak üzere sahneye gelir. Yabancı ile karşılaşır, yabancı ona bir miktar para verir. Ayaküstü biraz sohbet ederler. Yabancı gider, bekçi düdüğünü çalar ve perde kapanır.

-Konu ve Tema:

Köşebaşı oyununun görüldüğü gibi müspet bir konusu yoktur. Akıp gitmekte olan gündelik hayatın, bütün olağan olaylarını kendi içerisinde sindirerek eriten sadeliğini ve basitliğini yansıtmaktadır. Oyunun her bakımdan temposuz bir akışa sahip olduğunu, merak unsurunu sadece yabancı ve Macit Bey'in etrafındaki çeşitli olayların ve anımsamaların sürdürdüğünü görürüz. Bu cihetten ne Macit Bey'in ölümü, ne yabancının geçmişi, ne mahallelinin karşılaştığı olaylar dramatik değildir, hepsi süreğen gündelik ilişkilermiş gibi aktarılır. Bu bakımdan yaklaşıldığında Köşebaşı'nın konusu Sevda Şener'e göre "bir eski İstanbul semtinin gündelik yaşantısı"dır (1979: 9).

Temalara bakıldığında genel olarak ölüm, doğum, düğün, cenaze, kuşak çatışmaları, İstanbul'un mikro düzeyde yaşadığı yapısal değişiklikler, insanlardaki şüphecilik, mahalle yaşamındaki ilişkilerin kırılganlığı, sosyal yapı, töresel alışkanlıkların sürüp gitmesi, küçük menfaatlerle birbirlerine zarar vermeye çalışan insanların kaygıları ve güvenilmezlikleri ortaya çıkar. Yazar bu meyanda bir değerlendirme ve yargılamaya gitmemiş, mahallenin erdem, ahlak, seciye gibi vasıflarına hiçbir surette temas etmemiştir. Bunun yerine kendi içerisinde devinip giden insanlık durumlarını, mahallenin kendi habitatında yaşadığı sıradan olayları nasıl çok büyük bir coşku ve telaşla yaşayarak soğurduğunu betimlemeyi tercih etmiştir. Nitekim mahallede mutlak kötü ve mutlak iyi yoktur. Bu da izleksel olarak oyunun geneline yansımıştır.

-Zaman ve Mekan:

Giriş kısmında da kısmen değindiğimiz üzere zaman ve mekan, bir tiyatro oyununda kendi iç bütünlüğü açısından bir arada ele alınması gereken anlatı unsurlarıdır. *Köşebaşı*'nda anlatılagelen öykünün arka planında yirmi yıllık bir geçmiş vardır. Fakat olup bitenler yaklaşık yirmi dört saati bile kapsamamaktadır. Gecenin güneş doğmadan önceki vakitten, akşamın geç saatlerine uzanan bir zaman dilimini kapsar. Bu gün diliminde olup bitenler ise perdelere

bölünmüştür. İlk tablo (prolog) bölümünde bekçi karşımıza çıkar. Sabaha karşı olan bir saat dilimidir. İlk perdede ise gündelik hayatın başladığını görürüz. İkinci perdede öğleden ikindiye kadarki zaman dilimini kapsar, üçüncü perdede ise akşam saatleri bulunur. İkinci tablo (epilog) kısmı ise yine geceye tekabül eder. Bekçinin mesaisinin bitimiyle oyun başlar ve yeni mesaisi ile biter.

Mekan ise oldukça dar tutulmuştur. Ahmet Kutsi Tecer'in mekan tercihi niçin Rüstempaşa'dır, bunu tam olarak bilebilmemiz mümkün değildir. Fakat günümüzde Rüstempaşa'da herhangi bir iskan dokusu yoktur, artık orada tamamen ticarethaneler ve imalathaneler vardır. Dış gerçeklik mekan bakımından oldukça önemlidir. Dokunun doğallığını, mekanın işlevselliğinden anlarız. Mahallenin bütününü ilgilendiren konunun çok sayıda yolun kesiştiği bir köşebaşında işlenmiş olması bize Bakhtin'in kronotop kavramını hatırlatır. Mekan, zaman ile aynılaşarak bir bütün oluşturur, kendi işlevselliğini kişilerin ruh haline yansıtır. Ahmet Kutsi Tecer *Köşebaşı*'nın başında dekor olarak mekanı şöyle tasvir eder:

"*Sahne İstanbul'un eski semtlerinden birinde bir üç yol ağzı, bir köşebaşıdır. Sağda, set üzerinde, bahçeli, asmalı bir kahve. İhtiyar, eski bir ağaç bütün bahçeyi gölgelendiriyor. Sol tarafta, kahve ile karşı karşıya, bitişiğinde çıkmalı bir ev bulunan bir bakkal dükkanı. Çıkmalı evin köşesinde bir sokak feneri. Kahvenin bitişiğinde de kapısında "Ebe Kevser" yazılı bir tabela bulunan cumbalı bir ev vardır. Buradan itibaren sokak, bakkalın önüne kadar, tamir yüzünden kapalıdır. Yol üzerinde, yığılmış molozlar, çukur yerlerden geçilmek için tahtadan iskeleler ve bir levha görünür: "Yol Kapalıdır". Üzerinde de kırmızı camlı bir işaret feneri.*

Dipte, tam karşıda, sağdan ve soldan gelen iki sokağın dirsek yerinde bir çeşme başı. Çeşmenin iki tarafına doğru demir parmaklıklı, pencereleriyle eski Osmanlı üslubunda bir duvar; duvar ardında da servilerle çevrilmiş küçük bir cami, bir minare görünür." (Tecer: 1990, 3)

Bütün olaylar bu dekor üzerine inşa edilmiştir. Sevda Şener'e göre *Köşebaşı*'ndaki yol inşaatı, eski düzenin yıkılarak yerine yeni bir düzenin gelmekte olduğunu sembolize etmektedir. Bütün tezatların kaynağında da bu yatmaktadır (1979: 15).

Öte yandan bu göstergelerin hepsi birer panoramik işlev taşır. Değişim başlamıştır, eski olan ne varsa yeniliğe yenilmektedir ancak karikatürize edilen bütün unsurlar taşıdıkları simgesel değerler doğrultusunda diyaloglarla ifade alanı bulurlar. Zira mekandaki dönüşüm sabahtan akşama olacak bir şey değildir. Sabahtan akşama kadar yaşanmakta olan doğum, ölüm, düğün, cenaze vb. yanı sıra kuşaklar arasındaki çatışmalar için de bir arka plan oluşturur. Yıkılan sokak mıdır, yoksa yeni neslin alışkanlıklarının yerleşik kültüre uyguladığı tahribat mıdır, sonucu gölgede kalan bir mesaj olarak belirmektedir.

-Kişi Kadrosu:

Oyunun kişi kadrosu oldukça kalabalıktır. Oyunda tam kırk dört kişiye yer verilmiştir. Şener, oyunun dokusunda önemli bir yere sahip oldukları için Macit Bey'i ve Saffet Hanım'ı da dahil eder. Alışveriş yapmaya gelen kadınlar, cenazeye gelen cemaat, çeşmeye gelenler, akşamları evine dönen işçiler, çalgıcılar, eski eser uzmanları peyderpey sahneye girip çıkarak

oldukça kalabalık bir kişi kadrosu oluştururlar. Bütün olay Macit Bey'in çevresindeymiş gibi aktarılsa da asıl aktörler mahallenin gerçeğe yakın olan figürleridir. Kalendermeşrep ve alemci bir adam olan Kahveci, hasis ve çıkarcı bir profil çizen ve dedikoducu bir adam olan Bakkal, bunların çırakları, Beyağabey, Beybaba, çöpçü kadın, ebe, marangoz, belediye memuru, muhtar, tavla oynayan adamlar, eskici, ekmekçi, çöpçü, paşazade, hoppa kız, haminine, melon şapkalı adam, işçiler, müşteriler oyunun dekoru olmaktan öteye geçerek tabloyu büsbütün tamamlayan unsurlara dönüşürler. Fakat oyunun en hacimli yerini Kahveci ve Bakkal arasındaki çekişme ve her ikisinin çırakları arasında geçen konuşmalar alır. Burada oyunu Macit Bey'in ölümü ekseninden çıkararak süreğen ve akıcı hale getiren Ahmet Kutsi Tecer, yer yer yeni oyuncuları araya sokarak tekdüzeliği kırmış olur.

Diğer Kurgusal Öğeler ve Sonuç

Köşebaşı'nda kurgusal öğelerin başında geleneksel Türk halk seyirlik oyunlarının motifleri gelmektedir. Oyun olabildiğince sade, açık, anlaşılır ve basit bir düzleme oturmakla birlikte, bütün bu basitliğin içerisine yerleştirilen geleneksel unsurlar sayesinde edebi değeri artmıştır.

Evvela ortaoyununun özellikleri yansıtılmıştır. Bekçi bir meddah gibi ortaya çıkmış ve olayların başlangıcı ile ilgili olarak girizgahı yapmıştır. Tıpkı bir meddah gibi serbest bir konu üzerinden bizi içerisine gireceğimiz anlatı evrenine hazırlamış, bunu da olağanca doğallığı ile yapmıştır.

Kahveci ve Bakkal arasındaki çekişme bize Karagöz oyununu hatırlatır. Kadirşinas, saf, kalender ve pazarlıksız olan Kahveci Karagöz'ü; sinsi, cimri, içten pazarlıklı ve kurnaz davranan Bakkal ise Hacivat'ı çağrıştırır. Hatta Bakkal'ın Kahvecinin çırağını ayartması, ona yeni bir dükkan açma ve kızını verme vaadiyle Kahveciye karşı doldurması bile bir komedi unsuru olarak ortaya çıkar. Bakkal çırağına kötü davranır, Macit Bey'in ölümünden sonra onun veresiye borçlarını hatırlayarak kaygılanır, yol çalışmasının dükkanını yıkacağı düşüncesine kapılarak korku ve endişe duyar. Kahveci ise gelen müşterilerine bedava çay kahve ısmarlar, her gelenle oturup muhabbet eder, her günü geldiği gibi yaşayıp gider. Fakat bu iki tip, söz konusu olan ekmek teknelerinin istimlakı olduğunda birbirleriyle ittifak ederler. Bu da tiplerin sosyal boyutunu güçlendirir. Bakkalın kötücül hareketlerinde bile bir sevimlilik ve doğallık vardır.

Öte yandan bütün tipler günlük yaşantı gerçekliği içinde sunulmuştur. Günlük yaşamda karşılaşılabilecek olaylar dar bir zaman dilimine sıkıştırılmıştır. Burada yabancı ile en yakın konumda olan oyunun izleyicileri/okuyucularıdır.

Macit Bey'in ölümü bir dram oluşturmaz. Oyundaki dram öğesi Yabancı'dır. Yabancı hem babasının cenazesine, hem de gayrımeşru kızının düğününe denk gelmiştir. İkisi arasında duygusuz, durağan, soğuk ve yabancı olan tek kişi de odur.

Sosyal çatışma *Köşebaşı*'nda önemli yer tutar. Kıranta adam, didon sakallı adam, favorili pipolu genç, hoppala kız gibi tiplemeler çarpık Batılılaşmayı ve özentiliği simgelerken,

mahalleye ait olmayan unsurların artık mahalleye rahatlıkla sokulduğunu, dolayısıyla Batılı yaşantının istenmediği halde mahallenin içine girdiğini bu tipler aracılığıyla anlarız. Dolayısıyla oyun kişilerinin tipleme olarak tasarlanması ve figüratif düzlemde belli sosyal kesimleri ve yönelimleri temsil etmeleri bu cihetten anlaşılabilir.

Oyun bütünüyle evrensel izlekleri işlemektedir. Doğum, ölüm, düğün, cenaze, hayat kavgası, geçim sıkıntısı, küçük çıkarlar, toplumsal hassasiyetler, çekişmeler, dedikodular… Bütün sıradanlığıyla bir mikro evrende yaşanabilecek durumların çoğu oyunda aksettirilmiştir.

Komedi unsurları oldukça dozunda kullanılmıştır. Bakkal çırağı ile Kahvecinin çırağı arasındaki konuşmaların bir süre sonra çekişmeye dönüşmesi, Bakkal ve Kahveci arasındaki atışmalar mahalle dokusuyla uyumsuzluk oluşturarak gülmeye neden olur. Bu açıdan bakıldığında eiron mizahının bazı özelliklerini *Köşebaşı*'nda görebilmek mümkündür.

Döngüsel zaman kullanımı ise bize yaşanan olayların aleladeliğini gösterir. Hayat Rüstempaşa'da ölümle, doğumla, düğünle, bitmeyen yol inşaatıyla devam etmektedir. Yol inşaatı bitmemiştir, ancak Rüstempaşa'yı da bütün dokusuyla yuttuktan sonra tamamlanmıştır.

Oyundaki merak unsuru olan Yabancı, bütün bu renkli anlatımların içinde neredeyse akla bile gelmez, bu yüzden yazar yer yer Yabancıyı hatırlatmak, onu da mahallelinin diyaloglarının içine dahil etmek durumunda kalmıştır. Çok uzun metrajlı bir oyun olmamasına rağmen *Köşebaşı* oldukça yoğun bir içeriğe sahiptir. Gerek anlatımı gerekse yapısıyla Türk tiyatro edebiyatının şaheserlerinden biri olarak kabul edebileceğimiz *Köşebaşı*, ülkemizdeki tiyatro repertuvarı ihtiyacına oldukça uzun yıllar boyunca cevap verecek nitelikte ölümsüz bir eserdir.

Kaynakça

Kaplan, Mehmet (2006). "Köşebaşı", *Türk Edebiyatı Üzerinde Araştırmalar-2*. Ankara: Dergah Yay.

Şener, Sevda (1979). *Ahmet Kutsi Tecer'in Köşebaşı Adlı Oyunu ve Türk Tiyatrosunun Ayırıcı Özellikleri*. Ankara: yy.

Tanpınar, Ahmet Hamdi (1947). "Köşebaşı", *Küçük Tiyatro Dergisi*, S. 1.

Tecer, Ahmet Kutsi (1947). "Köşebaşı Üzerine", *Küçük Tiyatro Dergisi*, S. 1.

Tecer, Ahmet Kutsi (1990). *Köşebaşı*. Ankara: Kültür Bakanlığı Yay.

HALDUN TANER'DEN ÜÇ PERDELİK BİR OYUN: "HUZUR ÇIKMAZI"

HALDUN TANER'S THREE-ACT PLAY: "HUZUR ÇIKMAZI"

Dr. Öğr. Üyesi İsmail KEKEÇ,

Uşak Üniversitesi, İnsan ve Toplum Bilimleri Fakültesi,

ORCID NO: 0000-0001-9331-0371

ÖZET

Öykü yazarlığının yanı sıra kaleme aldığı pek çok tiyatro oyunuyla da yakın dönem Türk edebiyatı ve tiyatrosunda hatırı sayılır bir yere sahip olan Haldun Taner'in yaşamına göz gezdirildiğinde tiyatronun yadsınamaz bir konuma sahip olduğu görülecektir. Yurt içinde ve yurt dışında aldığı tiyatro eğitimleri, çeşitli kurum ve kuruluşlarda verdiği tiyatro ve dramaturji dersleri ve kurduğu tiyatrolar onun yaşamındaki bu ayrıcalıklı konumu gösteren dikkat çekici detaylardır. Ortaya koymuş olduğu bu çalışmalarla Türkiye'de tiyatronun gelişiminde önemli bir paya sahip olan Taner'in Türk tiyatrosunda kendine has bir ekol oluşturduğu rahatlıkla ifade edilebilir. Öte yandan kendisinin tiyatromuza olan katkıları üstlendiği veya öncülük ettiği bu görevlerle sınırlı kalmaz. Yazmış olduğu ve yazıldıktan sonra da hemen hepsinin sahnelendiği pek çok oyunuyla da tiyatro yazınına nitelikli metinler kazandırır. Bu çalışmaya konu teşkil eden *Huzur Çıkmazı* adlı oyunu da yazarın söz konusu metinlerinden biridir.

Haldun Taner'in ilk dönem oyunlarından olan *Huzur Çıkmazı*, 1962 yılında sahnelenmesine rağmen kitap halinde ilk kez 2021 yılında yayımlanır. Gerilimin yüksek tutulmadığı, entrik kurgunun doruğa ulaşmasına pek izin verilmeyen üç perdelik bir oyundur. Aldatma ve yasak aşk izleklerine yaslanan oyun sınırlı sayıda bir kişi kadrosuna yer verilmesiyle de oldukça sade denebilecek bir kurguya sahiptir. Aldatılan koca Memnun, aldatan eş Zennube ve onun yasak aşk yaşadığı Hâzık başat kişiler olmakla birlikte oyunda toplam sekiz kişi yer alır. Tüm bu sadeliği ve sınırlılıkları ile Huzur Çıkmazı, tiyatro yazınının olanakları çerçevesinde, içerik ve biçim unsurları dolayımında bir çözümlemeye tâbi tutulacaktır. Özellikle zaman, mekân, oyun kişileri, olay örgüsü türünden unsurların gözetilmesiyle yapılacak çözümleme ile oyunun iletisi belirgin kılınmaya çalışılacaktır.

Anahtar Kelimeler: Huzur Çıkmazı, Haldun Taner, Türk Tiyatrosu, Metin Çözümlemesi

ABSTRACT

When we glance at the life of Haldun Taner, who holds a significant place in contemporary Turkish literature and theater with numerous theater plays in addition to his short story writing, it is evident that theater occupies an undeniable position. His theater education both domestically and internationally, the theater and dramaturgy courses he taught at various institutions, and the theaters he established are noteworthy details illustrating his privileged

position in life. With these endeavors, Taner, who has made a significant contribution to the development of theater in Turkey, can be said to have formed a unique school in Turkish theater. Furthermore, his contributions to our theater are not limited to the roles he assumed or led. Through many plays he has written, most of which have been staged, he also enriches theater literature with quality texts. The play "Huzur Çıkmazı" (Deadlock of Peace), which is the subject of this study, is one of the texts by the author in question.

"Huzur Çıkmazı", one of Haldun Taner's early plays, was first staged in 1962 but was first published as a book in 2021. It is a three-act play where tension is not heightened, and intrigue is not allowed to reach its peak. With its reliance on themes of deception and forbidden love, the play has a rather simple plot, also characterized by a limited number of characters. While the betrayed husband Memnun, the adulterous wife Zennube, and her forbidden lover Hâzık are the central figures, there are a total of eight characters in the play. Within the framework of the possibilities of theater literature, "Huzur Çıkmazı" will be subjected to analysis in terms of its content and form elements, considering its simplicity and limitations. Particularly, an analysis will be attempted through considerations of elements such as time, space, characters, and plot structure to elucidate the message of the play.

Keywords: Huzur Çıkmazı, Haldun Taner, Turkish Theatre, Text Analysis

GİRİŞ

Haldun Taner, ilk oyunu *Günün Adamı*'nı 1949 yılında kaleme alarak tiyatro yazarlığı kariyerine adım atar ve bu oyunla büyük bir ilgi toplar. Hem Türkiye'de hem de yurtdışında tiyatro eğitimi alan Taner'in, tiyatro yazarlığını bu denli ciddiyetle ele almasının ardında önemli bir figür bulunmaktadır: Muhsin Ertuğrul. Ertuğrul'un yönlendirmeleri, Taner'in tiyatroya olan bakış açısını derinleştirir. Ayrıca, her yıl yeni bir eser yazarak sahneye koyabilmesinde Ertuğrul'un teşvik edici desteği önemli bir rol oynamıştır. Bu yönlendirme ve teşvikler, Taner'in yazarlık kariyerinde istikrar sağlayarak, onun Türk tiyatrosunun önde gelen isimlerinden biri olmasına katkıda bulunmuştur (Miyasoğlu, 1988: 27).

Haldun Taner tiyatrosunun üç evreden oluştuğu söylenebilir. İlk evre, 'kapalı biçim' olarak adlandırılan gerçekçi ve yanılsamacı oyunlardan oluşur. Bu dönemde Taner, geleneksel Türk tiyatrosunun bir veya birkaç özelliğini oyunlarına yansıtarak uygulamaya sokar. Bu özellikler hem dramatik yapıyı hem de karakterlerin sunumunu etkileyen unsurlardır. Örneğin, halk tiyatrosundan alınan mizahi unsurlar veya anlatım teknikleri bu dönemde sıkça kullanılmıştır. İkinci evrede ise Taner, 'kapalı biçim'i ve gerçekçi/yanılsamacı/benzetmeci oyunculuğu tamamen terk eder. *Keşanlı Ali Destanı* yaşanan bu değişimin ilk örneğidir. Bu dönem, 'açık biçim' ve 'göstermeci' tarzda yazılmış uzun oyunlarla karakterize edilir. Göstermeci tiyatroda, sahnede sergilenen olayların bir oyun olduğu bilinci seyirciye sürekli hatırlatılır, böylece yanılsama yaratılmaya çalışılmaz. Taner'in bu dönemdeki eserlerinde, sahne düzenlemeleri, oyunculuk teknikleri ve diyaloglar bu anlayışa hizmet edecek şekilde düzenlenmiştir.

Üçüncü evre, kabare oyunları dönemidir. Bu dönemin başlangıcı olarak da 1967'de Devekuşu Kabare Tiyatrosu'nun sahneye koyduğu *Vatan Kurtaran Şaban* oyunu gösterilebilir. Kabare tiyatrosu, şarkılı-danslı ve güncel politik taşlamalar içeren bir türdür. Taner, bu evrede toplumsal ve politik konuları mizahi bir dille ele alır, müzik ve dans gibi öğelerle destekleyerek eleştirilerini daha geniş kitlelere ulaştırır. Kabare tiyatrosunun özelliği olan doğrudan seyirciye hitap etme, esprili diyaloglar ve gündelik olayları hicvetme, Taner'in bu dönemdeki oyunlarının temel unsurlarıdır. Bu evre, Taner'in tiyatro anlayışındaki esneklik ve yenilikçiliğin bir göstergesi olarak kabul edilir (Yüksel, 2017: 22). *Huzur Çıkmazı*, Haldun Taner'in bahsedilen tiyatro yazarlığının ilk evresinde kaleme aldığı oyunlardan biri olup kendisinin ifadesiyle "*gerilimsizlikten gerilim çıkarmaya çalışan bir deneme*" (Taner, 1970) olarak da nitelendirilebilir

ARAŞTIRMA VE BULGULAR

Zaman ve Mekân Tasarımı

Adresi "*Huzur Çıkmazı No:5*" olarak tarif edilen ev, oyunun başlangıcına ve bitişine sahne olan, olayların seyrinde sıklıkla karşımıza çıkan bir mekândır. Bahçe içinde tasvir edilen ev, bir karı kocanın hizmetçileriyle birlikte yaşadıkları, penceresinden yanı başındaki komşularıyla rahatlıkla iletişime geçebildikleri bir konumdadır. Ayrıntılı sahne tasarımlarına pek rastlanılmayan oyunda evin daha çok oturma odası tercih edilir. Oyun kişilerinin karşılaşmaları çoğunlukla bu oturma odasında yaşanır. Oyunda ağırlık merkezi olmasına karşılık yazar odanın genel görünümü ya da odada yer alan eşyalara, mobilyalara dair bilgilendirici hususlar paylaşmayı tercih etmez. Bu durum biraz da oyunun mekândan ziyade kişilere, onların sunumlarına, yaşananlar karşısında takındıkları tavırlara yaslanması kaynaklıdır. Oturma odasından başka evin yatak odası tek bir tabloda görünür olur. Zennube'nin sinir krizi geçirerek kapandığı yatak odası, Doktor Hâzık ile konsültasyon amaçlı bir araya geldikleri ve ilerleyen zamanlarda yasak bir ilişkiye dönüşecek olan yakınlaşmalarının ilk tohumunun atıldığı yer olur. Bahçe, iki tabloda kendine yer bulmakla birlikte ikisinde de biri Vakkas'la olmak üzere evin hizmetçisi Nafile'nin göründüğü bir mekân hüviyetindedir. Bunlardan başka Doktor Hâzık ile Zennube'nin gizlice buluştukları, ilişkilerinin gelecekleri hakkında konuştukları ve tüm bu olup bitenlerden habersiz olan Memnun'a dair planlarından söz ettikleri garsoniyer de yine oyunun iki tablosunda karşımıza çıkan bir diğer mekândır.

İlk iki perde de konuşmalardan hareketle belirlenebilen günün zaman dilimlerinin, son perdede "gece" ve "sabah" vurgularıyla yazarı tarafından özellikle vurgulandığı görülür. Yine birinci ve ikinci perdelerde olay zamanına dair net çıkarımlar yapmak pek mümkün değilken üçüncü perdede gerçekleşen diyaloglardan ve kısa kesitlerden oyunun zamanına dair saptamalar yapmak olanaklı hale gelir. Memnun'un doğum günü vesilesiyle evde bulunan Doktor Hâzık ve Zennube'nin aralarındaki ilişkiyi itiraf etmek adına sergiledikleri performansı, Memnun'un "1 Nisan" şakası olarak yorumlaması net bir takvim zamanı olarak ortaya konur. Bunun yanı sıra Hâzık'ın bahsi geçen itirafları arasında sarf ettiği; "*... dört ayda tam yedi kilo kaybettim*"

(Taner, 2021: 78) ifadesi Zennube ile olan yasak aşklarının başlangıcına işaret etmesi bakımından dikkat çekicidir. Bu iki tarih hesaba katıldığında oyundaki olay zamanının Aralık'ta başlayıp Nisan'da sonlanan yaklaşık dört aylık bir süreyi kapsadığı söylenebilir.

Oyunun Öyküsü

Memnun, çevresi tarafından iyilik meleği olarak bilinen bir biyoloji öğretmenidir. İlk eşi bilinmeyen bir nedenle genç yaşta hayatını kaybetmiştir. İkinci eşi Zennube, otuz beş yaşında güzel bir kadındır, ancak kocasının aşırı ilgisi ve sevgisi nedeniyle baskı altında hissetmektedir. Zennube ile ilgilenmesi için çağrılan psikiyatri hekimi Hâzık arasında bir ilişki başlar. Hâzık, doktorluk yetkisini kullanarak Zennube ile kolayca buluşabilecekleri bir ortam yaratır. Memnun Bey, karısını iyileştirdiği için Hâzık'a tüm dostluğuyla kucak açar. Zennube ve Hâzık, oyun boyunca kendilerini ele verecek birçok hata yapar. Hizmetçi Nafile, en başından beri Zennube ile Hâzık arasında bir ilişki olduğundan şüphelenir; fakat Memnun, karısında gözlemlediği tüm olağandışı davranışlara bir bahane bulur ve gerçeği görmemekte neredeyse ısrar eder.

Memnun'un bu tutumu, Zennube ve Hâzık'ı son derece tedirgin eder; sık sık Memnun'un her şeyi bildiği ve intikam alacağı düşüncesine kapılırlar. Bu arada, gizlice buluştukları garsoniyerin bulunduğu apartmanın kapıcısının dayısı onlardan şantajla para sızdırmaya başlar. İlişkilerini bu koşullar altında sürdürmeye ne Zennube'nin ne de Hâzık'ın gücü kalır. Sonunda Memnun'a her şeyi açıklarlar. Ancak o gün "1 Nisan"dır ve Memnun'un doğum günüdür. Orijinal bir "şaka" olduğunu düşündüğü bu itiraflar nedeniyle Memnun, ikisine de tebrik ve takdir eder. İki sevgili, ne yapacaklarını şaşırmış haldedir. Zennube, kocasından sonsuza kadar kurtulmak için sütüne zehir koymaya karar verir. İlk gün, yere dökülen sütü içen Nafile'nin kedisi Yadigâr'ın ise ertesi sabah ölüsü bulunur. Kedisinin aniden ölümü üzerine durumdan şüphelenen Nafile, ertesi gün Zennube ile Memnun'un süt bardaklarını değiştirir.

Zennube, içtiği sütten zehirlenir; fakat Memnun zamanında yetişip onu kurtarır. Çıldırmanın eşiğine gelen Zennube ve Hâzık, tedavi amaçlı bir kliniğe yatırılırlar. Gerçeklerle yüzleşmek zorunda kalan Memnun ise üzüntü ve şaşkınlık dönemini atlatıp kendini toparlar. Oyun, hasta yatağından yeni kalkmış olan Memnun'un, komşusu Vakkas Bey ile eski günlerdeki gibi satranç oynamasıyla sona erer (Yüksel, 1986: 57).

Oyun Kişileri

Huzur Çıkmazı'nda sekiz oyun kişisine yer verilir. Bunlardan Sorgu Yargıcı son perdenin son tablosunda akışa dahil olmakla birlikte Sütçü de birkaç yerde görünür. Daha ziyade etkinliği fazla olmayan, fon durumunda olan kişilerdir. Agâh, Zennube ve Hâzık'ın yasak ilişkisine tesadüfen tanık olan ve bu tanıklığını onlardan para sızdırmak adına kullanmaktan çekinmeyen bir şantajcı pozisyonundadır. "*Altmış yaşlarında, kırmızı yüzlü, beyaz saçlı, kalender kılıklı, emekli*" olarak sunulan Vakkas, Memnun'un komşusu ve yakın dostudur. Evin hizmetçisi Nafile ise, okuması yazması olmamasına rağmen oldukça uyanık ve zekidir. İnsan sarrafı bir

yanı da olan Nafile başından beri Zennube ve Hâzık yakınlaşmasından şüphelenir. Bu şüpheci tavrı, yaptığı küçük hileyle birlikte yaşanan gayrimeşru ilişkinin açığa çıkmasını sağlayacaktır.

Doktor Hâzık, düzen takıntısı olan, giyimine kuşamına özen gösteren, ince ve zayıf bir fiziğe sahip, atılgan ve bir o kadar da kuruntulu bir adam olarak resmedilir. Zennube'yi tedavi maksatla geldiği evde onun çekimine kapılır ve telkinleriyle onu yönlendirerek yasak ilişkilerinin tohumlarını atar. Ruh hekimi olması dolayısıyla insan psikolojisinden oldukça iyi anlar. Hatta eve gelişlerinden birinde, mobilya seçimlerinden ve Memnun'un hal ve hareketlerinden hareketle onun kişilik çözümlemesini yapar. Bu çözümlemeci refleksi Zennube ile olan ilişkisinin ilerleyen safhalarında da zaman zaman kendisini gösterecek ve gerek ilişkilerinin gerekse de Memnun'un geleceği hakkında ayrıntılı planlar ve kurgular tasarlamasını sağlayacaktır. Fakat kendisinin bu ayrıntılara dikkat eden, her şeyi hesaplama gayretinde olan kararlı kişiliği zaman zaman kuruntularına mağlup olur. Özellikle Zennube ile ilişkilerinin açığa çıkması sonrası tedavi için tıpkı Zennube gibi kliniğe yatırılması kararlı görünüşünün altında kırılgan bir ruha sahip olduğunu, sinirlerinin de o denli güçlü olmadığını gösteren işaretlerdir.

Zennube ise otuz beş yaşlarında, güzel, çekici bir kadındır. Kocası Memnun'un aşırı ilgisinden bunaldığını daha oyunun başlarında hissettirir. Onun hal ve tavırlarına katlanamadığını belli eden tavırlar sergiler. Yok yere kavga çıkarır. Bu kavgalardan birinin sonunda sinirleri harap olmuş bir şekilde odasına kapanır ve kendisini tedaviye gelen Doktor Hâzık'la bir ilişki yaşamaya başlar. Bu ilişkinin açığa çıkması endişesiyle Memnun'dan kurtulmak adına onu zehirleme teşebbüsleri ise kendisini çaresiz hissettiği anlarda Zennube'nin ne kadar tehlikeli olabileceğini gösterir. En sonunda ise ihaneti ve yalanları sürdüremeyecek hale gelir ve kazdığı kuyuya kendisi düşer.

"Temiz yürekli, sıcakkanlı, güler yüzlü bir adam" olarak tanımlanan Memnun, oyunun başkişisidir. Öğretmendir ve çevresinde adeta bir iyilik meleği olarak bilinir. Karısı Zennube'ye aşırı derecede ilgi ve sevgi gösterir fakat bu aşırılık, onu bunaltacak düzeydedir. Hazık'a karısını iyileştirdiği için dostluğunu sunar ve güven duyar. Çok sevdiği karısına ve Hâzık'a olan bu güveni onun gerçekleri görmekte zorlanmasına yol açar. Ne Zennube'nin olağandışı davranışları ne de Hâzık'la ikisinin itirafları onun gözünü açamaz. Son ana kadar bu olağandışılıkların neredeyse hepsinde birer bahane bulma derdindedir. Bu naifliği karısının kendisini zehirlemeye çalıştığını görene ve anlayana dek sürer. Yaşadığı hayal kırıklığını ve şaşkınlığı atlatıp kendini toparlaması ise onun diğerlerinin aksine güçlü bir kişiliğe sahip olduğunu gösterir.

Oyunun İletisi

Yüzeysel olarak incelendiğinde, *Huzur Çıkmazı* geleneksel "aşk üçgeni" unsurunu temel alan, olayların dizisi boyunca "koca - karı - sevgili" ilişkisinin bilinen aşamaları (kocadan uzaklaşma - yasak aşk ilişkisine başlama - ilişkiyi kocaya yalanlar söyleyerek sürdürme - korku ve endişe aşamasına ulaşma - gerçeğin koca tarafından öğrenilmesi) üzerine inşa edilmiş bir oyundur;

olayların gelişimi bilinen merak unsurlarının canlandırılması şeklinde ilerler. Bununla beraber, yazarın temel amacının yalnızca Memnun karakterini kullanarak bir aşk üçgeni öyküsü yaratmak olmadığını belirtmek gerekir. Yazar, bu türden bir kurguyu kullanarak aşırı huzurun insanları nasıl bir çıkmaza sürükleyebileceğini göstermeyi ve insanın "Memnunca" olarak nitelendirilebilecek kişilik özelliklerinin nedenlerini ve sonuçlarını incelemeyi de hedefler (Yüksel, 1986: 58). Bir bakıma yazar, huzurun ve sakinliğin görünürde olumlu olan yönlerinin bile aşırıya kaçıldığında tehlikeli olabileceğini vurgulamayı ve insan davranışlarını derinlemesine analiz ederek okuyucuya daha geniş bir bakış açısı sunmayı da istiyor gibidir.

"Memnunca" özellikler nedir peki? Memnun, metinde kendisi için kullanılan "Temiz yürekli, sıcakkanlı, güler yüzlü bir adam" gibi genel geçer niteliklerden fazlasıdır ve bunlardan biraz daha karmaşıktır. Bunu özellikle Haldun Taner'in 1970 senesinde tekrar sahneye konulacak oyununun ilanı için kaleme aldığı "Önsöz Yerine" başlıklı tanıtmasından ve bizzat kendi kaleminden öğrenmek mümkündür: "*Memnun Bey, insanlara insanüstü bir hoşgörü ile bakabilen bir ermiş mi? Zekasının, sezişinin radarı her şeyi fark ettiği halde fark etmez görünen ve başkalarını alabildiğine işleten bir manyak mı? Yoksa sadece okuldaki klasik telkinleri ciddiye almış zırıl zırıl bir budala mı?*" Taner, burada üç farklı tanım yaparak oyunun sonunda anlamlı yahut anlamsız gelebilecek türlü Memnun Bey profillerine karşı okurun/seyircinin hazırlıklı olmasını ister. Diğer bir deyişle belirsizliğe karşı daha baştan ön alır. Hatta bununla da kalmaz ve oyunun son perdesinin son tablosunda birbiriyle benzeşmeyen bu üç farklı varsayımı tartışmaya açar.

Sorgu yargıcına göre, Memnun ya yaşananlardan bihaber olan, saf, sırılsıklam âşık ve budala bir adamdır ya da karısına ve onun sevgilisine iyilik yapma kisvesi altında acı çektirerek onlardan intikam almak isteyen bir manyak olabilir. Sorgu yargıcının, dillendirdiği bu ihitmallere karşılık, komşusu ve yakın arkadaşı Vakkas, üçüncü bir şıktan söz eder:

"*Her çocuk dünyaya gelirken bağırır, çağırır. (...) Memnun Bey ise gülümsüyormuş. (...) Bu mizacı icabı küçük yaştan itibaren her insana okulda, ailede, camide, kilisede verilen klasik telkinleri herkesten fazla ciddiye almış olamaz mı? İyiliğin, iyilik, iyimserliğin huzur, (...) temiz yürekliliğin fazilet yaratacağına yüzde yüz inanmış, inandırılmış bir insan olabilir. (...) En sevdiği insanı kaybetmek üzere olan bir insan ne yapar? Kabadayı ise silahına, zenginse cüzdanına davranır. Küstahsa zor kullanır, zebunsa yalvarır, kendine acındırır. Ama Memnun Bey gibi yalnız ve yalnız iyi ise? (...) O da tek gücü, tek silahı olan iyiliğe davranır. Her durum karşısında istifini bozmayan böyle bir iyiliğin insanları nasıl zıvanadan çıkardığı ise işte ortada. Bence Memnun Bey işte bu denemeyi yapmış, mütevazı bir filozoftur. Sonu başarılı olmasa da. Sanki hangi filozof hayattan başarı ile çıkmıştır?"* (Taner, 2021: 90).

Görüldüğü üzere Sorgu Yargıcı'nın Memnun hakkında sıraladığı ihtimaller ve Vakkas Bey'in gerekçelendirerek öne sürdüğü üçüncü şık Haldun Taner'in üstte bahsedilen varsayımlarını oyun kişileri aracılığıyla bir somutlaştırma girişimi olarak değerlendirilebilir. Her ne kadar üç ihtimali tartışmaya açmış olsa da Vakkas'ın iddiası ve gerekçelerindeki detayların altının daha dolu görünmesi yazarın bu ihtimali daha akla yatkın bulduğuna bir işaret olarak yorumlanabilir.

SONUÇ

Haldun Taner'in "Huzur Çıkmazı" adlı üç perdelik oyunu, yüzeyde geleneksel bir "aşk üçgeni" öyküsü gibi görünse de derinlemesine incelendiğinde daha karmaşık ve çok katmanlı bir anlatı sunar. Taner, oyunun başkişisi Memnun'u kullanarak, aşırı huzurun ve sakinliğin insanları nasıl bir çıkmaza sürükleyebileceğini ve bu özelliklerin neden ve sonuçlarını araştırır. Memnun karakteri üzerinden, insan psikolojisinin ve davranışlarının derinlemesine analizi yapılır. Oyunda Memnun, çevresinde iyilik meleği olarak bilinen bir biyoloji öğretmenidir. Ancak, karısı Zennube'nin Doktor Hâzık ile yasak bir ilişkiye başlaması, bu idealize edilen huzurun nasıl bir kaosa dönüşebileceğini gösterir. Memnun'un aşırı hoşgörüsü ve iyimserliği, olayların gelişimi boyunca onu gerçeklerden uzak tutar ve bu naifliği karısının ve Hâzık'ın davranışlarının sonuçlarını görmezden gelmesine yol açar.

Yazar, Memnun'un karakterini daha anlaşılır kılmak için çeşitli karakterler aracılığıyla farklı perspektifler sunar. Sorgu Yargıcı'na göre, Memnun ya olan bitenden habersiz, saf ve âşık bir adamdır, ya da karısına ve onun sevgilisine iyilik yapma kisvesi altında acı çektirerek intikam almak isteyen bir manyaktır. Bu ikilemin dışında, Memnun'un komşusu ve yakın dostu Vakkas, üçüncü bir seçenek sunar: Memnun, tüm klasik telkinleri ciddiye almış ve her duruma iyilikle yaklaşan bir insan olabilir. Bu iyilik hali ise, çevresindekileri zıvanadan çıkartan bir unsur haline gelir. Vakkas'ın bu açıklaması, oyunun temel iletisini açığa çıkarır: Aşırı iyilik ve hoşgörü, tıpkı aşırı huzur gibi, insanları ve ilişkileri tehlikeli bir noktaya taşıyabilir. Taner, bu anlatım aracılığıyla, huzurun ve sakinliğin bile ölçüsüz olduğunda nasıl birer tuzak olabileceğini vurgular. Ayrıca, Memnun'un iyilik ve hoşgörüye dayanan yaklaşımının başarısızlığı, insan doğasının karmaşıklığını ve çoğu zaman idealize edilen değerlerin bile sınırları olduğunu gösterir.

KAYNAKÇA

Miyasoğlu, Mustafa (1988). **Haldun Taner**, Kültür ve Turizm Bakanlığı Yayınları.

Taner, Haldun (1970). "Önsöz Yerine", **Huzur Çıkmazı Oyun İlanı**.

Taner, Haldun (2021). **Huzur Çıkmazı**, Yapı Kredi Yayınları.

Yüksel, Ayşegül (1986). **Haldun Taner Tiyatrosu**, Bilgi Yayınevi.

Yüksel, Ayşegül (2017). "Gelenekten Bugüne: Tiyatrodaki Haldun Taner", **Haldun Taner'le Yaşamak-100. Doğum Yılında Haldun Taner,** (Haz. Kerem Karaboğa), Yapı Kredi Yayınları.

POSTKOLONYAL FEMİNİZM

POSTKOLONİAL FEMİNİSM

Doç. Dr. NARGİZ NAGİYEVA
Bakü Devlet Üniversitesi, Uluslararası ilişkiler ve ekonomi fakültesi
ORCID NO: 0009-0001-1205-5864

ÖZET

Feminizm, ırksal çeşitliliği, bir zamanlar sömürgeleştirilmiş, şimdi ise sömürge sonrası bölgelerdeki kadınların duygularını ve konumlarını göz ardı eden Batı Avrupa merkezci feminizmine bir yanıt olarak ortaya çıktı. Hem postkolonyal hem de feminist teorinin bir klasiği olan, şu anda Amerika Birleşik Devletleri'nde yaşayan Hindistan doğumlu feminist siyaset bilimci Gayatri Spivak, Ezilenler Konuşabilir mi? sorusunu sordu. ("Bir Madun Konuşabilir mi?"), Hintli kadınların ekonomik ve ırksal olarak "aşağı sınıf" olduğunu ve kadınların erkek tarafından icat edilen bir "ulusal gelenek" (ideolojik temeli ulusal kurtuluş ve bir devlet yaratılması olan) içerisine yerleştirilmesinin olduğunu gösterir. bağımsız devlet) esasen onları dışlıyor, onları oy kullanma hakkından, söz hakkından ve hükümete katılma fırsatından mahrum etmekten bahsediyordu.

Bu teori ataerkil ve sömürgeci baskı arasındaki ilişkiyi ele alır. Ataerkil toplumlardaki kadınların deneyimleri pek çok açıdan sömürge ülkelerdekilere benzer. Sömürge ülkelerde yaşayan kadınlar hem cinsiyet ayrımcılığına hem de sömürge baskısına maruz kalıyor. Postkolonyal feminizm, farklı ırk ve kökenden kadınların mevcut deneyimlerine ve benzersiz zorluklarına değiniyor.

Temel insan haklarının ihlali, modern sömürgeciliğin en ciddi tezahürlerinden biridir. Azerbaycan cinsiyet eşitliği açısından örnek bir ülkedir. 21 Kasım 2023 tarihinde Azerbaycan'da düzenlenen "Sömürgelikten Kurtulma: Kadınların Güçlendirilmesi ve Geliştirilmesi" konulu uluslararası konferansta Cumhurbaşkanı İlham Aliyev, farklı kıtaları temsil eden 18 ülkeden 40'tan fazla temsilciyi Bakü'ye davet ederek, halen yürürlükte olan sömürgecilik politikasını kınadı. 21. yüzyılda da devam eden, kontrol altında tutulan topraklarda kadınların durumuna ilişkin gerçeğin dünya toplumuna aktarılmasının, sömürgeciliği ortadan kaldırmak için sistemli ve tutarlı çalışma ve örgütlenmelerin yapılmasının sevindirici bir şey olduğunu ifade etti. Azerbaycan'ın sömürgeciliğin devam etmesinden, özellikle de sömürgelerdeki kadın ve çocuk haklarının ağır ihlalinden büyük endişe duyduğunu kaydetti. Halihazırda 13 denizaşırı bölgeyi sömürgesi olarak kontrol eden ve aynı zamanda dünyanın farklı kıtalarında bulunan eski sömürgelerinin iç işlerine de müdahale eden Fransa, bağımsızlık mücadelesi veren uluslararası kuruluşların ve halkların bitmek bilmeyen

taleplerine rağmen neo-sömürgeci politikasını sürdürüyor. Ne yazık ki 21. yüzyılda bile sömürgelerde kadınların köleleştirilmesi ve sömürülmesi onların temel insan haklarından mahrum bırakılmaları anlamına geliyor.

Anahtar Kelimeler: kolonyalizm, neokolonyalizm, feminizm, postkolonyalizm

ABSTRACT

Feminism arose as a response to Western Eurocentrism feminism, which ignored racial diversity, the feelings and position of women in once-colonized, now post-colonial territories. A classic of both postcolonial and feminist theory, Gayatri Spivak, an Indian-born feminist political scientist now living in the United States, asked Can the Oppressed Speak? ("Can a Subaltern Speak?") shows that Indian women are economically and racially "inferior class" and that the placement of women within a male-invented "national tradition" (the ideological basis of which is national liberation and the creation of an independent state) essentially excludes them. talked about depriving them of their votes, the right to speak, and the opportunity to participate in government.

This theory deals with the relationship between patriarchal and colonial oppression. The experiences of women in patriarchal societies are similar in many ways to those in colonial countries. Women living in colonial countries face both gender discrimination and colonial oppression. Postcolonial feminism addresses the existing experiences and unique challenges of women of different races and backgrounds.

Violation of fundamental human rights is one of the most serious manifestations of modern colonialism. Azerbaijan is an exemplary country in terms of gender equality. On November 21, 2023, at the international conference on "Decolonization: Empowerment and Development of Women" held in Azerbaijan, President Ilham Aliyev invited more than 40 representatives from 18 countries representing different continents to Baku and condemned the policy of colonialism, which is still ongoing in the 21st century. stated that it is a gratifying thing that the truth about the situation of women in the territories kept under the control of the world community is conveyed, and that systematic and consistent work and organization are carried out in the direction of eliminating colonialism. He noted that Azerbaijan is very worried about the continuation of colonialism, especially the gross violation of the rights of women and children in the colonies. France, which currently controls 13 overseas territories as its colony, and also interferes in the internal affairs of its former colonies located in different continents of

the world, continues its neo-colonialist policy despite the unceasing demands of international organizations and peoples fighting for independence for many years. Unfortunately, even in the 21st century, the slavery and exploitation of women in the colonies means that they are deprived of fundamental human rights.

Keywords: colonialism, neocolonialism, feminism, postcolonialism.

FIRST CONSTRUCTIONS AND WORDS OF A 23-MONTH OLD CHILD: A LONGITUDINAL STUDY

Assoc. Prof.Dr. Eser Ördem
Adana Alparslan Türkeş Science and Technology University, Department of Translation and Interpreting

ORCID NO: 0000-0001-9529-4045

ABSTRACT

This longitudinal study examines the early language acquisition of a 23-month-old Turkish child, specifically analyzing his initial use of constructions and vocabulary in a bilingual context. Over the course of 23 months, daily observations were conducted, with meticulous field notes documenting the child's linguistic progress. The child's expressive vocabulary comprised 60 Turkish words and 10 English words, with a notable usage pattern of primarily employing nouns and fewer verbs. Additionally, his verbal constructions were limited to past tense forms and commands, reflecting specific functional aspects of language use.

The cognitive linguistic framework provides a foundation for interpreting these findings, emphasizing the role of cognitive processes in the child's language development. This approach considers how the child's mental capacities facilitate the structuring of linguistic knowledge, with particular attention to how language is used to achieve communicative goals and represent temporal concepts. The influence of bilingual exposure is also critical; the child's English acquisition, encouraged by interactions with his English-speaking father, particularly during play, introduces complexities in his cognitive linguistic development. This study contributes fcto our understanding of early bilingual language acquisition, suggesting that the cognitive challenges and opportunities presented by exposure to multiple languages shape the child's linguistic repertoire and syntactic preferences. The predominance of nouns over verbs in the child's speech is indicative of the developmental stages typical in early language learning, where concrete nouns often precede the acquisition of verbs. The use of past tense constructions may reflect the child's cognitive focus on narrating past experiences, a key aspect of cognitive development at this age. Ultimately, this research highlights the intricate interplay between cognitive development, linguistic input, and environmental interaction in the bilingual language acquisition process.

Keywords: Early constructions, Child Language Acquisition , Words, Cognitive Linguistics

ACQUISITION OF PASSIVE CONSTRUCTIONS BY TURKISH LEARNERS OF ENGLISH

Assoc. Prof.Dr. Eser Ördem
Adana Alparslan Türkeş Science and Technology University, Department of Translation and Interpreting

ORCID NO: 0000-0001-9529-4045

ABSTRACT

This study investigates the challenges Turkish learners of English face in acquiring passive constructions, a key area of syntactic complexity in second language learning. Unlike Turkish, where nearly every verb can be passivized, English restricts passive constructions primarily to transitive verbs. This syntactic variation presents unique difficulties for Turkish speakers, particularly in contexts where direct translation strategies yield ungrammatical or unnatural English sentences. To explore this phenomenon, the research engages 60 students from second, third, and fourth years of Translation and Interpreting departments, employing two specific elicitation tasks: a translation task that requires converting sentences from Turkish to English, and a grammatical judgement task in which participants evaluate the acceptability of passive constructions in English.The methodology combines cognitive linguistics and construction grammar frameworks to analyze how learners handle the cognitive load associated with English passive construction rules and their deviations from Turkish norms. Cognitive linguistics provides insights into the mental processes underlying language acquisition, while construction grammar offers a lens to examine how learners comprehend and produce linguistic constructions that are syntactically and semantically complex.Findings from the study will be discussed with an emphasis on how Turkish learners navigate and internalize the syntactic constraints of English passive constructions. The results are expected to illuminate broader issues in bilingual education and contribute to effective teaching strategies that accommodate the cognitive challenges faced by learners in mastering passive constructions across languages. This research not only deepens our understanding of cross-linguistic influence in language learning but also enhances our theoretical knowledge of how specific linguistic constructions are processed and acquired in a second language context.

Keywords: Passive constructions, Second Language Acquisition , Cognitive Linguistics

ANAOKULU MÜDÜRLERİNİN KAYIRMACI DAVRANIŞLARININ ANAOKULU ÖĞRETMENLERİNİN FARKLI DEMOGRAFİK ÖZELLİKLERİ AÇISINDAN İRDELENMESİ

INVESTIGATION OF NEPOTISTIC BEHAVIOURS OF KINDERGARTEN PRINCIPALS IN TERMS OF DIFFERENT DEMOGRAPHIC CHARACTERISTICS OF KINDERGARTEN TEACHERS

Şeyma ÖZ

Fırat Üniversitesi Eğitim Fakültesi,

ORCID NO: 0009-0002-0120-5692

Prof. Dr. İmam Bakır ARABACI,

Fırat Üniversitesi Eğitim Bilimleri Fakültesi

ORCID NO: 000 0000 0002 6703 4665

ÖZET

Günümüzde yaşamakta olduğumuz baş döndürücü çevresel değişiklikler, toplumsal yaşamın her alanında olduğu gibi eğitim alanını da derinden etkilemektedir. Bu değişiklikler ve yaşanan dönüşüm, eğitim örgütlerinde yeni yönetim anlayışlarının benimsenmesini gerekli kılmaktadır. Yasal metinlerin kamu yönetim uygulamalarında şeffaflık, saydamlık, hesap verilebilirlik ve etik ilkelere uygunluk gibi değerlere önem vermesi, okul yöneticilerinin de bu ilkelere uygun hareket etmelerini zorunlu kılmaktadır. Bir eğitim örgütü olan okulların yönetsel eylemlerinde de kayırmacılık gibi etik dışı davranışlardan uzak durulması gerekmektedir. Örgütlerde çalışanların eşit muamele görmesi insan hakkı olarak görülmekle beraber, çalışanlar ve yöneticiler arasında çatışma ve kargaşa oluşturan bir olgu olarak görülmektedir. Ayrımcılık, insanlar arasında görülen farklı tutumlardır. Kayırmacılık bir gruba veya bireye öncelik tanıma, torpil yapma vb. şekilde Kayırmacılık kavramına okul yönetimi çerçevesinde baktığımızda okul yöneticilerinin herhangi bir konuda kendilerine daha yakın gördükleri bireyleri koruyup kollaması olarak tanımlanabilir.

Eğitim kurumlarında okul yöneticisi tarafından uygulanan kayırmacılık, çalışanları ve özellikle de öğretmenleri olumsuz olarak etkileyen, motivasyon ve verimliliği düşüren, okul kültürü ve eğitim hedeflerine ulaşmada zaaflar oluşturan eylemlerir. Öğretmenler sahip oldukları birikim ve yeteneklerine öğrencilerine ve yöneticilerine göstermek, çabalarının karşılığı almak isterler, Okul yöneticilerinin bu gayreti görmeleri ve onları ödüllendirmeleri eğitimin verimliği açısında önemlidir. Bu durum özellikle anaokul öğretmenlerinde daha ağır sonuçlar doğurabilir. Anaokulları, öğretimin ilk basamağı olması ve öğrencilerin öğretmenleriyle oluşan duygusal bağ kurmaları nedeniyle çocuğun eğitim hayatında önemli bir yer tutmaktadır. Öğretmenlerin

kurum içinde eşit muamele görmemesi öğretmenlerin motivasyonunu düşmesine, verimliliğinin azalmasına ve stres oluşumuna neden olabilir. Bu durum, eğitime de doğrudan yansımaktadır. Okul yönetiminde kayırmacılık, idarecilerin kendi çıkarları için okulun yönetim sürecinde hakkaniyetten ayrılarak okuldaki bazı bireyleri desteklemesi, koruyup kollaması ve onlara açık bir şekilde ayrıcalık tanıması şeklinde ifade edilmektedir.

Vinton (1998) tarafından belirtildiği üzere, "kayırmacılık en az çalışılmış ve en az anlaşılmış insan kaynakları uygulamalarından biridir. Literatürün incelenmesi, araştırmacıların çoğunlukla nepotizmi ve genel sonuçlarını tanımlamayı amaçladıklarını göstermektedir. Ne yazık ki, örgütsel çerçevede sonuçlarını araştıran ampirik çalışmaların sayısı oldukça sınırlıdır. 1950'lerde, fark edilen sakıncaları birçok kuruluşun "anti-nepotizm politikaları" uygulamasına yol açmıştır. Bu politikalar, iki bağlı kişinin bir şirket içinde iş yapması durumunda ortaya çıkabilecek anlaşmazlıkları çözmeyi amaçlıyordu. Bazıları herhangi bir akrabanın kurum içinde herhangi bir yerde işe alınmasını tamamen yasaklarken, bazıları sadece aynı bölümde çalışmayı veya aynı işyerinde çiftlerin işe alınmasını yasaklamış veya sadece aile üyelerinin ilk kademe yöneticisi olarak atanmasını kısıtlamıştır. Bu uygulamalar, çalışanlar arasındaki çıkar çatışmalarını engellemeyi amaçlıyordu. Ancak, iş olanaklarını kısıtlayarak kadınlar ve eşler için tamamen farklı sonuçlara yol açmışlardır. İşlerinden ayrılmak zorunda kalan ya da geri çekilen eşli çalışanlar kariyerlerinde ilerleme şansını kaybetmişlerdir. 1980'lere gelindiğinde, bu tahmin edilemeyen etki, araştırmacıların konuya artan ilgisiyle birlikte dava tehdidini de beraberinde getirmiştir. Yasal sonuçlar ve olumsuz tepkilerin yanı sıra, bu tür bir uygulama ayrımcılık algısına da yol açabilir. Bu uygulama aile tarafından doğal ve meşru olarak algılansa da, diğer tarafta tamamen farklı bir algı hakim olabilir. Kayırmacı davranışlar, beceri ve uzmanlıklarına bakılmaksızın akrabaları kayırarak diğerleri için dostane olmayan bir çalışma ortamı yaratabilir. Sadece akraba temelinde seçim ve terfi, aile üyesi olmayan çalışanlar arasında adaletsizlik ve güvenilmezlik duygularını teşvik edebilir. Spranger ve diğ. (2012) çalışmasında da aile dışı çalışanların "adalet algıları" çoğunlukla aile çalışanlarınınkinden daha düşük çıkmıştır.

Kayırmacılık istihdam, terfi, kariyer fırsatları veya maaş artışı süreçlerinde ortaya çıkabilir. Uygulamalarına yönelik yaklaşımlar kültürden kültüre değişmektedir. Batı toplumlarında, uygulamaları "bireysellik" ve "eşitlik" gibi temel kültürel ilkelerle bağdaşmadığı için hoş karşılanmamıştır. En yaygın eleştiri, bireyin yetenek ve yetkinliklerine bakılmaksızın sadece aile bağları temelinde işe alınmasıdır. Öte yandan, nepotistik ilişkiler kolektivist kültürlerde tartışmasız kabul görmekte, hatta aranmaktadır .

Nepotizm yaygın olarak adaletsiz ve zararlı bir uygulama olarak bilinse de bazı olumlu yönleri de vardır. Literatür bunlardan bazılarını "sadık ve adanmış bir işgücünü (Lansberg, 1983)", "örgütsel bilgi ve şirket verilerinin yakın akrabalara aktarılması verimli ve başarılı bir

iş ile rekabetçi bir iş stratejisi" olarak görülmekte çok küçük yaşlardan itibaren aile işinde çalışmaktadır (Bellow, 2003)", "şirkete daha fazla bağlılık veya uzun vadeli bağlılık (Nelton, 1998)", "daha kısa öğrenme eğrisi, daha düşük risk, daha iyi performans, çalışanların ihtiyaçlarını yoğun zamanlarda karşılayabilme yeteneği (Finelli, 2011)", "şirket içinde sürdürülebilirlik potansiyeline sahip olmak (Barmash, 1986)", "nesiller arasında başarılı geçiş (Finelli, 2011)", nedenlidir.

Eğitimin ilk basamağı olan anaokulların yönetiminde kayırmacılık davranışlarının olup/olmadığının, varsa ne düzeyde olduğunun bilinmesi (Elazığ İl geneli) ve farklı demografik değişkenler açısından farklılaşıp/farklılaşmadığının saptanması önem taşımaktadır. Bu çalışmanın amacını, anaokulu öğretmenlerinin algılarına göre anaokulu müdürlerinin kayırmacı davranışlarının farklı demografik değişkenler açısından incelenmesi oluşturmaktadır. Araştırmada ilişkisel tarama yöntemi kullanılmıştır. Araştırmanın çalışma evrenini 2023-2024 eğitim-öğretim yılında Elazığ il merkezinde görev yapan anaokulu öğretmenleri oluşturmuştur. Veri toplama aracı olarak Erdem ve Meriç (2012) tarafından geliştirilen Okul Yönetiminde Kayırmacılık Ölçeği kullanılmıştır. Araştırma sonuçlarına göre anaokulu müdürlerinin kayırmacılık davranışları (x=2.70) orta düzeydedir. Demografik değişkenler açısından cinsiyet değişkenine göre anlamlı bir farklılık bulunmazken, yaş değişkeni açısından 21-30 yaş grubundaki öğretmenlerin 31-40 ve 51 ve üstü yaş grubu öğretmenlere göre, kıdem değişkeni açısından 6-10 ve 16-20 yıl kıdeme sahip olanlar arasında, aynı yönetici ile çalışma süresi açısından 1-5 yıl aynı yönetici ile çalışan öğretmenler ile 6-10 yıl aynı yönetici ile çalışan öğretmenler arasında, okul türü değişkenine göre resmi anaokullarında görev yapan öğretmenlerin özel anaokulunda görev yapan öğretmenlere göre kayırmacılık algılarının daha yüksek olduğu ortaya çıkmıştır.

Araştırma sonuçlarında anaokulu öğretmen algılarına göre okul yöneticilerinin kayırmacı davranışları düşük düzeyde belirlenmiştir. Ne kadar düşük düzeyde kalsa bile bunu algılayan öğretmenlerin motivasyon ve iş doyumuna etki edebilir. Kayırmacılık davranışının algıya dayanması ve yanlış anlama veya durumunun öncesinin bilinmemesi gibi pek çok faktör ile ilişkilidir. Bu sorunun çözümü okul müdürleriyle öğretmen arasında etkin iletişimle çözülebilir. Öğretmenlerin bu algı sebeplerini okul müdürlerinden öğrenebilmesi ancak doğru iletişim kanalları mümkündür. Okul yöneticileri öğretmenlerine karşı yeteneklerini göz önüne alarak eşit görev dağılımı ve sorumluluk vermesi ve sebeplerinin açıklanma sorunun çözümünde önemlidir. Öğretmenler yönetim tarafından verilen kararları önyargısız bir şekilde incelemesi ve verilen kararların doğruluğuna ilişkin empati kurması ve doğru kaynaklarda bilgi alması da sorunun çözümünde önemlidir. Bu araştırma sorunlara ışık tutmaktadır.

Anahtar Kelimeler: Okul yönetimi, Anaokulları. Kayırmacılık, Yönetsel Etik

ABSTRACT

The dizzying environmental changes we are experiencing today deeply affect the field of education as in every field of social life. These changes and transformation necessitate the adoption of new management approaches in educational organisations. The fact that legal texts attach importance to values such as transparency, transparency, accountability and compliance with ethical principles in public administration practices makes it obligatory for school administrators to act in accordance with these principles. As an educational organisation, unethical behaviours such as favouritism should be avoided in the administrative actions of schools. Although equal treatment of employees in organisations is seen as a human right, it is also seen as a phenomenon that creates conflict and turmoil between employees and administrators. Discrimination is different attitudes between people. When we look at the concept of favouritism within the framework of school administration, it can be defined as school administrators protecting and protecting individuals who are closer to them in any matter.

In educational institutions, favouritism practiced by school administrators is an action that negatively affects employees and especially teachers, decreases motivation and productivity, and creates weaknesses in achieving school culture and educational goals. Teachers want to show their knowledge and skills to their students and administrators, and they want to be rewarded for their efforts. It is important for the efficiency of education that school administrators see this effort and reward them. This situation may have more severe consequences especially for kindergarten teachers. Kindergartens have an important place in the child's educational life because they are the first step of education and students establish an emotional bond with their teachers. The fact that teachers are not treated equally within the organisation may lead to a decrease in teachers' motivation, productivity and stress. This situation is directly reflected on education. Nepotism in school administration is defined as the administrators' favouring, protecting and protecting some individuals in the school by separating from equity in the management process of the school for their own interests and giving them explicit privileges.

As stated by Vinton (1998), "nepotism is one of the least studied and least understood human resource practices. A review of the literature shows that researchers mostly aim to describe nepotism and its general consequences. Unfortunately, the number of empirical studies investigating its consequences in the organisational context is rather limited. In the 1950s, its recognised drawbacks led many organisations to implement "anti-nepotism policies". These policies were intended to resolve disputes that might arise if two related people were doing business within a company. Some completely prohibited the hiring of any relative anywhere within the organisation, while others only prohibited working in the same department or hiring

couples in the same workplace, or restricted only the appointment of family members as first-line managers. These practices were intended to prevent conflicts of interest between employees. However, by restricting employment opportunities, they have led to completely different outcomes for women and spouses. Co-workers who were forced to leave or withdraw from their jobs lost the chance to advance in their careers. By the 1980s, this unpredictable effect, together with the growing interest of researchers in the subject, brought with it the threat of litigation. In addition to legal consequences and negative reactions, such a practice can also lead to perceptions of discrimination. While the practice may be perceived as natural and legitimate by the family, a completely different perception may prevail on the other side. Nepotistic behaviour can create an unfriendly working environment for others by favouring relatives regardless of their skills and expertise. Selection and promotion solely on the basis of relatives may encourage feelings of injustice and untrustworthiness among non-family members. Spranger et al. (2012) also found that non-family employees' "perceptions of fairness" were often lower than those of family employees.

Favouritism can occur in the processes of employment, promotion, career opportunities or salary increases. Approaches to its practices vary from culture to culture. In Western societies, its practices are frowned upon as incompatible with basic cultural principles such as "individualism" and "equality". The most common criticism is that individuals are recruited solely on the basis of family ties, regardless of their skills and competences. On the other hand, nepotistic relationships are unquestionably accepted and even sought after in collectivist cultures.

Although nepotism is widely recognised as an unfair and harmful practice, it also has some positive aspects. Some of them are "a loyal and dedicated workforce (Lansberg, 1983)", "transferring organisational knowledge and company data to close relatives is seen as an efficient and successful business and a competitive business strategy", "working in the family business from a very young age (Bellow, 2003)", "greater loyalty or long-term commitment to the company (Nelton, 1998)", "shorter learning curve, lower risk, better performance, ability to meet employees' needs at peak times (Finelli, 2011)", "potential for sustainability within the company (Barmash, 1986)", "successful transition between generations (Finelli, 2011)".

It is important to know whether there are nepotism behaviours in the management of kindergartens, which are the first step of education, and if there are, at what level (Elazığ province-wide) and to determine whether they differ in terms of different demographic variables. The purpose of this study is to examine the nepotistic behaviours of kindergarten principals according to the perceptions of kindergarten teachers in terms of different demographic variables. Relational survey method was used in the study. The study population of the research consisted of kindergarten teachers working in Elazığ city centre in the 2023-

2024 academic year. As a data collection tool, the Scale of Nepotism in School Management developed by Erdem and Meriç (2012) was used. According to the results of the research, nepotism behaviours of kindergarten principals (x=2.70) are at a moderate level. In terms of demographic variables, while there was no significant difference according to gender variable, in terms of age variable, teachers in the 21-30 age group had higher perceptions of favouritism than teachers in the 31-40 and 51 and over age groups, in terms of seniority variable, teachers with 6-10 and 16-20 years of seniority, in terms of working time with the same administrator, teachers working with the same administrator for 1-5 years and teachers working with the same administrator for 6-10 years, and in terms of school type variable, teachers working in public kindergartens had higher perceptions of favouritism than teachers working in private kindergartens.

In the results of the research, according to kindergarten teachers' perceptions, favouritism behaviours of school administrators were determined at a low level. Even if it remains at a low level, it may affect the motivation and job satisfaction of teachers who perceive it. The fact that favouritism behaviour is based on perception is related to many factors such as misunderstanding or not knowing the situation beforehand. This problem can be solved by effective communication between school principals and teachers. Teachers can learn the reasons for this perception from school principals only through correct communication channels. It is important for school administrators to give equal distribution of tasks and responsibilities to teachers by taking into account their abilities and explaining the reasons. It is also important for teachers to examine the decisions made by the administration without prejudice and to empathise with the correctness of the decisions made and to get information from the right sources. This research sheds light on the problems.

Keywords: School management, Kindergartens. Nepotism, Managerial Ethics

ANAOKULU ÖĞRETMENLERİNİN MOTİVASYON DÜZEYLERİNİN ÇEŞİTLİ DEĞİŞKENLER AÇISINDAN

INVESTIGATION OF KINDERGARTEN TEACHERS' MOTIVATION LEVELS IN TERMS OF VARIOUS VARIABLES

Şeyma ÖZ

Fırat Üniversitesi Eğitim Fakültesi,

ORCID NO: 0009-0002-0120-5692

Prof. Dr. İmam Bakır ARABACI,

Fırat Üniversitesi Eğitim Bilimleri Fakültesi

ORCID NO: 000 0000 0002 6703 4665

ÖZET

Motivasyon, içsel koşullar altında hedef yönelimli davranış gösterme durumu olarak ifade edilebilir. Bireylerin çeşitli olaylar karşısında göstermiş olduğu tepkiler olaylara verilen önem derecesine göre değişkenlik gösterebilmektedir. Bireylerin ihtiyaç ve beklentilerinin zaman içinde değişiklik göstermesi sonucu bireyin davranışları da farklılaşır Bireyler arzuladığı, hedeflediği davranışa karşı güdülenir, motive olurlar. İnsanlar herhangi bir işe yönelik motive olunca kendilerini özel ve değerli hissedip istekli ve verimli çalışırlar. Bu durum, tüm eğitim kurumlarında olduğu gibi anaokullarında da geçerlidir. Örgün eğitimin ilk basamağı olan okulöncesi özelinde anaokulların yönetiminde öğretmenlere yönelik motivasyonu artırıcı eylemler, öğretmenlerin çalışma isteklerinin ve performanslarının artırılmasına, örgütsel bağlılığın güçlenmesine ve iş doyumunun gerçekleşmesine olumlu yönde katkı sağlayabilir.

Her örgütün, kurumsal hedefi başarıya ulaşmak, örgütsel etkililik ve verimliliği artırmaktır. Bu nedenle örgütler, belirlenen hedefe ulaşmak için nitenekli insan kaynağına ihtiyaç duyarlar. Eğitim kurumlarında okul yöneticisi tarafından uygulanan davranışlar öğretmenleri olumlu ve olumsuz yönde etkileyen, motivasyon ve verimliliği düşüren, okul kültürü ve eğitim hedeflerine ulaşmada zaaflar oluşturan nitelikler taşıyabilir. Öğretmenler sahip oldukları birikim ve yeteneklerini öğrencilerine ve yöneticilerine göstermek, çabalarının karşılığı almak isterler. Okul yöneticilerinin bu gayreti görmeleri ve onları ödüllendirmeleri eğitimin verimliliği açısında önemlidir. Bu durum özellikle anaokulu öğretmenlerinde daha ağır sonuçlar doğurabilir. Anaokulu eğitiminin eğitimin ilk basamağı olması ve öğrencilerin öğretmenleriyle oluşturduğu duygusal bağ nedeniyle çocuğun yaşamında önemli bir yer tutmaktadır. Fermanoğlu'na (2015) göre, iş yaşamının kaliteli, sağlıklı yürümesi için personellerin motive olması gereklidir. İnsanlar herhangi bir işe yönelik motive olunca kendilerini özel ve değerli hissedip istekli ve verimli çalışabilirler. Kişilerin iş hayatına dair belirlenen amaçlara yönelik

çabalaması doğrudan motivasyon sayesindedir. Semerci (2005), motivasyonun çalışanların iş ortamındaki performanslarını etkileyen önemli bir etmen olduğunu ifade etmektedir. Yüksek motivasyona sahip çalışanların performansı artmakta ve örgüt içinde daha nitelikli işler başarılabilmektedir. Örgüt başarısında süreklilik sağlanması için yöneticiler gerekli özeni gösterip, örgüt çalışanlarında örgüte yönelik aidiyet hissini geliştirecek koşulları oluşmasını sağlayacak tedbirler almalıdırlar. Örgütte yer alan her personelin ihtiyaçları değişkenlik gösterdiği için yöneticiler bu değişik ihtiyaçları analiz edebilmelidir. Yöneticiler içsel ve dışsal motivasyon koşullarına dikkat etmelidirler. Bireylerin istekleri ile arzuları içsel motivasyona, terfi alma, maaş, yükselme gibi etmenler ise dışsal motivasyona bağlıdır. İçsel motivasyon sürecinde kişi hiçbir zorlama olmadan kendi içinden gelerek harekete geçmektedir. Bireyi motive eden ana unsur işin kendisidir. İçsel motivasyonda birey kendiliğinden harekete yöneldiği için yani davranışına yön veren bir dış etmen olmadığından en etkili motivasyon türüdür. Kendi isteği ile harekete geçtiğinden dolayı en iyi motivasyon türü olarak bilinmektedir. İçsel motivasyonda birey kendi kendisini güdüler. Bireye yön veren herhangi bir dış etmen yoktur. Öğrenme hevesi veyahut başarı sonrası elde edilen haz gibi etmenler içsel faktörlerdir. Dışsal motivasyon bireyin etrafındaki uyaranlardan meydana gelmektedir. İnsanların başarılarından dolayı maddi anlamda bir karşılık görmesi, terfi alması gibi dışsal etmenlerin bireyleri harekete geçirmesi dışsal motivasyona örnek teşkil etmektedir.

Maslow'un İhtiyaçlar Hiyerarşisi Kuramında bireylerin motivasyonu durumsal, toplumsal ve biyolojik etmenlere göre şekillenmektedir. Bu süreçteki ihtiyaçlar bireyin harekete yönelmesiyle başlamaktadır. Kurama göre, birey ihtiyacı giderme yolu bulmaya çalışacak ve önemine göre tatmin etmek için çaba sar edecektir. Birey tarafından bir ihtiyaç giderilince motive edici özelliği azalır ve birey o noktada artık tatmini yarıda bırakılan ihtiyaca yönelebilir. Bu kuramda bireylerin motivasyonu durumsal, toplumsal ve biyolojik etmenlere göre şekillenmektedir. Maslow'un İhtiyaçlar Hiyerarşisi sürecindeki ihtiyaçlar bireyin harekete yönelmesiyle başlamaktadır. Bu kuramda fizyolojik ihtiyaçlar, güvenlik ihtiyaçları, sosyal ihtiyaçlar (ait olma ve sevgi), saygı ihtiyacı, kendini gerçekleştirme ihtiyacı bulunmaktadır. Frederick Herzberg'in çift faktör kuramında temel faktör, bireylerin iş ortamından ne gibi faydalar beklediklerini, bireyleri iş yerinde mutlu ve mutsuz hissettiren durumların neler olduğuna açıklık getirmiştir. İş ile doğrudan alakalı olan etmenlere öncelik veren bireylerin kendilerini mutlu ve iyi hissettiklerini, iş ile doğrudan bağlantısı olmayan etmenlere öncelik veren bireylerin ise kendilerini mutsuz ve kötü hissettikleri ortaya çıkmıştır. Motive edici faktörler, başarı, işin kendisi, sorumluluk alma duygusu, terfi, prestij, takdir edilmedir. Hijyen

faktörleri ise; ücret, kişiler arası ilişkiler, güvenlik, mevki, çalışma şartları, özel hayat ve yönetim uygulamaları olarak ifade edilmektedir. Adams'ın Eşitlik Kuramında ise Bireyler elde ettikleri ödülü diğer bireylerle mukayese eder. Yani birey kazandığı ödülü benzer başarı kazanan bireyin aldığı ödülle eşit olup olmadığını karşılaştırır. Eşit ödül olduğunu görürse durumun adil olduğunu görürler. Ancak eşitsizlik halinde adaletsizlik yaşanır ve bunun örgüte yansıması olarak bireylerde örgütsel yabancılaşma görülmektedir. Birey çalıştığı kurumda belirli bir çaba ve zaman harcamakta karşılığında ücret, terfi, prestij vb. kazanmaktadır. Gösterilen çabanın karşılığında edinilen ücret, terfi, prestij örgütteki diğer bireylerle mukayese edilmekte ve bunun neticesinde örgütün hakkaniyetli olup olmadığı neticesine varılmaktadır. Eğer ödül adil değilse örgüte olan inancı azalmakta ve kopmalar yaşanmaktadır.

Bu çalışmada eğitim kurumlarında özelliklede anaokullarında okul müdürlerinin kayırmacılık davranışlarının öğretmenler üzerinde oluşturduğu olumsuz etkilerin belirlenmesi, okul verimliği, eğitim hedeflerin açısından önemli olduğu düşünülmektedir. Bu araştırma anaokulu öğretmenlerinin motivasyon düzeylerinin belirlenmesini, çeşitli demografik özelliklere göre farklılaşıp, farklılaşmadığını ortaya çıkarmayı amaçlamaktadır. Araştırmada tarama yöntemi kullanılmıştır. Araştırmanın çalışma evrenini 2023-2024 eğitim-öğretim yılında Elazığ il merkezinde görev yapan anaokulu öğretmenleri oluşturmuştur. Veri toplama aracı olarak Polat (2010) tarafından uyarlanan Öğretmen Motivasyon Ölçeği" kullanılmıştır. Araştırma için gereken verilerin elde edilmesine yönelik olarak anket formu ile google formlar kullanılmıştır. Araştırma için Elazığ İl merkezindeki anaokulu öğretmenlerinin doldurmuş olduğu 242 adet veri formundan yararlanılmıştır. Elde edilen veriler analiz için SPSS 25 yapılmıştır. Bu doğrultuda verilerin normal bir dağılım sergilediği görülmüş ve verilerin analizlerinde parametrik testler kullanılmıştır. Analizlerin değerlendirilmesinde anlamlılık düzeyi olarak $p<.05$ esas alınmıştır.

Araştırma sonucunda; Öğretmenlerin Öğretmen Motivasyon Ölçeğinde en yüksek katılım gösterdikleri ifadeler *"Yaptığım işle ilgili konularda karar verebilmem beni mutlu ediyor."* (x=4,21); *"İşimi tam anlamıyla yapabilecek yetkiye sahip olmam, işimi isteyerek yapmama neden oluyor."* (x=4,20) ortalamasıyla "her zaman" ; "*.İşimin yapılmaya değer bir iş olduğuna inanıyorum."* (x=4.14)*; "Çalışanlarla iyi ilişkiler içinde olmam ise keyifle gelmemi sağlıyor"; "Yaptığım işte başarılı olduğumu düşünüyorum.* (x=4.13)*"* ortalamasıyla "çoğu zaman" düzeyinde katılım gösterdikleri görülmüştür. En düşük katılım gösteriler ifadeler *"Yaptığım işten aldığım ücretin miktarı beni tatmin ediyor."* (x=2,95); "*Yemek, çay-kahve, ulaşım gibi imkanların ücretsiz sağlanması verimli çalışmamı sağlıyor*. (x=2.98)"; "*Bu iş yerinden emekli*

olabileceğime inanıyorum." (x=3.12) ortalamasıyla "bazen" düzeyindedir. Araştırma sonuçlarına göre anaokulu öğretmenlerinin motivasyonel algılarının ortalama puanı (x=3.77) ile "Çoğu zaman" düzeyindedir. Öğretmenlerin yaş, cinsiyet, hizmet yılı, okuldaki çalışma süresinin öğretmenlerin motivasyonlarında anlamlı bir farklılık oluşturmazken, çalıştıkları okul türü değişkenine göre resmi anaokullarında hizmet veren öğretmenlerin ortalama puanı (x=3.72), Özel anaokullarında hizmet veren öğretmenlerin ise (x=4,07) olarak bulunmuştur. Bu sonuçlara göre özel anaokulu öğretmenlerinin motivasyon algılarının resmi anaokulu öğretmenlerine göre daha yüksek olduğu belirlenmiştir.

Anahtar Kelimeler: Okul yönetimi, öğretmen motivasyonu, anaokulu öğretmenleri

ABSTRACT

Motivation can be expressed as a state of goal-oriented behaviour under internal conditions. The reactions of individuals to various events may vary according to the degree of importance given to the events. Individuals are motivated and motivated towards the desired and targeted behaviour. When people are motivated for any work, they feel special and valuable and work willingly and efficiently. This situation is valid in kindergartens as in all educational institutions. In the management of preschools, which is the first step of formal education, actions that increase motivation for teachers can contribute positively to increasing teachers' willingness to work and performance, strengthening organisational commitment and job satisfaction.

The institutional goal of every organisation is to achieve success and increase organisational effectiveness and efficiency. For this reason, organisations need qualified human resources in order to achieve their goals. The behaviours applied by school administrators in educational institutions may have qualities that affect teachers positively and negatively, reduce motivation and productivity, and create weaknesses in achieving school culture and educational goals. Teachers want to show their knowledge and skills to their students and administrators and to be rewarded for their efforts. It is important for the efficiency of education that school administrators recognise this effort and reward them. This situation may have more severe consequences especially for kindergarten teachers. Kindergarten education has an important place in the child's life because it is the first step of education and because of the emotional bond that students form with their teachers. According to Fermanoğlu (2015), it is necessary for the staff to be motivated in order for business life to be of high quality and healthy. When people are motivated for any job, they feel special and valuable and can work willingly and

efficiently. People's endeavour towards the goals set for business life is directly thanks to motivation. Semerci (2005) states that motivation is an important factor affecting the performance of employees in the work environment. The performance of highly motivated employees increases and more qualified works can be achieved in the organisation. In order to ensure continuity in the success of the organisation, managers should show the necessary care and take measures to ensure that the conditions to develop a sense of belonging to the organisation are created in the employees. Since the needs of each personnel in the organisation vary, managers should be able to analyse these different needs. Managers should pay attention to intrinsic and extrinsic motivation conditions. Individuals' wishes and desires depend on intrinsic motivation, while factors such as promotion, salary and promotion depend on extrinsic motivation. In the intrinsic motivation process, the person takes action from within himself/herself without any coercion. The main factor motivating the individual is the work itself. In intrinsic motivation, it is the most effective type of motivation since the individual is inclined to act spontaneously, that is, there is no external factor that directs his/her behaviour. It is known as the best type of motivation because it acts with its own will. In intrinsic motivation, the individual motivates himself/herself. There is no external factor that directs the individual. Factors such as enthusiasm for learning or pleasure after success are intrinsic factors. Extrinsic motivation consists of stimuli around the individual. An example of extrinsic motivation is that extrinsic factors such as seeing a financial reward for people's achievements and receiving a promotion mobilise individuals.

In Maslow's Hierarchy of Needs Theory, the motivation of individuals is shaped according to situational, social and biological factors. The needs in this process start with the individual's orientation towards action. According to the theory, the individual will try to find a way to satisfy the need and will make an effort to satisfy it according to its importance. When a need is satisfied by the individual, its motivating feature decreases and the individual may turn to the need that is left unsatisfied at that point.

In this theory, motivation of individuals is shaped according to situational, social and biological factors. The needs in Maslow's Hierarchy of Needs process start with the individual's orientation towards action. In this theory, there are physiological needs, security needs, social needs (belonging and love), need for respect, need for self-actualisation. In Frederick Herzberg's two-factor theory, the basic factor clarified what benefits individuals expect from the work environment and what situations make individuals feel happy and unhappy at work. It has been revealed that individuals who prioritise factors directly related to work feel happy

and good, while individuals who prioritise factors not directly related to work feel unhappy and bad. Motivating factors are success, the job itself, sense of responsibility, promotion, prestige and appreciation. Hygiene factors are wage, interpersonal relations, security, position, working conditions, private life and management practices. In Adams' Equality Theory, individuals compare their rewards with other individuals. In other words, the individual compares whether the reward he/she has won is equal to the reward received by the individual with similar success. If they see that there is an equal reward, they see that the situation is fair. However, in case of inequality, injustice is experienced and organisational alienation is seen in individuals as a reflection of this in the organisation. An individual spends a certain amount of effort and time in the organisation he/she works for and earns wages, promotion, prestige, etc. in return. The wage, promotion and prestige obtained in return for the effort shown are compared with other individuals in the organisation and as a result, it is concluded whether the organisation is fair or not. If the reward is not fair, the belief in the organisation decreases and ruptures occur.

In this study, it is thought that determining the negative effects of nepotism behaviours of school principals on teachers in educational institutions, especially in kindergartens, is important in terms of school efficiency and educational goals. This study aims to determine the motivation levels of kindergarten teachers and to reveal whether they differ according to various demographic characteristics. Survey method was used in the research. The study population of the research consisted of kindergarten teachers working in Elazığ city centre in the 2023-2024 academic year. Teacher Motivation Scale adapted by Polat (2010) was used as a data collection tool. In order to obtain the data required for the research, questionnaire form and google forms were used. For the research, 242 data forms filled by kindergarten teachers in Elazığ city centre were used. The obtained data were analysed using SPSS 25. In this direction, it was seen that the data exhibited a normal distribution and parametric tests were used in the analyses of the data. In the evaluation of the analyses, $p<.05$ was taken as the significance level.

As a result of the research; The statements that teachers showed the highest participation in the Teacher Motivation Scale are "I am happy that I can decide on issues related to my job." (x=4.21); "*Having the authority to do my job fully causes me to do my job willingly*." (x=4.20) with a mean of "always"; ". *I believe that my job is worth doing*." (x=4.14); "*The fact that I have good relations with the employees makes me come with pleasure*"; "*I think that I am successful in my job*." (x=4.13). The statements with the lowest level of participation are "*The amount of wage I get from my job satisfies me*." (x=2.95); "*Providing free facilities such as food, tea-coffee, transport enables me to work efficiently*." (x=2.98); "*I believe that I can retire*

from this workplace." (x=3.12). According to the results of the research, the average score of kindergarten teachers' motivational perceptions is at the level of "Most of the time" with (x=3.77). While teachers' age, gender, years of service and working time in the school did not create a significant difference in teachers' motivation, the average score of teachers serving in public kindergartens was (x=3.72) and the average score of teachers serving in private kindergartens was (x=4.07) according to the type of school they work in. According to these results, it was determined that the motivation perceptions of private kindergarten teachers were higher than those of public kindergarten teachers.

Keywords: School management, teacher motivation, kindergarten teachers

2024 ÖĞRETMEN ATAMALARINDA UYGULANACAK OLAN MÜLAKAT SİSTEMİ HAKKINDA BİR İNCELEME

A REVIEW ON THE INTERVIEW SYSTEM TO BE APPLIED IN TEACHER APPOINTMENTS IN 2024

Doç. Dr. İsmail ÇELİK,

Ağrı İbrahim Çeçen Üniversitesi, Eğitim Fakültesi

ORCID NO: 0000-0002-6612-9224

ÖZET

Bu araştırmanın amacı, 2024 öğretmen atamalarında uygulanacak mülakat sistemine dair inceleme yapmaktır. Öğretmen atamaları ülkemizde en önemli atamalar olarak görülmekte eğitim fakülteleri haricinde de hemen hemen her alanda Açık öğretim sistemi de dahil olmak üzere eğitim alıp mezun olan milyonlarca adayı ilgilendirmektedir. Hal böyle olunca adayların seçilmesi noktasında da çok çeşitli sınavlar ve uygulamalar yapılmaktadır. Selçuklularda sıbyan mekteplerinde muallim, medreselerde ise müderris adı altında hizmet veren öğretmenler, Osmanlı İmparatorluğunda ise özellikle Fatih Sultan Mehmet zamanında formasyon eğitiminin temeli sayılabilecek öğretim yöntemlerini de içeren çeşitli derslerin alınmasıyla öğretmenlik yeterlilikleri yerine getirilmiş oluyordu. Daha sonraki dönemlerde ise 1848 yılında Darul-Muallimin adında ilk öğretmen okulu açılarak öğretmenler yetiştirilmeye çalışılmıştır. 1940'larda Köy Enstitülerinin açılmasıyla köydeki hayatın gereklerini yerine getirmek adına çok çeşitli alanlarda donanıma sahip öğretmenler yetiştirilmiş ayrıca sağlık ve ziraat alanında da köylüye yardımcı olacak nitelikli elemanların yetiştirilmesi amaçlanmıştır. Daha önce öğretmen yetiştiren kurumlar, 1990'lı yıllarda 4 yıllık Eğitim Fakültelerine dönüştürülerek öğretmen ihtiyacı karşılanmaya çalışılmıştır. 1998 yılında yapılan programlarla öğretmen yetiştirme sistemi ilköğretim ve ortaöğretim olmak üzere ikiye ayrılmış, daha sonra çeşitli zamanlarda yapılan değişikliklerle Eğitim Fakültesi dışındaki mezunlarında pedagojik formasyon sertifika eğitimi alarak öğretmen olabilmelerinin önü açılmıştır. Daha önceki dönemlerde öğretmen ihtiyacının fazla olması sebebiyle Eğitim Fakültelerini bitiren öğretmen adaylarının atamaları herhangi bir sınava tabi tutulmadan yapılabilmekteydi. 2000'li yılların başında yeni açılan üniversiteler ve artan kontenjanlar sebebiyle öğretmen seçimi ve ataması noktasında çok farklı sınavların oluşturulması ve uygulanmasına yönelik çalışmalarda

başlatılmak durumunda kaldı. İlk olarak normal devlet memurlarının atamasında kullanılan genel yetenek ve genel kültür testlerini içeren testlerde alınan puanlarla yapılan atamalar daha sonra eğitim bilimleri alanındaki testlerinde katılmasıyla içeriği genişletilen bir sınav halini aldı. 2013 yılından itibaren de çeşitli alanlarda yukarıda bahsedilen testlerin yanında Öğretmenlik Alan Bilgisi Testi de yer aldı. 2016 yılında ise KPSS ile birlikte öğretmen atamalarında mülakat veya sözlü sınav uygulamasına başlandı. Çeşitli spekülasyonlara sebep olan bu uygulama daha sonra KPSS puanının atama puanı olduğu bir şekle dönüştü. 2024 yılında ise yayınlanan başvuru kılavuzunda öğretmen atamalarında mülakatın getirildiği ve KPSS puanı ile birlikte %50 oranında etkili olduğuna karar verildi. Mülakat sisteminin nasıl olacağı ile ilgili yapılan tartışmalar, yayınlanan başvuru kılavuzu ve uygulama esasları ile sona ermesine rağmen uygulama sonrası hakkında neler olacağı konusunda yine devam edecek gibi görünmektedir. Bu sebeple 2024 öğretmen atamalarında yapılacak mülakat sisteminin detaylı bir şekilde incelenmesinin yapılacak atamalar noktasında ilgili taraflara yol göstereceği kanaatindeyiz.

Anahtar Kelimeler: Öğretmen Atama, Mülakat, KPSS

Abstract

The purpose of this research is to examine the interview system that will be applied in 2024 teacher appointments. Teacher appointments are seen as the most important appointments in our country and concern millions of candidates who have received education and graduated in almost every field, including the Open Education system, except for the faculties of education. As such, a wide variety of exams and practices are carried out to select candidates. In the Seljuks, teachers served as teachers in primary schools and as muderris in madrasahs, and in the Ottoman Empire, especially during the time of Mehmet the Conqueror, teaching qualifications were fulfilled by taking various courses including teaching methods that could be considered the basis of formation education. In later periods, efforts were made to train teachers by opening the first teacher school named Darul-Muallimin in 1848. With the opening of Village Institutes in the 1940s, teachers equipped in a wide variety of fields were trained to meet the requirements of life in the village, and it was aimed to train qualified personnel to assist the villagers in the fields of health and agriculture. The institutions that previously trained teachers were converted into 4-year Education Faculties in the 1990s to meet the need for teachers. With the programs carried out in 1998, the teacher training system was divided into

two: primary education and secondary education, and later, with changes made at various times, graduates outside the Faculty of Education were allowed to become teachers by receiving pedagogical formation certificate training. In previous periods, due to the high need for teachers, the appointment of teacher candidates who graduated from the Faculty of Education could be made without any examination. In the early 2000s, due to newly opened universities and increasing quotas, studies had to be initiated to create and implement very different exams for teacher selection and appointment. Appointments were made with the scores obtained from tests that included general aptitude and general culture tests, which were first used in the appointment of normal civil servants, and later became an exam whose content was expanded by including tests in the field of educational sciences. Since 2013, the Teaching Field Knowledge Test has been included in addition to the above-mentioned tests in various fields. In 2016, interviews or oral exams began to be used in teacher appointments with KPSS. This practice, which caused various speculations, later turned into a form where the KPSS score was the assignment score. In the application guide published in 2024, it was decided that interviews were introduced in teacher appointments and were effective at a rate of 50% along with the KPSS score. Although the discussions about how the interview system will be ended with the published application guide and application principles, it seems that they will continue about what will happen after the implementation. For this reason, we believe that a detailed examination of the interview system for 2024 teacher appointments will guide the relevant parties regarding the appointments to be made.

Key Words: Teacher Appointment, Interview, KPSS

KORFBOL SPORUNUN EĞİTİM VE TOPLUMSAL CİNSİYET AÇISINDAN İNCELENMESİ

EXAMINATION OF KORFBALL SPORT IN TERMS OF EDUCATION AND GENDER

Doç. Dr. İsmail ÇELİK,

Ağrı İbrahim Çeçen Üniversitesi, Eğitim Fakültesi

ORCID NO: 0000-0002-6612-9224

ÖZET

Cinsiyet kavramı denilince biyolojik olarak ortaya konulan kadın ve erkek cinsiyeti anlaşılmaktadır. Buna göre her cinsiyetin doğuştan getirilen kendine özgü durumları söz konusudur. İş, yaşayış, ibadet, sanat, spor ve benzeri gibi alanlarda her cinsiyet kendine biçilen rollere göre davranmak mecburiyetindedir. O rollerin dışına çıkıldığı zaman toplumsal açıdan çeşitli eleştirilere neden olunabilmektedir. Bu da insanların özgür yaşamlarında ciddi bir engel olarak görülmektedir. Başlangıçta cinsiyet açısından kadın erkek farklılıkları olarak algılanan durum, zamanla toplumun biyolojik cinsiyetten farklı olarak yorumlanageldiği ve toplumsal sisteme var olan eşitsizliklerden arındırılmış olarak oturtulduğu bir düzene evrilmiştir. Bu çalışmada kadın ve erkek sporcuların birlikte oynadığı korfbol sporunun toplumsal cinsiyet açısından incelenmesi yapılacaktır. Korfbol spor branşı 1900'lü yılların başında Hollandalı bir beden eğitimi öğretmeni tarafından ortaya konulmuş ve cinsiyet açısından herhangi bir farklılık gözetmeksizin insanların bir arada bulunmalarına ve birlikte oynamalarına zemin hazırlamıştır. Ülkemizde ise 1995 yılında Marmara Üniversitesi önderliğinde korfbol sporu yapılmaya başlamıştır. Karma eğitim yapılan eğitim kademelerinde maalesef sportif etkinliklerde cinsiyet açısından farklılaşmalara şahit olmaktayız. Bu farklılaşmalar her ne kadar karma eğitim alınsa da öğrencilerin duygusal açıdan farklılıklarını derinleştirmektedir. Günümüzde üniversitelerde yaygın olarak yapılan bu sporun özellikle ilköğretim ve ortaöğretim kademelerine de indirgenmesi gelecekteki toplumsal birliktelik açısından önemli kazanımlara yol açacaktır. Çocuk ve gençlerin fiziksel aktivitelerini özellikle sportif faaliyetlerle karşıladığı günümüzde Gençlik ve Spor Bakanlığı ve Halk Eğitim Merkezi bünyelerinde verilmekte olan kurslar ihtiyaçları bir nebze olsun karşılarken Milli Eğitim Bakanlığı tarafından yapılacak yeni müfredatlar çerçevesinde toplumsal cinsiyetin oluşturulması noktasında çeşitli eğitim programlarının hazırlanması bir zorunluluk olarak görülmelidir. Bu programların hazırlanmasında ise yine Millî Eğitim Bakanlığı, Gençlik ve Spor Bakanlığı ve Yüksek Öğretim Kurulu arasında gerekli işbirliğinin yapılması da önem arz etmektedir.

Anahtar Kelimeler: Korfbol, Toplumsal Cinsiyet, Eğitim

ABSTRACT

When the concept of gender is mentioned, it is understood as the biological gender of male and female. Accordingly, each gender has its own unique congenital conditions. Each gender is obliged to act according to its assigned roles in areas such as work, lifestyle, worship, art, sports and similar areas. When those roles are deviated from, various social criticisms may be caused. This is seen as a serious obstacle to people's free lives. The situation, which was initially perceived as differences between men and women in terms of gender, evolved over time into an order in which society was interpreted as different from biological sex and was established in the social system as free from existing inequalities. In this study, the sport of korfball, played by male and female athletes, will be examined in terms of gender. Korfball sports branch was introduced by a Netherlander physical education teacher in the early 1900s and paved the way for people to come together and play together, regardless of gender. In our country, korfball sport started to be played in 1995 under the leadership of Marmara University. Unfortunately, we witness differences in terms of gender in sports activities in co-educational education levels. These differentiations deepen the emotional differences of students, even though they receive co-education. Reducing this sport, which is widely practiced in universities today, to primary and secondary education levels, will lead to important gains in terms of social cohesion in the future. While the courses offered by the Ministry of Youth and Sports and the Public Education Center meet the needs to some extent, where children and young people meet their physical activities, especially with sports activities, the preparation of various training programs on gender formation within the framework of the new curricula to be prepared by the Ministry of National Education should be seen as a necessity. In the preparation of these programs, it is also important to establish the necessary cooperation between the Ministry of National Education, the Ministry of Youth and Sports and the Council of Higher Education.

Key Words: Korfball, Gender, Education

SOMATOFORM BOZUKLUĞU VE BİLİŞSEL DAVRANIŞCI TERAPİ ÜZERİNE SİSTEMATİK DERLEME

ON SOMATOFORM DISORDER AND COGNITIVE BEHAVIORAL THERAPY SYSTEMATIC REVIEW

Melis Nur ÖTER[1], Doç. Dr. Meryem Karaaziz[1]

Yakın Doğu Üniversitesi, Fen ve Edebiyat Fakültesi, Psikoloji Bölümü

Department of Psychology, Near East University, Faculty of Arts and Science, Nicosia-Cyprus
Meryem Karaaziz : https://orcid.org/0000-0002-0085-612X

Corresponding Author: Melis Nur ÖTER

Orcid: https://orcid.org/ 0009-0006-0509-8301

ÖZET

Bu derleme çalışmasının somatoform bozukluğu yaşayan bireylerde bilişsel davranışcı terapinin (BDT) kullanımını incelemektir. Yapılan bu çalışmada sistematik derleme yöntemi kullanılmış olup saha çalışması ya da herhangi bir ölçek kullanılmamıştır. Türkçe ve ingilizce dilinde ele alınan çalışmalar 2006-2024 yılları arasındadır. Bu çalışmalar olgu sunumlarından ve derleme makalelerinden oluşmaktadır. Bu derleme çalışması Şubat, 2024 ve Mayıs, 2024 olmak üzere iki aşamada gerçekleşmiştir. Yapılan literatür taraması sonucunda 6 çalışma ele alınmıştır. Ele alınan bu 6 çalışma sonucunda BDT'nin terapiye uyumu arttırıcı ve iyileşmeyi hızlandıran bir terapi yöntemi ve kısa süre içerisinde sonuca ulaşabilme yönünden etkin bir yöntem olduğu görülmüştür. Somatoform yaşayan bireylerde bilişsel davranışcı terapiyi (BDT) uygulandıktan sonra belirtilerin büyük oranda azaldığı ve ortadan kaybolduğu bulunmuştur. Bu sebeple de somatoform tedavisinde bilişsel davranışcı terapi etkili bir yöntemdir.

Anahtar Kelimeler*:* somatoform, somatoform bozukluğu, BDT ,bilişsel davranışçı terapi

ABSTRACT

The aim of this review study is to examine the use of cognitive behavioral therapy (CBT) in individuals with somatoform disorders. In this study, the systematic review method was used and no field study or any scale was used. The studies discussed Turkish and english are between the years 2006-2024. These studies consist of case reports and review articles. This compilation study was carried out in two stages: February, 2024 and May, 2024. As a result of the literature review, 6 studies were considered. As a result of these 6 studies, it was seen that CBT is a therapy method that increases compliance with therapy and accelerates recovery, and is an effective method in terms of achieving results in a short time. It has been found that the symptoms significantly decrease and disappear after applying cognitive behavioral therapy (CBT) in individuals with somatoform symptoms. For this reason, cognitive behavioral therapy is an effective method in somatoform treatment.

Key Words*:* somatoform, somatoform disorder, CBT, cognitive behavioral ther

Giriş

Somatoform bozukluk, spesifik bir organik veya tıbbi bozukluk olmamasına rağmen vücudun farklı yerlerinde farklı türde ağrıların yaşanmasıdır. Bu hastalığın nedeni ruhsal bir sorundur. Kişinin psikolojik sorunları büyüdükçe fiziksel acıları da artar. Bu çalışmada ağrı, stres ve diğer olaylar sonrasında hangi somatoform bozuklukların ortaya çıktığı, nasıl geliştiği ve bu somatoform bozukluğun nasıl tedavi edilebileceği anlatılmaktadır (Henningsen vd., 2003). Somatizasyon, sözlü iletişimin olmadığı erken çocukluk döneminde normal bir iletişim şeklidir ancak dil geliştikçe yerini sözlü ifadelere bırakır. Bedenlenme, beden ve zihnin derin etkileşim içinde olduğu, oluşumunda ve sürdürülmesinde biyolojik, bilişsel, psikodinamik ve kültürel faktörlerin rol oynadığı bir alandır. İnsanlar var olduğundan beri, fiziksel hastalıklarla açıklanamayan bedensel belirtiler olmuştur. Tarihsel süreci histeriye kadar dayansa da sınıflandırma sistemlerinde en çok tartışılan konulardan biridir.

DSM'nin (DSM-5) son baskısında bu grup bozukluklar “Somatik Semptom Bozuklukları ve İlgili Bozukluklar” (APA 2013) olarak tanısal sınıflandırmaya yerleştirilmiştir. Bu kavramın en yeni tanımı yıllar içinde önemli değişikliklere uğramış ve klinik ve akademik ortamlarda büyük ilgi görmüştür (Hüsing ve ark. 2018). Ancak şunu da belirtmekte fayda var ki "bedensel ifade" ve "somutlaşma" gibi kavramlar sadece bilimsel literatürde değil, günlük klinik uygulamalarda da yalnız bırakılamaz. Araştırmalar, fiziksel semptom ve buna bağlı bozuklukların yaşam boyu görülme sıklığının %1 olduğunu gösteriyor ancak Türkiye'nin kültürel dinamikleri dikkate alındığında bu oranın daha da yüksek olduğu tahmin ediliyor (keskin,2015) Duygudurum ve anksiyete bozukluklarına genellikle fiziksel belirtiler ve buna bağlı bozukluklar eşlik eder. Somatizasyonun yaygınlığının toplumlar arasında ve Batı'dan Doğu'ya farklılık gösterdiği bildirilmektedir. Doğu kültürlerinde somatizasyon prevalansının yüksek olması, bedensel belirtilerin diğer zihinsel bozukluklarla yüksek düzeyde ilişkili olduğunu vurgulamaktadır (keskin,2015) Somatizasyonun daha geleneksel, modern öncesi, tarım toplumlarına özgü bir psikopatoloji olduğu düşünülmektedir. İlk model genellikle ergenlik döneminde başlıyor gibi görünüyor. Birinci derece akrabalara %20 oranında somatizasyon bozukluğu tanısı konulsa da tanı kriterlerinin dikkatle değerlendirilmesi oldukça önemlidir. Kadınlarda iki kat daha sık görülür. Sıklıkla 30 ila 50 yaşları arasında ortaya çıkar. Yıllık dağıtım oranı yaklaşık %0,6’dır. Vakaların yaklaşık üçte birinde duygusal belirtiler ve diğer psikiyatrik bozukluklar sıklıkla mevcuttur. Türkiye'de yapılan Ruh Sağlığı Profili araştırması, ağrı bozukluklarının 12 aylık yaygınlığının kadınlarda %11,3, erkeklerde %4,8 ve genel popülasyonda %8,4 olduğunu ortaya çıkardı.

Somatoform bozuklukların tedavisinde bilişsel davranışçı yaklaşımların etkinliğini gösteren birçok çalışma olmasına rağmen, bilişsel davranışla ilişkisi kalıntılar (Escobar ve ark. 2007,),. Bu bozuklukların altında yatan davranışsal süreçler hala tam olarak anlaşılamamıştır. Bilişsel teori, tüm akıl hastalıklarının altında yatan ortak mekanizmanın, hastanın zihinsel durumunu ve davranışını etkileyen çarpık veya yanlış

düşünme olduğunu öne sürmektedir. En temel düzeyde bu fikirler cennet veya temel inançlar dediğimiz şeylerdir. Bunlar çok küresel, aşırı genelleştirilmiş ve değişime dirençli inançları içerir. Cennet; İnançlar, girdi bilgilerinin işlenmesine ve deneyimlerin anlamlı yorumlanmasına olanak sağlayan derin bilişsel yapılardır, inançlar ise bireyin deneyimlerine dayanan bu yapıların içeriğidir. Bu şemalar stresli durumlarla tetiklendiğinde çeşitli psikopatolojik belirtiler (duygusal, bilişsel, davranışsal) ortaya çıkar. (Beck 1995, Türkçapar 2008)

Yöntem

Araştırma Modeli

Yapılan bu çalışmada sistematik derleme yöntemi kullanılmıştır. Herhangi bir saha çalışması veya ölçek kullanılmamıştır. Sistematik derleme, bir araştırma sorusuna cevap niteliğinde, araştırma sorusu ile bağlantılı çalışmalarda, çerçevesi önceden belirlenmiş yayınların bir araya getirilerek sentezlenmesidir (Yılmaz, 2020).

Tasarım

Çalışma boyunca makalelerin seçilmesi ve tanımlanması gibi bütün aşamalar PRISMA (Sistematik İncelemeler ve Meta-Analizler için Tercih Edilen Raporlama Öğeleri) yönergeleri doğrultusunda yürütülmüştür (Moher ve ark., 2009).

Literatür Araştırması

Araştırmada 2006 yılından 2024 yılına kadar olan Google Akademik veri tabanından Türkçe olarak yayınlanmış, ilgili anahtar kelimelerle özet ve tam metnine ulaşılabilen araştırma ve derleme makaleleri değerlendirilmiş olup, gözden geçirme sürecinde tutarlılığı sağlayabilmek için başlıktaki kelimelere yönelik basit bir arama algoritması uygulanmıştır. Araştırmacıdan kaynaklanabilecek hataları en az düzeyde tutabilmek için çalışmaların başlık ve özet kısımları uygunluk yönünden ilk olarak Şubat 2024 ve ikinci olarak Mayıs 2024'de sistemli bir şekilde incelenmiştir. Çalışmaların özetinde ve başlığında yeterli bilginin olmadığı durumlarda, gerekli verilere tam metinden ulaşılmış ve değerlendirilmiştir. Reddedilmiş çalışmalar ayrı ayrı kaydedilmiş olup dışlanma nedenleri gösterilmiştir. İnceleme aşamasında kullanılmış olan arama terimleri şunlardır :

Tablo 1. Araştırmaya dahil edilme ve dışlama kriterleri.

Dahil Etme Kriterleri	Dışlama Kriterleri
*Somatoform Bozukluğu ve BDT tedavisi ile ilgili konuları ele alan randomize çalışmalar; Google Akademik veri tabanında kullanılan Türkçe ve ingilizce makaleler; Konuyla ilgili araştırma ve derleme makaleleri.	Gri edebiyat, tezler, kohort tasarımına sahip el yazmaları; Çalışma protokolleri, kurumsal raporlar veya yerel veya endekslenmemiş dergilerden veya kitaplardan metinler.

Bulgular

Çevrimiçi olarak, sadece Google Akademik veri tabanında yapılmış olan taramada, Somatoform ve BDT başlığı ile toplam 8 çalışmaya ulaşılmış olup, bu çalışmalar arasında 6 tanesi taranmış ve içeriğe uygun olmayan çalışmalar dışlanmıştır. 2006-2024 yılları arasında uygun olan yalnızca 6 kesişen çalışma değerlendirmeye alınmıştır. Bu çalışmalardan 2006 yılında yapılan çalışma ABD'de, 2012 yılında yapılan çalışma Hollanda'da 2017 yapılan çalışma Hollanda'da , 2018 yılında yapılan çalışma İngiltere'de , 2019 yılında yapılan çalışma İngiltere'de , 2023 yılında yapılan çalışma Çin'de yapılmıştır. Bu çalışmaların hepsi vaka çalışması olup, Bu sistematik derleme içerisinde ele alınan altı vaka çalışmasında katılımcıların yaşı 18-70 yaş bireyerden oluşmaktadır .

Şekil 2'de çalışmaya dahil edilen çalışmalar PRISMA akış diyagramı şeklinde verilmiştir. Araştırmada yer alan arama kriterlerine uymayan, psikofarmakolojik araştırmalar, olgu sunumları ve takip çalışması olmayan çalışmalar tam metinlerine ulaşılmasına rağmen dışlanmıştır.

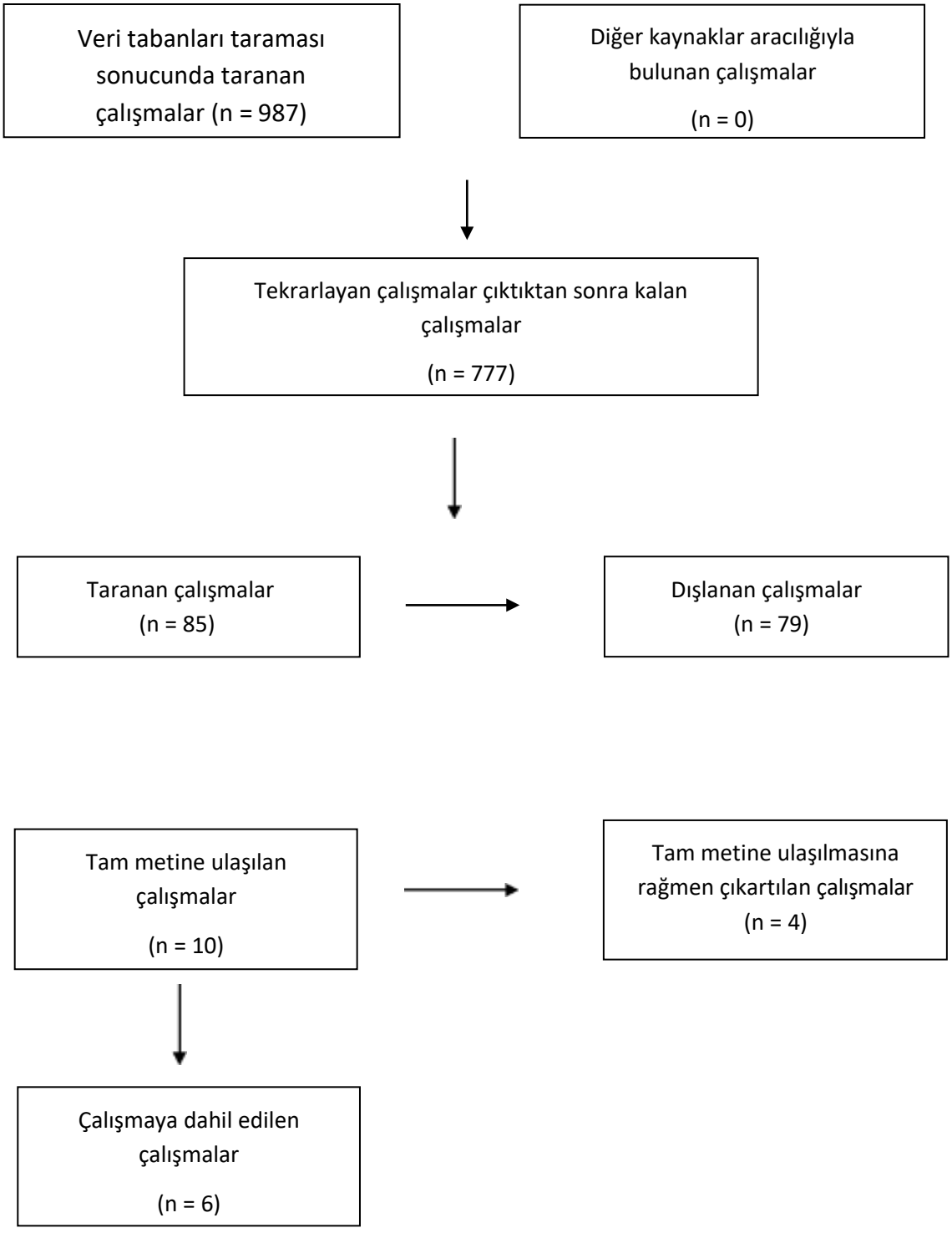

Şekil 2: Çalışmanın PRISMA akış diyagramı

2006 yılında yapılan Araştırma, somatizasyon bozukluğu (SD) tanısı alan 84 katılımcı üzerinde yapıldı. Katılımcılar rastgele iki gruba ayrıldı: bir grup standart tıbbi bakım ve psikiyatrik konsültasyon aldı, diğer grup ise psikiyatrik konsültasyona ek olarak bilişsel-davranışçı terapi (BDT) aldı. Bu çalışmanın amacı, BDT'nin SD semptomları ve işlevsellik üzerindeki etkilerini değerlendirmekti.

Ölçümler, başlangıçta ve ardından 3, 9 ve 15 ay sonra yapıldı. Ana ölçüm aracı, Somatizasyon Bozukluğu için Klinik Küresel İzlenim Ölçeği'nin (CGI-SD) şiddet ölçeğiydi. İkincil ölçütler arasında, yanıt veren durumun klinik değerlendirmelerle belirlenmesi, fiziksel işlevsellik ve somatik semptomların kişisel olarak rapor edilen ölçümleri, ve sağlık hizmeti kullanımı tıbbi kayıtlarla değerlendirildi.

Sonuçlar, BDT alan grubun, CGI-SD puanlarında anlamlı bir düşüş yaşadığını gösterdi (P<.001). BDT alan hastaların, standart tıbbi bakım alanlara kıyasla daha fazla iyileşme (%40 vs %5) ve daha düşük sağlık hizmeti kullanımı gözlendi. Bu bulgular, SD tanısı alan hastalarda BDT'nin semptomlarda azalma ve işlevsellikte artış sağlayarak mevcut tedavilerden daha fazla klinik fayda sağlayabileceğini ortaya koydu.

Beugen ve arkadaşlarının Hollanda'da 2014 te yaptığı çalışma, kronik somatik rahatsızlığı olan hastalarda rehberli İnternet tabanlı bilişsel davranışçı terapinin (ICBT) etkisini değerlendirmeyi amaçlamıştır. Ancak, çalışmalarda uygulanan BDT seans sayısı ve katılımcı sayısı gibi spesifik bilgiler verilmemiştir.Araştırmanın temel amacı, ICBT'nin kronik somatik rahatsızlıklarda genel psikolojik sonuçlar, hastalıkla ilişkili fiziksel sonuçlar ve günlük yaşam sonuçları üzerindeki etkisini anlamaktır. Bulgular, rehberli ICBT'nin genel psikolojik sonuçlar üzerinde küçük etki boyutlarıyla etkili olduğunu göstermiştir (etki büyüklüğü aralığı 0,17-0,21). Ayrıca, hastalığa özgü fiziksel sonuçlar ve günlük yaşam sonuçları üzerinde daha büyük etkilerle iyileştirme sağlandığı görülmüştür.Sonuçlar, rehberli ICBT'nin kronik somatik rahatsızlıklar için umut verici bir tedavi yöntemi olduğunu göstermektedir. Ancak, daha fazla araştırma yapılması ve detaylı verilerin sunulması gerekmektedir.

2017 yılında Hollanda'da yapılan bir diğer çalışmada, 13 genç yetişkin ve 9 yaşlı hasta olmak üzere toplam 22 katılımcı üzerinde bilişsel davranış terapisi (BDT) uygulanmıştır. Tedavi, 18 yapılandırılmış ve denetimli BDT seansından oluşmuştur. Araştırmanın amacı, yaşlı yetişkinlerde somatik semptom bozukluğu için BDT'nin etkinliğini değerlendirmektir. Sonuçlar, BDT'nin terapistler ve yaşlı hastalar tarafından olumlu bir şekilde değerlendirildiğini göstermektedir. Ancak, yaşlı grupta somatik semptomların iyileşme açısından sınırlı bir etkisi olduğu belirlenmiştir.

2018 de İngiltere'de yapılan Bir diğer çalışmada , somatik hastalığı olan bireylerde depresyon için bilişsel-davranışçı terapinin (BDT) etkinliğini değerlendirmiştir. ancak katılımcı sayısı ve BDT seanslarına

ilişkin spesifik bilgiler verilmemiştir.Çalışmanın amacı, depresif semptomların şiddetini değerlendirmek için standartlaştırılmış ortalama fark (SMD) kullanarak BDT'nin etkisini belirlemektir. Bulgular, BDT'nin depresif semptomları olan katılımcılarla sınırlı olan çalışmalarda ve diğer psikoterapilere kıyasla daha büyük etkilerle üstün olduğunu göstermektedir.

Somatik hastalığı olan bireylerde depresyon tedavisinde BDT'nin etkili olduğunu, ancak daha geniş kapsamlı çalışmalara ve uygulama detaylarına ihtiyaç olduğunu vurgulanmaktadır.

2019 da İngiltere'de yapılan Bu çalışmada, fonksiyonel somatik (FS) semptomları olan 43 katılımcı üzerinde bilişsel-davranışsal stres yönetimi eğitiminin (CBSM) etkisini değerlendirmiştir. Katılımcılar, rastgele olarak tedavi grubu (TG) ve bekleme listesi kontrol grubu (WCG) olarak ikiye ayrılmıştır.CBSM eğitimi sonrasında FS semptomları, psikolojik stres düzeyleri ve tükürük kortizol seviyeleri ölçülmüştür. Bulgular, CBSM'nin FS semptomlarını azaltmadaki etkinliğine dair anlamlı bir kanıt ortaya koymamıştır ($p > 0,05$). Ancak, TG'nin düşük günlük kortizol düzeylerine sahip olduğu gözlemlenmiştir ($p < 0,05$).Sonuç olarak, bu çalışma CBSM'nin FS semptomları üzerindeki etkilerini doğrulamamış olsa da, TG'nin düşük kortizol düzeyleri göstermesi CBSM'nin nöroendokrin sistem üzerinde olumlu bir etkisi olabileceğini işaret etmektedir. Ancak, daha kapsamlı ve uzun süreli çalışmalara ihtiyaç duyulmaktadır.

2023 yılında Çin de yapılan Bu çalışma, Çin'deki somatoform bozuklukları (SFD'ler) olan 70 hasta üzerinde bilişsel-davranışçı terapinin (BDT) etkinliği değerlendirildi. Hastalar rastgele olarak ya kombine BDT ve her zamanki tedaviye (TAU) ya da sadece TAU aldılar. BDT + TAU grubu haftada bir 12 seans BDT aldı.Çalışmada başlangıç, 6. hafta, tedavinin sonu (12. hafta) ve tedaviden 12 hafta sonra (24. hafta) olmak üzere dört zaman noktasında çeşitli ölçeklerle değerlendirildi. BDT + TAU grubunda semptomların daha fazla iyileştiği ve SQSS toplam puanında anlamlı bir düşüş olduğu görüldü.

Sonuç olarak, bu çalışma Çin'deki Somatoform bozukluğu olan hastalarda BDT'nin etkili bir tedavi seçeneği olabileceğini göstermektedir.

Tablo 2: Somatoform Tedavisinde Bdt Terapisinin Kullanımı

Yazar/Yıl/Ülke	Araştırma Tasarımı	Örneklem	Ölçekler	Müdahale	Sonuçlar
Allen vd., /2006 / ABD	Randomize çalışma	18-70 yaş Erkek-kadın	Klinik Küresel İzlenim Ölçeği'nin (CGI-SD)	60 Dakikalık 15 Seans BDT	BDT, somatoform bozukluğu tanısı alan hastalarda mevcut en gelişmiş tedavilerden daha fazla klinik fayda sağlayabilir.
Verdurmen vd.,/2017/Hollanda	Randomize çalışma	18-80 yaş/ 13 katılımcı	Yaygın Anksiyete Bozukluğu 7 maddelik (GAD-7) ölçeği	6 Seans Bilişsel Davranı şcı Terapisi	BDT, yaşlı yetişkinlerde somatoform bozukluğu tedavisi için uygun olduğunu ve umut verici sonuçlar sunduğunu gösteriyor.
Markert vd.,/2019/İngiltere	Randomize çalışma	49 katılımcı	Fonksiyonel Somatik Sendromlar Anketi (FFSS)	1 aylık Bilişsel Davranışçı Terapi	Gösteriler, BDT'nin somatoform bozuklukları ve tıbbi olarak açıklanamayan fiziksel semptomları olan bireylerin tedavisinde etkili olduğunu belirtiyor.

Beltman vd., /2018/İngiltere	Randomize çalışma	18-70 yaş Erkek-kadın	Hamilton Depresyonu Derecelendirme Ölçeği (HDRS)	12 Seans Bilişsel Davranışçı Terapi	BDT, somatoform bozuklukları ve MUPS'u tedavi ederken önemli bir rol oynar, fiziksel semptomları ve psikolojik sıkıntıları azaltır.
Beugen/2014/Hollanda	Randomize çalışma	yetişkin (≥18 yaş)	Beck Depresyon Envanteri	6 haftalık Bilişsel Davranışçı Terapi	Rehberli ICBT, kronik somatik durumlar için umut verici ve etkili bir tedavi gibi görünmektedir. Uzun tedavi süreleri, depresyonun spesifik sonuçları için daha büyük iyileşme vaat ediyor. Gelecekteki meta-analizler, maliyet etkinliği açısından bu sonuçları daha da güçlendirebilir.
Luo vd., /2023/Çin	Randomize çalışma	18-65 yaş Erkek-kadın	HAMD-17 (Hamilton Depresyon Derecelendirme Ölçeği-17, Sheehan Engellilik Ölçeği (SDS),	12 Seans BDT terapisi	Bulgular, Çin'deki SFD'li hastaların semptomlarının iyileştirilmesinde BDT'nin faydalı olabileceğini düşündürmektedir.

Tartışma

Bu sistematik derleme çalışması, somatoform bozukluğu yaşayan bireylerde Bilişsel Davranışçı Terapi'nin (BDT) etkilerini araştıran randomize kontrollü çalışmaları içermektedir. Araştırmanın amacı, literatür taraması yaparak somatoform bozukluğu olan bireylerde BDT'nin kullanımının incelenmesidir. Elde edilen bulgular, BDT'nin kısa sürede etkili olduğunu ve somatoform bozukluğu tedavisinde uzun vadeli etkiler gösterdiğini desteklemektedir. BDT'nin temel hedefi, hastaların geçmişteki olumsuz deneyimlerinden kurtulmalarını sağlayarak daha sağlıklı bir yaşam sürmelerine yardımcı olmaktır. Ayrıca, BDT'nin somatoform bozukluğu olan bireylerde olumsuz otomatik düşünceleri değiştirmeye yardımcı olduğu gözlemlenmektedir. Sonuç olarak, BDT'nin Somatoform Bozukluğu yaşayan bireylerde etkili bir terapi yöntemi olduğu ve hastaların iyileşmesine katkı sağladığı sonucuna varılmıştır.

BDT terapisinin somatoform üzerindeki etkilerini araştıran çalışmaları karşılaştıracak olursak; Allen ve ekibinin 2006 tarihli çalışması, somatizasyon bozukluğu (SD) tanısı konmuş hastalarda bilişsel-davranışçı terapinin (BDT) etkinliğini araştırmıştır. Çalışmada, 84 katılımcı yer almıştır ve katılımcılar rastgele olarak standart tıbbi bakım ve psikiyatrik konsültasyona ek olarak ya BDT ile desteklenen standart bakım ya da sadece standart bakım grubuna atanmıştır. Somatizasyon semptomlarını değerlendirmek için Somatic Symptom Severity Scale (SSSS), işlevselliği değerlendirmek için Work and Social Adjustment Scale (WSAS), sağlık bakım maliyetlerini değerlendirmek için ise Health Economic Evaluation Questionnaire (HEQ) kullanılmıştır. Sonuçlar, BDT ile tedavi edilen grupta somatizasyon semptomlarının anlamlı derecede azaldığını, işlevselliğin ve somatik semptomlarda daha fazla iyileşme olduğunu ve sağlık bakım maliyetlerinde daha büyük bir azalma yaşandığını göstermiştir. Bu bulgular, SD tanısı alan hastalarda BDT'nin önemli klinik faydalar sağlayabileceğini öne sürmektedir. Tartışma kısmında, BDT'nin somatizasyon bozukluğu olan hastalarda etkili bir tedavi seçeneği olduğu vurgulanabilir. Ayrıca, BDT'nin somatik semptomlarda ve işlevsellikte sağladığı iyileşmenin, hastaların yaşam kalitesini artırabileceği ve sağlık bakım maliyetlerini azaltabileceği belirtilebilir. Bu sonuçlar, SD tanısı alan hastalara multidisipliner bir yaklaşımın önemini vurgulamaktadır, özellikle de BDT gibi psikoterapötik müdahalelerin sağlık sonuçları üzerinde olumlu etkileri olduğu göz önüne alınmıştır.2014'te yapılan çalışma, kronik somatik rahatsızlıkları olan 204 hasta üzerinde gerçekleştirilmiştir. Katılımcılar Zaragoza ve Mallorca illerindeki birinci basamak sağlık merkezlerinden seçilmiş ve değerlendirme için Escobar'ın Kısaltılmış Somatizasyon Bozukluğu (SSI) kriterleri kullanılmıştır. Müdahale grubundaki katılımcılara 10 haftalık bilişsel-davranışçı terapi uygulanırken, kontrol grubu standart tedavi

almıştır. Sonuçlar, bilişsel-davranışçı terapinin somatoform bozukluklar üzerinde etkili olduğunu ve özellikle bireysel veya grup formatında uygulanan terapinin hastaların yaşam kalitesini artırdığını ve semptomların sayısını ve şiddetini azalttığını göstermiştir. Bu bulgular, somatoform bozukluklarının tedavisinde bilişsel-davranışçı terapinin etkili bir seçenek olduğunu vurgulamaktadır.2019'da Markert ve ekibi, 64 katılımcı üzerinde yapılan bir çalışmada, bilişsel davranışçı stres yönetimi (CBSM) tedavisinin fonksiyonel somatik semptomlar üzerindeki etkisini araştırdı.

Sonuçlar, CBSM'nin semptomlar üzerinde belirgin bir etkisinin olmadığını, ancak tedavi grubundaki katılımcıların günlük kortizol seviyelerinin düşük olduğunu gösterdi.2018 yılında yapılan bu çalışma, somatoform bozukluklar ve tıbbi olarak açıklanamayan fiziksel semptomlar için bilişsel davranış terapisinin (BDT) etkinliğini incelemek için yapılmış bir meta-analizi özetliyor. Toplamda 15 randomize kontrollü çalışma incelenmiş ve BDT'nin somatik semptomları, anksiyete ve depresyon belirtilerini azalttığı ve fiziksel işlevselliği artırdığı görülmüştür. BDT'nin etkisi tedavi sonrasında da devam etmektedir. Ayrıca grup bazlı terapi yöntemlerinde ve duygusal ve iyi kişilerarası stratejilerin uygulandığı durumlarda daha etkili olduğu belirlenmiştir. Sonuç olarak, BDT'nin somatoform bozukluklar ve tıbbi olarak açıklanamayan fiziksel semptomlar için etkili bir tedavi yöntemi olduğu sonucuna varılmıştır

Sonuç ve Öneriler

Somatoform bozukluklar ve bilişsel davranış terapisi (BDT) üzerine yapılan araştırmalar, BDT'nin somatoform bozukluklar ve Tıbbi Olarak Açıklanamayan Fiziksel Semptomlar (MUPS) üzerinde olumlu etkilerinin olduğunu göstermektedir. Bu terapi yaklaşımı, bireyin bedensel semptomlarıyla başa çıkmasına ve yaşam kalitesini arttırmasına yardımcı olabilir. Meta-analizler, BDT'nin somatoform bozukluklar ve MUPS semptomlarını tedavi etmede etkili bir terapi yöntemi olarak kabul edilebileceğini öne sürmektedir. BDT'nin somatoform bozukluklar üzerindeki etkisi birkaç önemli boyutta incelenmektedir.Bunlar arasında bedensel semptomların azalması, anksiyete ve depresif semptomların hafiflemesi, fiziksel işlevselliğin iyileştirilmesi ve tedavinin takip eden süreçlerde etkisini sürdürmesi yer almaktadır. BDT'nin bu etkileri, tedavinin sürekliliği ve düzenli olarak uygulanmasıyla daha belirgin hale gelmektedir. Sonuç olarak, somatoform bozukluklarla başa çıkmak için BDT'nin kullanılması önemli bir seçenek olarak değerlendirilebilir. Ancak, bireyin durumuna ve semptomların şiddetine bağlı olarak terapötik yaklaşımların kişiselleştirilmesi önemlidir. Bu nedenle, bireysel tercihler, klinik gözlem ve uzman değerlendirmeler doğrultusunda en uygun tedavi planının belirlenmesi gerekmektedir.

Kaynakça

Akkoça, Y., Yıldırım, Ş., & İnan, L. E. (2015). Bilişsel-Davranışçı Tedavinin Kullanımı Migren ve Gerilim Tipi Baş Ağrısında. *Bilişsel Davranışçı Psikoterapi ve Araştırmalar Dergisi, 1*, 10-17.

Aktaş, S., Gülen, M ., & Sevi, O.M.,(2019). Tıbben Açıklanamayan Somatik Semptomlar İçin Bilinçli Farkındalık Temelli Terapiler: Sistematik Bir Gözden Geçirme. *Psikiyatride Güncel Yaklaşımlar Dergisi*, 11(3), 271-283.

Allen, L. A., Woolfolk, R. L., Escobar, J. I., Gara, M. A., & Hamer, R. M. (2006). Cognitive behavioral therapy for somatization disorder: a randomized controlled trial. *Archives of Internal Medicine, 166*(14), 1512-1518.

Atmacı, M. (2012). Somatoform Bozukluklarda Nörogörüntüleme: Bir Gözden Geçirme. *Türk Psikiyatri Dergisi, 23.*

American Psychiatric Association. (2013). Diagnostic and statistical manual of mental disorders (5th ed.)

Babaoğlu, G., İnan, L. E., & Özdel, K. (2017). Bilişsel Davranışçı Terapinin Kronik Ağrı Tedavisindeki Yeri. *Bilişsel Davranışçı Psikoterapi ve Araştırmalar Dergisi, 6*(3), 133-140.

Beltman, M. W., Voshaar, R. C. O., & Speckens, A. E. (2010). Cognitive-behavioural therapy for depression in people with a somatic disease: Meta-analysis of randomised controlled trials. *The British Journal of Psychiatry, 197*(1), 11-19.

Duruk, B., & Sertel Berk, Ö. (2019). Fonksiyonel somatik sendromlar ve DSM-5: Zihin beden yaklaşımı açısından bir değerlendirme. *Klinik Psikoloji Dergisi, 3*(2), 116-128.

Kaytan, M. (2015). Beden Dismorfik Bozukluğu Belirtilerinin Bilişsel Davranışçı Model Doğrultusunda Tani Almamış Yetişkin Bir Örneklemde İncelenmesi. *Bursa.*

Keskin, A., Ünlüoğlu, İ., Bilge, U., & Yenilmez, Ç. (2013). Ruhsal Bozuklukların Yaygınlığı, Cinsiyetlere Göre Dağılımı ve Psikiyatrik Destek Alma ile İlişkisi. *Nöropsikiyatri Arşivi, 50,* 344-351.

Kırpınar, İ., Deveci, E., Çamur, D. Z., & Kılıç, A. (2014). Somatoform Bozukluğu Olan Hastalarda Erken Dönem Uyumsuz Şemala. *Bilişsel Davranışçı Psikoterapi ve Araştırmalar Dergisi, 3,* 84-93.

Liu, J., Gill, N. S., Teodorczuk, A., Li, Z. J., & Sun, J. (2019). The efficacy of cognitive behavioural therapy in somatoform disorders and medically unexplained physical symptoms: A meta-analysis of randomized controlled trials. *Journal of Affective Disorders, 245,* 98-112.

Luo, J., Wang, P. C., Meng, F. Q., Yang, X. Y., Zhang, Y. B., Zu, S., ... & Li, Z. J. (2024). Cognitive–behavioral therapy for patients with somatoform disorders: A pilot preliminary randomized controlled trial. *Psychotherapy Research, 1-11.*

Markert, C., Gomm, C., Ehlert, U., Gaab, J., & Nater, U. M. (2019). Effects of cognitive-behavioral stress management training in individuals with functional somatic symptoms–an exploratory randomized controlled trial. *Stress, 22*(6), 696-706.

Özenli, Y., Yoldaşcan, E., Topal, K., & Özçürümez, G. (2009). Türkiye'de bir eğitim fakültesinde somatizasyon bozukluğu yaygınlığı ve ilişkili risk etkenlerinin araştırılması. *Anadolu Psikiyatri Dergisi, 10,* 131-136.

Polat Kara, M. (2022, Ocak). Bir Üniversite Hastanesinde Çalışan Hemşirelerin Algıladıkları Stresin Somatizasyon Bozukluğu ile İlişkisi.

Türedi, S. (2022). Bedensel Belirti Bozukluğunun Bilişsel Davranışçı Terapisi. *İstanbul.*

Tütüncü, R., & Günay, H. (2011). Kronik ağrı, psikolojik etmenler ve depresyon [Chronic pain, psychological factors and depression]. *Dicle Tıp Dergisi, 38*(2), 257-262.

Ünal, S. (1999). Somatoform Bozukluklar; Nozoloji ve Tarihçe. *Klinik Psikiyatri, 1,* 1-

Verdurmen, M. J., Videler, A. C., Kamperman, A. M., Khasho, D., & van der Feltz-Cornelis, C. M. (2017). Cognitive behavioral therapy for somatic symptom disorders in later life: a prospective comparative explorative pilot study in two clinical populations. *Neuropsychiatric Disease and Treatment,* 2331-2339.

Yıldırım, A., Hacıhasanoğlu Aşılar, R., Camcıoğlu, T. H., & Sevinç, E. (2016). Depresif, Anksiyete, Somatoform ve Psikotik Bozukluklarda Aleksitimi: Karşılaştırmalı Bir Çalışma. *Psikiyatri Hemşireliği Dergisi, 7*(2), 75–81.

KİŞİLİK ÖZELLİKLERİ İLE ÖZGÜVEN ARASINDAKİ İLİŞKİ ÜZERİNE BİR ARAŞTIRMA

A RESEARCH ON THE RELATIONSHIP BETWEEN PERSONALITY TRAITS AND SELF-CONFIDENCE

Doç. Dr. Semra TETİK
Manisa Celal Bayar Üniversitesi
ORCID: 0000-0001-6266-8178

ÖZET

İnsanların tutum ve davranışlarının en önemli belirleyicileri kişilik özellikleri ve özgüven duygularıdır. Kişilik, kişiyi diğer insanlardan ayıran özellikler bütünüdür. Kişilik insanların tavır, tutum, ilgi, kabiliyet, üslup ve özgüven gibi özelliklerini içeren bir olgudur. Özgüven, kişinin kendisi ile barışık olması ve kendine olan güven duygusu olarak ifade edilebilir. Üniversite eğitimi kişide zihinsel, bedensel ve ruhsal değişimler yaratabildiği için kişiliğin oluşmasında önemli bir süreçtir. Üniversite öğrencilerinin olumlu bir yaşamlarının olması, yeteneklerini kullanabilmeleri, üstün yönlerini kullanarak başarıya ulaşabilmelerinin yolu özgüvenli olmalarından geçmektedir. Bu çalışmanın amacı, kişilik özellikleri ile özgüven arasında ilişki olup olmadığını üniversite öğrencileri özelinde incelemektir. Çalışmanın Evrenini 2023-2024 eğitim öğretim yılında Salihli İktisadi ve İdari Bilimler Fakültesi'nde öğrenim gören öğrenciler oluşturmaktadır. Örneklem ise tesadüfi örnekleme yöntemiyle belirlenen 204 öğrenciden oluşmaktadır. Araştırma nicel araştırma yöntemlerinden ilişkisel tarama modelindedir. Verilerin toplanmasında yüz yüze anket yöntemi kullanılmıştır. Katılımcılara "Beş Faktör Kişilik Ölçeği" ve "Özgüven Ölçeği" uygulanmıştır. Elde edilen verilere korelasyon analizi uygulanmıştır. Araştırma sonucunda üniversite öğrencilerinin algılarına göre kişilik özellikleri ile özgüven arasında anlamlı ilişkiler tespit edilmiştir.

Anahtar Kelimeler: Kişilik, Kişilik Özellikleri, Özgüven

ABSTRACT

The most important determinants of people's attitudes and behaviors are their personality traits and feelings of self-confidence. Personality is the set of characteristics that distinguish a person from other people. Personality is a phenomenon that includes people's characteristics such as attitude, attitude, interest, ability, style and self-confidence. Self-confidence can be expressed as being at peace with oneself and feeling confident in oneself. University education is an important process in the formation of personality as it can create mental, physical and spiritual changes in a person. The way for university students to have a positive life, to be able to use their talents and to achieve success by using their superiority is to be self-confident. The purpose of this study is to examine whether there is a relationship between personality traits and self-

confidence, specifically for university students. The population of the study consists of students studying at Salihli Faculty of Economics and Administrative Sciences in the 2023-2024 academic year. The sample consists of 204 students determined by random sampling method. The research is in the relational survey model, one of the quantitative research methods. Face-to-face survey method was used to collect data. “Five Factor Personality Scale” and “Self-Confidence Scale” were applied to the participants. Correlation analysis was applied to the obtained data. As a result of the research, significant relationships were determined between personality traits and self-confidence according to the perceptions of university students.

Key Words: Personality, Personality traits, Self-confidence

GİRİŞ

İş yaşamına atılacak bireyler, sahip oldukları bilgileri ve yeteneklerinin yanı sıra kişilik özellikleri de önem taşımaktadır (Adıgüzel, 2009: 278). Kişilik kavramı Latince kökenden gelen “persona” kelimesine dayanmaktadır. Antik Yunan ve Roma döneminde tiyatro oyuncularının yüzlerine taktıkları maske persona olarak adlandırılmaktadır. Oyuncular bu maskeleri kişiler arasındaki belirgin farklılıkları ifade etmek için takarlardı (Nelson, 2011: 15; Deveci, 2020:10). Kişilik; “bir bireyi diğerinden farklı kılan bedensel, zihinsel ve ruhsal özelliklerin tümü” olarak ifade edilmektedir (Divanoğlu ve Uslu, 2018: 4341). Burger (2014) kişilik kavramını “bireyin içinden kaynaklanan tutarlı davranış kalıpları ve içsel süreçler” şeklinde tanımlamıştır (Tütüncü, 2024: 16). Allport (1937) kişiliği, “bireyin hem bedenin hem de zihnin çalışmasının bir birleşimi” olarak tanımlanmaktadır (Fırın ve Sevim, 2022: 1190). Cüceloğlu’na (2010) göre kişilik, bireyin iç ve dış çevresiyle kurduğu, onu diğer bireylerden ayıran ve tutarlı bir ilişki biçimidir (Kütük ve Şirin, 2022: 53). Kişilik, bireylerin kalıtım yoluyla gelen ve içinde yaşadıkları sosyal ortamdan etkilenerek şekillenen, kolay değişmeyen bir olgudur. Ayrıca bireyin kendisini ve diğer bireyleri tanımada kilit bir kavramdır (Fırın ve Sevim, 2022: 1190). Kısaca kişilik bireyi diğerlerinden ayıran özellikler bütünüdür. Söz konusu özellikler bütünü bireyin tüm yaşamı üzerinde etkilidir. Bu bağlamda, bireylerin aynı olayları farklı olarak algılamaları ya da değerlendirmelerinin temel nedenlerinden birisi de farklı kişilik özelliklerine sahip olmalarıdır (Erkuş ve Tabak, 2009: 216).

Kişilik kavramına ilişkin birçok görüş ileri sürülmüştür. Beş faktör kişilik modeli bu farklı görüşleri bir çatı altında toplamıştır. Uzmanlar tarafından yapılan çalışmalar kişiliğe ilişkin çalışmaların beş faktörde derlenebileceğini ortaya koymuştur. Bu faktörler dışadönüklük, uyumluluk, sorumluluk, duygusal denge ve deneyime açıklık olarak sıralanmaktadır (Tatlılıoğlu, 2013: 135). *Dışadönüklük*, bireyin konuşkan, samimi, enerjik, insancıl, iyimser ve sosyal olma gibi özelliklerini açıklamaktadır. Dışadönük olmayan bireyler ise toplum içerisine çıkmaktan çekinir ve yalnızlığı tercih ederler (Paksoy vd., 2019: 984). *Uyumluluk,* bireyin başkalarıyla iyi ilişkiler kurabilmesini ve uyumunu ifade etmektedir. Uyumlu olan bireyler kişiler arası ilişkilerde yardımsever, içten, iş birliğine açık ve çevrelerine duyarlı kişilerdir. Uyumlu olmayan bireyler inatçı, öfkeli ve tartışmaya eğilimli kişilerdir (Özcanlı ve Kozikoğlu,

2023: 1566). *Sorumluluk,* genel olarak çalışkan, dürüst, vicdanlı, başarı odaklı, kararlı, planlı ve düzenli olma gibi özellikleri içermektedir. Sorumluluk duygusu yüksek bireyler bir görev verildiğinde gereği gibi yerine getirebilirler (Cervone ve Pervin, 2016: 10; Fırın ve Sevim, 2022: 1191). Sorumluluk duygusu düşük olan bireylerin ise dikkat dağınıklığı ve güven problemlerinin olduğu belirlenmiştir (Çiçeklioğlu ve Akmaz, 2020: 2941). *Duygusal denge*, sakin, özgüveni yüksek, iyimser, kaygısız yani nevrotik olmayan özellikler gibi kişilik özelliklerini içermektedir. Dengeli kişilerin duygusal tepkileri daha azdır ve olaylar karşısında soğukkanlılıklarını korurlar. Duygusal denge düzeyi yüksek bireyler istikrarlı ve sakindirler. Yaşamlarını olumsuz etkileyecek duygu ve düşüncelerden uzak durmaya çalışırlar (Cook, 2005: 3; Yıldız ve Kırmızıbiber, 2020: 497). Duygusal denge düzeyi düşük olanlar ise, kaygılı, gergin, öfkeli, içe dönük, kendine güveni olmayan özelliklere sahiptir (Gosling vd. 2003:524; Dağlar, 2020: 2490). *Deneyime açıklık*, kişilerin yaratıcı, yenilikçi, hayal kuran, maceracı, sanata ilgi duyan, olaylara farklı açılardan bakabilme gibi özelliklerini içermektedir (McCrae ve Sutin, 2009: 258; Sayar ve Dinç, 2008:107; Sönmez vd., 2022: 1371). Deneyime açık olmayan bireyler statükocu, yeni fikirleri benimsemeyen bireylerdir (Gülaçtı ve Baydaş, 2022: 529). Bu beş faktörün kişiliğin en yaygın özelliklerini kapsadığı ifade edilmektedir (Özcanlı ve Kozikoğlu, 2023: 1566).

Bireylerin davranışlarını biçimlendiren en önemli faktörlerden biri özgüvendir (Genç, 2023: 23)**.** Özgüven doğuştan gelen bir özellik olmasının yanı sıra bireyin ailesi, çevresi, ortamı, öğrenim gördüğü okul, kişilik özellikleri gibi unsurlar özgüveni etkilemektedir. Özgüven geliştirilebilir. Eğitim yaşamında ve iş yaşamında başarının temelinde özgüven olduğu söylenebilir. Başarı açısından özgüven ne derece önemli ise, özgüven eksikliği de o derece önemlidir. Özgüven düşüklüğü yaşamın her alanında sorunlara neden olabilir (Noyan Yalman ve Özkaynar, 2018:225). Özgüven kavramına ilikin literatürde birçok tanımın yapıldığı görülmektedir. Feltz (1988) özgüven kavramını "kişinin belirli bir çalışmayı başarılı bir şekilde bitirebileceği konusunda kendine güvenmesi" olarak açıklamıştır (Serdar, 2023:15). Özgüven kavramını Altıntaş (2015) özüne inanmak, kendisi hakkında olumlu düşünmek, kendini yeterli ve değerli hissetmek, kendini olduğu gibi kabul etmek olarak tanımlamıştır (Okan, 2023: 38). Özgüveni yüksek bireyler kendilerini ifade etmekte zorlanmazlar. Kendileriyle barışık ve başkalarını olduğu gibi kabul edebilirler. Kendi üstün ve zayıf taraflarının farkındadırlar ve zayıf yönlerini güçlendirmek için çaba gösterirler. Bu insanlar, çevrelerindeki insanların onlar hakkında ne düşündüklerini önemsemezler (Okan, 2023: 48). Özgüveni düşük bireyler ise diğer insanlara göre sosyal ortamlarda kendilerini yetersiz hissetmektedirler. Bu da özgüveni düşük bireylerin sosyal ilişkilerini olumsuz etkilenmekte ve psikolojik açıdan yıpranmalarına neden olabilmektedir (Bakırcı, 2023: 29). Literatürde özgüven konusunda yapılan araştırmalara bakıldığında iç özgüven ve dış özgüven olmak üzere iki tür özgüven olduğu görülmektedir (Lindenfield, 2004: 51; An, 2005: 3; Tokmak, 2020: 5). İç özgüven bireyin kendisini değerli görmesi, kendisiyle barışık olması, kendisini sevmesi ve yaşama olumlu bakabilmesini ifade

etmektedir. Dış özgüven ise bireyin ilişkili olduğu kişilere karşı kendinden emin ve kendini sevdiğini yansıtabilmesi durumudur (Bakırcı, 2023: 29).

Bu çalışmada üniversite öğrencilerinin kişilik özellikleri ve özgüven düzeyleri arasında ilişki olup olmadığı incelenmiştir. Araştırmanın amaçlarına ulaşmak için Salihli Meslek Yüksekokulu'nda öğrenim gören üniversite öğrencilerine yönelik alan araştırması yapılarak oluşturulan hipotezler istatistiksel analizlerle değerlendirilmiştir.

YÖNTEM

Araştırmanın Amacı

Bu araştırmanın amacı, üniversite öğrencilerinin algılarına göre özgüven ve alt boyutları (iç özgüven, dış özgüven) ile kişilik özelliklerini oluşturan alt boyutlar (dışadönüklük, uyumluluk, sorumluluk, deneyime açıklık, duygusal denge) arasındaki ilişkiyi incelemektir.

Evren ve Örneklem

Arştırmanın evrenini 2023-2024 eğitim öğretim yılında Manisa Celal Bayar Üniversitesi Salihli İktisadi ve İdari Bilimler Fakültesinde öğrenim gören öğrenciler oluşturmaktadır. Örneklemi ise tesadüfi örnekleme yöntemiyle anket uygulanan 204 öğrenci oluşturmaktadır.

Veri Toplama Araçları

Araştırmaya katılan öğrencilerin kişilik özelliklerini belirlemeye yönelik "Beş Faktör Kişilik Ölçeği", özgüven düzeylerini belirlemek için Akın (2007) tarafından geliştirilen "Özgüven Ölçeği" kullanılmıştır. Goldberg'in (1992) geliştirdiği ve Tatar'ın (2017) Türkçe'ye uyarladığı sıfatlara dayalı "Beş Faktör Kişilik Ölçeği" 32 madde ve 5 boyuttan (dışadönüklük, uyumluluk, sorumluluk, duygusal denge, deneyime açıklık) oluşan 5'li liketr tipi bir ölçektir. Akın (2007) tarafından geliştirilen "Özgüven Ölçeği" 33 madde ve 2 alt boyuttan (iç özgüven, dış özgüven) oluşmaktadır. 5'li likert tipindeki ölçekten alınan yüksek puanlar özgüven düzeyinin yüksek oldğunu göstermektedir.

Araştırma Modeli ve Hipotezleri

Bu araştırmada ilişkisel tarama modeli kullanılmıştır. Bu kapsamda üniversite öğrencilerinin algılarına göre özgüven ve alt boyutları (iç özgüven, dış özgüven) ile kişilik özelliklerini oluşturan alt boyutlar (dışadönüklük, uyumluluk, sorumluluk, deneyime açıklık, duygusal denge) arasındaki ilişkiler incelenmiştir.

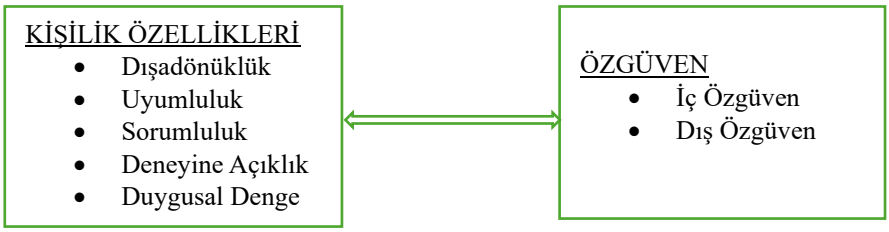

Şekil 1. Araştırma Modeli

Araştırmanın modeli doğrultusunda aşağıdaki hipotezler oluşturulmuştur.

H1: Üniversite öğrencilerinin kişilik özellikleri ile iç özgüven düzeyleri arasında ilişki vardır.

H2: Üniversite öğrencilerinin kişilik özellikleri ile dış özgüven düzeyleri arasında ilişki vardır.

H3: Üniversite öğrencilerinin kişilik özellikleri ile genel özgüven düzeyleri arasında ilişki vardır.

Verilerin Analizi

Araştırmanın amacı doğrultusunda özgüven ve kişilik özellikleri arasındaki ilişkileri tespit etmek amacıyla Pearson Korelasyon Analizi yapılmıştır. Ayrıca araştırma değişkenlerine ilişkin betimsel istatistikler ortaya konulmuştur. Verilerin analizinde 0.005 anlamlılık düzeyi esas alınmıştır.

BULGULAR

Bu kısımda araştırmada kullanılan ölçeklerin güvenilirlik katsayılarına, katılımcıların demografik özelliklerini dağılımına, lçeklere ilişkin betimsel istatistiklere ve araşrırma değişkenleri arasındaki korelasyon değerlerine yer verilmiştir.

Tablo 1. Ölçeklerin Güvenilirlik Katsayıları

Ölçekler	**Madde Sayısı**	**Cronbach's Alpha**
Beş Faktör Kişilik Özellikleri Ölçeği	32	0 ,911
Özgüven Ölçeği	33	0,931

Araştırmada kullanılan "Beş Faktör Kişilik Özellikleri" ölçeği ve "Özgüven" ölçeğine ilişkin güvenilirlik katsayılarına Tablo 1'de yer verilmiştir. Araştırmada kullanılan "Beş Faktör Kişilik Özellikleri" ölçeği güvenilirlik katsayısı (α) ,911, "Özgüven" ölçeği güvenilirlik katsayısı (α) ,931 olarak bulunmuştur. Araştırmada kullanılan ölçeklerin yüksek düzeyde güvenilir olduğu söylenebilir.

Tablo 2. Katılımcıların Demografik Özelliklerinin Dağılımı

Değikenler	**Grup**	**N**	**%**
Cinsiyet	Kız	117	57,4
	Erkek	87	42,6
Yaş	18-21 yaş	105	51,5
	22-23 yaş	67	32,8
	24 ve üzeri	32	15,7
Sınıf Düzeyi	1. Sınıf	90	44,1
	2. Sınıf	67	32,8
	3. Sınıf	26	12,7
	4. Sınıf	21	10,3
	Çok düşük	19	9,3
	Düşük	124	60,8
	Orta	41	20,1

Gelir	Yüksek	12	5.9
	Çok yüksek	8	3,9

Araştırmaya katılan öğrencilerin demografik değişkenlerine göre frekans ve yüzde dağılımı Tablo 2'de verilmiştir. 204 öğrenci araştırmaya katılmıştır. Öğrencilerin %57,4'ü kız, %42,6'sı ise erkektir. %84,3'ü 21-23 yaş grubunda yer almaktadır. Öğrencilerin %44,1'i 1.sınıf, %32,8'i 2.sınıf, %12,7'si 3.sınıf, %10,3'ü ise 4.sınıfta öğrenim görmektedir. Öğrencilerin %70,1'i düşük gelir düzeyine sahiptir.

Tablo 3. Ölçeklere Ait Betimsel İstatistiksel Değerler

Ölçek	**Alt Ölçek/Boyut**	**N**	**X**	**SS**
Beş Faktör Kişilik Özellikleri	Dışadönüklük	204	3,88	,772
	Uyumluluk	204	4,10	,604
	Sorumluluk	204	3,63	,829
	Deneyime Açıklık	204	4,03	,658
	Duygusal Denge	204	3,53	,772
Özgüven	İç Özgüven	204	4,89	,836
	Dış Özgüven	204	3,85	,653
	Genel Özgüven	204	3,88	,640

Tablo 3'de görüldüğü gibi Özgüve alt boyutları olan iç özgüven 4.89, dış özgüven 3,85 ve genel özgüven 3,88 puan ortalamasına sahiptir. Beş faktör kişilik özellikleri alt boyutlarından dışadönüklük 3,88, uymluluk 4,10, sorumluluk 3,63, deneyime açıklık 4,03 ve duygusal denge 3,53 puan ortalamasına sahiptir.

Tablo 4. Araştırma Değişkenlerinin Korelasyon Değerleri

DEĞİŞKENLER		Dışadönüklük	Uyumluluk	Sorumluluk	Deneyime Açıklık	Duygusal Denge	Genel Kişilik
İç Özgüven	r	,379**	,345**	,457**	,443**	,398**	,428**
	p	,000	,000	,000	,000	,000	,000
Dış Özgüven	r	,375**	,301**	,391**	,490**	,302**	,361**
	p	,000	,000	,000	,000	,000	,000
Genel Özgüven	r	,389**	,415**	,376**	,371**	,377**	,392**
	p	,000	,000	,000	,000	,000	,000

N= 204, *p<0.05, **p<0.001

Tablo 4'deki özgüven ve alt boyutları ile beş faktör kişilik özelliklerini oluşturan alt boyutlar arasındaki krolasyon değerleri incelendiğide, iç özgüven ve beş faktör kişilik özelliklerini oluşturan alt boyutlardan dışadönüklük (r=,379; p<0.001), uyumluluk (r=,345; p<0.001),

sorumluluk (r=,457; p<0.001), deneyime açıklık(r=,443; p<0.001), duygusal denge (r=,398; p<0.001) arasında pozitif yönlü, orta düzeyde ve istatistiksel olarak anlamlı ilişkiler olduğu görülmektedir. Dış özgüven ve beş faktör kişilik özelliklerini oluşturan alt boyutlardan dışadönüklük (r=,375; p<0.001), uyumluluk (r=,301; p<0.001), sorumluluk (r=,391; p<0.001), deneyime açıklık (r=,490 p<0.001), duygusal denge (r=,302; p<0.001) arasında pozitif yönde, orta düzeyde ve istatistiksel olarak anlamlı ilişkiler olduğu görülmektedir. Genel özgüven ile beş faktör kişilik özelliklerini oluşturan alt boyutlardan dışadönüklük (r=,389; p<0.001), uyumluluk (r=,415; p<0.001), sorumluluk (r=,376; p<0.001), deneyime açıklık(r=,371; p<0.001), duygusal denge (r=,377; p<0.001) arasında pozitif yönde, orta düzeyde ve istatistiksel olarak anlamlı ilişkiler olduğu görülmektedir. Ayrıca özgüven ve alt boyutları (iç özgüven, dış özgüven) ile genel kişilik özellikleri arasında pozitif yönde, orta düzeyde ve istatistiksel olarak anlamlı ilişkiler bulunmuştur. Elde edilen bu sonuçlara göre H1, H2, H3 hipotezlerinin desteklendiği söylenebilir (p<0.001).

SONUÇ

Bu araştırmada özgüven ve kişilik özellikleri arasındaki ilişki üniversite öğrencileri özelinde incelenmiştir. Araştırma sonucunda özgüven ve alt boyutları (iç özgüven, dış özgüven) ile kişilik özellikleri alt boyutları (dışadönüklük, uyumluluk, sorumluluk, deneyime açıklık, duygusal denge) arasında pzitif yönlü orta düzeyde anlamlı ilişkiler tespit edilmiştir. Elde edilen bulgulara göre H1, H2 ve H3 hipotezleri doğrulanmıştır. Ayrıca ölçeklere ilişkin betimdel istatistiklere göre özgüven alt boyularından iç özgüven puan ortalaması dış özgüven puan ortalamasından daha yüksektir. Beş faktör kişilik modelini oluşturan alt boyutlardan uyumluluk en yüksek puan ortalamasına sahip iken duygusal denge en düşük puan ortalamasına sahiptir.

Sonuç olarak, özgüven ve kişilik özellikleri ilişkisi üzerine literatürde bir çalışmaya rastlanmadığından bu araştırmada elde edilen sonuçlar karşılaştırmalı olarak değerlendirilememiştir. Bu bağlamda bu çalışmanın yapılacak benzer çalışmalarda elde edilen sonuçların karşılaştırılmasına kaynaklık teşkil etmesi açısından literatüre katkı sağlayacağı söylenebilir.

KAYNAKÇA

Adıgüzel, O. (2009). Shein'in Kariyer Çapaları Perspektifinde Süleyman Demirel Üniversitesi İİBF Öğrencilerinin Kariyer Değerlerine İlişkin Bir Araştırma. *Süleyman Demirel Üniversitesi İktisadi ve İdari Bilimler Fakültesi Dergisi*,14(2), 277-292.

An, N. (2005). Özgüven. *Eğitişim Dergisi*, 9, 1-6.

Bakırcı, F. (2023). *Beden Eğitimi ve Spor Yüksekokulu Öğrencilerinin Sportmenlik Davranışı İle Özgüven Düzeylerinin İncelenmesi*. Yüksek Lisans, Ardahan Üniversitesi Lisansüstü Eğitim Enstitüsü, Ardahan.

Cervone, D. ve Pervin, L. A. (2016). *Kişilik Psikolojisi: Kuram ve Araştırma*. 12.Baskı (Çev. Ed. M. Baloğlu), Ankara: Nobel Yayın Dağıtım.

Cook, V. D. (2005). *An Investigation of the Construct Validity of the Big Five Construct of Emotional Stability in Relation to Job Performance, Job Satisfaction and Career Satisfaction*. The Unniversity of Tennessee, Phd Dissertation, Knoxville, UMI.

Cüceloğlu, D. (2010). *İnsan ve Davranışı*. İstanbul: Remzi Kitapevi.

Çiçeklioğlu, H. ve Akmaz, A. (2020). Üniversite Öğrencilerinin Kişilik Özelliklerinin Uzaktan Eğitim Sistemine Bakış Açıları Üzerine Etkisi: Covıd-19 Sürecine Bir Bakış. *Journal of Social and Humanities Sciences Research*,7(60), 2939-2953.

Dağlar, H. (2020). Beş Faktör Kişilik Özelliklerinin Örgütsel Sessizlik Üzerine Etkisi: Öğretmenler Üzerine Bir Araştırma. *İşletme Araştırmaları Dergisi*, 12(3), 2487-2500.

Deveci, B. (2020). *Beş Faktör Kişilik Özelliklerinin İş Doyumu Ve Yaşam Doyumuna Etkisi: Turist Rehberleri Üzerine Bir Araştırma*. Doktora Tezi, Balıkesir Üniversitesi Sosyal Bilimler Enstitüsü, Balıkesir.

Divanoğlu, S. U. ve Uslu, T. (2018). Kişilik Özelliklerinin Oluşumunda Astrolojinin Önemi. *Journal of Social and Humanities Sciences Research*, 5 (30), 4340- 4356

Erkuş, A. ve Tabak, A. (2009). Beş Faktör Kişilik Özelliklerinin Çalışanların Çatışma Yönetim Tarzlarına Etkisi: Savunma Sanayinde Bir Araştırma. *Atatürk Üniversitesi İktisadi ve İdari Bilimler Dergisi,* 23 (2), 213- 242.

Fırın, S., Sevim, Ş.(2022). Kişilik Özelliklerinin Yenilikçi Davranış Etkisi Üzerine Bir Araştırma. *İşletme Araştırmaları Dergisi*, 14 (2), 1189-1200.

Genç, E. Ç. (2003). *Spor Yapan ve Yapmayan Farklı Statüdeki Lise Öğrencilerinin Özgüven Ve İletişim Becerilerinin İncelenmesi*. Yüksek Lisans Tezi, Trabzon Üniversitesi Lisansüstü Eğitim Enstitüsü, Trabzon.

Gosling, S. D., Rentflow, P. J. and Swann W. B. (2003). A Very Brief Measure of The Big-Five Personality Domains. *Journal of Research in Personality*, 37, 504-528.

Gülaçtı, F. ve Baydaş, A. (2022). Beş Faktör Kişilik Modelinin Tüketici Satın Alma Davranışı Üzerindeki Etkisi: Otomobil Sektöründe Ampirik Bir Çalışma. *Journal of Social and Humanities Sciences Research,* 9(81), 528-543. http://dx.doi.org/10.26450/jshsr.3003

Kasatura, İ. (1998). *Kişilik ve Özgüven*. İstanbul: Evrim Yayınevi.

Kütük, H., ve Şirin, T. (2022). Üniversite Öğrencilerinde Kişilik Özellikleri ile Presenteeism Davranışları Arasındaki İlişkisinin İncelenmesi. *Uluslararası Bilim ve Eğitim Dergisi*, 5(1), 50-68.

Lindenfield, G. (2004). *Kendine Güvenen Çocuk Yetiştirme* (Çev., Gülder Tümer). İstanbul: Hyb Yayıncılık.

McCrae, R. R., ve Sutin, A. R. (2009). Openness to Experience. In M. R. Leary and R. H. Hoyle (Eds.), Handbook of Individual Differences in Social Behavior (pp. 257-273). New York: Guilford.

Nelson, K. W. (2011). *Motivation and Personality: An Examination of the Big Five Personality Trait Factors and Their Relationship with Sales Performance in a Non-Cash Incentive Program*. Doktora Tezi, Capella University, Minnesota.

Noyan Yalman, İ., ve Özkaynar, K. (2018). Öğrencilerin Özgüven Seviyeleri İle Mesleki Başarı Düzeyleri Arasındaki İlişki: Cumhuriyet Üniversitesi Meslek Yüksekokullarında Uygulama. *C.Ü. İktisadi ve İdari Bilimler Dergisi,* 19(1), 223-233.

Okan, Y. T. (2023). *Çalışanların Stres ve Kaygı Düzeyleri İle Özgüvenleri Arasındaki İlişkide Kamu Liderliğinin Moderatör Etkisinin İncelenmesi*. Doktora Tezi, Harran Üniversitesi Sosyal Bilimler Enstitüsü, Şanlıurfa.

Özcanlı, N., ve Kozikoğlu, İ. (2023). Ortaokul Öğrencilerinin Kişilik Özellikleri Üzerine Bir İnceleme. *Bolu Abant İzzet Baysal Üniversitesi Eğitim Fakültesi Dergisi*, 23(2), 1565-1582. doi.org/10.17240/aibuefd.2023..-1175870

Paksoy, H. M., ve Özbezek, B. D., ve Gül, M. (2019). Kişilik Özellikleri Ve Sosyal Sorumluluk Bilincinin Sosyal Girişimcilik Özelliklerine Etkileri Üzerine Bir Araştırma. *Turkish Studies - Social Sciences,* 14(3), 973-1006.

Sayar, K. ve Dinç, M. (2008). *Psikolojiye Giriş*. İstanbul: Nesir Matbaacılık.

Serdar, Z. D. (2023). *Üniversite Öğrencilerinde Beden Algısı İle Yeme Bozuklukları ve Özgüven Arasındaki İlişkinin İncelenmesi*. Yüksek Lisans Tezi, İstanbul Nişantaşı Üniversitesi Lisansüstü Eğitim Enstitüsü, İstanbul.

Sönmez, K., Cankul, İ.H. ve Peker, S. (2022). Bir Kamu Hastanesinde Hemşirelerin Beş Faktör Kişilik Özellikleri Üzerine Bir Araştırma. *International Social Sciences Studies Journal*, 8)97), 1369-1383.

Tatlılıoğlu, K. (2013). Beş Faktör Kişilik Kuramı Bağlamında Kişilik Kavramına Genel Bir Bakış. *Bingöl Üniversitesi Sosyal Bilimler Enstitüsü Dergisi*, 3(3), 127-146.

Tokmak, M. (2020), Üniversite Öğrencilerinin Gençlik Liderlik Özellikleri ve Özgüven Düzeyleri Arasındaki İlişkiye Yönelik Bir Araştırma. *BMIJ*, 8(1), 1-19.

Tütüncü, A. (2024). *Okul Psikolojik Danışmanlarının Kişilik Özellikleri İle Tükenmişlik Düzeyleri Arasındaki İlişkinin İncelenmesi*. Yüksek Lisans Tezi, Selçuk Üniversitesi Eğitim Bilimleri Anabilim Dalı.

Yıldız, S. ve Kırmızıbiber, A. (2020). Kişilik Özellikleri İle Güven ve Risk Arasındaki İlişki: E-ticaret Müşterileri Üzerine Bir Uygulama. *Gümüşhane Üniversitesi Sosyal Bilimler Enstitüsü Elektronik Dergisi,* 11(2), 494-507.

ÖZ-ANLAYIŞ, MOTİVASYON VE KENDİNİ GERÇEKLEŞTİRME İHTİYACI ARASINDAKİ İLİŞKİ ÜZERİNE BİR ARAŞTIRMA

A RESEARCH ON THE RELATIONSHIP BETWEEN SELF-COMPASSION MOTIVATION AND SELF-ACTUALIZATION NEED

Doç. Dr. Semra TETİK
Manisa Celal Bayar Üniversitesi
ORCID: 0000-0001-6266-8178

ÖZET

Öz-anlayış, kişi elem ve acı içindeyken, kendine karşı şefkatli ve nazik olmasını, yetersizlik ve başarısızlıklarını yargılamadan kendisiyle barışık olmasını ve kişisel yaşantılarını kabul etmesini kapsayan sağlıklı ve olumlu bir tutumdur. Öz-anlayış negatif duygu ve düşüncelerin kişiyi etkilemesine karşı koruyucu bir işleve sahiptir. Kısaca öz-anlayış, kişinin kendi benliğine dair düşünceleridir. Kişilerin amaçlarına ulaşması ve başarılı olmasında öz anlayış güçlü bir motive edici etkiye sahip olmaktadır. Motivasyon, kişiyi belirli bir amaç doğrultusunda harekete geçiren güç olarak tanımlanabilir. Motivasyon davranışların kalitesini, yönünü ve devamlılığını belirlemektedir. İnsan davranışlarını yönlendiren temel faktör ihtiyaçlardır. Dolayısıyla motivasyonun temel kaynağı ihtiyaçlardır. Bu açıdan motivasyon, kişilerin belli bir ihtiyacı karşılamaya yönelik harekete geçmeleri olarak da tanımlanabilir. Kendini gerçekleştirme ihtiyacı, kişinin sahip olduğu potansiyele ilişkin farkındalığı, kişisel tatmini, yaratıcılığı, problem çözüme becerisini, esnekliği, bağımsızlığı, erdemliliği ve öz anlayışı içermektedir. Kendini gerçekleştirme ihtiyacının giderilmesinde, kişinin öncelikle öz farkındalığa ve güçlü bir motivasyona sahip olması önemlidir. Kendini gerçekleştirme, kişinin sahip olduğu yeteneklerini yaratıcı bir şekilde kullanabilmesidir. Bu araştırmanın amacı; öz-anlayış, motivasyon ve kendini gerçekleştirme ihtiyacı arasındaki ilişkileri incelemektir. Araştırmanın evrenini 2023-2024 eğitim öğretim yılında Salihli Meslek Yüksekokulu'nda öğrenim gören öğrenciler oluşturmaktadır. Araştırmaya gönüllü olarak katılan 248 öğrenci örneklemi oluşturmaktadır. Nicel araştırma yöntemlerinden ilişkisel tarama modelindeki araştırmanın verileri anket yöntemi ile toplanmıştır. Bu kapsamda katılımcılara "Öz-Anlayış Ölçeği", "Motivasyon Ölçeği" ve "Kendini Gerçekleştirme İhtiyacı Ölçeği" uygulanmıştır. Toplanan verilere korelasyon analizi uygulanmıştır. Analiz sonucunda; öz anlayış, motivasyon ve kendini gerçekleştirme ihtiyacı arasında anlamlı ilişkiler olduğu görülmüştür.

Anahtar Kelimeler: Öz-Anlayış, Motivasyon, Kendini Gerçekleştirme İhtiyacı

ABSTRACT

Self-compassion is a healthy and positive attitude that includes being compassionate and kind to oneself when one is in pain and suffering, being at peace with oneself without judging one's inadequacies and failures, and accepting one's personal experiences. Self-compassion has a protective function against negative emotions and thoughts affecting the person. In short, self-compassion is a person's thoughts about his own self. Self-compassion has a strong motivating effect in helping people achieve their goals and be successful. Motivation can be defined as the power that moves a person towards a certain goal. Motivation determines the quality, direction and continuity of behaviors. The main factor that directs human behavior is needs. Therefore, the main source of motivation is needs. In this respect, motivation can also be defined as people taking action to meet a certain need. The self-actualization need includes awareness of one's potential, personal satisfaction, creativity, problem-solving skills, flexibility, independence, virtuousness and self-compassion. In terms of the self-actualization need, it is important that the person first has self-awareness and strong motivation. Self-actualization is the ability to use one's abilities creatively. The purpose of this research, to examine the relationships between self-understanding, motivation and the self-actualization need. The population of the research consists of students studying at Salihli Vocational School in the 2023-2024 academic year. The sample consists of 248 students who participated in the research voluntarily. The data of the research in the relational survey model, one of the quantitative research methods, was collected by the survey method. In this context, the "Self-Compassion Scale", "Motivation Scale" and "Self-Actualization Need Scale" were applied to the participants. Correlation analysis was applied to the collected data. As a result of the analysis; It has been observed that there are significant relationships between self-compassion, motivation and self-actualization need.

Key Words: Self-compassion, Motivation, Self-actualization need

GİRİŞ

Bireyler yaşamlarının bazı dönemlerinde yaşadıkları olaylar karşısında acı, üzüntü, stres, depresyon ve başarısızlık gibi negatif duygular yaşarlar. Bireylerin bu duygulardan zarar görmeden başa çıkabilmeleri ve rahatlamalarının etkili yollarından birisi öz-anlayış geliştirmeleridir. Öz-anlayış kavramının temelinde anlayış vardır (Sarıcaoğlu ve Arslan, 2019: 2382). Anlayış, başkalarının acılarına duyarlı ve şefkatli olmayı, herkesi olduğu gibi kabul etmeyi ifade etmektedir (Dağ, 2019: 6). Anlayış başkalarıyla empati kurmayı kolaylaştırır. Öz-anlayış, bireyin acı çekmesi ve hedefine ulaşamaması halinde kendini yargılamadan, kendine karşı itinalı ve anlayışlı olma, yaşadığı olumsuz olayları yaşamının doğal bir parçası olarak kabul etme, olumsuz duygu ve düşüncelere kapılmak yerine ussal çözüm yöntemleri bulma olarak tanımlanmaktadır (Neff, 2003; Dilmaç vd., 2009: 11). Öz-anlayış düzeyi yüksek olan

bireylerin hedef ve amaçlarını gereçekleştirmeye yönelik motivasyonlarının da yüksek olduğu söylenebilir. İnsan davranışlarını belirleyen önemli bir güç olarak motivasyon, bireyi belirli bir amaç doğrultusunda harekete geçirip çalışmaya yönlendirmektedir (Korkmazer, 2020: 502). Motivasyon, bireyin iç ya da dış faktörlerden kaynaklanan güdülerin etkisiyle, davranışın yönünü, derecesini ve önceliğini belirleyerek bireyi harekete geçirir (Bozgüney ve Çimen, 2023: 9289). Koçel (2001) motivasyonu, bireyin amacını gerçekleştirmesi için kendi isteği ve arzusuyla hareket etmesi olarak tanımlamaktadır (Sarıçam ve Ersemir, 2019: 234). Sabuncuoğlu ve Tüz (1995: 92)'e göre motivasyon, "bireylerin çeşitli gereksinmelerini karşılamaları için doyum sağlayacak ya da amaca götürecek davranışlarda bulunma sürecidir." Motivasyonun üç türü bulunmaktadır. Bunlar; içsel motivasyon, dışsal motivasyon ve motivasyonsuzluktur. İçsel motivasyon, bireyin bir işi keyif alarak kendi isteği ile yapmasıdır (Ryan ve Deci, 2000; Ergin ve Karataş, 2019: 869). Dışsal motivasyon, bireyin bir işi dış faktörlerin etkisiyle yapmasıdır. Motivasyonsuzluk ise bir işin yapılmasında ya da davranışın gerçekleştirilmesinde isteksizlik durumudur (Korkmazer, 2020: 505). Motivasyon yaşamın her alanında olduğu gibi eğitimde de başarının ve verimli öğretimin önemli bir parçasıdır. Güçlü bir motivasyona sahip bireyler başarılı ve özgüvenlidirler. Ayrıca Maslow'un ihtiyaçlar hiyerarşisinin en üst basamağındaki "kendini gerçekleştirme ihtiyacına" sahiptirler (Ergin ve Karataş, 2019: 868).

Maslow (1943) kendini gerçekleşme kavramını, "bir kişinin kendi potansiyelinde gerçekleşme arzusu" olarak tanımlamıştır. Diğer bir ifadeyle, kendini gerçekleştirme, bireyin potansiyeline uygun bir biçimde gerçekleşme isteğidir (Gök, 2023: 23). İnsan organizmasını güdüleyen temel güç kendini gerçekleştirme ihtiyacıdır. Kendini gerçekleştirme, bireyin potansiyelini kullanarak, hayallerini gerçekleştirmesi ve arzuladığı amaçlara ulaşabilme sürecidir. Diğer bir idayle kendini gerçekleştirme, bireyin sahip olduğu gizilgüçlerini harekete geçirmesi, kendisiyle barışık olması ve başkalarını olduğu gibi kabul edebilmesidir. Bu düzeye gelmiş birey, enerjisini bir amaca yoğunlaştırır ve kendisini geliştirmekten keyif alır (Ertem, 2002: 19).

Bu çalışma, üniversite öğrencilerinin algısına göre öz-anlayış, motivasyon ve kendini gerçekleştirme ihtiyacı arasındaki ilişkiyi irdelemek amacıyla yapılmıştır.

YÖNTEM

Araştırmanın Amacı

Bu araştırmanın amacı, öz-anlayış, motivasyon ve kendini gerçekleştirme ihtiyacı arasındaki ilişkiyi üniversite öğrencileri özelinde incelemektir.

Evren ve Örneklem

Araştırmanın evrenini 2023-2024 eğitim öğretim yılında Salihli Meslek Yüksekokulu'nda öğrenim gören öğrenciler oluşturmaktadır. Araştırmaya gönüllü olarak katılan 248 öğrenci örneklemi oluşturmaktadır.

Veri Toplama Araçları

Araştırma verilerini toplamak için katılımcılara "Öz Anlayış Ölçeği", "Motivasyon Ölçeği" ve "Kendini Gerçekleştirme Ölçeği" uygulanmıştır.

Öz anlayış ölçeği: Neff (2003) tarafından geliştirilen ve Deniz ve arkadaşları (2008) tarafından Türkçeye uyarlanan "Öz Anlayış Ölçeği" 24 ifade içermekte, tek boyutlu ve 5'li likert (Hemen hemen hiçbir zaman=1 - Hemen hemen her zaman=5) bir yapıya sahiptir. Ölçekten elde edilen yüksek puanlar öz anlayış düzeinin yüksek olduğunu göstermektedir. Ölçeğin Cronbach alfa değeri ,890'dır (Deniz vd., 2008: 1153). Bu çalışmada Cronbach alfa katsayısı ,761 bulunmuştur.

Motivasyon ölçeği: Öğrencilerin motivasyon düzeylerini belirlemek için Yılmaz (2018) tarafından geliştirilen ''Üniversite Öğrencilerinde Motivasyon Ölçeği'' kullanılmıştır. Bu ölçek, 26 ifadeden oluşmakta ve üç boyut içermekte ve 5'li likert (1= Asla Doğru Değil - 5= Her Zaman Doğru) tipindedir. Bu çalışmada Cronbach alfa katsayısı ,816 bulunmuştur.

Kendini gerçekleştirme ölçeği: Jones ve Crandall (1986) tarafından geliştirilen "Kendini Gerçekleştirme Kısa Indeksi (SAI)" 15 maddelik öz bildirim şeklindedir. 4'lü Likert tipi vardır (1= Katılmıyorum, 4= Katılıyorum) bir ölçektir ve ters puanlanan maddeler içermektedir. 6'lı Likert tipi de önerilmiş ve kullanılmıştır. Bu çalışmada 5'li likert (1= Hiçbir zaman katılmıyorum, 5= Her zaman katılıyorum) tipi ölçek kullanılmıştır. Ölçeğin Cronbach α değeri çeşitli çalışmalarda 0.63-.0.68 arasında bulunmuştur (Jones ve Crandall, 1986). Çetinkanat (2005) tarafından yapılan çalışmada ölçeğe ilişkin Cronbach α = .90 bulunmuştur (Gök, 2023: 29). Bu çalışmada ise Cronbach α = .88 bulunmuştur. Ölçekten alınan yüksek puan kendini gerçekleştirmenin yüksek olduğunu göstermektedir.

Araştırma Modeli ve Hipotezleri

Nicel araştırma yöntemlerinden ilişkisel tarama modelindeki araştırmanın verileri anket yöntemi ile toplanmıştır.

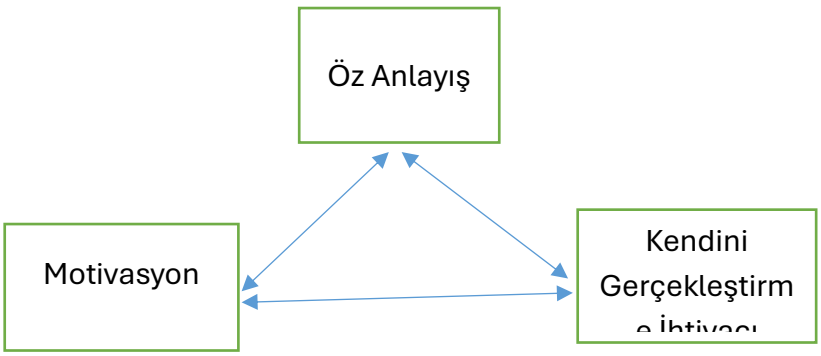

Şekil 1. Araştırma Modeli

Araştırmanın amacı doğrultusunda oluşturulan hipotezler aşağıda sunulmuştur.

H1: Öz-anlayış ile motivasyon arasında anlamlı ilişki vardır.

H2: Öz-anlayış ile kendini gerçekleştirme ihtiyacı arasında anlamlı ilişki vardır.

H3: Motivasyon ile kendini gerçekleştirme arasında anlamlı ilişki vardır.

BULGULAR

Tablo 1. Ölçeklerin Güvenilirlik Katsayıları

Ölçekler	Madde Sayısı	Cronbach Alpha
Öz-Anlayış Ölçeği	24	,761
Motivasyon Ölçeği	26	,816
Kendini Gerçekleştirme İhtiyacı Ölçeği	15	,883

Araştırmada kullanılan "Öz-Anlayış" ölçeği, "Motivasyon" ölçeği ve "Knedini Gerçekleştirme İhtiyacı" ölçeğine ilişkin güvenilirlik katsayılarına Tablo 1'de yer verilmiştir. Araştırmada kullanılan "Öz-Anlayış" ölçeği güvenilirlik katsayısı (α) ,761, "Motivasyon" ölçeği güvenilirlik katsayısı (α) ,816 ve "Knedini Gerçekleştirme İhtiyacı" ölçeği güvenilirlik katsayısı (α) ,883 olarak bulunmuştur. Araştırmada kullanılan ölçeklerin yüksek düzeyde güvenilir olduğu söylenebilir.

Tablo 2. Demografik Özelliklerin Dağılımı

Değikenler	Grup	N	%
Cinsiyet	Kız	146	58,9
	Erkek	102	41,1
Yaş	18-21 yaş	139	56,0
	22-23 yaş	77	31,0
	24 ve üzeri	32	12,9
Sınıf Düzeyi	1. Sınıf	120	48,4
	2. Sınıf	128	51,6
Gelir	Çok düşük	30	12,1
	Düşük	142	57,3
	Orta	54	21,8
	Yüksek	15	6,0
	Çok yüksek	7	2,8

Araştırmaya katılan öğrencilerin demografik değişkenlerine göre frekans ve yüzde dağılımı Tablo 2'de verilmiştir. 248 öğrenci araştırmaya katılmıştır. Öğrencilerin %58,9'u kız, %41,1'i ise erkektir. %87'si 21-23 yaş grubunda yer almaktadır. Öğrencilerin %48,4'ü 1.sınıf, %51,6'sı 2.sınıfta öğrenim görmektedir. Öğrencilerin %69,4'ü düşük gelir, %21,8'i orta gelir ve %8,8'i yüksek gelir düzeyindedir.

Tablo 3. Ölçeklerin Tanımlayıcı İstatistikleri

	N	Ortalama	Std. Sapma
Öz-anlayış	248	3,10	,717
Genel Motivasyon	248	3,24	,357
İç Motivasyon	248	3,70	,698
Dış Motivasyon	248	3,50	,408
Motivasyonsuzluk	248	2,52	,434
Kendini Gerçekleştirme	248	3,27	,382

Tablo 3'de görüldüğü gibi, araştırmaya katılan öğrencilerin algılarına göre öz-anlayış puan ortalaması 3,10, genel motivasyon puan ortalaması 3,24, motivasyonun alt boyutlarından iç motivasyon puan ortalaması 3,70 dış motivasyon 3,50 ve motivasyonsuzluk puan ortalaması 2.52 olarak bulunmuştur. Öğrencilerin kendini gerçekleştirme puan ortalaması ise 3,27 olarak bulunmuştur.

Tablo 4. Değişkenler Arasındaki Pearson Korelasyon Katsayıları

DEĞİŞKENLER	1	2	3	4	5	6
1. Öz-anlayış	1	,451**	,433**	-,133*	,441**	,480**
2. Genel Motivasyon	,441**	,925**	,718**	-,337**	1	,577**
3. İç Motivasyon	,451**	1	,491**	,155*	,925**	,615**
4. Dış Motivasyon	,433**	,491**	1	-,016	,718**	,448**
5. Motivasyonsuzluk	-,133*	-,155*	-,016	1	,337**	-,345**
6. Kendini Gerçekleştirme	,480**	,615**	,448**	-,345**	,577**	1

N= 248, *p<0.05, **p<0.001

Tablo 4 incelendiğinde, öz-anlayış ile kendini gerçekleştirne (r=,480), motivasyon (r=,441) ve motivasyon alt boyutlarından iç motivasyon (r=,451) ve dış motivasyon (r=,443) arasında pozitif yönlü anlamlı ilişkiler olduğu görülürken, motivasyonsuzluk (r=-,133) arasında negatif yönlü anlamlı ilişkiler olduğu görülmektedir. Ayrca kendini gerçekleştirme ile motivasyon (r=,577) ve motivasyon alt boyutlarından iç motivasyon (r=,615) ve dış motivasyon (r=,448) arasında pozitif yönlü anlamlı ilişkiler olduğu görülürken, motivasyonsuzluk (r=-,345) arasında negatif yönlü anlamlı ilişkiler olduğu görülmektedir. Bu sonuçlara göre H1, H2, H3 hipotezleri doğrulanmıştır.

SONUÇ

Bu araştırma ilişkisel tarama modeline dayalı olarak yapılmıştır. Araştırmanın çalışma evreni Manisa Celal Bayar Üniversitesi Salihli Meslek Yüksekokulu öğrencilerinden oluşmaktadır. Çalışma grubunu ise, bu meslek yüksekokulunun çeşitli programlarında öğrenim gören 146 kız ve 102 erkek olmak üzere toplam 248 öğrenciden oluşmaktadır. Çalışma grubunu oluşturan öğrenciler tesadüfi küme örnekleme yöntemi ile belirlenmiştir. Arştırmada elde edilen verilere betimleyici istatistiksel analizleri ve korelasyon analizi yapılmıştır.

Araştırma bulgularına bakıldığında öğrencilerin öz-anlayış, motivasyon ve kendini gerçekleştirme düzeyleri ortalama puanın üzerinde olduğu görülmektedir. Araştırmaya katılan öğrencilerin algısına göre öz-anlayış, kendini gerçekleştirme, motivasyon ve motivasyon alt boyutlarından iç motivasyon ve dış motivasyon arasında pozitif yönlü anlamlı ilişkiler olduğu görülürken, motivasyonsuzluk alt boyutu arasında negatif yönlü anlamlı ilişkiler olduğu tespit edilmiştir.

Literatürde öz-anlayış, motivasyon ve kendini gerçekleştirme değişkenlerini birlikte inceleyen bir çalışmaya rastlanmadığından araştırma sonuçları karşılaştırmalı olarak tartışılamamıştır. Bu

bağlamda bu çalışmanın, bu konuda çalışma yapacak araştırmacılara yol göstereceği ve literatüre önemli bir katkı sağlayacağı söylenebilir.

KAYNAKÇA

Bozgüney, R., ve Çimen, E. (2023). Spor Bilimleri Fakültesinde Öğrenim Gören Öğrencilerin Geleceğe Yönelik Tutum ve İçsel Motivasyonları Arasındaki İlişkinin İncelenmesi. *International Social Sciences Studies Journal,* 9(117), 9288-9294.

Çetinkanat, A. C. (2005). Self Actualization Inventory. *Eurasian Journal of Educational Research (EJER),* 0(20), 99-112.

Dağ, B. (2019). *Üniversite Öğrencilerinin Öz-Anlayış Düzeylerinin Anksiyete ve Yaşam Memnuniyeti Düzeyleri İle İlişkisi*. Yüksek Lisans Tezi, Yakın Doğu Üniversitesi Sosyal Bilimler Enstitüsü, Lefkoşa.

Deniz, M., Kesici, Ş., ve Sümer, A. S. (2008). The Validity and Reliability of The Turkish Version of the Self-Compassion Scale. *Social Behavior and Personality: An International Journal,* 36(9), 1151-1160.

Dilmaç, B., Deniz, M., ve Deniz, M. E. (2009). Üniversite Öğrencilerinin Öz-Anlayışıları İle Değer Tercihlerinin İncelenmesi. *Değerler Eğitimi Dergisi,* 7(18), 9-24.

Ergin, A., ve Karataş, H. (2018). Üniversite Öğrencilerinin Başarı Odaklı Motivasyon Düzeyleri. *Hacettepe Üniversitesi Eğitim Fakültesi Dergisi*, 33(4), 868-887.

Ertem, F. (2002). *Üniversite 1. ve 4. Sınıf Öğrencilerinin Kendini Gerçekleştirme Engel Düzeylerinin Bazı Değişkenlere Göre İncelenmesi*. Yüksek Lisans Tezi, İnönü Üniversitesi Sosyal Bilimler Enstitüsü, Malatya.

Gök, B. (2023). *Üniversite Öğrencilerinde Sosyal Kaygı İle Kendini Gerçekleştirme İhtiyacı Arasındaki İlişkinin İncelenmesi*. Yüksek Lisans Tezi, Biruni Üniversitesi Lisansüstü Eğitim Enstitüsü, İstanbul.

Jones, A. and Crandall, R. (1986). Validation of a Short Index of Self-Actualization. *Personality and Social Psychology Bulletin,* 12, 63-73.

Kormazer, F. (2020). Üniversite Öğrencilerinin Akademik Motivasyon Algılarının İncelenmesi Üzerine Bir Alan Çalışması. *Dicle Üniversitesi İktisadi ve İdari Bilimler Fakültesi Dergisi*, 10(20), 502-515.

Neff, K. (2003). Self-Compassion: An Alternative Conceptualization of a Healthy Attitude Toward Oneself. *Self and Identity,* 2(2), 85-101.

Sabuncuoğlu, Z., ve Tüz, M. (1995). *Örgütsel Psikoloji*. Bursa: Ezgi Kitabevi.

Sarıcaoğlu, H. ve Arslan, C. (2019). Bilinçli Öz-Anlayış Programının Üniversite Öğrencilerinin Öz-Anlayışına Etkisi. *Manas Sosyal Araştırmalar Dergisi*, 8(3), 2381-2399.

Sarıçam, H., ve Erdemir, N. (2019). Üniversite Öğrencilerinin Motivasyon Düzenleme Düzeylerinin Belirlenmesi: Bir Ölçek Uyarlama Çalışması. IX. Uluslararası Yükseköğretimde Psikolojik Danışmanlık ve Rehberlik Araştırmaları Kongresi, DOI: 10.13140/RG.2.2.30409.90722

ÇELİŞİK DUYGULU CİNSİYETÇİLİĞE BAKIŞIN, CİNSİYETÇİLİĞE İLİŞKİN MEŞRULAŞTIRMA VE KADIN İLE ERKEK AÇISINDAN İNCELENMESİ

THE EXAMINING OF AMBIVALENT SEXISM FROM THE PERSPECTIVE OF MEN AND WOMEN AND THE JUSTIFICATION OF SEXISM

Dr. Öğr. Üyesi M. Fatih BÜKÜN

Bingöl Üniversitesi, Fen Edebiyat Fakültesi

ORCID NO: 0000-0001-6487-4776

ÖZET

Toplumsal cinsiyet kadın cinsiyetine yönelik olumsuz tutumların yanında derin çelişkiler barındıran özel bir önyargı olduğu belirtilmiştir. Çelişik duygulu cinsiyetçilik düşmanca ve korumacı olarak ikiye ayrılmıştır. Düşmanca cinsiyetçilik, kadının erkeğe göre zayıf ve ona bağımlı olması olarak değerlendirilirken, korumacı ise kadının korunması ve yüceltilmesi şeklinde ifade edilmiştir (Glick ve Fiske, 1996). Çalışmanın amacı kadın ve erkeklerin çelişik duygulu cinsiyetçiliğe yönelik tutumları arasında fark olup olmadığı araştırma sorusunu Bingöl Üniversitesi öğrencileri kapsamında incelemektir. Bu kapsamda ayrıca çelişik duygulu cinsiyetçilik ile toplumsal cinsiyetçiliğe ilişkin meşrulaştırma arasında ilişki olup olmadığı da ele alınmıştır. Çalışmaya 26 erkek ve 99 kadın katılımcı olmak üzere toplam 127 kişi katılmıştır. Katılımcıların yaş ortalaması 21.6 (*SS* = 3.49) olarak rapor edilmiştir. Düşmanca cinsiyetçilik açısından kadın ve erkekler arasında anlamlı bir fark olduğu bulunmuştur, $t(123) = 8.65$, $p < .001$. Erkekler (*Ort.* = 4.87, *SS* = .79) kadınlara (*Ort.* = 3.15, *SS* = .93) göre daha fazla düşmanca cinsiyetçilik sergilemişlerdir. Ancak korumacı cinsiyetçilik açısından bir fark bulunmamıştır. Cinsiyetçiliği meşrulaştırma açısından ise, düşmanca cinsiyetçilik toplumsal cinsiyetçiliğin meşrulaştırılmasını anlamlı olarak yordamıştır, $b = .34$, $SH = .05$, $p < .001$. Ancak korumacı cinsiyetçilik açısından anlamlı bir ilişki bulunmamıştır. Sonuç olarak, kadınlar ve erkekler arasında çelişik duygulu cinsiyetçilik boyutları açısından sadece düşmanca cinsiyetçilik boyutu açısından fark bulunmuştur. Korumacı cinsiyetçilik açısından ise anlamlı bir farkın olmaması kadınların ve erkeklerin korumacı cinsiyetçiliği onayladığı çıkarımı yapılabilir.

Anahtar Kelimeler: Çelişik Duygulu Cinsiyetçilik, Meşrulaştırma, Cinsiyet Rolleri

ABSTRACT

Gender is a unique form of prejudice, characterized by deep contradictions and negative attitudes towards women. Ambivalent sexism is divided into hostile and benevolent sexism. According to Glick and Fiske (1996), hostile sexism portrays women as weak and dependent on men, while benevolent sexism emphasizes the protection and glorification of women. The aim of the study is to investigate whether there is a difference between men and women's attitudes towards ambivalent sexism within the context of Bingöl University students. In this context, it was also discussed whether there is a relationship between ambivalent sexism and the justification of gender. A total of 127 people, including 26 male and 99 female participants, participated in the study. The average age of the participants was reported as 21.6 years (*SD* = 3.49). A significant difference was found between men and women in terms of hostile sexism, $t(123) = 8.65$, $p < .001$. Men ($M = 4.87$, $SD = .79$) exhibited more hostile sexism than women ($M = 3.15$, $SD = .93$). However, no difference was found in terms of benevolent sexism. In terms of justification sexism, hostile sexism significantly predicted the justification of gender ($b =$

.34, *SD* =.05, *p* <.001). However, no significant relationship was found in terms of benevolent sexism. As a result, a difference was found between men and women in terms of the ambivalent sexism dimension only in terms of the hostile sexism dimension. The fact that there is no significant difference in terms of benevolent sexism can infer that women and men approve of benevolent sexism.

Keywords: Ambivalent sexism, Justification, Gender

GİRİŞ

Toplumsal cinsiyetçilik, kadınlara yönelik kalıpyargılar ve bunların ayrımcılık olarak kadının hayatını kapsamasını içermektedir. Bu ayrımcılık kadının sosyal, politik ve ekonomik olarak daha aşağıda yer almasına yol açmaktadır. Toplumsal cinsiyetçilik ile ilgili farklı çalışmalarda cinsiyet rollerine bakış açısının nasıl olduğu araştırılmıştır. Bu çalışmalarda farklı tutumlar ölçekleri geliştirilmiştir. Değişen koşullarla birlikte kadınlara yönelik olumsuz tutumlar kötü olarak algılandığı için açıkça tutumlarını ifade etmek yerine farklı formlarda ifade etmektedirler. Bu çelişkili durumu anlamaya dönük en ön plana çıkan yaklaşım Çelişik Duygulu Cinsiyetçilik (Glick ve Fiske, 1996) yaklaşımıdır.

Bu yaklaşım kadına karşı çelişkili bir yaklaşımın olduğunu söylemektedir (Fiske vd., 1999; Glick ve Fiske, 1996). Bu çelişkili durum ise düşmanca (hostile sexism) ve korumacı (benevolent sexism) cinsiyetçilik olarak formüle edilmiştir. Düşmanca cinsiyetçilik, olumsuz bir tutum olarak kadının erkeğe göre zayıf ve düşük seviyede özellikler taşıması üzerinden açıklanmıştır. Ancak korumacı cinsiyetçilik, kadının korunması ve erkeğe göre daha üstün olduğu özelliklerin olduğunu ön plana alarak olumlu tutumlar içerse de, erkeğe göre kadını daha alt seviyede gördüğü için önyargı içermektedir (Glick ve Fiske, 1996).

Korumacı ve düşmanca cinsiyetçilik ataerkillik, cinsiyetler arası farklılaşma ve heteroseksüellik alt boyutlarına dayanmaktadır. Heteroseksüellik; erkeğin kadına göre politik üstünlüğünün baskıcı ve korumacı cinsiyeti şekillendirmektedir. Özellikle kadının zayıf ve korunması gereken bir varlık olarak görüldüğü yaklaşımda, kadına destek olma ve yardım etme yaklaşımı olumlu olarak algılanmıştır (Glick ve Fiske, 1996). Cinsiyetler arası farklılaşma; toplumda cinsiyete göre verilen farklı rol algısına dayanmaktadır (Eagly ve Wood, 1999). Yarışmacı ve tamamlayıcı farklılaşma olarak görülmektedir. Yarışmacı erkek üstünlüğünü ön plana alırken, tamamlayıcı farklılaşmada ise kadın ve erkeğin birbirine ihtiyaç duyan ve dolayısıyla birbirini tamamlayan varlıklar olarak görülmektedir. Örneğin, erkeğin dışarda çalışmasına karşılık kadının evde çalışarak birbirine destek çıktıkları algısı hakimdir. Heteroseksüellik ise kadın ve erkeğin romantik ilişki bağlamında birbirine ihtiyaç duymalarına bağlı olarak ortaya çıkan rol farklılığını dikkate almaktadır. Örneğin, biyolojik bir gerekliliğin sonucu olarak kadının çocuk büyütmesi buna karşılık erkeğin ise cinsel üretkenlik bağlamında kadına ihtiyaç duymasıdır (Glick ve Fiske, 1996).

Sistemi meşrulaştırma kuramı insanların var olan sistemi sahip oldukları ideolojiler ve motivasyonlar aracılığıyla nasıl meşru kıldığını açıklamaktadır (Jost vd., 2004). Toplumda mevcut olan politik, ekonomik ve sosyal düzenlemeler sistemin bir parçası ve devam etmesini sağlayan araçlardır (Van der Toorn ve Jost, 2014). Sistemin meşru kabul edilip devam ettirilmesi avantajlı gruplar için olumlu olarak görülürken, dezavantajlı grupların motivasyonları ile çelişmektedir (Jost ve Banaji, 1994; Jost vd., 2004). Buna rağmen sistemin devamını isteyenlerin buna ihtiyaç duyan dezavantajlı gruplar olduğu belirtilmiştir (Jost vd., 2004). Özellikle dezavantajlı grupların sistem değişikliğinden doğacak belirsizlikle karşılaşmamak için bildikleri sistem içinde yaşamayı isterler (Jost ve Hunyady, 2005).

Bu çalışma kapsamında dezavantajlı bir grup olarak kadınların ve avantajlı grup olarak erkeklerin cinsiyetçiliğe yaklaşımları arasındaki fark ele alınmıştır. Çelişik duygulu cinsiyetçilik bağlamında kadınlar ve erkeklerin düşmanca ve koruyucu cinsiyetçiliğe ilişkin tutumları arasındaki fark incelenmiştir. Ayrıca çelişik duygulu cinsiyetçilik boyutları ile sistemi meşrulaştırma arasındaki ilişki de dikkate alınmıştır.

Bu bağlamda çalışmanın hipotezleri şöyle formüle edilmiştir: Erkekler kadınlara göre daha fazla düşmanca cinsiyetçilik tutumlarını destekleyeceklerdir (H1). Korumacı cinsiyetçilik açısından ise kadınlar erkeklere göre daha fazla olumlu tutum içinde olacaklardır (H2). Düşmanca cinsiyetçilik ile sistemi meşrulaştırma arasında anlamlı bir ilişki beklenmiştir (H3). Korumacı cinsiyetçilik ile sistemi meşrulaştırma arasında anlamlı bir ilişki beklenmiştir (H4). Kadınlar ve erkeklerin korumacı ve düşmanca cinsiyetçilik puanları arasında sadece kadınlar için pozitif anlamlı bir ilişki beklenmiştir (H5).

YÖNTEM

İşlem: Çalışmaya başlamadan önce Bingöl Üniversitesi Etik Kurulundan etik izni alınmıştır. Çalışmanın verisi çevrimiçi veri toplama platformu kullanılarak sağlanmıştır.

Örneklem: Çalışmaya Bingöl Üniversitesi öğrencileri katılmıştır. Çalışmaya 26 erkek ve 99 kadın katılımcı olmak üzere toplam 127 kişi katılmıştır. Katılımcıların yaş ortalaması 21.6 (*SS* = 3.49) olarak rapor edilmiştir.

Ölçüm Araçları:

Demografik Bilgi Formu: Öğrencilerin kaçıncı sınıfta oldukları, cinsiyetleri ve yaşlarını içeren sorulardan oluşmuştur.

Çelişik Duygulu Cinsiyetçilik Ölçeği: Glick ve arkadaşları (2000) tarafından geliştirilen ve Türkçe'ye Sakallı (2002) tarafından uyarlanan ölçek kullanılmıştır. Ölçek 22 maddeden oluşmaktadır. 11 madde koruyucu cinsiyetçiliği ölçerken, diğer 11 madde ise düşmanca cinsiyetçiliği ölçmüştür. Altı dereceli (1 = hiç katılmıyorum, 6 = tamamen katılıyorum) Likert ölçeği kullanılmıştır. Yüksek puanlar cinsiyetçilik tutumunun yüksek olduğunu ifade etmektedir. Bu çalışmada korumacı ve düşmanca alt boyutlar için ölçeğin Cronbach alfa değerleri sırasıyla a = .80 ve a = .91 olarak bulunmuştur.

Cinsiyet Sistemini Meşrulaştırma Ölçeği: Jost ve Kay (2005) tarafından geliştirilen ölçek, Türkçe'ye Işık (2008) tarafından uyarlanmıştır. Ölçek 8 maddeden oluşmuştur. Altı dereceli (1 = kesinlikle katılmıyorum, 6 = kesinlikle katılıyorum) Likert olarak katılımcıların yanıtları alınmıştır. Ölçekte 2 tane ters madde bulunmaktadır. Bu çalışmada ise "*Cinsiyet ve cinsiyete dayalı iş bölümüyle ilişkili politikalar toplumun gelişmesine yardımcı olur"* maddesi diğer maddelerle ters ilişki içinde olduğundan çıkarılmıştır. Yüksek puanların yüksek derecede sistemi meşrulaştırma tutumuna sahip olduklarını göstermektedir. Ölçeğin bu çalışmada Cronbach alfa değeri a = .66 olarak bulunmuştur.

BULGULAR

Çalışmanın analizleri Jamovi istatistik programı kullanılarak yapılmıştır. Kadınlar ve erkekler arasındaki fark analizlerinde, cinsiyet değişkeni bağımsız değişken olarak cinsiyetçilik puanları ise bağımlı değişken olarak atanmıştır. Bu fark testlerinde bağımsız gruplar t-testi kullanılmıştır. İlişki testlerinde ise korelasyon ve regresyon analizleri kullanılmıştır.

H1: Erkekler kadınlara göre daha fazla düşmanca cinsiyetçilik tutumlarını destekleyeceklerdir. Düşmanca cinsiyetçilik açısından kadın ve erkekler arasında anlamlı bir fark olduğu

bulunmuştur, $t(123) = 8.65$, $p < .001$. Erkekler (*Ort.* = 4.87, *SS* = .79) kadınlara (*Ort.* = 3.15, *SS* = .93) göre daha fazla düşmanca cinsiyetçilik sergilemişlerdir.

H2: Korumacı cinsiyetçilik açısından ise kadınlar erkeklere göre daha fazla olumlu tutum içinde olacaklardır. Korumacı cinsiyetçilik açısından erkek ve kadın arasında anlamlı bir fark bulunmamıştır.

H3: Düşmanca cinsiyetçilik ile sistemi meşrulaştırma arasında anlamlı bir ilişki beklenmiştir. Cinsiyetçiliği meşrulaştırma açısından ise, düşmanca cinsiyetçilik toplumsal cinsiyetçiliğin meşrulaştırılmasını anlamlı olarak yordamıştır, $b = .34$, $SH = .05$, $p < .001$.

H4: Korumacı cinsiyetçilik ile sistemi meşrulaştırma arasında anlamlı bir ilişki beklenmiştir. Korumacı cinsiyetçilik ile sistemi meşrulaştırma arasında anlamlı bir ilişki bulunmamıştır.

H5: Kadınlar ve erkeklerin korumacı ve düşmanca cinsiyetçilik puanları arasında sadece kadınlar için anlamlı bir ilişki beklenmiştir. Kadınların koruyucu ve düşmanca puanları arasında anlamlı pozitif bir ilişki bulunmuştur, $r = .36$, $p < .001$. Erkekler için ise koruyucu ve düşmanca cinsiyetçilik puanları arasında anlamlı bir ilişki gözlenmemiştir.

TARTIŞMA

Bu çalışmada kadınları ve erkeklerin çelişik duygulu cinsiyetçilik puanları arasındaki fark ele alınmıştır. Ayrıca çelişik duygulu cinsiyetçilik ile cinsiyete dayalı meşrulaştırma arasındaki ilişki incelenmiştir.

Olumsuz bir tutum olarak bilinen düşmanca cinsiyetçiliğin kadınlara karşı erkekler tarafından daha çok destek gördüğü bulunmuştur. Özellikle erkeklerin ataerkil yaklaşımlarının kadınları daha düşük statüde görme eğilimleri bu çalışmada da görülmüştür. Erkeklerin düşmanca cinsiyetçiliği desteklemeleri onların mevcut statülerini ve ayrıcalıklarını koruma motivasyonlarından olabilir (Jost ve Kay, 2005). Ancak korumacı cinsiyetçilik açısından erkek ve kadın arasında anlamlı bir fark bulunmamıştır. Kadınların düşmanca cinsiyetçiliği olumsuz olarak görme eğilimlerinin yanında korumacı cinsiyetçilik eğilimlerini daha çok destekleyecekleri beklentisi çalışmada görülmemiştir. Ancak kadınların koruyucu cinsiyetçiliği olumlu gördükleri bulunmuştur (Jost ve Hunyady, 2002).

Cinsiyetçiliği meşrulaştırma açısından ise, düşmanca cinsiyetçilik toplumsal cinsiyetçiliğin meşrulaştırılmasını anlamlı olarak yordamıştır. Korumacı cinsiyetçilik ile sistemi meşrulaştırma arasında anlamlı bir ilişki bulunmamıştır. Cinsiyetçiliği meşrulaştırma aracı olarak korumacı yaklaşımın özellikle daha destekleyici olacağı görüşü desteklenmemiştir. Düşmanca cinsiyetçilik ile sistemi meşrulaştırma arasında anlamlı ilişkinin varlığı iki olumsuz tutum olarak değerlendirilmiş olmaları olabilir. Kadınların zaten daha düşük statüde olmalarına yönelik varsayımın sistemin getirdiği bir zorunluluk olarak algılandığını göstermektedir. Kadınların erkeklere göre korumacı cinsiyetçiliği destekleme ve meşru göre ihtimallerinin erkeklere göre daha olası olduğu belirtilmiştir (Jost ve Hunyady, 2002). Bu bağlamda cinsiyete göre meşrulaştırma ile çelişik duygulu cinsiyet arasındaki ilişki ilerideki çalışmalarda dikkate alınabilir.

Kadınların koruyucu ve düşmanca puanları arasında anlamlı pozitif bir ilişki bulunmuştur. Dolayısıyla cinsiyetçiliğe ilişkin kadınların algısı her iki cinsiyetçiliğin beraber aynı yönde destek gördüğünü göstermiştir. Yani düşmanca cinsiyetçiliğe ilişkin olumlu yaklaşımı olan birinin aynı zamanda koruyucu cinsiyetçiliğe ilişkin yaklaşımının da olumlu olduğunu göstermektedir.

Bu çalışma Bingöl Üniversitesi bağlamında üniversite öğrencilerinin cinsiyetçiliğe ilişkin yaklaşımını göstermiştir. Ancak çalışmada katılımcıların çoğunluğu kadınlardan oluştuğu için erkeklerin yaklaşımları tam olarak yakalanmamış olabilir. İlerideki çalışmalarda daha fazla erkek katılımcı ile de yapılabilir. Ancak çalışma çelişik duygulu cinsiyetçiliği meşrulaştırma bağlamında ele alması ve kadınlar ile erkeklerin yaklaşımlarına yönelik farkı ele alması bakımından önemli görülmüştür.

KAYNAKÇA

Eagly, A. H., & Wood, W. (1999). The origins of sex differences in human behavior: Evolved dispositions versus social roles. *American Psychologist*, 54, 408-423.

Fiske, S. T., Xu, J., Cuddy, A. J. C., & Glick, P. (1999). Respect versus liking: Status and interdependence underlie ambivalent stereotypes. *Journal of Social Issues*, 55, 473-489.

Glick, P., & Fiske, T. S. (1996). The ambivalent sexism inventory: Differentiating hostile and benevolent sexism. *Journal of Personality and Social Psychology*, 70, 491-512.

Glick, P., Fiske, S. T., Mladinic, A., Saiz, J. L., Abrams, D., Masser, B., Adetoun, B., Osagie, J. E., Akande, A., Alao, A., Brunner, B., Willemsen, T. M., Chipeta, K., Dardenne, B., Dijksterhuis, A., Wigboldus, D., Eckes, T., Six-Materna, I., Expósito, …….López, W. L. (2000). Beyond prejudice as simple antipathy: Hostile and benevolent sexism across cultures. *Journal of Personality and Social Psychology*, 75, 763-775.

Işık, R. (2008). *The predictors of understanding of honor and attitudes toward honor related violence: Ambivalent sexism and system justification.* Yayınlanmamış yüksek lisans tezi, Orta Doğu Teknik Üniversitesi, Ankara, Türkiye.

Jost, J. T., & Banaji, M. R. (1994). The role of stereotyping in system-justification and the production of false consciousness. *British Journal of Social Psychology, 33,* 1–27.

Jost, J. T., Banaji, M. R., & Nosek, B. A. (2004). A decade of system justification theory: Accumulated evidence of conscious and unconscious bolstering of the status quo. *Political Psychology, 25,* 881–919.

Jost, J. T., & Hunyady, O. (2002). The psychology of system justification and the palliative function of ideology. *European Review of Social Psychology, 13,* 111–153.

Jost, J. T., & Kay, A. C. (2005). Exposure to benevolent sexism and complementary gender stereotypes: Consequences for specific and diffuse forms of system justification. *Journal of Personality and Social Psychology, 88*(3), 498–509.

Sakallı, N. (2002). Çelişik Duygulu Cinsiyetçilik Ölçeği: Geçerlik güvenirlik çalışması. *Türk Psikoloji Dergisi, 17*, 47–58.

Van der Toorn, J., & Jost, J. T. (2014). Twenty years of system justification theory: Introduction to the special issue on "Ideology and system justification processes". *Group Processes and Intergroup Relations, 17*(4), 413–419.

A CLASS OF EFFICIENT REGRESSION ESTIMATORS FOR POPULATION MEAN

Awwal Adejumobi[1]* , Tolulope O. James[1] and Mojeed A. Yunusa[2]

[1]Department of Mathematics, Kebbi State University of Science and Technology, Aliero, Nigeria.
[2]Department of Statistics, Usmanu Danfodiyo University, Sokoto, Nigeria.

ABSTRACT

Regression analysis, product, and ratio estimation techniques are among the estimators that make use of auxiliary data. More accurate estimators are produced when the auxiliary variable is fully data-driven and collected alongside the study variable at no additional cost to the survey. There may be a positive or negative correlation between the auxiliary variable and the study variable under consideration. We put forth a class of regression estimators for the population mean. The Taylor series method was utilized to obtain the mean square error and bias of the suggested estimator. Utilizing information from two (2) natural datasets, the suggested estimators' relative performance in comparison to some existing and conventional estimators was evaluated. Compared to the conventional and other existing estimators taken into consideration in the study, the class of regression estimators performs better. The proposed estimator outperforms some existing and conventional estimators that were taken into consideration for the study, according to the empirical results.

Keywords: Efficiency, Regression, Population mean, Bias, Mean Square Error

ANALYSIS OF BARRIERS TO BANKING GROWTH SHARIA IN INDONESIA

Sara Duwi Septiani

Faculty of Islamic economics and business, UIN K.H. Abdurrahman Wahid Pekalongan, Indonesia

ABSTRACT

Islamic banking in Indonesia has shown significant growth in recent years. However, this growth is still faced with various obstacles that need to be identified and overcome. This research analyzes the main obstacles that influence the growth of sharia banking in Indonesia, including regulatory, social and economic factors. Using a qualitative approach, data was collected through interviews with industry experts and analysis of related documents. The results of this research provide in-depth insight into the challenges faced by Islamic banking in Indonesia and provide policy recommendations to overcome these obstacles. It is hoped that this research can make a positive contribution to the development of sharia banking in Indonesia and in other countries with a similar context.

Keywords: Sharia Banking, Barriers, Growth.

LUCA PACIOLI (1446/7–1517): THE FATHER OF FINANCIAL ACCOUNTING

Miguel Gonçalves
Polytechnic University of Coimbra | Coimbra Business School | PORTUGAL

Ana Ramos Neves
Polytechnic University of Coimbra | Coimbra Business School | PORTUGAL

Inês Reis Baptista
Polytechnic University of Coimbra | Coimbra Business School | PORTUGAL

ABSTRACT
Luca Pacioli, an Italian Franciscan brother, maestro of the *abacus* (commercial mathematics), professor at several Italian universities, was the first author of a printed text on accounting. He has contributed to society in various fields such as art, architecture, mathematics, statistics, calligraphy and business, being considered an authentic Renaissance Man. His trajectory of life was marked by the notoriety of his book published in Venice in 1494, *Summa de Arithmetica, Geometría, Proportioni et Proportionalita* (*Encyclopedia of Arithmetic, Geometry, Proportion and Proportionality*),which in its content contains a small treatise, *Particularis de Computis et Scripturis* (*About Accounts and Bookkeeping*) which contributed to the dissemination of accounting. With the elaboration of this article, we intend to clarify and demonstrate the importance of Luca Pacioli for the accounting profession.

Keywords: Accounting. Accounting History. Accounting Books. Pacioli. Italy.

1. Introduction

This article, of an eminently informative nature, aims to present the most important aspects related to the life and work of the founder of modern accounting: Luca Pacioli (1446–7/1517). In parallel, the exhibition also aims to highlight the importance, for an accounting professional, of knowing the anchor ideas about Pacioli, namely that of being in the presence of the author who for the first time published an accounting manual in print, *De Computis et Scripturis* (*On Accounts and Bookkeeping*), a 27-page section (a treatise) included in a comprehensive mathematical work, the *Summa de Arithmetica, Geometria, Proportioni et Proportionalita* (*Collection of Arithmetic, Geometry, Proportions and Proportionality*) , a 616-page book printed in Venice in 1494.

That said, the *paper* is structured into six brief sections. After this introduction, the second section lists the main characteristics of the accounting recording method that Pacioli made known in 1494: double entry bookkeeping. This section is constructed from a contemporary perspective, although it concerns topics first systematized by Pacioli in 1494 (although using different terminology). Then, the third section addresses Pacioli's most relevant bio-bibliographical features. The fourth section highlights the *Summa* and *De Computis et Scripturis.* The fifth section highlights the symbolic importance of Pacioli's figure for

accounting activity as the first promoter of double entry bookkeeping. Finally, the conclusion of the study is presented.

2. Double entry bookkeeping: main characteristics

The first use of the expression double entry bookkeeping (in a printed manual or in a legislative text), however paradoxical it may seem, is not due to Luca Pacioli's treatise, the *Summa* (1494), but rather to a work by Pierre Savonne (father) (1540–1592), a French author of Italian descent, who, in 1567, published in Antwerp an account book entitled *Instruction et Manière de Tenir Livres de Raison ou de Comptes par Parties Doubles* (*Instruction and Manner of Keeping Books of Ledger or Double-Entry Accounts*) (González Ferrando, 2014). Luca Pacioli only mentions in *De Computis et Scripturis* that he will make readers aware of the Venice method (" *il moda di Vinegia* ", in his exact terms); the author does not spell or convey the expression double entry bookkeeping in his 1494 incunabula. That said, Table 1 condenses the six main axioms of double entry bookkeeping from a contemporary perspective.

Table 1: The six axioms of double entry bookkeeping.

#	Explanation of the axiom
1	A division in any account: the account is divided into debit and credit.
2	A separation of accounts: accounts of people (or organizations), impersonal accounts (of values, or things), capital accounts, results accounts (expense accounts and income accounts); five types of accounts, therefore. This is a complete set of accounts. The asset, liability and equity accounts (net equity) are called equity accounts and the management accounts reflect the performance (increases or decreases in equity) of the entity in a given period, increments or decreases that arise as a result of the activity and of the management exercise of that entity in pursuit of its corporate name. Basically, there is an opposition between the balance sheet accounts and the income statement accounts by nature.
3	A double recording of the same event: a recording in the debit of one account and a recording in the credit of another account (simple entry). These are antithetical records. Once the methodology of a simple entry is understood, compound entries (entry that result in the movement of two or more debit accounts or two or more credit accounts) are easily assimilated by everyone. The term *double entry bookkeeping* comes from this axiom no. 3; the system owes its name to the circumstance that each article/entry in the journal causes two records/notes to be recorded in the ledger, one as a debit to one account and the other as a credit to another account. Full and rigorous observation of the duality of records is a *sine qua non* (Roover, 1937, p. 270) of this accounting method.
4	A double record of the same event in two separate places (two different media): in the diary and in the ledger.
5	Equality between the total amount transferred by debit and the total amount transferred by credit.
6	All value amounts must be represented under the same monetary unit.

Source: Gonçalves (2019).

3. Luca Pacioli: biography and bibliography

Literature and iconography usually attribute to Jacopo de' Barbari (*ca.* 1440 – 1516) , a Venetian painter, the authorship of a painting representing the figure of Pacioli. Although this authorship has recently been called into question (Gonçalves, 2019), it seems unquestionable that Pacioli appears at the center of Jacopo de' Barbari's painting, as can be seen in Figure 1.

Figure 1: The Franciscan friar Luca Pacioli, in the center (1495).



Source: *Google* images.

It is estimated that the painting (cf. Figure 1) was painted around 1495 (Hernández Esteve, 1994, p. 46). In its lower part, on the right, rests beneath a wooden dodecahedron, the book that allowed Pacioli to achieve universal fame as a mathematician: the *Summa*. This painting is currently located in the city of Naples at the Capodimonte National Gallery and Museum. It is an oil painting on panel**.**

3.1 Pacioli's main biographical traits

Luca Bartolomeu Pacioli was born in Borgo de Sansepolcro, in the Tuscany region, in Italy, in 1446 or 1447 (the year of his birth is unclear) . In the same city he learned to read and write, and possibly had Franciscan friars as teachers (Carqueja, 2011). He lived with Piero della Francesca (1415–1492), around 30 years older and his fellow countryman, who taught him the first elements of mathematics (Gonçalves and Lira, 2009). Between 1464 and 1470 he was in Venice, where he studied mathematics and worked for the merchant António Rompiasi (Gonçalves, 2019). He was also a tutor for his three children, to whom he taught arithmetic (Gonçalves and Lira, 2009). After Rompiasi's death, in 1470 Pacioli traveled to Rome, where he stayed in the house of Leon Battista Alberti (1404–1472) , architect and cleric, and with his support he studied Plato and Aristotle (Carqueja, 2011). With the death of Alberti in 1472, Pacioli entered the Order of Franciscans and between 1472 and 1475 he completed his novitiate, studying in his theology course the *trivium* (Grammar, Rhetoric and Dialectic) and the *quadrivium* (Arithmetic, Geometry, Astronomy and Music) (Carqueja, 2011). He was then professor of abacus (commercial mathematics) and university professor of mathematics at seven of the 12 Italian universities at the time: Rome, Naples, Padua, Pavia, Pisa, Bologna and Venice (Sangster, 2018a). Between 1496 and 1499, Pacioli lived in the Duchy of Milan in close friendship with Leonardo da Vinci (1452–1519) (Gleeson–White, 2012, p. 7, p. 82; Gonçalves, 2019), as he is well known.

As mentioned, Luca Pacioli's year of birth is not documented (Carqueja, 2011; Gonçalves, 2019), although it is known that he was born between October 23, 1446 and June 19, 1447 (Sangster, 2018a, p. 4, 2018b, p. 309). As for his death, it is known that in 1978 (by Japanese professor Akira Nakanishi, 1905–2005) a record was discovered in the Convent of Santa Cruz in Florence indicating that Pacioli died on June 19, 1517 at the age of 70. years (see Nakanishi, 1979, p. 74). It is not known exactly where Pacioli died, but the literature points to three locations: Borgo de San Sepolcro, Florence or Rome (Gonçalves, 2019). In fact, it would be interesting to know, actually, where Pacioli is buried; however, the documents that could support this information were destroyed during the Napoleonic invasions of Italy at the end of the 18th century (Nakanishi, 1979).

3.2 Brief bibliographical aspects of Pacioli

Pacioli was the author of several manuscripts, some of which have not survived to date. As for printed works, the most relevant were undoubtedly the *Summa* , from 1494, and the *Divina Proportioni* (*Divine Proportion*), a mathematical work about the golden ratio (golden number) printed in 1509 in Venice (Hernández Esteve, 1994, p 38). Divina *Proportioni* had the particularity of including 60 geometric figures drawn by Leonardo da Vinci (the manuscript had been completed in Milan in 1498).

4. Pacioli's magnum opus – the *Summa de Arithmetica, Geometria, Proportioni et Proportionalita* – and his treatise (one section), *De Computis et Scripturis*

The *Summa* was printed in Venice in 1494, and shortly after Pacioli's death a second edition was printed in Toscolano (a city in northern Italy), which documents the success of the *editio princeps* (Sangster, 2007). In Portugal there are three copies of the 1494 edition in public libraries: one in the Ajuda Library, in Lisbon; another at the National Library, also in Lisbon; and another at the Porto Public Municipal Library (Gonçalves, 2019). In Spain, according to Hernández Esteve (1994, p. 239), there are six copies of the first edition of *Summa* in public libraries.

Regarding the original edition (1494), it should be noted that it did not have any page containing the title of the work; the same did not happen in the 1523 edition, as shown in Figure 2.

Figure 2 : Home page of the second edition of the *Summa* (1523).

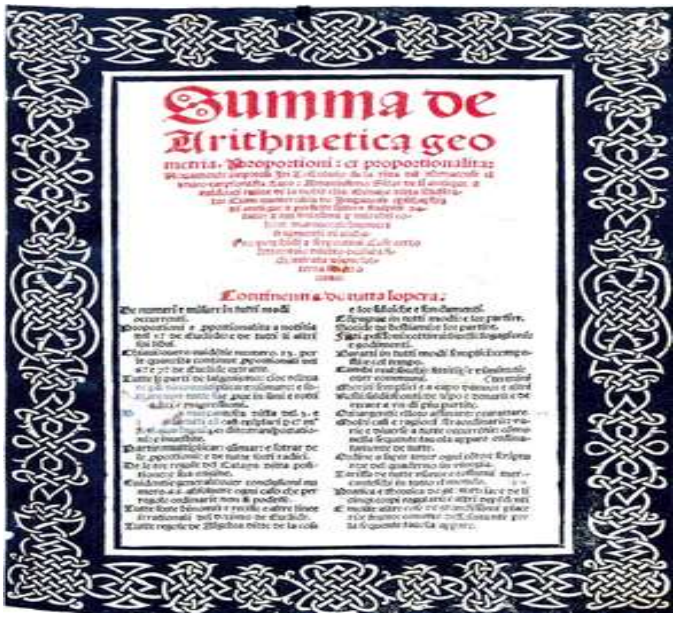

Source : *Google* images.

In a panoramic view, Pacioli's *Summa* concerns a comprehensive mathematical work, as is well known. In it, the treatise *De Computis et Scripturis* has received special attention from the community of accounting historians, as it has been translated from Italian into 14 other languages. In Portugal, the reference translation of *De Computis et Sripturis* is very recent (cf. Carqueja, 2014) and unique, it should be noted. There are translations by Brazilian authors that are very difficult to access in Portugal, so this study calls for the translation made by professor Hernâni Carqueja (see Carqueja, 2014) to be the subject of greater dissemination in (and by) academia.

The 27-page treatise *De Computis et Scripturis* is the only part of the *Summa text* that specifically refers to accounting, in this specific case double entry bookkeeping. Pacioli thus became the first promoter of double entry bookkeeping on a global scale. It consists of 36 chapters, in which Pacioli enunciated the rules, procedures, means and ways of recording merchants' accounts and bookkeeping in the Venetian way (Carqueja, 2014).

In the first chapter, Pacioli begins by mentioning that anyone wishing to dedicate themselves to commerce must meet three requirements (Pacioli, 1494, *apud* Carqueja, 2014). Therefore, they must have, above all, cash or another asset that can be easily transformed into currency; they should also know how to do math quickly; and, finally, they had to register and write down all transactions in an orderly manner (Pacioli, 1494, *apud* Carqueja, 2014). Pacioli wrote that, at the initial moment of establishing the business, the merchant should make an inventory and, subsequently, open three essential books for the organization of commercial activity: the memorial, the diary and the ledger; he also clarified that for traders with a reduced turnover, the use of the diary and ledger would be sufficient, with the memorial being, therefore, dispensable (Pacioli, 1494, *apud* Carqueja, 2014).

The memorial was book where the merchant recorded all his transactions, meticulously noting all his purchases and sales, as well as all other operations (Pacioli, 1494, *apud* Carqueja, 2014). In the diary, items should be written in the most schematic way possible – without superfluous indications – and when drafting them, the terms “By” should be used, preceding

the debited account, and "A", preceding the credited account. [1]Pacioli only resorted to explaining simple launches (Gonçalves, 2019). In Pacioli's ledger, accounts are formatted with debits on the left and credits on the right, with separation of debits and credits on different sides of each page (Carqueja, 2011, pp. 34-35; Gonçalves, 2019), that is, *alla veneziana* . The title of the ledger accounts was indicated in a book called *the ledger alphabet* , so that they could be found more easily and quickly by the bookkeeper (Gonçalves, 2019). The treatise contains 25 examples of daybook entries (Sangster, Stoner, McCarthy, 2011) and 19 examples of ledger entries (Sangster, 2018b).

5. The symbolic importance of Luca Pacioli for an accounting professional

It is important for anyone to know their origins; Therefore, it seems relevant for a student to know the origin and founding father of their area of knowledge. This way, you will understand better and acquire a greater taste and motivation to study and dedicate yourself to the subject. With Pacioli, so-called modern accounting was founded and the truth is that even today, more than 500 years after the publication of *De Computis et Scripturis* , the accounting system described and disseminated by him is still the accounting recording method for economic entities with organized accounting. According to Pacioli, "the accounts are, in reality, nothing more than an *ad hoc arrangement* made by the trader so that their regular use provides him with constant information on all his business, so that it is easy for him to understand whether the things go well or badly" (Pacioli, 1494, *apud* Hérnandez Esteve, 1994 p. 45); Now, an accounting professional, by internalizing this old *Paciolian principle* , can, in a simple and effective way, convince third parties that accounting can and should be understood as an information system to support management.

On the other hand, Pacioli, in 1494, made known to the world for the first time the characteristics of double entry bookkeeping, which seems remarkable, because the mastery of these characteristics began to constitute the basis of the accountant's professional qualifications since the end of the 15th century to the present day.

6. Conclusion

The *paper* intended to clarify Luca Pacioli's important contribution to the advancement of accounting. The literature review undertaken made it possible to document the importance that Luca Pacioli had and which is still reflected today. The idea often transmitted by academics that this character was, strictly speaking, the founding father of modern accounting, became more noticeable.

the context of disseminating accounting through printed books (*e.g* . :, the Italian Domenico Manzoni, in 1534, or the Flemish *Jan Ympyn Christoffels* , *in 1543. Bear in mind that* it is public knowledge that this last treatise writer traveled through Portugal and Spain before writing his book).

This article thus launches the challenge for more studies to be produced in this unexplored field in Portugal on the contribution made to the development of accounting by the authors who pioneered the dissemination of double entry bookkeeping.

[1] Vlaemminck (1956, p. 133) states that it was the Italian Simón Grisogono who, in a 1609 work published in Venice , adopted the technical characteristic currently used in his diary, dropping the term "By", imposed by Pacioli.

REFERENCES

Carqueja, H. O. (2011), "Luca Pacioli e as partidas dobradas". *Revista Portuguesa de Contabilidade* 1(1), pp. 11-48.

Carqueja, H. O. (2014), "Tradução de Hernâni O. Carqueja do *Particularis de Computis et Scripturis*". *In* Ordem dos Técnicos Oficiais de Contas (OTOC) (Org.) (2014), Actas do *VII Encontro de História da Contabilidade da Ordem dos Técnicos Oficiais de Contas* (pp. 81-157). Lisboa (28 Nov.).

Gleeson–White, J. (2012), *Double Entry – How the Merchants of Venice Created Modern Finance*. New York: W. W. Norton & Company, Inc.

Gonçalves, M. (2019), "Contabilidade por partidas dobradas: história, importância e pedagogia (com especial referência à sua institucionalização em Portugal, 1755-1777". *De Computis: Revista Española de Historia de la Contabilidad – Spanish Journal of Accounting History* 16(2). No prelo.

Gonçalves, M. e Lira, M. *(*2009). "Notícias acerca do desenvolvimento e difusão do método digráfico na Europa Ocidental". *Revista da Câmara dos Técnicos Oficiais de Contas* 113, pp. 32-42.

González Ferrando, J. M. (2014), em correspondência electrónica particular com o 3.º autor.

Hernández Esteve, E. (1994), *Luca Pacioli – De Las Cuentas y Las Escrituras*. Madrid: Asociación Española de Contabilidad y Administración de Empresas (AECA).

Nakanishi, A. (1979), "On the life of Luca Pacioli". *The Accounting Historians Journal* 6(2), pp. 53-59.

Pacioli, L. (1494), *Summa de Arithmetica, Geometria, Proportioni et Proportionalita*. Venezia: Paganino de Paganini.

Roover, R. (1937), "Aux origines d'une technique intellectuelle: la formation et l'expansion de la comptabilité à partie double" [parte II]. *Annales d'Histoire Économique et Sociale* 9(45), pp. 270-298.

Sangster, A. (2007), "The printing of Pacioli's *Summa* in 1494: how many copies were printed?" *The Accounting Historians Journal* 34(1), pp. 125-146.

Sangster, A. (2018a), "*Luca Pacioli (1446/7-1517)"*. *Working Paper*, pp. 1-23. [*Trabalho gentilmente cedido ao 3.º autor por Alan Sangster.*]

Sangster, A. (2018b), "Al nome de Dio e bon guadagno: Pacioli, Venice, education, and bookkeeping". *In* Sargiacomo, M., Coronella, S., Mio, C., Sostero, U. e di Pietra, R. (Eds.) (2018), *The Origins of Accounting Culture – The Venetian Connection* (pp. 309-326). New York: Routledge.

Sangster, A., Stoner, G. e McCarthy, P. (2011), "In defense of Pacioli". *The Accounting Historians Journal* 38(2), pp. 105-124.

Savonne, P. (1567), *Instruction et Manière de Tenir Livres de Raison ou de Comptes par Parties Doubles* […]. Anvers: Christophe Plantin.

Vlaemminck, J-H. (1956), *Histoire et Doctrines de la Comptabilité*. Bruxelles: Éditions du Treurenberg.

ACCOUNTING IN PORTUGAL AT THE BEGINNING OF THE 19TH CENTURY

Miguel Gonçalves
Polytechnic University of Coimbra | PORTUGAL

ABSTRACT
This paper introduces the Oporto School of Commerce (1803) in the international Anglo-Saxon accounting history literature. It aims to contribute to understand how accounting education was created in the second biggest city of the Kingdom of Portugal at the Royal Academy of the Navy and Commerce of Oporto (*Academia Real da Marinha e do Comércio da Cidade do Porto*), founded in 1803. By privileging a descriptive analysis of the foundation of commercial and accounting teaching at Oporto, the paper pretends to explain the how and the why of the implementation of the School of Commerce at the Royal Academy of the Navy and Commerce of Oporto. This investigation brings out new evidence on the first Portuguese accounting professors who did not exercise their teaching at the Lisbon School of Commerce (*Aula de Comércio de Lisboa*).

Keywords. Accounting History; Portugal; Oporto; Accounting Education; Businesses Schools.

1. INTRODUCTION

In Portugal, the first researches on the institutionalisation of accounting teaching consensually brings out the year of 1759 and the creation of the Lisbon School of Commerce (*Aula de Comércio de Lisboa*) – founded by prime minister *Sebastião José de Carvalho e Melo* (Marquis of Pombal) –, as historical references which marks the official start of accounting education in Portugal.

In this context, the works of Felismino (1960), Gonçalves (1960), Martins (1960), Azevedo (1961) and Caiado (2000), are examples of narrative studies favouring the city of Lisbon and, at this, the foundation of the official pioneer establishment of accounting education in Portugal – the Lisbon School of Commerce (*Aula de Comércio de Lisboa*), in 1759.

Recently, deeper explanatory approaches (*e.g.*: Ferreira *et al*. (1995), Rodrigues and Gomes (2002); Rodrigues *et al*. (2003, 2004, 2004a, 2007); Rodrigues and Craig (2004)) analysed the environmental context and the reasons behind the creation of a public accounting school in Lisbon, in 1759. These studies, by adopting an accounting perspective that tooks into account not only the technical but also the social, political and economical aspects, brings out to discussion new actors that tends to increase accounting conceptions (Hopwood, 1985).

Our study, although related to present knowledge on the beginnings of accounting education in Portugal, adopts another perspective, by redirecting attention to the second city in terms of commercial dimension – the city of Oporto, at the beginning of the 19th century.

So it is our purpose to introduce to the English-language literature the Oporto School of Commerce which was established in Oporto in 1803.

Investigations on first accounting academies in Italy, United States, France and Spain, were made respectively by:

– Antoni (1987), showing the evolution of the *scuole d'ábaco*, in Pisa, in 13th century;

– Previts and Merino (1979), pointing to learning's methods in the 18th Century and to the emergence of the 'writing schools';

– Maffre (1986), on the French higher education commercial schools;

– Fernández Aguado (1997, 1997a), analysing the mercantile history in Spain leading to the case of the Madrid School of Commerce (1828); García-Fuentes (1984), on the Coruña School of Commerce, in the 19th century; and finally, still in Spain, Arquero Montaño and Donoso Anes (2000, 2005), on the genesis of the official accounting education in 1799, at the Cádiz School of Commerce.

We believe that there is an area of knowledge not fully explained by the portuguese literature on accounting education – the Portuguese 19th century, and, in particularly, commercial and accounting institutions in the city of Oporto in this period.

Our research protocol respected the following requirements, in accordance with Ryan *et al*. (2002), Raupp and Beuren (2006) and Vieira *et al*. (2009):

a) descriptive, regarding the objectives;
b) documental and bibliographic, on the procedures; and
c) qualitative, regarding the problem approach.

According to Raupp and Beuren (2006), a descriptive research is an intermediate study between exploratory and explanatory research, in other words, not as simple as the first and not as deeper as the latter. For those authors (Raupp and Beuren, 2006), documental researches involves an analysis of primary sources of investigation and the bibliographic ones are developed according to material already worked, that is to say secondary evidence sources, mainly from books and scientific articles. The qualitative research is the one that does not use a mathematical, statistical or econometric instrument (Raupp and Beuren, 2006; Vieira *et al.*, 2009). For the collection of information, we used primary sources (National Archive of *Torre do Tombo*, in Lisbon), but mainly secondary ones given by papers and books.

The text has three sections, besides the introduction. The section that follows introduces the principal theme of the paper – the Royal Academy of the Navy and Commerce of Oporto. This section gives an educational, institutional, economic and social overview of the beginning of the 19th century in Portugal, and explains the *how* and the *why* of the foundation of the Oporto School of Commerce. Subsequently, in the third section, we discuss the principal results of the research, giving special emphasis to the accounting and commerce professors at the Oporto School. Finally, we present the conclusions, limitations and essential recommendations of our investigation.

2. THE FOUNDATION OF ROYAL ACADEMY OF THE NAVY AND COMMERCE OF OPORTO (1803-1837)

The history of accounting techniques cannot be analysed independently of its social, economic and institutional context (Hopwood, 1985, 1987). As a result, and in accordance with the aim of our study, it is relevant to take an historical approach within an institutional framework that allow us to show that the Marquis of Pombal initiatives (and those that follow), in the field of public education, deprived the city of Oporto (and the all north of Portugal) of *major studies*, in favour of the academies in Lisbon and the Coimbra University studies.

2.1 EDUCATIONAL CONTEXT

With respect to *major studies*, to use the terminology of the period, in 1801, third year of regency of Prince John, future John VI, King of Portugal (1816–1826), there were in Lisbon, the capital of the Kingdom of Portugal (besides the Lisbon School of Commerce), the academies and teaching establishments listed below in figure 1:

Figure 1: Academies of major studies (public education) existing at Lisbon in the year 1801.

Institutional Designation *(in portuguese)*	Year of Foundation	Type of Education	Place	Main areas of employment of graduates
Colégio dos Nobres	1761 (inauguration in 1766)	Literary and Scientific (3 years)	Lisbon	Training and education of aristocrat youths children of the Portuguese Nobelity
Academia Real da Marinha	1779	Mathematics and Navigation (3 years)	Lisbon	Marine Officers and Pilots
Casa Pia	1780	Professional training Centre (Workshops)	Lisbon (various colleges)	Shoemakers, weavers, carpenters, blacksmiths, tinsmiths
Aula Régia de Desenho e Figura	1781	Drawing and Civil Architecture (5 years)	Lisbon	Professionals linked to civil arquitecturel
Academia Real de Fortificação, Artilharia e Desenho	1790	Military (4 years)	Lisbon	Army officers, engineers, infantry and Cavalry officers
Academia dos Guardas-Marinhas	1796 (date of the approval of the statutes)	Mathematics and Navigation (3 years)	Lisbon	Marine officers and pilots
Escola de Engenheiros Construtores Navais	1796	Mathematics and Naval	Lisbon (Marine Arsenal)	Engineers and formen, workshop supervisors and skippers
Aula de Diplomática (Estudos Paleográficos)	1801	Literary (one year of study)	Lisbon (contracted to Archive of *Torre do Tombo*, in Lisbon, but integrated in the University of Coimbra)	Paleography, Historical Research
Cadeira de Física e Química	1801	Scientific experimental (one year of study)	Lisbon - The Mint	Preparation for the Faculty of Philosophy of the University (Coimbra)

Source: self prepared.

By 1801, existing only one university in Portugal – the University of Coimbra –, *refounded* in 1772 with new statutes and regulamentation by the Marquis of Pombal and now departmentalized into the Faculties of Medicine, Theology, Cannons, Law, Mathematics and Philosophy (the last two were created by the new regulamentation), this introduction aims to show that in terms of higher education and *major studies*, the city of Oporto found herself practically forgotten by the political power concentrated at Lisbon.

2.2 THE INSTITUTIONAL, ECONOMIC AND SOCIAL ENVIRONMENT

In 1762 a Nautical School (*Aula de Náutica*) was established in Oporto, as a result of the allocation, by royal decree, of two war ships, to "cover the coastline and protect the commerce from the offenses frequently received" (Ribeiro, 1871: 295).

In 1779, the Agriculture and Upper Douro Vineyards General Company (*Companhia Geral da Agricultura e das Vinhas do Alto Douro*), assuming that the Nautical School "was unable […] to meet the needs of a city where the progress of agriculture, industry, commerce and navigation increased substancially" (Montenegro, 2001: 201), made a request to Queen Mary I, asking for the establishment of a Public Sketch and Design School (*Aula Pública de Debuxo e Desenho*). This request was accepted by the monarch, by a royal decree of November 27, 1779.

In Oporto the general feeling was that the education reforms of the time did not favour the city significantly (Lopes, 1915; Costa, 1925). This together with the obvious decay of both schools (Nautical School and Public Sketch and Design School), which never achieved a considerable growth (Santos, 2003), resulted in another Agriculture and Upper Douro Vineyards General Company's request to Queen Mary I, on June 19, 1785, asking this time for the establishment of another two public schools – Commerce and Mathematics.

Lopes (1915) pointed out that as in the capital, prior to the foundation of the Lisbon School of Commerce (1759), it was extremely difficult to find bookkeepers in Oporto properly qualified to teach the Double Entry Bookkeeping (DEB) system. As the author says, "when [in 1756] the Agriculture and Upper Douro Vineyards General Company was founded, it was so

rare and difficult to find among us someone who knew double entry system that the Company was forced to recruit a bookkeeper from Italy" (Lopes, 1915: 39-40).

In spite of the arguments mentioned above, in the last years of the 18th century there was an unbelievable silence by politicians and Lisbon's central government, ignoring the Oporto commercial and accounting education needs.

In addition, another petition was handed to the Prince Regent John on January 4, 1803, requesting two other classes (French and English), besides the so expected Commerce and Mathematics Schools.

Considering this new request of the petitioners, the hoped royal approval was faster this time. As a result, the Charter of Law (royal decree) of February 9, 1803, accepting the fundamentals of the request, established four schools – Commerce, Mathematics and modern languages (French and English) – which should have their own statutes as soon as possible.

For the history of Portuguese accounting it's also important the decree of July 29, 1803, which states for the first time the official name of the school – Royal Academy of the Navy and Commerce of the City of Oporto.

This royal decree complements the one issued on the 9th of February of the same year, in the sense that it specifically regulates the statutes requested by this last decree, adding a class department of Rational and Moral Philosophy and another of Agriculture to the academy (the latter to be attended when circumstances permit[1]).

3. DISCUSSION

The Academy was opened on November 4, 1803 (Lopes, 1915; Portela, 1968). The opening took place in a religious solemn environment, led by the lecturer (professor) of the 3rd Mathematics year – *João Batista Fetal da Silva Lisboa*, in accordance with § 11 of the statutes of July 29, 1803.

Figure 2 shows the principle characteristics of the eight courses taught at the Academy. Looking closer at the education provided at the Oporto School, one can see the connection between some of the courses, proving us the cohesion symbolized by the *motto* of the Academy – *VIRTUS UNITA FORTIUS AGIT*.[2]

Figure 2: Courses at the Royal Academy of Navy and Commerce of the City of Oporto and their principal characteristics (1803.)

[1] The Academy taught from 1811 a subject of *first letters* (undergraduate study) and from 1818 (until 1829) a class of Agriculture.

[2] "The united virtue is stronger". This Latin *motto*, first on the official seal of the Academy, is today as a subtitle adorning the medal of the modern Oporto University.

Course	Duration	Number of teachers (Lecturers, Professors, or Masters)	Remarks
Commerce	2 years	A contracted lecturer and another assistant	it was essential to have attended and passed the 1st Mathematics year; this applied to French and English; in practice this was a three year course.
Mathematics	3 years	Three contracted lecturers (one per year) and three more assistants (one per year)	Passing the Phylosophical Course and French and English is a requirement
Piloting (Simple)	2 years	Master of ship and naval manoevres	Composed by 1st and 3rd year mathematics and the class of naval equipment and manoevres
Piloting (Complete)	3 years	Master of ship and naval manoevres	Made up of 3 years Mathematics, and Rational Philosophy and English
Drawing	1 years	A contracted lecturer and another assistant	Attending and passing 1st year Mathematics is a requirement
Philosopher (Course of Rational and Moral Philosophy)	1 years	A contracted lecturer and another assistant	A equirement for the complete course of Mathematics.; passing would lead to being accepted to enrol in the Faculty of Mathematics of the University
French	1 year	A professor and an assistant	The professors chosen had to be native speakers of this language
English	1 year	A professor and an assistant	The professors chosen had to be native speakers of this language

Source: self prepared.

The statutes indicated that the School of Commerce should be bi-annual, that is, over two years. By law it was like that, but in fact it was tri-annual, since in practice students had to attend and pass the first year of Mathematics. The commerce students also had to pass the French and English language exams to complete the course.

One of the general conditions for students to enrol in the School of Commerce" (§ 6 – Regulation July 29, 1803) – applicable to all those who wanted to proceed their academic studies at this establishment, as stated in the statutes, – was to be under fourteen years old. They also must pass an Arithmetic exam before being accepted in the Academy.

A closer analysis of the decree of July 29, 1803, shows that the administration of the Agriculture and Upper Douro Vineyards General Company safeguarded the current difficulty in recruiting competent people qualified in bookkeeping, by including in the statutes (see § LI) that preference would be given to commerce students for positions in accounting and offices of the above corporation.

Considering that, in the second year of Commerce, after attending, learning and passing the subjects in the table above, the students learned: (1) Accounting by DEB; (2) Historic-Commercial Geography; and (3) Mercantile Portuguese Law and the one from other nations with whom Portugal had trade relations, one can understand Oporto course as "most proficient" (Lopes; 1915: 39) that the one professed in Lisbon, at the School of Commerce of the capital.

Eighty four students were admitted to the Course of Commerce in the academic year 1803-1804.[3] It would appear that the course would only start a year later, because the first year preparatory course in Mathematics had to be completed, but Machado (1878: 26) explains us "that it began straight away in the academic year 1803-1804, because the Commerce professor of 1803-1804 taught the first year mathematics programme".

The statutes decreed, as stated in § 56 of the Regulation of July 29, 1803, that the *Faculty*[4] *of Commerce* would only recruit as first lecturer someone who had studied at the School of Commerce, at Lisbon. For the future, Commerce education at the newly established Academy in Oporto would also be an entry requirement for the acceptance of professors.

Tutors (contracted and assistants) of Commerce are listed in the summary below (figure 3):

[3] In Mathematics, 145 students; in Drawing, 42; in Rational and Moral Philosophy, 43; in French 195 and in English 115 students (Santos, 2003).
[4] Designation used by the legislator in the decree of July 29, 1803.

Figure 3: Accounting professors (teachers) at the Oporto School of Commerce (1803-1837).

Lectureres of the "*Aula de Comércio da Cidade do Porto*" (1803-1837)		
Contracted	Período	Assistants
José Honório Guerner	1803-1806	José Porfírio da Silva Lima
José Porfírio da Silva Lima	1806-1819	António Pedro Gonçalves
António Pedro Gonçalves	1819-1828	Francisco Joaquim Maya
Francisco Joaquim Maya	1828-1829	Genuíno B. Bettamio [supranumerário]
Domingos José de Castro	1829-1832	Domingos José de Castro
Francisco Joaquim Maya	1832-1834	António Pereira de Araújo Júnior
Manuel Joaquim Pereira da Silva	1836-1837	José Luiz Lopes Carneiro
		Luiz Baptista Pinto de Andrade

Source: self prepared.

N.B.: In our understanding, in 1835, there was no contracted lecturer nominated - the class was led by a substitute lecturer.

The accounting professors (as well as other academy teachers) taught in two hour lessons, five times per week, thirty five weeks per year, totalising 350 hours per academic year.

Going further in the analysis, the statistics of Machado (1878) and Santos (2003) deserves our attention, as they indicates that the classes led by the accounting teachers did not exceed eleven or twelve students per course, on average. This numbers allow us to prognosticate a higher teaching quality at the Oporto School of Commerce, compared to the one ministered at the capital, since the number of students in the Lisbon institute largely exceeded fifty per lecturer (professor), specification recommended by the statutes. For example, in 1759, 61 students enrolled in the first course and in 1798, also at Lisbon, the number of students enrolled reached 225 (Cardoso, 1984).

In 1837, the Minister *Passos Manuel*, by decree of January 13, transformed the Royal Academy of the Navy and Commerce of the City of Oporto in Oporto Polytechnic Academy (*Academia Politécnica do Porto*).

The Royal Academy of the Navy and Commerce of the City of Oporto, "was the biggest education establishment in the northern provinces [of Portugal], with about four hundred to five hundred students in 1821" (Lopes, 1915: 40). It survived exceptionally well to the national convulsions of the first half of the 19th Portuguese century, some of which are highlighted below:

– the escape of the royal family with their court to Brazil (1807-1821);

– the napoleonic invasions (1807-1811), two out of three affecting the city of Oporto;

– the oppressive (mis)management of Marshal Beresford, after the expulsion of the French and until 1820;

– the Liberal Revolution (1820);

– the fourteen years of instability and constant internal wars that followed the revolution of 1820 and the implementation of the new regime;

– the siege of Oporto from 1832-1834, a period during which the Academy was closed and the classes were suspended (the building was requested to be used as a military hospital).

4. CONCLUSIONS, LIMITATIONS AND FUTURE RESEARCHES

In 1759, on the 1st of September, was founded the first establishment of accounting education in Portugal – the Lisbon School of Commerce.

However, in Oporto, the second biggest city of the Portugal, only in 1803 was founded an Academy in which accounting was taught using the DEB system. The Agriculture and Upper Douro Vineyards General Company played a crucial role concerning to the foundations of

commercial education at Oporto.

The accounting professors of the Oporto School of Commerce were relevant personal references in order to increase accounting teaching's prestige, because they were legally equiparated to Coimbra´s University professors.

Although the students were not as well protected by the government as in the case of her counterpart in the Lisbon School (see royal decree of August 30, 1770), the § LI of the statutes of the Academy, nevertheless, ensured some privileges to those who successfully passed the course. These were basically a position in the accounting office of the board of Agriculture and Upper Douro Vineyards General Company.

In this Academy accounting was taught officially free (students were not expected to pay enrolment fees).

This study represents a contribution to accounting education in Portugal. Particularly, it improves the understanding of ***when***, ***how***, and ***why*** official accounting education has emerged in the city of Oporto. These circumstances had not been considered by the accounting Portuguese literature.

The principal limitations of our study are those related to the scarcity of primary sources, because in 1974 many of the archives of the Royal Academy of the Navy and Commerce (1803-1837) burnt down in a fire at the Faculty of Sciences. However, issues related to (1) the study of the social group where the students came from and to (2) professional opportunities for the graduates, although they may represent limitations of this study, they are, at the same time, interesting and encouraging themes for future researches. In these terms, we also would like to extend the time period of the study, namely to the second half of the 19th century, as well as extend the search to other Portuguese cities.

REFERENCES

Primary Sources

National Archive at Torre do Tombo (ANTT)

Batch 353 to 359, Documents regarding the *Academia Real da Marinha e do Comércio da Cidade do Porto*.

Laws, Batch 9, n.º 67 - Royal Decree of February 9, 1803 - creates the *Academia Real da Marinha e do Comércio da Cidade do Porto.*

Laws, Batch 9, n.º 73 - Royal Decree of July 29, 1803; Statutes of *Academia Real da Marinha e do Comércio da Cidade do Porto*.

PORTUGAL (1770) Royal Decree of August 30, 1770. *Privilégios conferidos aos diplomados pela Aula de Comércio de Lisboa*.

Secondary Sources

ANTONI, T. (1987) "Las escuelas de ábaco en Pisa en el siglo XIV". *Técnica Contable* 39(457), 19-22.

ARQUERO MONTAÑO, J.L. and DONOSO ANES, J.A. (2000) "Inicios de las enseñanzas oficiales de comercio en España: creación de la Escuela de Comercio de Cádiz (1799-1804) - selección de los primeros profesores, métodos de enseñanza y programas, com especial referencia a los de contabilidad". Paper presented at the XI Congress of AECA, Madrid, 26-28 Septiembre, 1-19.

ARQUERO MONTAÑO, J.L. and DONOSO ANES, J.A. (2005) "Inicios de las enseñanzas oficiales de comercio en España: creación de la Escuela de Comercio de Cádiz (1799-1804) - selección de los primeros profesores, métodos de enseñanza y programas, com especial referencia a los de contabilidad". *Revista de Contabilidad* 8(15), 183-214.

AZEVEDO, M.C. (1961) *A Aula do Comércio, Primeiro Estabelecimento de Ensino Técnico Profissional Oficialmente Criado no Mundo*. Lisboa: Escola Comercial Ferreira Borges.

CAIADO, A.P. (2000) "The teaching of accounting at Aula do Comércio (1759-1844)". Paper presented at the VIII World Congress of the *Academy of Accounting Historians*, Madrid, 19-21 July, 1-9.

CARDOSO, J.L. (1984) "Uma 'notícia esquecida': o ensino da Economia na Aula do Comércio". *Estudos de Economia* V(1), 87-112.

COSTA, L. (1925) *A Evolução do Ensino Profissional: Séculos XIX a XX*. Porto: Imprensa Nacional.

FELISMINO, A. (1960) *No Duplo Centenário da Aula do Comércio.* Lisboa: [s.n.].

FERNÁNDEZ AGUADO, J. (1997) *Historia de la Escuela de Comercio de Madrid y su Influencia en la Formación Gerencial Española*. Madrid: Asociación Española de Contabilidad y Administración de Empresas (AECA).

FERNÁNDEZ AGUADO, J. (1997a) "Los comienzos oficiales de la Escuela de Comercio de Madrid: 1850-1887". *Cuadernos de Estudios Empresariales* 7, 117-138.

FERREIRA, L., KEDSLIE, M. and FREITAS M.V. de (1995) "The history of Accounting in Portugal, with special reference to the Aula do Commercio". Paper presented at the XVIII *European Accounting Association Annual Congress*, Birmingham, 10-12 May, 1-22.

GARCÍA–FUENTES, M. (1984) "Las Escuelas de Comercio en el siglo XIX: la escuela de la Coruña". *Gestión Empresarial* 3, 32-39.

GONÇALVES, J.C.S. (1960) *A Aula do Comércio.* Lisboa: [s.n.].

HOPWOOD, A.G. (1985) "The tale of a committee that never reported: disagreements on intertwining accounting with the social". *Accounting, Organizations and Society* 10(3), 361-377.

HOPWOOD, A.G. (1987), "The archaeology of accounting systems". *Accounting, Organizations and Society* 12(3), 207-234.

LOPES, E. (1915) *Genealogia duma Escola: Origens e Tradições da Academia Politécnica (1762-1911).* Coimbra: Imprensa da Universidade.

MACHADO, A. (1878) Memória sobre a Academia Real de Marinha e Comércio. *In* Basto, A.M. (1937) *Memória Histórica da Academia Politécnica do Porto*. Porto: Universidade do Porto, 1-134.

MAFFRE, P. (1986) "La comptabilité dans les écoles supériéures de commerce au XIXe siecle". *Revue Historique* 276-1, 133-156.

MARTINS, E. (1960) *A Aula do Comércio: 1759.* Lisboa: [*s.n.*].

MONTENEGRO, B.S. (2001) *Breve História da Faculdade de Engenharia da Universidade do Porto: Memórias da FEUP no Início do Funcionamento das Novas Instalações*. Porto: Faculdade de Engenharia da Universidade do Porto.

PORTELA, A.F. (1968) "A evolução histórica do ensino das ciências económicas em Portugal". *Análise Social* 22-23-24, 787-836.

PREVITS, G.J. and MERINO, B.D. (1979) *A History of Accounting in America: an Historical Interpretation of the Cultural Significance of Accounting*. New York: John Wiley and Sons.

RAUPP, F.M. and BEUREN., I.M. (2006) Metodologia da pesquisa aplicável às Ciências Sociais. *In* BEUREN, I.M. (org.), LONGARAY, A.A., RAUPP, F.M., SOUSA, M., COLAUTO, R.D. and PORTON, R. (2006), *Como elaborar trabalhos monográficos em Contabilidade – Teoria e Prática*. 3.ª ed. São Paulo: Editora Atlas, 76-97.

RIBEIRO, J.S. (1871) *Historia dos Estabelecimentos Scientificos, Litterários e Artisticos de Portugal nos Successivos Reinados da Monarchia***,** Tomo I. Lisboa: Typographia da Academia Real das Sciencias.

RODRIGUES, L.L. and CRAIG, R. (2004) "English mercantilist influences on the foundation of the portuguese School of Commerce". *Atlantic Economic Journal* 32(4), 329-345.

RODRIGUES, L.L., CRAIG, R. and GOMES, D. (2007) "State intervention in commercial education: the case of the portuguese School of Commerce, 1759". *Accounting History* 12(1), 55-85.

RODRIGUES, L.L. and GOMES, D. (2002) "Evolução da profissão dos TOC em Portugal: do Marquês de Pombal até aos nossos dias". *Jornal de Contabilidade* 302, 131-141.

RODRIGUES, L.L., GOMES, D. and CRAIG, R. (2003) "Aula do Comércio: primeiro estabelecimento de ensino técnico profissional oficialmente criado no mundo?" *Revista da Câmara dos Técnicos Oficiais de Contas* 34, 46-54.

RODRIGUES, L.L., GOMES, D. and CRAIG, R. (2004) "Corporativismo, liberalismo e a profissão contabilística em Portugal desde 1755". *Revista da Câmara dos Técnicos Oficiais de Contas* 46, 24-39.

RODRIGUES, L.L., GOMES, D. and CRAIG, R. (2004a) "Portuguese School of Commerce, 1759-1844: a reflection of the 'Enlightenment'". *Accounting History* 9(3), 53-71.

RYAN, B., SCAPENS, R.W. and THEOBALD, M. (2002) *Research Method & Methodology in Finance & Accounting*. London: Thomson 2nd ed.

SANTOS, C. (2003) As raízes: 1762-1911. In *2.º Centenário da Academia Real da Marinha e Comércio da Cidade do Porto, 1803-1837*, Universidade do Porto (org.). Porto: Universidade do Porto, 13-27.

VIEIRA, R., MAJOR, M.J. and ROBALO, R. (2009) Investigação qualitativa em Contabilidade. In MAJOR, M.J. and VIEIRA, R. (eds.) (2009), *Contabilidade e Controlo de Gestão - Teoria, Metodologia e Prática*. Lisboa: Escolar Editora, 131-163.

EXPLORING THE INTERPLAY OF SEDENTARY LIFESTYLE, DIETARY CHOICES, OBESITY, AND TYPE 2 DIABETES

Ayesha Ghias[1]
Research Scholar, Hajvery University
Euro Campus, Lahore
Aisha Ghulam Mustafa[1]
Research Scholar, Hajvery University
Euro Campus, Lahore
M. Huzaifa Ali[1]
Research Scholar, Hajvery University,
Euro Campus, Lahore
Mishal Shoaib Dar[1]
Research Scholar, Hajvery University
Euro Campus, Lahore
Fareeha Nawab[1]
Research Scholar, Hajvery University
Euro Campus, Lahore
[1]Faculty of Pharmacy, Hajvery University, Lahore, Punjab, Pakistan

ABSTRACT

Diabetes, a global health concern, necessitates innovative therapeutic approaches. This study delves into the intricate relationship between sedentary lifestyle, dietary habits, obesity, and the onset of Type 2 diabetes in individuals. Employing a mixed-methods approach involving naturalistic observation and a quantitative survey, a sample size of 400 participants (200 online and 200 hospital visitors) was analyzed. The survey findings, substantiated by statistical analysis, unequivocally demonstrate a compelling association between physical inactivity, poor dietary decisions, obesity, and the increased prevalence of Type 2 diabetes in the younger demographic. This research highlights the critical role of lifestyle factors in the etiology of Type 2 diabetes among individuals under 45, emphasizing the urgent need for interventions targeting improved physical activity and dietary behaviors to mitigate this growing health concern.

Keywords: Diabetes Type 2, Sedentary Lifestyle, Obesity, Physical inactivity, Diet.

ADAPTING PEDAGOGICAL IDEOLOGIES: LEADERSHIP IN THE CULTURAL DYNAMICS OF ARAB EDUCATION

Dr. Haneen Vasel

Beit-Berl college, Israel

ABSTRACT

The purpose of the study was to examine the relationship between some cultural characteristics of the Arab society in Israel and teachers' pedagogical ideology, and both factors' influence on the implementation of an educational organizational change based on implementing pedagogical innovation. The research was conducted in an elementary school that led a pedagogical innovation project, leading the approach in which the student stands at the center, investigates and discovers on his own, while his positions are welcomed. In this approach, the student is independent and makes decisions about his or her learning process, and the teacher serves as a guide and mediator. The implementation was based on three new teaching methods for the school: playful pedagogy, extracurricular learning, and discovery learning. Participating in the study were: the principal of the school, the school team leading the change (8 teachers and subject coordinators) and the other schoolteachers (20 teachers). The study was conducted as a case study, using quantitative and qualitative research tools. The findings showed that cultural factors that characterize Arab society such as traditionalism and conservatism influenced the pedagogical ideology of the teachers and accordingly the implementation of change in practice. The teachers emphasized more traditional and conservative values and presented less values of openness to change. Other cultural factors characterizing Arab society that were found to influence the pedagogical ideology of the teachers are: hierarchy, family, and the status of women. It was found that these norms and values, which are based on cultural values, are contrary to the educational concept of the pedagogical enterprise, which affected the actual implementation of the change. Also, a correlation was found between the ideological component and the five components of Fox's model of organizational change in educational systems (Fox, 1995): human, pedagogical, organizational, space and material, and mechanisms, which were examined.

Keywords: cultural characteristics, pedagogical ideology, educational organizational change, Arab sector

ARAB EDUCATOR'S ONLINE LEARNING EXPERIENCES DURING COVID-19

Dr. Haneen Vasel

Beit-Berl college, Israel

ABSTRACT

The purpose of this study is to investigate the perceptions of Arab teachers regarding online learning and technology use during the COVID-19 pandemic. Qualitative data was collected from 21 Arab teachers who work in elementary, junior, and high schools. The findings indicate that Arab teachers hold a positive perception of technological advancements and online learning. More specifically, data shows that the switch to online learning has transformed teachers' perception of their role from being a source of authority into becoming education facilitators. This switch has also helped in creating a more student-centred approach to education as well as increased innovative teaching and learning process management, ultimately improving the schools' reputation. However, teachers also express a negative stance towards online learning, especially in terms of the disconnection that emerged between them and the students during the COVID-19 pandemic period, which has led to further academic and socio-emotional disparities. Accordingly, this study highlights the challenges (e.g., lack of preparation, experience, and knowledge in remote learning; limited resources) and opportunities (e.g., technology proficiency; professional development) for teachers who are transitioning to online learning.

CHRISTIAN THEOLOGY IN HARMONIZING HUMAN RELATIONS WITH THE ENVIRONMENT

Tio Nursarida[1],Putri Rosinta Lestari[2], Fransisca Dhani Kartika[3], Nataninda Elsi Sola Gratia Sitompul [4]

Christian University of Indonesia, Jakarta.

ABSTRACT

In certain perspectives, people often consider themselves as subjects who are separated from their environment. So they feel that they have power over their environment without limitations. Consciously or unconsciously, this perspective eventually has an impact on several things that disrupt the harmonious relationship between humans and their environment. The existence of suboordinate and discriminatory human behavior is proof of this. In fact, in addition to humans, there are also other things in the environment that really need to be considered for their existence. Natural elements such as plants, animals, water and air often escape human attention. As a result, there are several things that are often reported lately: deforestation, pollution, and global warming. Whereas these natural elements are the support of human survival and are also God's creations that are very important to be appreciated. The environment becomes an object that is often considered later. In some cases, it even escapes human attention. Christian theology also plays an important role in responding to this problem. Through the contribution of its teachings that raise ecological values, it is expected to be able to urge its people to pay attention to the environment. Furthermore, it is able to harmonize the relationship between humans and the environment with the existence of living behaviors in real society. This paper is written descriptively-qualitatively by utilizing the existence of academic literature to determine the teachings of Christian theology that are able to harmonize human relations with the environment. Some of the things that will be discussed in this paper are the context of Christian theology in the present, environmental problems that are happening and have an influence on humans, various teachings for Christians that are appropriate in addressing these environmental issues, and the concept of harmony that is expected to be realized between humans and their environment in the present.

Keywords: Christian Theology; Harmonizing; Human Relationship with the Environment; Natural Elements.

NEW APPROACH FOR RECOVERING KMgS FERTILIZERS BY SIMULTANEOUS TRANSFORMATION OF BOTH BRINE WATER AND PHOSPHOGYPSUM WASTE

Ilham Oubelhas[1*], Brahim Bouargane[1], Silvia Perez Moreno[2], Alejandro Barba-Lobo[2], Mohamed Ghali Biyoune[1], Bahcine Bakiz[3], Juan Pedro Bolivar[2], and Ali Atbir[1]

[1] LGP, Department of chemistry, Faculty of Sciences, Ibn Zohr University, Agadir, Morocco.

[2] Department of Integrated Science Physics, University of Huelva, Huelva, Spain

[3]LME, Department of chemistry, Faculty of Sciences, Ibn Zohr University, Agadir, Morocco

ABSTRACT

The global demand for fertilizer underscores its crucial role in agricultural productivity, yet its supply faces challenges due to limited availability of key ingredients like phosphorus and potassium. This scarcity poses significant obstacles to sustainable agricultural practices and global food security. The OCP group stands as the exclusive supplier of fertilizers in Morocco. It is specialist on producing phosphate compounds such as phosphoric acid, an essential compound for fertilizers manufacturing. However, the phosphoric acid production generates a large amount of phosphogypsum (PG), often disposed of at sea, causing environmental harm. For this reason, our study addresses environmental issues related to PG and brine water (i.e., a hypersaline water from desalination plant) by recycling both of them. In this study, we aim to precipitate K_2SO_4, and $MgSO_4$ from PG and brine respectively, then $K_2MgSO_4.6H_2O$ fertilizer by evaluating the ternary phase diagram of the system K^+- Mg^{2+} // SO_4^{2-} - H_2O at 0 °C and 25 °C. The purity of the solid phases was confirmed by XRD, SEM/EDS, IR, and ATD/ATG techniques. The results show the effectiveness of our process in wastes treatment and management. Finally, substituting non-renewable resources with PG and brine mitigates in one side environmental pollution, and in the other side reduces production costs and improves farm economics.

Keywords: Phosphogypsum, brine, fertilizer, environment, conversion.

EFFICACY OF SOME PLANT POWDERS IN PROTECTING COWPEA SEEDS AGAINST INFESTATIONS CAUSED BY *Callosobruchus maculatus* (FAB.) (COWPEA WEEVIL)

Asmae Baghouz[1] - Rajae El Brahimi[2] - Raja Guemmouh[1]

[1]Laboratory of biotechnology, conservation and valorisation of natural resources (LBCVNR), Dhar El Mehraz Faculty of Sciences, Sidi Mohamed Ben Abdellah University, Fez, Morocco.

[2]Laboratory of Biotechnology, Environment, Agri-food and Health (LBEAS), Dhar El Mehraz Faculty of Science, Sidi Mohamed Ben Abdellah University, Fez, Morocco.

ABSTRACT

Legumes play an important role in the world's diet, particularly in developing countries. They are an essential part of the diet of many African populations. This importance is based on several advantages, cowpea (*Vigna unguiculata* L. walp), which is a major crop in tropical Africa, where about 200 million people consume it. Unfortunately, cowpea seeds undergo considerable damage during the storage period, being exposed to attacks by insect pests, in particular, the cowpea pest, *Callosobruchus maculatus*.

Control of insect pests on stocks has been mainly carried out using chemical methods. In view of the inconvenience of using pesticides, it is necessary to consider alternative approaches, especially the use of plant substances which have an insecticidal activity. To develop a secure strategy and an environmentally-friendly approach for managing insect pests on stored produce, experiments were carried out using the plant powders plant powders of *Syzygium aromaticum* (Clove), *Origanum compactum* (Oregano), and *Mentha pulegium* (Pennyroyal), against the biological parameters of cowpea weevil (*Callosobruchus maculatus*), namely (mortality, fecundity, fertility of females and emergence of *Callosobruchus maculatus* adults), on cowpea seeds (*Vigna unguiculata*) under storage conditions of 27 ± 1 °C and 70 ± 5% relative humidity. The plant powders of *Syzygium aromaticum, Mentha pulegium*, gave the best results against the biological parameters of *Callosobruchus maculatus*, knowing that their biocidal potential would increase according to the doses used.

based on the findings, the investigated bioinsecticides in this study, could constitute a rich source of bioactive compounds that possess powerful insecticidal effects.

Keywords: Cowpea; *Callosobruchus maculatus*; plant powders; plant; biological parameters.

ASSESSMENT OF GROUNDWATER QUALITY AND SUITABILITY FOR IRRIGATION USING GEOGRAPHIC INFORMATION SYSTEM (GIS) TECHNIQUES IN THE NEKOR-GHISS PLAIN, MOROCCO

SOUKAINA EL KHALKI [1], Abdellatif Lamhamdi[1], Rachida Elbarghmi[1]

[1]Laboratory of Applied Sciences, National School of Applied Sciences (ENSAH), Abdelmalek Essaadi University, Tanger, Morocco.

ABSTRACT

In arid and semi-arid regions, groundwater has seriously deteriorated in recent decades due to environmental changes, anthropogenic activities, and marine intrusion. Groundwater samples were taken from the Nekor-Ghiss plain. The parameters for examining the irrigation quality of the samples collected were sodium adsorption rate (SAR), percentage of soluble sodium (Na%), residual sodium carbonate (RSC) and permeability index (PI), magnesium absorption ratio (MAR), and Kelly ratio (KI). Spatial distribution maps were produced using the GIS platform. Based on the parameters determining groundwater suitability for irrigation (SAR), (Na%), (RSC), (PI), : the majority of water samples from the study area are suitable for use in irrigation. Whereas, Magnesium Risk Analysis (MAR), deduced that 51.9% of the water samples belong to the permissible category for irrigation. According to the parameters of (KR), 59.49% of the water samples belong to the category suitable for irrigation. This study is very useful for farmers and inhabitants of the region in order to take the necessary management and protection measures and to adopt rational behaviour for a sustainable use of this groundwater.

Keywords : Nekor-Ghiss plain, groundwater quality, irrigation, GIS.

THE USE OF DESALINATED SEAWATER FOR IRRIGATION AS A SOLUTION FOR ADAPTING TO WATER SCARCITY IN NORTHERN MOROCCO

SOUKAINA EL KHALKI [1], Abdellatif Lamhamdi[1], Rachida Elbarghmi[1]

[1]Laboratory of Applied Sciences, National School of Applied Sciences (ENSAH), Abdelmalek Essaadi University, Tanger, Morocco.

ABSTRACT

Climate change is affecting water resources in northeastern Morocco, mainly affecting irrigated agriculture. In this context, seawater desalination is an adaptation strategy that has provided increasing water allocations to agriculture over the last decade, to replace dwindling conventional resources. This study evaluates the quality of desalinated water from the Al Hoceima desalination plant for its suitability for irrigation. Our study carried out a series of detailed physicochemical analyses. The results revealed that the process of reverse osmosis of seawater produces a product with a high concentration of monovalent cations (Na+) compared with divalent cations (Ca2+ and Mg2+), which leads to an increase in the value of the sodium absorption ratio (SAR). Low concentrations of certain chemical elements could affect plant growth. To minimize these problems, the water must be mixed with other water sources to maintain the nutrients required for irrigation.

Keywords : Seawater desalination, conventional resource, Water quality, Irrigation, Morocco.

EXTRACTION OF ESSENTIAL OILS FROM TWO WILD AND DOMESTICATED PLANTS OF THE *LAVANDULA STOECHAS* SPECIES COLLECTED IN THE TAZA REGION (COMMUNE BOUCHFAA)

***EL BRAHIMI Rajae[1*], BAGHOUZ Asmae[2], BARI Amina[1]**

[*1] Laboratory of Biotechnology, Environment, Agri-food and Health (LBEAS), Faculty of Sciences Dhar El Mahraz Sidi Mohammed Ben Abdallah University, Fez.

[2] Laboratory of Biotechnology, Conservation and Development of Natural Resources, Agri-food and Health, Faculty of Sciences Dhar El Mahraz Sidi Mohammed Ben Abdallah University, Fez

ABSTRACT

In the context of conservation and enhancement of the Moroccan environment, *Lavandula stoechas*, one of the most threatened species due to overexploitation by local populations. To solve this problem, one of the most effective solutions is to identify and select the most promising species for subsequent domestication. This study aimed to determine the chemical composition of essential oils extracted from wild and domesticated *Lavandula stoechas*

With the help of field trips, we collected seed samples from wild species and carried out germination tests and field transplants of plant species, following them through to the flowering stage. We then harvested domesticated and wild species to extract essential oils from two *Lavandula stoechas* plants.

The aerial parts of two wild and domesticated plants were left to air-dry in shaded areas at room temperature for two weeks. They were then stored in bags protected from light. Essential oils were obtained by hydrodistillation and chemical analysis by gas chromatography/mass spectrometry (GC/MS).

The results indicate that the major compounds present in *Lavandula stoechas* wild are fenchone, camphor and carvacrole, while the major compounds in in *Lavandula stoechas* domesticated are viridiflorol, spathulenol and α-cadinol.

Key words: Domesticated, Essential oils, *Lavandula stoechas*, medicinal plants, wild.

EVALUATION OF THE MICROBIOLOGICAL QUALITE OF BIVALVE MOLLUSCUS ON THE NORTH-EASTERN COAST OF MOROCCO

Sara AZHAF[1,2*], Bouchra LEGSSYER[1],Chaouki BELBACHI[2],Ilyes RRAHOU[3], Mostafa LAYACHI[4]

[1] Laboratory of Agricultural Production, Biotechnology and Environment, Faculty of Sciences of Oujda, Mohammed First University - Oujda
[2] Regional Laboratory for Analysis and Research, ONSSA, BP: 3136, Oued Isly, Oujda-Morocco
[3]Institut Supérieur des professions infirmières et techniques de santé oujda.
[4] National Institute for Fisheries Research, INRH Fishing department , Nador-Morocco

ABSTRACT

The microbiological quality of live bivalve mollusks sold for commercial purposes has been studied at the Central Market of Nador. 50 samples covering 5 different species of bivalve mollusks (small clams, mussels, oysters, razor clams, sea beans) were analyzed by searching for the Total Mesophilic Aerobic Flora, *Staphylococcus aureus*,sulfite-reducing anaerobic bacteria, *Escherichia coli*, *Salmonella*, *Vibrio* and *Listeria*. In order to undergo a comparative study, 10 samples were taken from three different points (Kam Kom El Baz, Caracas and Foum El Oued) belonging to the same natural accumulation along the coast Ras Kebdana-Saidia, which were analyzed in search for fecal contamination indicating microorganisms. The results obtained by analysis of all samples were judged according to the microbiological criteria laid down by the official newsletter tailored to ONSSA, the regional office of Quebec Inspection Centre of food and animal health, and ISO 16649-3 (2005). On this basis these results allowed us to conclude the following: 100% of the samples are satisfactory for total aerobic mesophilic flora, *Staphylococcus aureus* and sulphite-reducing anaerobic bacteria. 33.3% of the samples are satisfactory, 66.6% are unsatisfactory according to the fecal contamination indicators.80% of the samples are satisfactory, while the rest are not, regarding contamination by *Listeria monocytogenes*. No *Salmonella spp* were detected during the study period. The presumed *Vibrio spp* was present in all samples analyzed.
Our results, although not alarming, point out that the marketing of bivalve mollusks in Nadors' city market must undergo regular checks regarding both good hygiene practices at the market, and the harvesting area for this seafood.

Keywords: bivalve molluscs, FMAT, *Staphylococcus aureus*, sulfite-reducing anaerobic bacteria, *Escherichia coli*, *Salmonella*, *Vibrio, Listeria*, Microbiological quality

COMPARATIVE ANALYSIS OF CHEMICAL COMPOSITION AND ANTI-OXIDANT ACTIVITY BETWEEN WILD SALVIA LAVANDULIFOLIA AND SALVIA OFFICINALIS FROM THE MIDDLE ATLAS (CENTRAL MOROCCO)

Iham ELARABİ

Souad MAACHE

Laboratory of Natural Substances, Pharmacology, Environment, Modeling, Health and Quality of Life (SNAMOPEQ), FS-Dhar El Mehraz, USMBA

ABSTARCT

Medicinal plants are known for their rich source of active principles used throughout history for various purposes. However, the use of natural plants poses a threat to native and endangered species. Therefore, understanding the chemical constituents and biological activities of these plants is crucial before utilizing them for human diseases. This study aimed to analyze the chemical composition using G-C and antioxidant activity (DPPH, TAC, and FRAP) of essential oils from Salvia lavandulifolia and Salvia officinalis. In Salvia officinalis, 20 chemical constituents were identified in EOs, whereas Salvia lavandulifolia had only 10 constituents in its EOs. The major chemicals in Salvia officinalis were Camphor (26.70%), β Thujone (17.14%), and Eucalyptol (16.96%), while in Salvia lavandulifolia, Camphor (39.24%), Eucalyptol (22.01%), and Camphene (9.71%) were the primary constituents. The recorded DPPH Free Radical Scavenging was 97.31% for essential oils of S. lavandulifolia compared to 77.88% in EOs of S. officinalis. The Total Antioxidant Capacity (TAC) was 87.52% for EOs of S. officinalis and 77.88% for essential oils of S. lavandulifolia. This study could be a valuable reference for future research due to the insights it provides on the phytochemical composition of S. lavandulifolia and S. officinalis. Further investigations are warranted to compare commercial varieties with native ones in terms of chemical constituents and biological properties to underscore the importance of cultivated plants and safeguard wild resources.

Keywords: Chemical composition, Salvia lavandulifolia, Salvia officinalis, antioxidant activity.

STUDY OF THE PHYSICOCHEMICAL AND BIOLOGICAL PROPERTIES OF TWO ORGANIC SUBSTANCES DERIVED FROM BIOMASS

Dr. BOUSSAK Hassina,

Coatings Laboratory, Materials and Environment. University M'hamed Bougara - Boumerdes-35000-Boumerdes Algeria

Dr. .LOUCIF SEIAD Linda

Coatings Laboratory, Materials and Environment. University M'hamed Bougara - Boumerdes-35000-Boumerdes Algeria

Dr. DEMIM Soraya

Coatings Laboratory, Materials and Environment. University M'hamed Bougara - Boumerdes-35000-Boumerdes Algeria

BENOUDJIT Fouzia

Coatings Laboratory, Materials and Environment. University M'hamed Bougara - Boumerdes-35000-Boumerdes Algeria

BERROUANE Naoual

Coatings Laboratory, Materials and Environment. University M'hamed Bougara - Boumerdes-35000-Boumerdes Algeria

ABSTRACT

As part of this work, we studied two aromatic plants *Trigonella foenum-graecum L* and *Thymus vulgaris* collected from the Sétif region in order to calculate their yields and determine their organoleptic properties as well as their physicochemical characteristics. The yield of the essential oil obtained by steaming the thymus plant is of the order of (1.66%) and is higher than that of fenugreek (0.85%), a visual observation of the oils obtained by hydrodistillation allowed us to notice that the color differs from one oil to another. EO Thyme, which has a lower relative density than fenugreek, contains more monoterpenes in its composition. The results obtained show that the refractive index values of thyme and fenugreek EOs are higher than that of water at 20ºC. From the point of view of the IR results, thyme oil is much richer in chemical compounds than fenugreek oil; these results correspond to the results of organoleptic analyses. Thyme EO is capable of neutralizing the DPPH radical depending on the concentration. The main chemical compound of thyme EO is the most antioxidant sample, although fenugreek EO has no antioxidant effect.

Key words: Hydrodistillation, essential oils, density, monoterpenes, organoleptic properties.

ANALYSIS OF BIOACTIVE COMPOUNDS IN AQUEOUS EXTRACTS OF CHEWING TOBACCO: CHARACTERISATION AND EVALUATION OF IN VITRO ANTIOXIDANT ACTIVITY OF DIFFERENT EXTRACTS

Chahrazad Belkhiri[1], Chaimae Himri[1], Salah-eddine Azizi[2], Mohammed Dalli[2], Hicham Elmsellem[2], Ilyesse Rahhou[1,2], Chaouki Belbachir[3], Mostafa Markaoui[4], Bouchra Legssyer[1]

1. Laboratory for Agricultural Production Improvement, Biotechnology and Environment, Mohammed First University Oujda, Morocco
2. Higher Institute of Nursing Professions and Health techniques (ISPITSO) Oujda, Morocco
3. Berkane Regional Research and Analysis Laboratory – ONSSA, Food, Berkane Agropole, Berkane, Morocco
4. Laboratory of Bioresources, Biotechnology, Ethnopharmacology and Health, Mohammed First University Oujda, Morocco

ABSTRACT

Chewing tobacco, widely consumed as a tobacco product, is the subject of this study. The research examines four different variants of chewing tobacco and *Nicotiana tabacum* leaves, and reveals significant differences in various parameters measured. This underlines the importance of the study.

A series of analyses were carried out on the samples, assessing parameters such as electrical conductivity, salinity, pH, sugar, proteins, polyphenols, flavonoids and tannins. Antioxidant activity tests were also carried out. The results revealed variable levels of dissolved solutes, total dissolved solids (TDS), salinity and pH in the chewing tobacco samples. pH was alkaline, varying from 8.82 to 9.53. Protein and sugar levels vary, with the highest levels in *NT* leaves followed by the *NT-S* form of marketed chewing tobacco. Polyphenols vary, with the highest concentrations in *NT* leaves (59.60 ± 0.54 µg Eq GAE/mg) and in *NT-F* (43.41 ± 1.15 µg Eq GAE/mg). However, antioxidant activity was generally low in most samples, and totally absent in *NT-E* and *NT-J*.

The results of this study reveal significant differences in the characteristics of chewing tobacco samples, with varying levels of bioactive compounds and generally low antioxidant activity. These disparities may have potential health consequences. A better understanding of the composition of these products is essential to assess their effects and consider strategies to reduce the risks associated with their consumption.

Keywords

Chewing tobacco, *Nicotiana tabacum,* Bioactive compounds, Antioxidant activity, composition, Health implications.

IN VITRO TOXICITY ASSESSMENT OF COPPER SULPHATE HERBICIDE ON JUVENILES AFRICAN CATFISH (*Clarias gariepinus*)

[1]SHAFIU NAFIU ABDULLAHI, [2]SAMIRA IDRIS UMAR AND [3]ALIYA SULAIMAN MIKO

[1, 3]Department of Life Sciences, Kano State Polytechnic, Kano- Nigeria
[2]Department of Biology, FCT College of Education Zuba Abuja, Nigeria

ABSTRACT

The toxicity effect of Copper Sulphate herbicide on 300 jumbo juvenile *Clarias gariepinus* with weight range of 40-50g and length of 10-15cm were tested over 90days in a renewal bioassay protocol. Experimental fish were procured and acclimatized in the laboratory for 14days in completely randomized design. after of range finding test, the fishes were exposed to lethal concentration of 0.00mg/l, 0.5mg/l, 1.00mg/l, 1.50mg/l and 2.00mg/l for 96 hours as well as sub-lethal concentrations of 0.00mg/l, 0.048mg/l ($1/40^{th}$), 0.097mg/l ($1/20^{th}$) and 0.39mg/l ($1/5^{th}$) for 90days which had the 96 hours LC_{50} of 1.952mg/l. Behavioural changes, mortality profile, haematological and biochemical indices were carried out using standard procedures. The results revealed that the exposed fish developed erratic swimming, lost of reflex and became restless and agitated with an increase in the herbicide concentration compared with the control. Sudden fish death were observed in the experimental fish and these differed significantly with variation in toxicant concentrations indicating that mortality increases with an increase in concentration. Red blood Cells (RBCs) count, haemoglobin (Hb) concentrations and packed cell volume (PCV), mean corpuscular haemoglobin (MCH), mean corpuscular volume (MCV) and mean corpuscular haemoglobin concentrations (MCHC) of the exposed fish reduced significantly ($p<0.05$) in a concentration-dependent manner. However, white blood cell (WBC) count, neutrophils, platelets and Eosinophils increased with an increase in the concentration of the herbicide with the exception of Lymphocyte and Monocytes which decreased in corresponding manner. It was observed that the activities of the liver enzymes, alanine amino transferase (ALT), aspartate amino transferase (AST) and alkaline phosphatase (ALP) increased significantly ($p<0.05$) in the entire experimental fish when compared with the control. The urea and creatinine concentrations increased significantly ($p<0.05$) in the entire experimental group compared with control. It can be deduced that copper sulphate exerted effect on the behavior, mortality profile, haematology and biochemical indices of the experimental fish. It is therefore recommended that, indiscriminate use of synthetic herbicide due to their effect on aquatic biota such as fish should be check mate to reduce the risk it pose to non-target organisms.

Keywords: Biochemical indices, *Clarias gariepinus*, Haematological parameters, Copper sulphate insecticide, Toxicity

THE IMPACT OF DIFFERENT PLANTATION AND NATURAL FOREST TYPES ON THE CHARACTERISTICS OF EPIGEIC INVERTEBRATES IN WESTERN PLAIN (ROMANIA)

Dorina-Marieta PURICE, Minodora MANU, Marilena ONETE

Institute of Biology Bucharest, Romanian Academy, Spl. Independenței 296, Sector 6, 060031, Bucharest, Romania

ABSTRACT

The aim of this paper is to highlight the influence of the structural composition of some natural forests and plantation types on some interspecific relationships existing in epigeic invertebrate communities from Western Romanian Plain. Our studies took place in nine sites (2 natural forests and 7 plantations). We used Barber traps for collecting above-ground fauna, and specific identification keys for identifying species; only Coleoptera (Carabidae) was identified at species level. The following aspects were analysed: taxonomic composition, status of the taxa in the local coenoses from the point of view of their constancy classes in the samples, as well as the linear correlation coefficient (r) between the predatory taxa but also between the predators and their food sources. As results we highlighted the importance of the plant species composition and plantation types together with their heterogeneity for ensuring complex and long-lasting interspecific relationships along the path of ecological succession, resulting in a quality supply of environmental services provided by forests.

ECO-FEMINISM IN INDIA WITH REFERENCE TO ENVIRONMENT STUDIES

Aisurya Dash

Deepanjali Mishra

School of Humanities, KIIT University, India

ABSTRACT

Ecofeminism is concerned with the relation between the destruction of the environment and the oppression of women. It is social and political movement which emerged in late 20th century representing the connection between feminism and ecology .The term "ecofeminism" is coined by French Feminist Francoise d Eaubonne iin her book Le Feminisme ou la Mort in 1974 .It claims that both women and nature are dominated due to the patriarchal nature of the mankind and by understanding the worth and giving importance to the women and nature society can achieve harmony and sustainability. Society's patriarchy is based on four interconnected pillars like sexism, racism, class, exploitation and environmental destruction which are always responsible for the oppression of women and nature. Ecofeminists encourage an association between women and the environment illustrating an intimate relationship because of their gender roles and their biology. Indian culture and tradition are completely dependent on women who are more sensitive and communicative to the nature and it's conservation in comparison to men. Some of the most famous ecofeminism thinkers of India are Vandana shiva ,Bina Agarwal and Vrinda karart who start movements for protecting nature by accepting that both women and nature are dominated by men. One of the most famous examples of women power is ' Chipko movement' started in 1970s.The paper explores how women and environment are equally exploited in our society and steps taken by Ecofeminists for their development .

Key words – Feminism, Ecofeminism, Environment, women, Ecology.

THE EFFECTS OF UNCONTROLLED WASTE DISPOSAL ON URBAN FLOODS IN TUDUN WADA, KADUNA, NIGERIA

Aliyu Hassan
Department of Civil and Environmental Engineering,
Air Force Institute of Technology,
Nigerian Air Force,
Kaduna

ABSTRACT

The swift urban growth of cities in developing areas such as Tudun Wada, Kaduna, Nigeria, has resulted in a notable rise in waste production, creating environmental and public health issues. Rapid urbanization in Tudun Wada has resulted in increased waste generation, leading to improper disposal practices that contribute to drainage system blockages. This study looks at the effects of negligent trash disposal near streams in the Tudun Wada area of Kaduna, Nigeria. The data used in this study came from newspaper articles, interviews, questionnaires, and personal observation. Ninety-five questionnaires were thoughtfully dispersed around Tudun Wada, the results are displayed in the study's table after they were sampled and assessed. Thirty randomly chosen samples from the settlement along the stream were gathered in order to assess the effects of floods in such areas. Simple percentages were used for data analysis, and tables and figures were used to present the study's conclusions. The study examines how the development of a technologically advanced waste management ecosystem could lead to new job possibilities, better public health outcomes, and a possible decrease in pollution. The results of this study provide important new information about the viability and efficacy of creating a clean environment free from water pollution as well as an effective trash collection and disposal system inside the research area. It also recommends creating a waste management strategy to ensure that the research area is kept clean and free of water pollution, as well as an effective mechanism for gathering and getting rid of garbage. Policymakers, urban planners, and waste management authorities may find the study's conclusions useful in addressing comparable issues in other quickly urbanizing areas.

Keywords: Tudun Wada, Uncontrolled waste disposal, Urban floods, Nigeria Waste generation, Drainage system blockages, Floodwater absorption.

INCLUSIVE PLAYGROUNDS: A COMPARATIVE STUDY OF CHILD-FRIENDLY SPACES ACROSS CONTINENTS

Melik Sami[1], Khelil Sara[2], Tallal Abdel Karim Bouzir[3].

[1,2] Departement of architecture, Mohamed Khider Biskra University, Biskra, Algeria. /LACOMOFA Biskra laboratory

[3] Institute of Architecture and Urban Planning, Blida University, Blida, Algeria.

ABSTRACT

Through a global survey of inclusive playgrounds spanning multiple continents, this report aims to illuminate both the variances and likenesses in how these child-welcoming areas are conceived, enacted, and influence through a meticulous contrast. Inclusive playgrounds are so important for nurturing the physical, intellectual, and interpersonal growth of all kids, as they offer a special space that encourages involvement and freedom for children regardless of their capabilities. Through a methodological analysis of playgrounds across the continents of North America, Europe, Asia, Africa, and Australia, this research scrutinizes how comprehensively these areas conform to the standards of inclusiveness regarding physical accessibility, sensory stimulation capable of sparking engagement for all children, and fostering social interaction. The research methodology includes a mix of qualitative and quantitative approaches, encompassing site visits, expert interviews, and analysis of playground design documents. Findings indicate that while North America and Europe show advanced progress in inclusive playground development, Asia and Africa exhibit significant variability, influenced by cultural, economic, and policy factors. By emphasizing the importance of community participation, governmental assistance, and cross-border cooperation, the study underscores how these factors can work together to promote more inclusive playground access worldwide. Furthermore, it identifies key challenges, such as financial constraints and lack of standardized guidelines, which hinder the widespread adoption of inclusive playgrounds. Recommendations for future playground projects and policies are provided, aiming to foster a global movement towards more inclusive, child-friendly environments. By highlighting the need for inclusive play spaces that accommodate all children regardless of ability, this research aims to inspire researchers, policymakers, and practitioners alike to make diversity and accessibility the leading priorities as public playgrounds are conceived, designed, and built.

Keywords: Inclusive Playgrounds; Child Development; Accessibility in Play Spaces; Global Playground Design; Sensory Integration.

PROVIDING A NEW STRATEGY TO CONTROL OR REDUCE THE DESIRE TO SMOKE AND TOBACCO USAGE BASED ON THE GENETIC DIFFERENCES OF PEOPLE

Mojgan Sheikhpour[1, 2]*, Mohadeseh Arabi[1, 2],

[1]Department of Mycobacteriology and Pulmonary Research, Pasteur Institute of Iran, Tehran, Iran

[2]Microbiology Research Center, Pasteur Institute of Iran, Tehran, Iran.

ABSTRACT

Smoking has always been one of the main problems of different societies and a threat to human health. In addition to imposing enormous economic and social costs, this problem is the most important risk factor for contracting various cardiovascular, digestive and respiratory diseases, including lung cancer. Today, many people, especially young people, despite being aware of the complications and dangers of smoking and their adverse effects on their quality of life, show a desire and tendency towards smoking, and it is necessary to evaluate this tendency from the point of view of genetic factors in order to design , appropriate and useful prevention, management and treatments. The purpose of this study is to find a new model to control or reduce the tendency of people to smoke and tobacco based on the findings related to genetic biomarkers and also the genetic diversity (polymorphism) observed in their genome. For example, in previous studies in the last few years, we found that smoking and lung cancer are related to the expression of neurotransmitter receptors, including dopamine receptors, as well as polymorphisms of these genes. Therefore, screening the level of expression of neurotransmitter receptors and determining their polymorphisms in people is a suitable method for monitoring and also reducing the tendency of people to smoke and, tobacco. This issue is important from various economic, social, sports, health and medical aspects.

Keywords: smoking and tobacco, genetic biomarker, polymorphism, neurotransmitter receptors, dopamine receptors

HEAVY METAL CONCENTRATIONS IN GROUNDWATER FROM VARIOUS SOURCES IN JOS TOWN, PLATEAU STATE, NIGERIA: AN INVESTIGATION OF TUBE WELLS, HAND PUMPS AND MOTORIZED TAPS

Adebisi, Quazim Babs

[1]Federal University of Lafia, Nasarawa State, Nigeria

Abstract

Groundwater is a vital source of drinking water for millions of people worldwide, including those in Jos Town, Plateau State, Nigeria. However, groundwater contamination with heavy metals poses a significant threat to human health. This study investigated the concentration of heavy metals in groundwater from various sources in Jos Town, including tube wells, hand pumps, and motorized taps. A total of 30 water samples were collected from different locations in Jos Town and analyzed for heavy metal concentrations using Atomic Absorption Spectroscopy (AAS). The results showed that the groundwater samples contained elevated levels of heavy metals such as Lead (Pb), Cadmium (Cd), Chromium (Cr), Manganese (Mn) and Nickel (Ni), with mean concentrations exceeding the World Health Organization (WHO) and Nigerian Standard for Drinking Water Quality (NSDWQ) guidelines. The highest concentrations of heavy metals were found in water samples from tube wells, followed by hand pumps and motorized taps. The study also revealed that the heavy metal concentrations varied significantly across different locations in Jos Town, with areas near industrial and agricultural activities showing higher concentrations. The findings of this study suggest that groundwater in Jos Town is contaminated with heavy metals, posing a significant risk to human health. Therefore, there is a need for regular monitoring and regulation of groundwater quality, as well as public education and awareness campaigns to inform residents of the potential health risks associated with consuming contaminated water. Additionally, measures such as proper waste disposal and pollution control should be implemented to prevent further contamination of groundwater sources.

Keywords: Groundwater, Heavy Metals, Jos Town, Plateau State, Nigeria, Water Quality, Public Health.

THE USE OF ARTIFICIAL INTELLIGENCE FOR ASSESSING THE IMPACT OF ENVIRONMENTAL FACTORS ON PLANTS

MSc. Denada AHMETI RADA
Logos University College
Sports University of Tirana

MSc. Dhimitër RADA
National Food Authority
Ministry of Agriculture and Rural Development

Introduction

In today's era of unprecedented environmental modifications and escalating ecological contamination, the preservation of biodiversity and sustainable global food production have emerged as paramount concerns. The intricate interplay between human activities, climate change, and environmental factors poses substantial challenges to the health and vitality of plant ecosystems worldwide. Amidst this backdrop, the imperative to develop effective methodologies for assessing the impact of these variables on plant life becomes increasingly urgent.[1] Artificial Intelligence (AI) stands out as a potent tool in this endeavor, offering sophisticated capabilities for analyzing and predicting changes in plant development and health. With its capacity for complex data processing and pattern recognition, AI presents a promising avenue for comprehensively understanding the intricate relationships between environmental factors and plant ecosystems.[2] By harnessing the power of AI, researchers can delve deep into the multifaceted dynamics of plant-environment interactions, enabling more nuanced insights into the challenges and opportunities inherent in this complex domain. The aim of this study is to make use of expert system techniques to determine together with analysis modifications in plant wellness as well as development as an outcome of human treatment weather adjustment as well as various other ecological elements. By leveraging AI techniques, researchers seek to unravel the intricate web of causality linking human interventions, climate change, and other ecological factors to changes in plant ecosystems. Through meticulous analysis and predictive modeling, this research endeavors to shed light on the mechanisms underlying plant responses to environmental stressors, paving the way for informed decision-making and proactive interventions in agricultural and environmental management.[3] Some of the objectives that we can mention in this study are:

1. To evaluate the efficacy of AI techniques in analyzing and predicting changes in plant development and health in response to environmental factors.
2. To identify the key environmental variables impacting plant ecosystems and assess their relative significance in influencing plant health and growth.

[1]Wang, L., et al. (2023). Advancements in Artificial Intelligence for Environmental Impact Assessment in Plant Ecosystems. Journal of Environmental Informatics, 25(2), 145-162.

2 Zhang, H., et al. (2022). Integrating Machine Learning and Ecological Modeling for Understanding Plant Responses to Environmental Stressors. Ecological Applications, 32(4), e02568.

[3] Liu, Y., et al. (2021). AI-Based Approaches for Predicting Plant Responses to Climate Change: Challenges and Opportunities. Frontiers in Plant Science, 12, 589730.

3. To explore the synergistic effects of human interventions, climate change, and other ecological factors on plant ecosystems, using AI-driven analyses.
4. To develop a comprehensive framework for assessing and mitigating the impacts of environmental factors on plant health, informed by insights from multidisciplinary research and AI-driven analyses.

This study builds upon a foundation of existing literature, drawing upon insights from a diverse array of disciplines ranging from ecology and agronomy to computer science and artificial intelligence. By synthesizing insights from disparate fields, researchers aim to construct a comprehensive framework for assessing and mitigating the impacts of environmental factors on plant ecosystems. Through a multidisciplinary approach that combines field observations, experimental data, and AI-driven analyses, this study seeks to push the boundaries of knowledge in understanding and managing the complex interplay between plants and their environment. In the following sections, we delve into the methodology employed in this study, outlining the strategies and techniques utilized to investigate the impact of environmental factors on plant health and growth. Subsequently, we present the findings of our analysis, highlighting the key insights gleaned from the application of AI techniques in elucidating plant-environment interactions. Finally, we draw conclusions from our study, discussing the implications of our findings for agriculture, environmental conservation, and sustainable development.

Methodology

This research employs rigorous methodology, with a focus on, but not limited to, a comprehensive literature review and a current methodologies evaluation in applying artificial intelligence (AI) for environmental analysis. We combine field-collected data with AI to examine the effects of different environmental and climatic factors on plants. Data sources such as Research Gate, Web of Science, Scopus along with Google Scholar were made use of. This methodology allows for a more in-depth understanding of the mutual relationship between plants and the environment. The first step of the methodology is a detailed review process of the literature of studies that have applied AI or relevant methodologies in the process of attempting to analyze environmental data. Authors meticulously research and assess relevant scholarly works, academic papers, and scientific articles to understand the most advanced techniques currently in use. This review guides them to identify the best practices, challenges, and the research methodology to be used in this study. Building on the ideas obtained from the review of the literature, the research method strives to utilize field-collected data to substantially enhance the analysis of this study's research question. These data are collected through thorough in-situ observations, experiments, and extensive and precise measurements. The purpose of data collection is to provide a solid empirical base for this research. Collecting the right data will help ensure the fitness of this study. AI methodologies are used to analyze the collected data. These AI methods include machine learning algorithms, neural networks, and other AI-driven approaches. Researchers use these methods to identify the fundamental patterns and regularities within the experimental and observational data. A cautious and methodical approach is required for this data processing to make sure that the created models and formulation are faithful to the actual process through which plants respond to the various environmental stressors in the

natural environment. Additionally, our research will conduct a review of the data sources used in relevant studies in the field of plant-environment interactions. Second, conducting a literature review on the quality, reliability, and relevance of data sources to ensure the validity of the obtained findings. This allows for the discovery of potentially biased data as well as the data's potential limitations and helps interpret any potential findings.[4] In order to facilitate the process of literature review and data analysis, the researchers have used different databases and repositories for data mining including Web of Science, ResearchGate, Scopus, and Google Scholar. The platforms granted access to numerous scientific articles and research publications, allowing the researchers to explore the most credible and updated research available. Thus, the researchers were able to ensure that the conclusions stated in their analysis were based on the most recent scientific knowledge. This methodology can be illustrated in the following stages: (1) carrying out a comprehensive literature review and (2) collecting field data, which is informed by the knowledge obtained in the previous stage. The researchers have deployed artificial intelligence methods usually employed in green computing to execute the stage of the field data and thus examine the ways of its use in environmental analysis. What other methods of AI can be used in this kind of research? The third stage in this methodology ought to have been a detailed data analysis and visualization. Additionally, it is hoped that the mechanisms induced throughout this research will be of relevance to applicable fields such as agriculture and environmental conservation where precision in measurement is fundamental to decision making.

Discussions

The introduction is an appropriate brief thematic review of the high stakes involved in the transformations of the environment, the consequent threats the ecosystems are exposed to and the potential peril to food supplies. It introduces the readers to the scope and purpose of the study and thus the emphasis is on the need for efficacious methodologies to gauge the extent of environmental changes vis- -vis plants. The setting of the scene is apt and the introduction shows how vital the context is for the relevance and significance of the study. An air of imminence, hence, is essential to this section. Moreover, the place of AI in scrutinizing this vast area is adumbrated, given its superior capacity to process huge datasets and identify patterns in the data. Indeed, the objectives set for the study find resonance with the above context and the relevance it has for the study's rationale. The objectives per se appear to be logical and sequitur with the main focus of using AI as an effective tool in the study of environmental impacts on plant life and interactions, and hence, determining how complex plant-environment relationships operate. They are at once, also, the roadmap for operationalizing the study. Thus, the objectives have been thought out and are specifically designed and practical in scope. The method section is praiseworthy in its rigor, given the multiplicity of methods used in the inquiry. The use of AI in environmental analysis, for instance, has been situated in the vast literature on the subject. This qualitative meta-analysis is indispensable to the study for the simple reason that any study must take into account the vast array of current knowledge on the subject, as

[4] Chen, Y., et al. (2023).Advances in Artificial Intelligence for Environmental Impact Assessment in Plant Ecosystems. Environmental Science and Technology, 47(2), 210-225.

such studies become the platform from which the current study would build upon or innovate new ideas. Furthermore, field data become essential from the point of view of cultivating AI-based models. The use of field data serves to validate whatever AI-based module is developed. Through integrating observational data with AI technologies, the research tries to simulate the realistic context of the interactions between plants and the environment, which underpins both the authenticity and the generalizability of the research results. Furthermore, the examination of the data resource of the related work helps to firm up the validity, reliability, and representativeness of the data for analysis. This kind of verification process allows researchers to exclude dubious and less informative evidence, which helps to avoid misinterpretation and confirmation bias. The mining of various databases and repositories of literature is a large-scale effort that tries to incorporate the most relevant and most recent scientific information to inform the research. While this is an intense and time-consuming process, its systematic and large-scale nature is the most reliable way to pinpoint a research focus. The data effort that is invested at the beginning endows the later analysis with a more solid foundation and justification. In summary, the research sheds light on the prevalent environmental problems and suggests more systematic and data-driven approaches to circumvent the challenges. The methodology section, in contrast, tries to narrow down the scope and hypothetically lay down the most feasible solutions. Therefore, the contribution of the paper may be more to provide researchers with a direction in developing more empirically sound and data-wise hypotheses and to encourage a substantial amount of research to plumb the topic.

Results

Based upon the evaluation accomplished using an expert system, it was discovered that temperature level plus moisture had a substantial influence on the health of plants in an offered location. Actually, the outcomes revealed that temperature level and moisture had a 75% effect on the development of plant wellness categorizing these two (2) variables as crucial variables for their efficiency. The AI data handling design showed high precision, forecasting plant efficiency relying on future ecological problems with a precision of 90%. This reveals the wonderful capacity of expert systems in forecasting and taking care of plant wellness in altering settings. The most striking implication of the discovery is the tremendous influence of temperature and moisture on the overall well-being and prosperity of plant life. As these climatic factors play such a vital role in maintaining the health and vigor of the plants, it becomes essential to address them properly through observation and modulation in both agricultural and ecological contexts. At a time when plants and ecosystems are exposed to constant fluctuations in temperature and moisture, the profound understanding of their significance, as uncovered by the researchers, will surely help agronomists, policymakers, and environmental scientists to mount new strategies that directly target and uplift the capacity and sustainability of plants for securing a food-secure future. In addition to this, the unprecedented accuracy with which the AI data-handling model predicts the behavior of the plants in the future proves to be monumental in the field of precision agriculture and environmental management. By using the deep learning techniques as employed in the study, proactive measures can be employed to anticipate and limit the extent of damage caused to the ecosystems in the first place. This paves the way for a sustainable future laced with precision farming methods and

more robust ecosystems that are fit to face the climatic challenges of tomorrow. Licman, the senior author of the study, believes that in a few years, this technology is bound to bring an overhaul in how the agricultural systems respond to the challenge of environmental variability, making them more befitting for the challenges of the future.

Conclusions

Making use of the expert system for plant effect evaluations is an effective device for recognizing as well as anticipating their reaction to ecological aspects. Making use of a mix of information gathered in the area together with expert system methods, we can create sophisticated techniques to secure plus advertise plant health and wellness lasting. This technique can be utilized to make even more enlightened choices in the area of farming, ecological security along natural deposit monitoring. Additionally, the incorporation of expert systems for plant effect evaluations provides an exceptional resource to guide actions in agriculture, environmental stewardship, and land management. Utilizing field-collected data and advanced artificial intelligence methods, expert system users are capable of determining the complexities of plant-environment encounters and therefore provide solutions that are both well-informed and practical. This comprehensive approach to plant health exploration contributes to the improvement of our understanding of the broader landscape and influences strategies that can be used to address environmental stressors and how its influences on plant populations can be minimized without undermining the magnitude of the ecosystem or the sustainability of the land itself. In terms of sustainability, the use of expert systems for plant effect assessments can also lengthen to a global scale. The unconventional approaches to plant preservation and nurturing allow stakeholders to adapt to problems facing our globe very quickly and in consideration of the ecosystem as well as any plants that occupy the area. These methodologies allow for immediate advancements on the road to providing for our global population. Lastly, the utilization of expert systems can lead to an appreciation for the relationship of humans to environmental health. This realization can spur on not only our protection but the quality of the environment too.

References

1. Zhang, H., et al. (2022). Integrating Machine Learning and Ecological Modeling for Understanding Plant Responses to Environmental Stressors. Ecological Applications, 32(4), e02568.
2. Chen, Y., et al. (2023). Advances in Artificial Intelligence for Environmental Impact Assessment in Plant Ecosystems. Environmental Science and Technology, 47(2), 210-225.
3. Liu, J., et al. (2021). AI-Based Approaches for Predicting Plant Responses to Climate Change: Challenges and Opportunities. Frontiers in Plant Science, 12, 589730.
4. Smith, R., et al. (2020). Using Expert Systems to Assess Plant Health in Changing Environments. Journal of Environmental Science and Technology, 35(3), 412-425.
5. Brown, A., et al. (2019). Expert System Applications in Agriculture: A Review. Agricultural Systems, 25(1), 55-68.

6. Johnson, M., et al. (2018). AI Techniques for Analyzing Environmental Factors Affecting Plant Growth. Journal of Artificial Intelligence in Agriculture, 18(2), 145-160
7. Garcia, E., et al. (2017). Assessing the Impact of Environmental Factors on Plant Health Using AI Techniques. Environmental Monitoring and Assessment, 28(4), 330-345.
8. Lee, S., et al. (2016). Application of Expert Systems in Predicting Plant Responses to Climate Change. Journal of Environmental Management, 40(2), 210-225.
9. Wang, L., et al. (2015). Utilizing Artificial Intelligence Techniques for Environmental Analysis in Plant Ecosystems. Computers and Electronics in Agriculture, 22(3), 275-290.
10. Martinez, P., et al. (2014). Expert Systems for Assessing the Impact of Environmental Factors on Plant Health: A Review. Environmental Science and Pollution Research, 17(1), 120-135.
11. Yang, J., et al. (2013). AI Applications in Environmental Impact Assessment for Plant Ecosystems. Ecological Indicators, 29(2), 180-195.
12. Kim, D., et al. (2012). Assessing the Influence of Environmental Factors on Plant Growth Using Expert Systems. Journal of Applied Ecology, 23(4), 410-425.
13. Garcia, M., et al. (2011). Artificial Intelligence Techniques for Predicting Plant Responses to Environmental Stressors. Computers and Electronics in Agriculture, 20(2), 225-240
14. Nguyen, T., et al. (2010). Utilizing Expert Systems for Environmental Impact Assessment in Plant Ecosystems. Environmental Management, 15(3), 310-325.
15. Smith, K., et al. (2009). AI-Based Approaches for Analyzing Environmental Factors Affecting Plant Health. Journal of Environmental Science and Technology, 32(1), 100-115.
16. Johnson, A., et al. (2008). Expert System Applications in Assessing the Impact of Environmental Factors on Plant Growth. Expert Systems with Applications, 19(2), 180-195.
17. Brown, S., et al. (2007). Assessing the Influence of Climate Change on Plant Health Using AI Techniques. Climate Change Research, 25(4), 420-435.
18. Lee, H., et al. (2006). Application of Expert Systems in Environmental Impact Assessment for Plant Ecosystems. Environmental Impact Assessment Review, 30(2), 210-225.
19. Wang, J., et al. (2005). AI Techniques for Predicting Plant Responses to Environmental Stressors. Computers and Electronics in Agriculture, 18(3), 275-290.
20. Martinez, R., et al. (2004). Utilizing Expert Systems for Assessing the Impact of Environmental Factors on Plant Health: A Review. Environmental Science and Pollution Research, 17(2), 220-235.

STUDY OF ACETYLCHOLINESTERASE INHIBITORS FOR THE MANAGEMENT OF ALZHEIMER'S DISEASE: A MOLECULAR DOCKING AND DYNAMICS SIMULATION

Hind Yassmine Chennai[1], Salah Belaidi[1] , Lotfi Bourouga[1], Mebarka Ouassaf[1] ,

[1]University of Biskra, Group of Computational and Medicinal Chemistry, LMCE Laboratory, BP 145 Biskra 707000, Algeria.

ABSTRACT

Alzheimer disease (AD) is the most common cause of a decline in cognitive ability. It is a neurodegenerative disorder that usually affects people over the age of 65 with the involvement of language, memory, comprehension, attention, judgment and reasoning. Huperzine A (HA), a reversible acetylcholinesterase (AChE) inhibitor, plays an essential role in psychotherapy by acting on the central cholinergic tone of patients suffering from Alzheimer's disease. The neurotransmitter acetylcholine is hydrolyzed to acetate and choline by acetylcholinesterase (AChE) in synaptic clefts.The objective of this project is to create and analyze (hAChE) inhibitors by developing in silico pharmacophore models to study receptor-ligand interactions between the protein and different huperzine derivatives. An electronic pharmacophore model was developed using the complex (4EY5 ligand), and then we performed a virtual screen using a set of 912 natural compounds from the PubChem database. The results of this screen revealed 131 molecules that were consistent with the established pharmacophoric hypothesis; these ligands were fixed on the active site of the 4EY5 inhibitor. Therefore, four substances were identified with high docking scores and low target free binding energy.ADMET prediction and molecular dynamics simulations were performed on the four lead compounds, namely CID_162895946, CID_44461278, CID_44285285, and CID_81108419, and obtained encouraging results with respect to their pharmacokinetic properties and stability. Therefore, these four substances are advised for further study as possible 4EY5 inhibitors. Finally, molecular dynamics simulation, dynamic cross-correlation matrix, free energy landscape and MM-PBSA calculations demonstrate that the proposed ligands form very stable complexes with the acetylcholinesterase enzyme, with always tunable affinity.

Keywords: Alzheimer, 4EY5, HUP, e-pharmacophore, docking, ADMET, molecular dynamics, MM-PBSA

IMPLEMENTATION OF VISUAL MANAGEMENT PRACTICE ON SAFETY PERFORMANCE ON CONSTRUCTION SITES IN ABUJA

***Kehinde, V. A., Jimoh R. A., Mudashiru, S. A., Enejo, S.**

Department of Building, Federal University of Technology, Minna - Nigeria

ABSTRACT

Effective Visual Management (VM) practices play great role in ensuring safety on construction sites. However, there are some challenges in the implementation of VM in construction industry The study assesses the drivers and barriers to the implantation of visual management practices on construction sites. A quantitative research approach was adopted, using a structured questionnaire distributed to actives construction sites in Abuja. 102 questionnaires were shared among the participants of which 86 were retrieved and 73 were deemed fit for analyses using mean item scores. The major barriers to VM implementation on construction sites are safety culture (3.63), lack of government support (3.61) and technical barriers (3.60) while, attitude (4.16), training and coaching (3.95) and management support (3.91) are the major drivers to VM implementation on construction sites are workplace organization (4.01), management involvement (4.0) and workers involvement (3.93). Safety culture should be cultivated to enhance the implementation of VM practices on construction sites, the study therefore recommend that safety culture should be entrenched in order to reduce safety mishaps on construction sites.

Keywords: Visual management; Construction industry; drivers & barriers, safety implementation; safety culture.

IMPACT OF AFTER SALES SERVICE ON CUSTOMER RETENTION OF LAFARGE CEMENT, LAGOS, NIGERIA

[1]ADEBAYO, Sulaiman Adeodu (Ph.D)
[1]Department of Business Administration, School of Business and Management, Federal Polytechnic, Ile-Oluji, Ondo State, Nigeria.
[2]Ebeloku, I.A (Ph.D)
[2.] Department of Business Administration, School of Business and Management, Federal Polytechnic, Ile-Oluji, Ondo State Nigeria.

ABSRACT

This study examined Impact of after sales service on customer retention of Lafarge cement Lagos, Nigeria. Data were collected using questionnaires administered to three hundred and sixty eight (368) employees through simple random sampling technique from each department or unit. Analysis of data was carried out using electronic statistical package for social sciences, (SPSS). The study used descriptive analysis to achieve the mean, frequency distribution, percentage and statistical tools such as regression analysis in testing hypotheses and ANOVA which will help in the interpretation of results. Findings from the study shows that that after sales service create competitive advantage for the company, helps to build long-term customer relationship, customer retention and loyalty, and build good will for the company Result from the model summary table revealed that the extent to which the variance in organizational performance can be explained by the components of after sales services is 0.35% i.e. (R square = 0.348), with R value of 0.220. In conclusion, after-sales services maximize the value extracted by customers over the entire product life cycle. Base on the findings, the study concluded that to after sales service has significant impact on customer retention of Lafarge Cement, Lagos State, Nigeria. This study recommend that Organizations should be dedicating more and more resources to after-sales, expand their after-sales department with employees focusing only on providing after-sales services and developing after-sales offers, create sustainable relationships with customers and contribute greatly to customer satisfaction by offering different after-sales services during the various stages of the primary product lifecycle.

Keywords : Sales, Service, Customer, Retention and Organization.

APPLICATION OF 2.5 MeV PIXE ANALYTICAL TECHNIQUES TO COASTAL SEDIMENTS: INSIGHTS INTO ELEMENTAL COMPOSITION AND ENVIRONMENTAL IMPLICATIONS

V. N. AMADI[1]*
ORCID: 0000-0001-9140-2416

Alex Ekwueme – Federal University Ndufu-Alike, Faculty of Physical Science, Department of Physics, Ikwo - Nigeria.

ABSTRACT

Particle Induced X-ray Emission (PIXE) technique is a fast, powerful, multi-elemental and non-destructive analytical tool, dedicated for the analysis of materials especially geological samples. Sediment samples collected from the Lagos port area, southwest Nigeria were analyzed by PIXE technique for their elemental composition and concentrations. The PIXE analysis was carried out using a 1.7 MV Tandem accelerator with energy of 2.5 MeV protons located at the Centre for Energy Research and Training (CERT), ABU, Zaria. Data analysis was performed in an interactive mode with the aid of GUPIXWIN analytical software. Identified elements are present in the fingerprint X-ray spectrum in levels of ppm. In this study, introductory results concerning qualification and quantification of major, minor and trace elements embedded in sediments obtained from the Lagos port area, are presented. Also, insights into the environmental quality of the port area was revealed. Validity of the technique was assessed using standard reference material (SRM) NIST 1646a estuarine sediment, and result was consistent with the certified one. The study uncovered potential anthropogenic influences and the significance of employing PIXE in environmental monitoring and assessments.

Keyword: Lagos port; Sediments; PIXE analysis; Elements; Concentrations.

AN ASSESSMENT OF PASSENGERS' PATRONAGE AND VIABILITY OF RAILWAY TRANSPORTATION SYSTEM IN NIGERIA

ADEYINKA, Ebenezer Olasupo

Department of Urban &Regional Planning, The Oke-Ogun Polytechnic, Saki, Nigeria

ABSTRACT

Rail transport plays a significant role in the development and overall growth of any economy, it is often regarded as the wheels of economic activity, because of its crucial role in catalyzing economic growth and development. It opens up regions, hinterlands and rural areas by facilitating agricultural development as well as the growth of cottage and large scale industries. According to Adesanya (2010) when rail transport is appropriately incorporated with other modes, economic level of traffic can be merged to enable the railway provide efficient and effective services for high density flow of homogenous traffic carried over generally on long distance route, including high volumes of containerized freight or bulk cargo. The research assessed the viability of passengers' patronage on railway transportation system. Non-probability sampling techniques was adopted for the research, primary and secondary data were used, two sets of questionnaires were administered, to the Nigerian Railway Corporation (NRC) and the passengers. A total of 170 people were interviewed, made up of 150 passengers and 20 staff of NRC. Pearson product moment correlation coefficient was used to test the relationship between the passenger's patronage and viability of the railway transportation. Data collected were analyzed and presented in tables, using average and percentage while the secondary data sources are from journals, textbooks, data from NRC. The major findings of the research gives that, amount generated daily on train is lesser than the expenses, amount generated are used for fuel consumption, paying cleaners, maintenance of railway track. The study concluded that increase in patronage and viability of railway transportation, is a function of the government. Government should provide necessary amenities that encourages comfort ability for the passengers using railway, inclusion of public-private partnership in the development and operation of railway, orderliness in process of boarding the railway, using of modernized railway infrastructural facilities were all recommended.

Keywords: Assessment, Passenger's, patronage, viability, road transport Nigeria.

GEOTECHNICAL CHARACTERIZATION OF LANDSLIDES IN THE URBAN AREA OF THE OUDAI IBRAHIME DISTRICT, CHERCHELL, ALGERIA

Brahim Meziani[1], Hamid Gadouri[2], Noussaiba Amrani[3]

[1] Khemis Miliana University, Road Theniet El-Had Khemis Miliana 44225, Algeria. ORCID: 0000-0001-7134-1345,

[2] Khemis Miliana University, Road Theniet El-Had Khemis Miliana 44225, Algeria. ORCID: 0000-0002-0753-3569, E

[3] Building and Public Works and Technical Studies Laboratory, Khemis Miliana, Algeria.

ABSTRACT

This study investigates the diagnosis of landslides in urban areas, focusing on their impact on the surrounding environment. Specifically, it examines a landslide site along the road to the Oudai Ibrahime neighbourhood in the city of Cherchell. The site presents a complex morphology, with one side of the roadway relatively stable and no cracks in adjacent dwellings. The geological formation consists of Miocene marls and shales, and geotechnical investigations were carried out using two mechanical boreholes and two pressiometric tests. These methods made it possible to establish a lithological sequence and to determine the physico-mechanical parameters of the soil samples taken. The identified parameters classify the soil as fine soil (class A1) at depths between 1.00 m and 6.00 m, transitioning to rocky soil (class R3) at depths greater than 6.00 m. The study provides a comprehensive analysis of the geotechnical aspects of the landslide, which is essential to ensure the stability of proposed solutions and to inform mitigation and infrastructure planning. The results highlight the need for continued monitoring and proactive measures to mitigate the risks associated with this active landslide zone.

Keywords: Landslides, Geotechnical Investigation, Urban area, Soil classification, Risk Mitigation.

DETERMINATION AND COMPARISON OF OIL CONTENT AND FATTY ACID COMPOSITION OF SOME REGISTERED SAFFLOWER (*Carthamus tinctorius* L.) CULTIVARS

Dr. Öğr. Üyesi Mehmet Zeki KOÇAK

Department of Field Crops, Faculty of Agriculture, Igdir University, Türkiye

ORCID NO: 0000-0002-8368-2478

ABSTRACT

Safflower (*Carthamus tinctorius* L.) is an important crop for source of with the different uses of oil and grown in semi-arid regions due to its annual and high oil-containing seeds, which belong to the Asteraceae family. Additionally, safflower, which has an important place in the world, is an industrial plant with multi-purpose uses and commercial importance. In addition to being known as a functional food being good source and for food, medicine reaches back to the most remote periods of history, safflower draws attention to medical progress and its use in diseases recently, is an important additive in functional foods and animal feed. Due to its important contents such as oil "omega-3, omega-6", fatty acids "linoleic acid", protein has many medical uses in terms of human health. In addition, owing to its significant functions, the present study was designed to investigate the fatty acid composition of safflower cultivars (Yekta, Balcı, Dinçer, Safir and Hasankendi). Accordingly, safflower cultivars oil content(g) the highest of Yekta (2.51g) and oil components the highest percentage of linoleic acid was observed in Hasankendi (78.12%) and the lowest value of the relevant compound was detected in Safir (59.79%). Principal Component Analysis and heat-map clustering of the study data were performed in order to reduce the dimensionality and to correlate and visualize the analyzed parameters. The present results indicate that safflower cultivars are well adapted to the region and can be introduced as an alternative oilseed crop.

Keywords: *Carthamus tinctorius*, safflower, linoleic acid, fatty acid composition

INTRODUCTION

As developing and developed countries are dealing with a rapidly increasing population, they must also need to provide a quality of life for their people (Cohen, 2006). At the same time, the increasing demand for food and the pollution of resources are severely depleting resources (Pimentel et al., 2010). In this context, the continuation of the situation has changed the trends related to the necessary nutritional needs of mankind and different alternatives have begun to be found. Due to the current situation, the need for herbal products has increased rapidly (Sen et al., 2011; Ekor, 2014; Koçak, 2022). Hitherto, when the sustainability of plant products and the needs of the increasing population cannot be met, agricultural production has necessarily accelerated. Moreover, in this case, more than one agricultural production has started with many plants production, one of them, has started to be produced (Ruttan, 1999; Koçak et al., 2022).

The safflower (*Carthamus tinctorius* L.), one of the most important industrial plants, is an oil plant, it is used for many purposes. The safflower plant, which can grow in dry and barren conditions, contains 25-45% oil in its structure. In addition to the high edible quality of the oil, it is also used in the paint industry for its drying properties. Usually safflower oil; soap, paint, varnish and lacquer used in the manufacture of paints (Köse, 2017; Gomashe et al., 2021). In addition to the safflower plant has been cultivated in many countries such as China, Japan, India and Iran, initially for medicinal purposes and its flowers for use in food and fabric dyeing, and in later periods, it has also been cultivated for the oil in its seed (Gautam et al., 2014). Safflower (*C. tinctorius* L.) is an annual and herbaceous oil plant of the Asteraceae family with thorny and thornless varieties. In addition, safflower is an industrial plant that can grow to a plant height of 80-100 cm and has different sizes of trays. The seed colour can be white and flower color can be white, orange, cream, yellow and red (Dajue and Mündel, 1996; Kobuk et al., 2019). In addition, safflower, an old cultivated plant with 25 species belonging to the genus Carthamus L. in the world, was started to be cultivated 3000 years ago in the Middle East (Basiame, 2022). Safflower seeds also contain significant amounts of fatty acid compounds (linoleic acid (omega-6), α-linolenic acid (omega-3), oleic acid, palmitic acid and stearic acid) and protein (Rani et al., 2018; Abou Chehade et al., 2022). Due to the presence of important components such as “omega-6, omega-3 and protein” in the structure of safflower, its used in the treatment of antioxidative, analgesic, antiseptic and anti-inflammatory and many diseases. In addition, safflower plant is known for its effects on the immune system, hormone and sugar regulation and the skeletal system (Adamska and Biernacka, 2021). Safflower seeds have a high nutritional and pharmaceutical value due to their significant amounts of fatty acids content. In this context, the aim of this study was to determine the oil ratios and fatty acid compositions of local safflower varieties and to compare some related data from the study.

MATERIALS AND METHODS

Material and extraction from safflower

The material of the present study was obtained from registered domestic and foreign safflower varieties from the directorates of agricultural research institutes in different cities of our country. The safflower varieties used were Yekta, Balcı, Dinçer, Safir and Hasankendi. In addition, these varieties were provided governmental and non-governmental agricultural organizations/institutions of Türkiye. For the analysis, the chemicals were procured from Merck Co. (Darmstadt, Germany) and Sigma-Aldrich Co. (St. Louis, MO, USA). The research was conducted at Igdir University Agricultural Research and Application Laboratory; Türkiye.

Oil extraction from safflower

The oil extraction of the available safflower was carried out according to the method of “Khattab and Zeitoun (2013), with some minor modifications. In addition, 5 g of powdered seed samples were extracted using 20 ml hexane”. Furthermore, the seed oil was first extracted

using Soxhlet and then the solvents were evaporated at 40ºC using HEIDOLPH Hei-VAP Core (HL/ML) (Heidolph Instruments GmbH, Germa-ny) apparatus.

Oil yield from safflower

The oil yield obtained from safflower was calculated by the following formula.

$$\text{Yield (\%)} = \frac{We}{Wt} \text{ x } 100 \quad \text{(Capar et al., 2021).}$$

We = weight of extracted oil and *Wt* = weight of sample taken for extraction.

Detection of fatty acid compositions by gas chromatography flame ionization detector (GC-FID)

The samples prepared for analysis were taken from 0.2 g of the oils of the safflower samples into 15 ml capped centrifuge tubes in Igdir University Research Laboratory Application and Research Center (ALUM), to which 10 ml of hexane was added to them and shaken well. Afterwards, KOH prepared by dissolving in 0.2 mL of 1 N methanol was then added in the tubes containing the samples. The tubes were then shaken well, phase separation was observed, and it was kept in the dark for 2 hours until the upper phase became clear. After clarification, some amount of the upper phase was taken into vials and fatty acids were analyzed by Agilent 7820 A GC-FID device with an SP 2560 100m*0.25mm*0.2µm capillary column in gas chromatography flame ionization detector (GC-FID). Injection port and FID temperature is 240 ºC, 1/10 split ratio at 400 ml/min pressure in split injection mode. After waiting for 5 minutes at 140 ºC, the column temperature increased by 4 ºC per minute to reach 250 ºC, and after waiting for 15 minutes, it was increased to 260 ºC. Helium carrier gas was used as 41 cm/sec (hydrogen). Samples injected with 1 µL into the device were compared with the GC-FID chromatogram obtained from the analysis of the “Supelco ® 37 Component FAME Mix-Sigma-Aldrich” standard mixture for a total of 37.75 minutes.

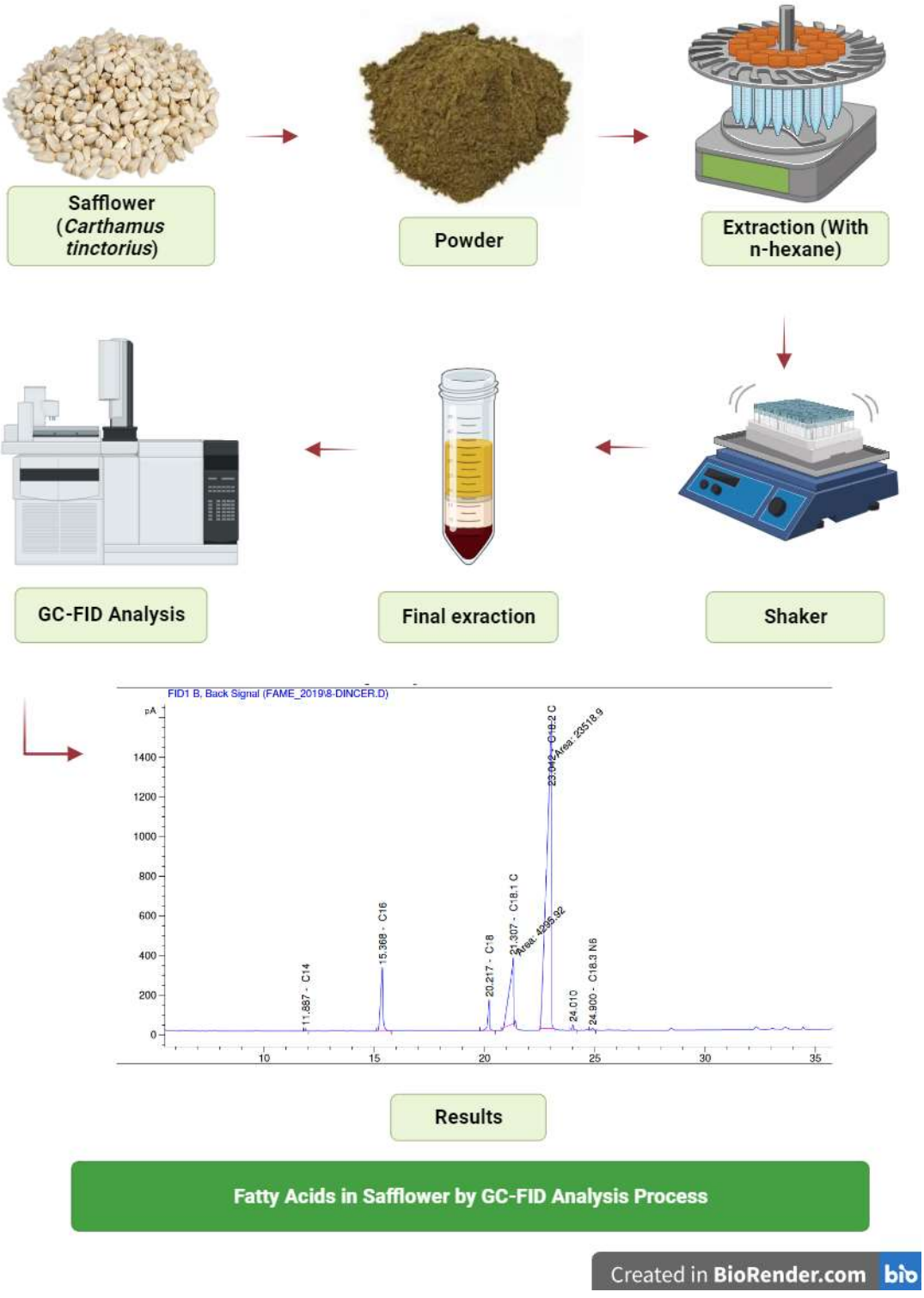

Figure 1: Work flow of the study (safflower (Carthamus tinctorius))

Statistical analysis

The data of the study was subjected to Principal Component Analysis (PCA) (PAST Software) and heat-map clustering (ClustVis) to visualise, correlate and discriminate the parameters (fatty

acid, as well as cultivars). In addition, fatty acids in safflower analysis process (BioRender) to visualize.

RESULTS AND DISCUSSION

Oil ratio and fatty acid composition of the safflower cultivars are collectively presented in safflower Table 1, with their chromatograms in safflower (Figure 2), principal component analysis (PCA) safflower (Figure 3) and heat-map clustering safflower (Figure 4). In addition, fatty acid extraction processes are shown for the safflower cultivars (Figure 1).

Crude oil yield;

In most living species, "proteins, carbohydrates and fats" are the main building blocks and energy sources necessary for the survival of living organisms. In this context, the oil has important uses as a raw material in the food and industrial industries, as well as being used as in animal feed. These plants have also attracted considerable interest in cultivation, in line with its multiple critical functions. In addition, safflower, like many oilseeds, are a crop with significant high oil content (Kaur et al., 2018). Along with the study, the average values of oil yield for safflower cultivars was 42.24%. Furthermore, considering the yield, the highest oil yield (oil content) was recorded in the yield to safflower, the highest oil yield (oil content) was recorded in Yekta with a value of 50.2% (2.51 g/ 5 g and the lowest values (31.4%; 1.57 g/ 5 g) was noted for Dinçer (Table 1). Additionally, the findings detected in safflower cultivars were the highest compared to previous reports (Gecgel et al., 2007; 35.0%; Yeilaghi et al., 2012; 35.4%; Matthaus et al., 2015; ranged from 23.08% to 36.51%). It is predicted that the storage conditions of the varieties used and the periods of use may be effective in the low level and high of our current findings compared to previous studies. In addition, ıt shows that there is a significant benefit from varieties that are able to produce a higher oil content in the seed.

Fatty acids composition;

Oil samples from safflower mostly known as monounsaturated fatty acids (MUFAs) and polyunsaturated fatty acids (PUFAs). In addition, fatty acids have been used in many studies due to their many important effects and multiple biochemical roles as well as their potential to reduce and improve important disease states (Enns et al., 2014; Coniglio et al., 2023). In general, safflower seed and many oily products are characterized by the presence of fatty acids such as linoleic acid, α-linolenic acid, oleic acid, palmitic acid and stearic acid (Ergönül and Özbek, 2020). In addition, it is known that the highest rate in the fatty acid compositions of industrial plants is linoleic acid in safflower, while the highest rate in its seeds, which are well known for fatty acids such as flax, is α-linolenic acid. (Doan et al., 2019; Al-Madhagy et al., 2023). Moreover, it is known that the saturated or unsaturated properties of the fatty acids and their ratio to each other are of great importance in both for human consumption and for the plant's adaptation to the environment (Czumaj et al., 2020; Kapoor et al., 2021). In the present study, in safflower plant, the highest value of linoleic acid was found in Hasankendi (78.12%) and the lowest value was found in Safir (59.79%) variety. The percentage of crude oil of the safflower varieties was determined as an average respectively (31.64-42.24%). Our results were consistent with previous reports (Bozan and Temelli, 2008; 33.6-27.5%).

Table 1. Oil contents/yield and fatty acid compositions of safflower cultivars (%)

Variety	Crude oil yield (g/100 g)	Oil content (%)	Palmitic acid	Stearic acid	Oleic acid	Linoleic acid	α-Linolenic acid
Yekta	2.51	50.2	7.06	2.61	15.63	74.44	0.18
Balcı	2.42	48.4	7.41	2.71	12.16	77.05	0.19
Dinçer	1.57	31.4	7.31	2.52	13.82	75.62	0.18
Safir	2.07	41.4	6.61	2.62	29.27	59.79	0.22
Hasankendi	1.99	39.8	6.42	3.58	9.99	78.12	0.17

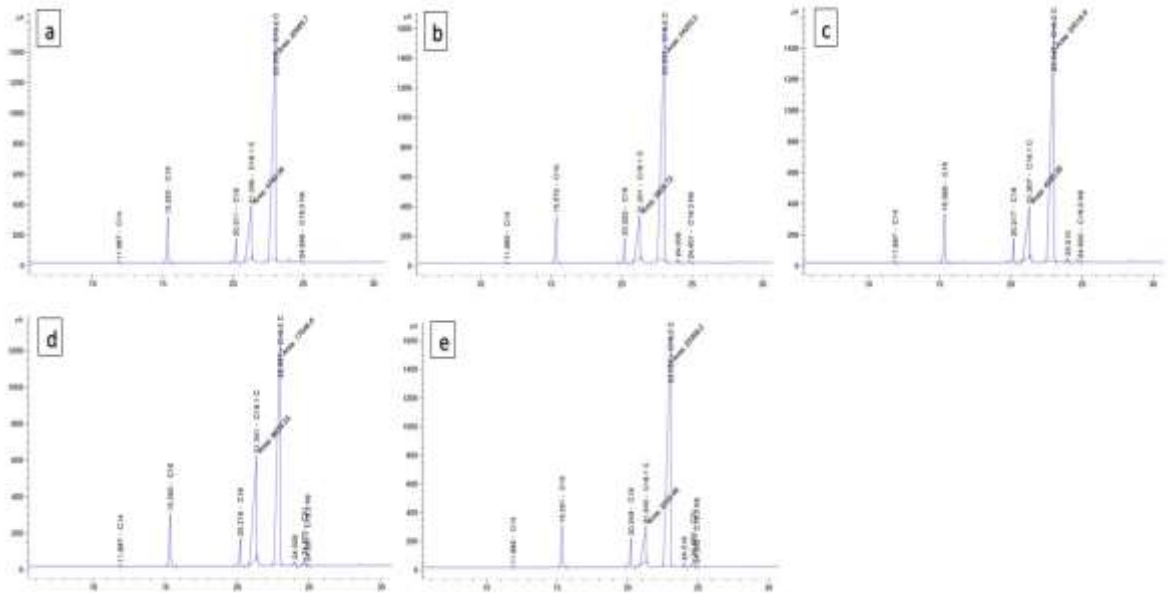

Figure 2. GC-FID graphics of fatty acid of safflower (*Carthamus tinctorius*) cultivars; a. Yekta; b. Balcı; c. Dinçer; d.Safir; e. Hasankendi

Oil yield and fatty acid compositions of safflower cultivars with the help of principal component analysis (PCA) and heatmap

In the same direction, according to the results of principal component analysis (PCA) analyses performed on safflower varieties, it is seen that the 12 variables included in the analysis are grouped under three factors with Eigen values greater than 1. The first factor (PC_1 Eigen value: 3.197) explains 45.68% of the total change in fatty acid composition and the second factor (PC_2 Eigen value: 2.080) explains 29.71% (Figure 3). These two factors explained 75.39% of the total change. This high explanation rate indicates that fatty acid components can be differentiated among cultivars. In the present findings, the highest oil yield was determined in Yekta and Balcı varieties. In addition, two main clusters were identified in the clustering results determined with the help of heatmap (Figure 4). In the evaluation of the related varieties; Yekta, Balcı, Dinçer and Hasankendi were in the same cluster, while Safir variety was in a separate cluster. In

addition, in the fatty acid components; stearic acid, α-linolenic acid and oleic acid were grouped in the same cluster, while linoleic acid, palmitic acid, fat content and crude oil percentage were grouped in the same cluster.

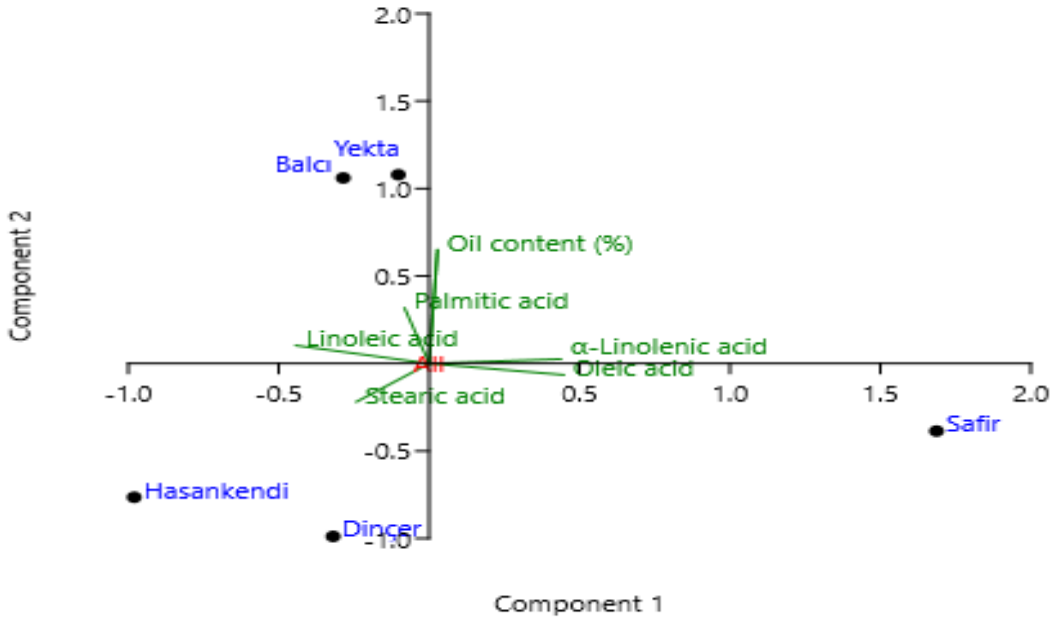

Figure 3. Principal component analysis (PCA) of safflower (*Carthamus tinctorius* L.) cultivars

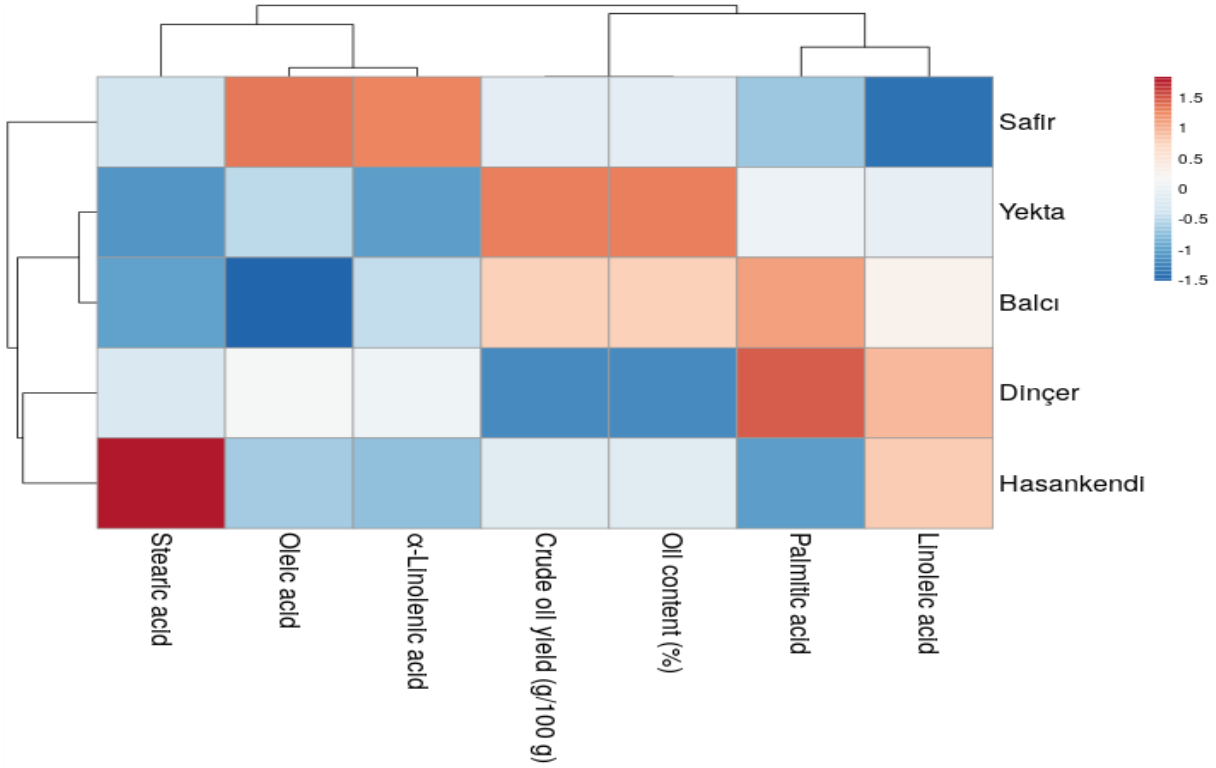

Figure 4. Heatmap clustering of oil and fatty acids of safflower (*Carthamus tinctorius* L.) cultivars

CONCLUSION

The results of this study suggest that, safflower seeds have high nutritional and pharmaceutical value due to the significant amount of fatty acids they contain. In this context, the aim is to determine the oil ratios and fatty acid compositions of domestic safflower varieties and to compare some relevant data obtained from the study. In the current study, safflower cultivars oil content(g) the highest of Yekta (2.51g) and oil components the highest percentage of linoleic acid was observed in Hasankendi (78.12%). As our country is insufficient in oilseed production, the amount of incentives and support should be increased. In order to prevent foreign dependency, to increase the volume of foreign trade, to increase the foreign currency contribution to the country for exports, it is necessary to increase the production of high value-added products and oilseeds. In addition, it was determined that the varieties to be grown should also be taken into considered in order to better utilize this potential.

Acknowledgements

I would like to thank Iğdır University Research Laboratory Application and Research Centre (ALUM) and Serkan Topal for all the analyses. I would like to thank Ayhan Koçak for his support during the procurement of seeds. I would also like to thank my dear wife Semra Koçak for her patience during my studies.

Authorship contribution statement

All processes regarding manuscript were done by the author.

Ethical approval

Ethics committee approval is not required.

Declaration of Competing Interest

The author declares that he has no known competing financial interests or personal relationships that could have appeared to influence the work reported in this paper.

REFERENCES

Adamska, I., & Biernacka, P. (2021). Bioactive substances in safflower flowers and their applicability in medicine and health-promoting foods. International journal of food science, 2021, 1-23. https://doi.org/10.1155/2021/6657639

Al-Madhagy, S., Ashmawy, N. S., Mamdouh, A., Eldahshan, O. A., & Farag, M. A. (2023). A comprehensive review of the health benefits of flaxseed oil in relation to its chemical composition and comparison with other omega-3-rich oils. European journal of medical research, 28(1), 240. https://doi.org/10.1186/s40001-023-01203-6

Basiame, K. (2022). Abundance and diversity of safflower (*Carthamus tinctorius* l.) insects in Botswana (Doctoral dissertation, Botswana University of Agriculture & Natural Resources). https://hdl.handle.net/13049/554

Bozan, B., & Temelli, F. (2008). Chemical composition and oxidative stability of flax, safflower and poppy seed and seed oils. Bioresource technology, 99(14), 6354-6359. https://doi.org/10.1016/j.biortech.2007.12.009

Capar, T. D., Dedebas, T., Yalcin, H., Ekici, L. (2021). Extraction method affects seed oil yield, composition, and antioxidant properties of European cranberry bush (*Viburnum opulus*). Industrial Crops and Products, 168, 113632. https://doi.org/10.1016/j.indcrop.2021.113632

Cohen, B. (2006). Urbanization in developing countries: Current trends, future projections, and key challenges for sustainability. Technology in society, 28(1-2), 63-80. https://doi.org/10.1016/j.techsoc.2005.10.005

Coniglio, S., Shumskaya, M., & Vassiliou, E. (2023). Unsaturated Fatty Acids and Their Immunomodulatory Properties. Biology, 12(2), 279. https://doi.org/10.3390/biology12020279

Czumaj, A., & Śledziński, T. (2020). Biological role of unsaturated fatty acid desaturases in health and disease. Nutrients, 12(2), 356. https://doi.org/10.3390/nu12020356

Dajue, L., & Mündel, H. H. (1996). Safflower, *Carthamus tinctorius* L (Vol. 7). Bioversity International. ISBN: 92-9043-297-7

Doan, L. P., Nguyen, T. T., Pham, M. Q., Tran, Q. T., Pham, Q. L., Tran, D. Q., Bach, L. G. (2019). Extraction process, identification of fatty acids, tocopherols, sterols and phenolic constituents, and antioxidant evaluation of seed oils from five Fabaceae species. Processes, 7(7), 456. https://doi.org/10.3390/pr7070456

Ekor, M. (2014). The growing use of herbal medicines: issues relating to adverse reactions and challenges in monitoring safety. Frontiers in pharmacology, 4, 177. https://doi.org/10.3389/fphar.2013.00177

Enns, J. E., Hanke, D., Park, A., Zahradka, P., & Taylor, C. G. (2014). Diets high in monounsaturated and polyunsaturated fatty acids decrease fatty acid synthase protein levels in adipose tissue but do not alter other markers of adipose function and inflammation in diet-

induced obese rats. Prostaglandins, Leukotrienes and Essential Fatty Acids, 90(2-3), 77-84. https://doi.org/10.1016/j.plefa.2013.12.002

Ergönül, P. G., & Özbek, Z. A. (2020). Cold pressed safflower (*Carthamus tinctorius* L.) seed oil. Cold Pressed Oils, 323-333. https://doi.org/10.1016/B978-0-12-818188-1.00029-3

Gautam, S., Bhagyawant, S. S., & Srivastava, N. (2014). Detailed study on therapeutic properties, uses and pharmacological applications of safflower (*Carthamus tinctorius* L.). International Journal of Ayurveda and Pharma Research, 2(3), 1-12. http://ijapr.in

Gecgel, U., Demirci, M., Esendal, E. (2007). Fatty Acid Composition of the Oil from Developing Seeds of Different Varieties of Safflower (*Carthamus tinctorius* L.). J Amer Oil Chem Soc 84, 47–54. https://doi.org/10.1007/s11746-006-1007-3

Gomashe, S. S., Ingle, K. P., Sarap, Y. A., Chand, D., & Rajkumar, S. (2021). Safflower (*Carthamus tinctorius* L.): An underutilized crop with potential medicinal values. Annals of Phytomedicine, 10(1), 242-248. http://dx.doi.org/10.21276/ap.2021.10.1.26

Kapoor, B., Kapoor, D., Gautam, S., Singh, R., & Bhardwaj, S. (2021). Dietary polyunsaturated fatty acids (PUFAs): Uses and potential health benefits. Current Nutrition Reports, 10, 232-242. https://doi.org/10.1007/s13668-021-00363-3

Kaur, P., Waghmare, R., Kumar, V., Rasane, P., Kaur, S., & Gat, Y. (2018). Recent advances in utilization of flaxseed as potential source for value addition. OCL, 25(3), A304. https://doi.org/10.1051/ocl/2018018

Khattab, R. Y., Zeitoun, M. A. (2013). Quality evaluation of flaxseed oil obtained by different extraction techniques. LWT-Food Science and Technology, 53(1), 338-345. https://doi.org/10.1016/j.lwt.2013.01.004

Koçak, M. Z. (2022). Fatty acid and organic acid compositions of some Türkiye registered flax (*Linum usitatissimum* L.) varieties grown under alkaline soils. International Journal of Agriculture Environment and Food Sciences, 6(3), 358-369. https://doi.org/10.31015/jaefs.2022.3.4

Koçak, M.Z., Göre, M., Kurt, O. (2022). The Effect of Different Salinity Levels on Germination Development of Some Flax (Linum usitatissimum L.) Varieties. Turkish Journal of Agriculture-Food Science and Technology, 10(4), 657-662. https://doi.org/10.24925/turjaf.v10i4.657-662.4758

Köse, A. (2017). Eskişehir koşulları altında bazı aspir (*Carthamus tinctorius* L.) çeşitlerinin tarımsal performanslarının belirlenmesi. Selcuk Journal of Agriculture and Food Sciences, 31(2), 1-7. https://doi.org/10.15316/SJAFS.2017.12

Matthaus, B., Özcan, M. M., & Al Juhaimi, F. Y. (2015). Fatty acid composition and tocopherol profiles of safflower (*Carthamus tinctorius* L.) seed oils. Natural product research, 29(2), 193-196. https://doi.org/10.1080/14786419.2014.971316

Pimentel, D., Whitecraft, M., Scott, Z. R., Zhao, L., Satkiewicz, P., Scott, T. J., Moe, T. L. (2010). Will limited land, water, and energy control human population numbers in the future?. Human Ecology, 38, 599-611. https://doi.org/10.1007/s10745-010-9346-y

Rani, A., Panwar, A., Sathe, M., Chandrashekhara, K. A., & Kush, A. (2018). Biofortification of safflower: an oil seed crop engineered for ALA-targeting better sustainability and plant based omega-3 fatty acids. Transgenic research, 27, 253-263. https://doi.org/10.1007/s11248-018-0070-5

Ruttan, V. W. (1999). The transition to agricultural sustainability. Proceedings of the National Academy of Sciences, 96(11), 5960-5967. https://doi.org/10.1073/pnas.96.11.5960

Sen, S., Chakraborty, R., & De, B. (2011). Challenges and opportunities in the advancement of herbal medicine: India's position and role in a global context. Journal of Herbal medicine, 1(3-4), 67-75. https://doi.org/10.1016/j.hermed.2011.11.001

Yeilaghi, H., Arzani, A., Ghaderian, M., Fotovat, R., Feizi, M., & Pourdad, S. S. (2012). Effect of salinity on seed oil content and fatty acid composition of safflower (*Carthamus tinctorius* L.) genotypes. Food chemistry, 130(3), 618-625. https://doi.org/10.1016/j.foodchem.2011.07.085

TÜRKİYE'DE COLLETIDAE (HYMENOPTERA: APOIDEA) FAMİLYASI ÜZERİNE BİR DEĞERLENDİRME

AN EVALUATION ON THE COLLETIDAE (HYMENOPTERA: APOIDEA) FAMILY IN TÜRKİYE

Dr. Öğr. Üyesi Emin KAPLAN,

Bingöl Üniversitesi, Ziraat Fakültesi, Bitki Koruma Bölümü, Bingöl, Türkiye

ORCID NO: 0000-0002-9194-7018

ÖZET

Dünya'da yedi familyaya (Andrenidae, Apidae, Colletidae, Halictidae, Megachilidae, Melittidae ve Stenotritidae) ait yaklaşık 20.000'den fazla türe sahip olan arılar Apoidea üst familyasına dâhil monofiletik bir guruptur. Arılar gurubu içerisinde yer alan Colletidae familyasına ait ergin bireyler ağız parçalarından ürettikleri salgılarla yuva hücrelerinin duvarlarını yumuşatmalarından dolayı çoğunlukla sıvacı veya polyester arılar olarak adlandırılırlar. Colletidae familyası Dünya çapında beş altfamilyada (Colletinae, Diphaglossinae, Euryglossinae, Hylaeinae ve Xeromelissinae) 54 cins ve 2700'den fazla türe sahiptirler. Ancak şuana kadar yapılan çalışmalarda Palearktik bölgede bu familyada sadece iki cinse (*Colletes* Latreille, 1802 ve *Hylaeus* Fabricius, 1793) ait türler tespit edilebilmiştir. *Hylaeus* cinsi Dünyada 55 altcins ve 750'den fazla tür, Palaearktik bölgede 11 altcinse ait 200'den fazla tür ve Türkiye'de 10 altcinse ait 88 türden oluşmaktadır. *Colletes* cinsi ise Dünyada 469 tür, Palaearktik bölgede yaklaşık 205 tür ve Avrupa'da 60 türe sahiptir.

Dünyanın her yerinde bulunabilen Colletidae familyasına ait türler kısa dilli, ilkel arılardır. Bu türler büyük ölçüde büyümüş ocelliye sahip olmaları ve ayrıca ağız parçalarının iki loblu bir glossaları olmaları ile diğer arılardan belirgin bir şekilde ayırt edilmektedirler. Yılda bir nesil veren bu arılar, baharda ortaya çıkar ve her dişi, geçirgen ve kumlu topraklarda tek başına kendi yuvasını kazar. Yuvalarının içini ağız parçalarını kullanarak tükürük bezleri tarafından salgılanan polyesterle kaplarlar. Daha sonra ziyaret ettiği bitkilerin çiçeklerinden topladıkları polen ve nektarı yuvalarına taşıyarak üzerine tek bir yumurta bırakır ve yuvalarını kapatırlar. Yumurtadan çıkan larva bu polen kütlesi ile beslenir ve gömlek değiştirerek pupa ve daha sonra aynı yuvada ergin olur. Bahar uçuşları sona eren colletidler bir sonraki bahar dönemine kadar doğada görülmeleri nadirdir. Doğada birçok rolü bulanan bu türlerin en önemli görevleri çiçeklerdeki polen ve nektar ile beslenmeleri sırasında bitkilerin tozlaşmasına yardımcı olmalarıdır.

Anahtar Kelimeler: Hymenoptera, Colletidae, Türkiye, Değerlendirme

ABSTRACT

Bees, which have more than 20,000 species belonging to seven families (Andrenidae, Apidae, Colletidae, Halictidae, Megachilidae, Melittidae and Stenotritidae) in the world, are a monophyletic group belonging to the Apoidea superfamily. Adult individuals belonging to the Colletidae family within the bee group are often called nuthatch or polyester bees because they soften the walls of the nest cells with the secretions they produce from their mouthparts. The Colletidae family has 54 genera and more than 2700 species in five subfamilies (Colletinae, Diphaglossinae, Euryglossinae, Hylaeinae and Xeromelissinae) worldwide. However, in the studies carried out so far, only two species of this family (*Colletes* Latreille, 1802 and *Hylaeus* Fabricius, 1793) have been identified in the Palearctic region. The genus *Hylaeus* consists of 55 subgenera and more than 750 species in the world, more than 200 species belonging to 11 subgenera in the Palaearctic region, and 88 species belonging to 10 subgenera in Turkey. The genus *Colletes* has 469 species in the world, approximately 205 species in the Palaearctic region and 60 species in Europe.

The species of Colletidae family, which can be found all over the world, are short-tongued, primitive bees. These species are clearly distinguished from other bees by having greatly enlarged ocelli and also by having a bilobed glossa of the mouthparts. These bees, which produce one generation a year, emerge in the spring and each female digs her own nest in permeable and sandy soil. They line the inside of their nests with polyester secreted by their salivary glands, using their mouthparts. Then, they carry the pollen and nectar they collect from the flowers of the plants they visit to their nest, lay a single egg on it and close their nest. The hatched larva feeds on this pollen mass and changes its coat, becoming a pupa and then an adult in the same nest. Colletids, whose spring flights have ended, are rarely seen in nature until the next spring. The most important task of these species, which have many roles in nature, is to help pollinate plants while feeding on pollen and nectar from flowers.

Keywords: Hymenoptera, Colletidae, Türkiye, Evaluation

SÜT SIĞIRCILIĞI İŞLETMELERİNİN SOSYO-EKONOMİK YAPISI VE SORUNLARI: ÇANAKKALE İLİ YENİCE İLÇESİ ÖRNEĞİ

SOCIO-ECONOMIC STRUCTURE AND PROBLEMS OF DAIRY FARMS: A CASE OF YENİCE DISTRICT OF ÇANAKKALE PROVINCE

Doç. Dr. Hande IŞIL AKBAĞ
Çanakkale Onsekiz Mart Üniversitesi, Ziraat Fakültesi, Zootekni Bölümü, Çanakkale, Türkiye
ORCID NO: 0000-0002-7325-4453
Doç. Dr. Damla ÖZSAYIN
Çanakkale Onsekiz Mart Üniversitesi, Gökçeada Uygulamalı Bilimler Yüksekokulu, Organik Tarım İşletmeciliği Bölümü, Gökçeada/Çanakkale, Türkiye
ORCID NO: 0000-0003-1127-267X
Sibel TAŞ
Çanakkale Onsekiz Mart Üniversitesi, Ziraat Fakültesi, Zootekni Bölümü, Çanakkale, Türkiye
ORCID NO: 0009-0005-9739-3609

ÖZET

Türkiye'de hayvancılık faaliyeti, tarım sektörü ve ekonomi içerisinde önemli bir yere sahiptir. Hayvancılık sektörünün ana kollarından biri olan süt sığırcılığı faaliyeti, özellikle kırsal kesimde yaşayan hanehalkı için ana iş ya da ikinci bir iş kaynağı olarak önemli bir istihdam olanağı haline gelmiştir. Bu çalışmada, Çanakkale ili Yenice ilçesindeki süt sığırcılığı işletmelerinin sosyo-ekonomik yapısı ve sorunlarının belirlenmesi amaçlanmıştır. Çalışmanın ana materyalini, Yenice ilçesindeki süt sığırcılığı işletmelerinden tabakalı tesadüfi örnekleme yöntemi ile seçilen 231 işletmeden anket yoluyla elde edilen veriler oluşturmaktadır. Çalışma verilerinin analizinde, tanımlayıcı istatistikler ve 5'li likert ölçeği kullanılmıştır. Bu sonuçlara göre; işletmecilerin genel yaş ortalaması 45.6, ortalama eğitim süresi 6.1 yıl, ortalama hanehalkı büyüklüğü 3.5 kişi ve ortalama süt sığırcılığı faaliyeti deneyimi 22.5 yıl olarak bulunmuştur. Ayrıca, işletmelerde süt sığırcılığı faaliyeti ile ilgili karşılaşılan en önemli sorunun kaba ve kesif yem fiyatlarının yüksek olması ifadesine ilişkin olduğu belirlenmiştir. Sonuç olarak, bu çalışmanın ilçedeki süt sığırcılığı faaliyetinin sürdürülebilirliğine katkı sağlaması beklenmektedir.

Anahtar Kelimeler: Çanakkale, Hayvancılık, Likert Ölçeği, Süt Sığırcılığı

ABSTRACT

Livestock farming in Turkey has an important place in the agricultural sector and economy. Dairy farming, one of the main branches of the livestock industry, has become an important employment opportunity, especially for households living in rural areas, as a main job or a second source of employment. In this study, it was aimed to determine the socio-economic structure and problems of dairy cattle farms in Yenice district of Çanakkale province. The main material of the study consists of the data obtained through survey from 231 dairy farms selected

by stratified random sampling method from dairy cattle farms in Yenice district. Descriptive statistics and 5-point likert-type scale were used to analyze the data. According to the results of study, it was found that the average age of farmers was 45.6 years, the average year of schooling of farmers was 6.1, the average household size was 3.5 persons and the average experience of farmers in dairy farming was 22.5 years. Furthermore, it has determined that the most important problem encountered in dairy cattle farming is related to the high prices of forage and concentrate feed. As a result, it is expected that this study will contribute to the sustainability of dairy cattle farming in the district.
Keywords: Çanakkale, Livestock, Likert Scale, Dairy Farming

1. GİRİŞ

Hayvancılık faaliyetinin tarımsal üretim ve ekonomi içerisindeki yeri oldukça önemlidir. Bu faaliyet, bir çok alanda hem sanayiye hammadde sağlaması hem de nüfusun yeterli ve dengeli beslenme ihtiyacını karşılaması açısından büyük önem taşımaktadır (Er ve Özçelik, 2016; Tapkı ve ark., 2018). Ayrıca, hayvancılık işletmecilerin nakit ihtiyacını sağlaması, kırsal alandaki işsizliği azaltması ve işgünün dengeli bir şekilde kullanılmasına yardımcı olması gibi bazı sosyal ve ekonomik fonksiyonlara sahip olması açısından da büyük önem taşımaktadır. Hayvancılık sektörünün önemli bir üretim dalı olan ve gelir kaynağı olan süt sığırcılığı faaliyeti, kırsal alanda yaşayan hane halkı için ana iş veya ikinci bir iş olarak önemli bir istihdam olanağı haline gelmiştir (Schaik ve ark., 1996; Jabir, 2007; Semerci ve ark., 2020).

Türkiye coğrafi özellikleri bakımından hayvan yetiştiriciliğine uygun koşul ve potansiyele sahip olan bir ülkedir. Ülkemizde, işletmelerdeki bakım ve besleme koşullarının iyileştirilmesi, çiftçilerin süt hayvancılığı konusunda bilinçlenmesi ve süt sığırı sayısındaki artış ile hayvan başına süt verim düzeyi de artmıştır. Bu artış, uzun vadede değerlendirildiğinde; süt verimliliğinde en önemli gelişimin inek sütü üretiminde olduğu ifade edilebilir. Türkiye'de bulunan sığırların yaklaşık %35'i sağılmakta ve sütün %90.5'i ise sığırlardan üretilmektedir (TUİK, 2023).

Türkiye'nin farklı bölge ve illerinde yapılan araştırmalarda, süt sığırcılığı faaliyetiyle uğraşan işletmecilerin sosyo-ekonomik yapısı, işletmelerdeki yapısal değişim ve özellikler ile sorunları ele alınmıştır (Şahin, 2001; Koyunbenbe 2005; Tugay ve Bakır, 2009; Kaygısız ve ark., 2010; Şeker ve ark., 2012; Boz, 2013; Daş ve ark., 2014; Hozman ve Akçay, 2016; Alkan ve Ünlü, 2019; Kılıç ve Aydın Eryılmaz, 2020; Özer ve İkikat Tümer, 2021; Ermetin ve Abacı, 2022). Süt sığırcılığı ile ilgili yürütülen bu çalışmalardan elde edilen sonuçlar, ülkemizdeki süt sığırcılığı faaliyeti ile uğraşan işletmelerin üretim yapısının çeşitli sorunlara (verim, pazarlama gibi) neden olduğunu ortaya koymaktadır. Türkiye'de süt sığırcılığı faaliyeti ile uğraşan işletmelerinin mevcut özellikleri ve ortaya çıkan sorunları, işletmelerin bulunduğu yöreler ve bölgeler açısından farklılıklar göstermektedir. Bu durum dikkate alınarak, sürdürülebilirliğin devamını sağlayacak

bir büyüme için yerel düzeyde yapılacak çalışma sayılarının arttırılması ile süt sığırcılığına ilişkin yapısal sorunların tespit edilerek bunlarla ilgili önlemler alınması oldukça önemlidir.

Çanakkale ili mevcut arazi yapısı, iklim koşulları ve hayvan varlığı ile Güney Marmara Bölgesi ve ülke genelinde önemli bir yere sahiptir. Bu il, Türkiye'de süt sığırcılığı faaliyetinin yapıldığı önemli merkezlerden biridir. Büyükbaş hayvan varlığının %84'ünün yüksek verimli kültür ırklarından meydana gelmesi, ilin güçlü yönlerinden birisini oluşturmaktadır. 2023 yılında Çanakkale ili toplam büyükbaş hayvan varlığı 212.580 baş ve süt sığırı varlığı ise 116.339 baş olarak belirlenmiştir (TUİK, 2023). Çanakkale ilinin süt sığırcılığı potansiyeli açısından önemli ilçeleri arasında yer alan Biga, Çan ve Yenice ilçeleri, Çanakkale'nin toplam hayvan varlığının %57'sini ve Yenice ilçesi ise %20'sini oluşturmaktadır. 2023 yılı Yenice ilçesi toplam büyükbaş hayvan varlığı 44.194 baş ve süt sığırı varlığı ise 24.478 baş olarak belirlenmiştir (Anonim, 2023). Bu anlamda, Yenice ilçesi Çanakkale ili açısından önemli bir potansiyele sahiptir. Daha önce yürütülen literatür çalışmalarında, Yenice ilçesinde süt sığırcılığı faaliyeti ile uğraşan işletmelerin sosyo-ekonomik yapısını ve yapısal özelliklerini inceleyen sınırlı sayıda çalışma bulunmaktadır (Ünal, 2018; Şenkan, 2024). Ayrıca, süt sığırcılığı işletmelerinin özellikle ilçeler açısından incelenmesi, hem literatürdeki eksikliklerin giderilmesi bakımından hem de ortaya çıkan sorunların belirlenmesi ve çözümü açısından önemlidir. Bu nedenle; çalışmanın araştırma kapsamını, Çanakkale ilinin süt üretimine önemli katkısı olan Yenice ilçesi oluşturmaktadır. Bu çalışmada, Çanakkale ili Yenice ilçesinin süt sığırcılığı işletmelerinin sosyo-ekonomik yapısı ve sorunlarının belirlenmesi amaçlanmıştır. Bu çalışma sonuçlarının, işletmelerin üretim faaliyetlerinin geliştirilmesi ve bu işletmelerin sürdürülebilirliklerinin sağlanması açısından önemli katkılar sunması beklenmektedir.

2. MATERYAL VE YÖNTEM

2.1. Materyal

Bu çalışmayı, Çanakkale İli Yenice ilçesinde süt sığırcılığı yapan işletmeler arasından örnekleme yöntemi uygulanarak seçilen 231 işletmeden anket yöntemi kullanılarak edilen veriler oluşturmaktadır. Çanakkale ili Yenice ilçesindeki süt sığırcılığı işletmelerinin belirlenmesinde, Yenice İlçe Tarım ve Orman Müdürlüğü kayıtlarından yararlanılmıştır (Anonim, 2023a). Ayrıca, çalışmada ikincil verilerin kullanılmasının yanısıra bu konu ile ilgili daha önce yürütülmüş benzer çalışmalar ile ilgili kurum ve kuruluşlardan elde edilen veriler kullanılmıştır.

2.2. Yöntem

2.2.1. Örnekleme aşamasında kullanılan yöntem

Bu çalışmanın ana kitlesi, 2024 yılı itibariyle Yenice ilçesindeki süt sığırcılığı faaliyetiyle yapan 2562 adet işletme olarak belirlenmiştir (Anonim, 2023a). Tespit edilen örnek populasyon içinde büyükbaş hayvan sayısının 2'den az ve 100'den fazla olduğu işletme sayısı azdır. Bu nedenle, verilerin değerlendirilmesi aşamasında karşılaşılabilecek ortalamalardan sapmaları

önlemek için bu ekstrem uçlar değerlendirme kapsamına alınmamıştır. Bu durumdan hareketle, örnek büyüklüğünün belirlenmesi aşamasında 5 baş ile 100 baş arasında hayvanı olan ve bu faaliyetinin yoğun yapıldığı işletmeler seçilmiştir. Anket yürütülecek işletme sayının belirlenmesi aşamasında ise tabakalı tesadüfi örnekleme yöntemi kullanılmıştır. İşletmelerin gruplara ayrılması sürecinde, hacim ve varyasyon açısından büyük farklılıklar ile karşılaşmama ve örneklem etkinliğini arttırmak amacıyla Neyman Yöntemi'nin kullanılması tercih edilmiştir. İşletme büyüklüğünün belirlenmesinde ise aşağıdaki formül kullanılmıştır (Yamane, 2001).

$$n = \frac{(\sum N_h S_h)^2}{N^2 D^2 + \sum N_h S^2_h}, \qquad D^2 = d^2 / z^2$$

Buna göre; n= örnek büyüklüğü, N= popülasyondaki işletme sayısı, N_h= h'ıncı tabakadaki işletme sayısı, S_h= h tabakasının standart sapması, S^2_h= h tabakasının varyansı, D= popülasyon ortalamasında kabul edilen hata sınırı, d = popülasyon ortalamasından izin verilen sapma (hata miktarı), z = hata oranına göre standart normal dağılım tablosundaki z değerini ifade etmektedir.

Ana kitleyi oluşturan işletmeler, bu formül yardımıyla 10-22 baş hayvana sahip işletmeler, 23-32 baş hayvana sahip işletmeler ve 33 baş ve üzeri hayvana sahip işletmeler olarak üç gruba ayrılmıştır. Mevcut formül ile gerçekleştirilen hesaplama sonucunda; %95 güven aralığı ile %5 hata payı dikkate alınarak anket uygulanacak işletme sayısı (n) 231 olarak bulunmuştur. İşletme gruplarına girecek örnek sayısının (n_h) belirlenmesi aşamasında ise aşağıdaki formül kullanılmıştır.

$$n_h = \frac{N_h.S_h}{\sum N_h S_h}.n$$

Buna göre; 10-22 baş hayvana sahip 91 işletme (I. grup), 23-32 baş hayvana sahip 63 işletme (II. grup) ve 32 baş ve üzeri hayvana sahip 77 işletme (III. grup) olmak üzere toplam 231 işletmeci ile görüşülmüştür. Örnek sayısını oluşturan anketler Araovacık, Davutköy, Sarıçayır ve Taban köylerinden tesadüfi olarak seçilen işletmelere uygulanmıştır.

2.2.2. Anket aşamasında kullanılan yöntem

Anket formlarının hazırlanması sürecinde, anket yürütülecek işletmecilerden güvenilir verilere ulaşabilmek için Yenice İlçe Tarım ve Orman Müdürlüğü'nün bilgisine başvurulmuştur. Ayrıca, süt sığırcılığı faaliyeti ile ilgili yürütülmüş daha önceki çalışmalarda kullanılan anket formlarından yararlanılmıştır (Kaygısız ve ark., 2010; Hozman ve Akçay, 2016; Kılıç ve Aydın Eryılmaz, 2020; Ermetin ve Abacı, 2022). Anketler, Şubat 2024 - Nisan 2024 tarihleri arasında yürütülmüş ve Yenice ilçesindeki işletme sahiplerine, ''yüz yüze görüşme'' tekniğinden

faydalanılarak uygulanmıştır. Hazırlanan anket formlarının genelini işletmecilere, işletmelere ve süt sığırcılığı faaliyetine ilişkin genel bilgiler oluşturmaktadır.

2.2.3. Verilerin değerlendirilmesinde kullanılan yöntemler

Araştırma alanındaki işletmecilere uygulanan anketlerden elde edilen veriler, işletme gruplarına göre ayrılarak belli bir kodlama sistemiyle Excel programına girişlerinin yapılması ardından bu verilerin ortalamaları ile oransal değerleri SPSS paket programı kullanılarak hesaplanmıştır (SPSS, 2008; Uzgören, 2012). İşletme gruplarına ilişkin özelliklerin belirlenmesinde tanımlayıcı istatistikler (oransal değerler ve ortalama) ve süt sığırcılığı işletmelerinde karşılaşılan sorunların ortaya koyulmasında ise likert ölçeği kullanılmıştır. Likert ölçeği, bireyin kendi ile ilgili bilgi vermesi temeline dayanmaktadır. Ayrıca, bireyin mevcut bir konudaki davranışına ilişkin puanını ortaya koymaktadır. Bu yöntemde, k sayıda olan sorunun her biri için farklı sayıda seçenekler oluşturulmaktadır. Seçenekler sıralı olarak ardışık biçimde dizilmek suretiyle dengeli ya da sıralı sayısal değerler kullanılarak puanlandırılır. Bunun sonucunda, bireyler mevcut puanına göre toplam ölçek üzerinde bir yerde yer alırlar. Buna göre; bireyin konu ile ilgili davranış durumu belirlenmektedir (Özdamar ve ark., 1999; Karagöz ve Ekici, 2004; Tavşancıl, 2014). Bu ölçekte, belirlenmek istenen tutumla ilgili çok sayıda ifade (olumlu ve olumsuz) kullanılmaktadır. Bu durum dikkate alınarak, mevcut çalışmada yazılan ifadelerde "kesinlikle katılıyorum", "katılıyorum", "kararsızım", "katılmıyorum" ve "kesinlikle katılmıyorum" şeklinde cevaplar bulunmaktadır. Mevcut cevaplar sonucunda; cevaplayıcılar, ölçekteki her ifadeye katılma ya da katılmama derecelerini belirtmiş olmaktadırlar (Tavşancıl, 2014).

3. ARAŞTIRMA BULGULARI VE TARTIŞMA

3.1. İşletmecilerin Sosyo-Ekonomik Yapısı

Süt sığırcılığı işletmelerinde, işletmecilerin %92.6'sının erkek ve %7.4'ünün ise kadın olduğu belirlenmiştir (Çizelge 1). Ayrıca, I. grup, II. grup ve III. grup işletmelerin büyük çoğunluğunun erkek işletmeci olduğu saptanmıştır. Adana, Iğdır illeri ve İzmir ili Kiraz ilçesinde yürütülen çalışmalarda, süt sığırcılığı işletmecilerinin sırasıyla %51.1'inin, %100'ünün ve %89'unun erkek olduğu bulunmuştur (Yılmaz, 2010; Şahin ve Karadağ Gürsoy, 2016; Baykalır ve ark., 2020). Bu sonuçlar, araştırma alanındaki bulguların önceki çalışmaların sonuçları ile benzer ve işletmecilerin büyük çoğunluğunun erkek olduğunu ortaya koymaktadır.

Çizelge 1. İşletmecilerin Cinsiyete Göre Dağılımı

Cinsiyet	İşletme Grupları							
	I. Grup		II. Grup		III. Grup		Genel Toplam	
	Sayı	%	Sayı	%	Sayı	%	Sayı	%
Erkek	86	94.5	57	90.5	71	92.2	214	92.6
Kadın	5	5.5	6	9.5	6	7.8	17	7.4
Toplam	91	100.0	63	100.0	77	100.0	231	100.0

Süt sığırcılığı işletmelerinde, işletmecilerinin %42'sinin 41-50 yaş aralığında, %31.2'sinin 28-40 yaş aralığında ve %26.8'inin ise 51 yaş ve üzerinde olduğu belirlenmiştir. İşletmecilerin genel yaş ortalaması ise 45.6 olarak bulunmuştur (Çizelge 2). Ayrıca, I. grup, II. grup ve III. grup işletmelerde, işletmecilerin sırasıyla %39.5'inin, %38.1'inin ve %48'inin 41-50 yaş aralığında olduğu belirlenmiştir. İşletme gruplarına göre işletmecilerin genel yaş ortalamaları ise sırasıyla 45.5, 45.9 ve 45.6 olarak bulunmuştur. İşletmelerdeki yaş ortalamaları dikkate alındığında; 40 yaş altındaki işletmecilerin de bu faaliyete katılımlarının sağlanmasının süt sığırcılığı faaliyetinin sürdürülebilirliğini olumlu yönde etkilemesi beklenmektedir. Iğdır ili, İzmir ili Ödemiş ve Tire ilçeleri ve Balıkesir ile Gönen ilçesinde yürütülen çalışmalarda, işletmecilerin genel yaş ortalamalarının sırasıyla 47.3 yıl 47.5 yıl ve 43.5 yıl olduğu belirlenmiştir (Şahin ve Karadağ Gürsoy, 2016; Torgut ve ark., 2019; Özdemir ve ark., 2021). Bu sonuçlar neticesinde, araştırma alanındaki bulguların önceki çalışmaların sonuçları ile benzer ve işletmecilerin genel yaş ortalamasının 45 yıl civarında olduğu söylenebilir.

Çizelge 2. İşletmecilerin Yaş Gruplarına Göre Dağılımı (Yıl)

Yaş Grupları	İşletme Grupları											
	I. Grup			II. Grup			III. Grup			Genel Toplam		
	Sayı	%	$\overline{X}$	Sayı	%	$\overline{X}$	Sayı	%	$\overline{X}$	Sayı	%	$\overline{X}$
28-40	30	33.0		20	31.7		22	28.6		72	31.2	
41-50	36	39.5		24	38.1		37	48.0		97	42.0	
≥51	25	27.5		19	30.2		18	23.4		62	26.8	
Toplam	91	100.0	45.5	63	100.0	45.9	77	100.0	45.4	231	100.0	45.6

Süt sığırcılığı işletmelerinde, işletmecilerinin %55.8'inin ilkokul mezunu, %36.4'ünün ortaokul mezunu, %3.9'unun lise mezunu, %3.5'inin okur-yazar ve 1 kişinin ise üniversite mezunu olduğu belirlenmiştir. İşletmecilerin ortalama eğitim süresi de 6.2 yıl olarak bulunmuştur (Çizelge 3). Ayrıca, I. grup, II. grup ve III. grup işletmelerde, işletmecilerin sırasıyla %56'sının, 60.3'ünün ve %51.9'unun ilkokul mezunu olduğu belirlenmiştir. İşletme gruplarına göre işletmecilerin ortalama eğitim sürelerinin ise sırasıyla 6.3 yıl, 5.8 yıl ve 6.4 yıl olduğu bulunmuştur. Doğu Akdeniz Bölgesi, Iğdır, Diyarbakır ve Samsun illerinde yürütülen çalışmalarda, işletmecilerin sırasıyla %61'nin, %71'nin, %43'ünün ve %60'ının ilkokul mezunu olduğu belirlenmişti (Boz, 2013; Şahin ve Karadağ Gürsoy, 2016; Tutkun ve ark., 2017; Kılıç ve Aydın Eryılmaz, 2020). Bu sonuçlara göre; araştırma alanındaki işletmecilerin eğitim seviyesinin Diyarbakır ilindeki işletmecilerden daha düşük olduğu ve Doğu Akdeniz Bölgesi, Iğdır ve Samsun illerindeki işletmeciler ile benzerlik gösterdiği söylenebilir.

Çizelge 3. İşletmecilerin Eğitim Durumu (Yıl)

Eğitim Durumu	İşletme Grupları											
	I. Grup			II. Grup			III. Grup			Genel Toplam		
	Sayı	%	$\overline{X}$	Sayı	%	$\overline{X}$	Sayı	%	$\overline{X}$	Sayı	%	$\overline{X}$
Okur-yazar	1	1.1		4	6.3		3	3.9		8	3.5	
İlkokul mezunu	51	56.0		38	60.3		40	51.9		129	55.8	

Ortaokul mezunu	37	40.7		19	30.2		28	36.4		84	36.4	
Lise mezunu	1	1.1		2	3.2		6	7.8		9	3.9	
Üniversite mezunu	1	1.1		-	-		-	-		1	0.4	
Toplam	91	100.0	6.3	63	100.0	5.8	77	100.0	6.4	231	100.0	6.2

Süt sığırcılığı işletmelerinde, işletmecilerin %46.8'inin hanehalkı birey sayısının 3 kişi ve altında olduğu ve %53.2'sinin ise 4 kişi ve üzerinde olduğu saptanmıştır. İşletmecilerin ortalama hanehalkı büyüklüğü 3.5 kişidir (Çizelge 4). Ayrıca, I. grup işletmelerde işletmecilerin %58.2'sinin hanehalkı birey sayısının 3 kişi ve altında olduğu, II. grup ve III. grup işletmelerde ise işletmecilerin sırasıyla %57.1'inin ve %63.6'sının 4 kişi ve üzerinde olduğu belirlenmiştir. İşletmecilerin ortalama hanehalkı büyüklükleri ise sırasıyla, I. grup işletmelerde 3.3 kişi, II. grup işletmelerde 3.5 kişi ve III. grup işletmelerde ise 3.8 kişi olarak bulunmuştur. Türkiye'deki ortalama hanehalkı büyüklüğü (3.14 kişi) ve çalışma alanının kırsal bölgede olması dikkate alındığında, araştırma alanındaki aile nüfusunun Türkiye ortalamasına göre kalabalık olmadığı söylenebilir. Hanehalkı büyüklüğü ve aileki birey sayısı aile hayvancılığının sürdürülebilirliği açısından önemlidir. Çünkü, ailedeki birey sayısını fazla olması, hayvancılıkla ilgili faaliyetlerin gerçekleştirilmesi aşamasında iş bölümünün ve iş yükünün paylaşılması açısından önemlidir. Gümüşhane ilinin Torul ilçesi, Giresun Yöresi, Balıkesir ili Gönen ilçesi ve Muş ilinde yürütülen çalışmalarda, işletmecilerin büyük çoğunluğunun hanehalkı büyüklüğü sırasıyla 6-7 kişi, 3-5 kişi, 4-5 kişi ve 5-6 kişi olarak bulunmuştur (Tugay ve Bakır, 2009; Bakır ve Kibar, 2019; Özdemir ve ark., 2021; Özdemir ve ark., 2023). Bu sonuçlara göre; araştırma alanındaki işletmecilerin ailedeki birey sayısı Gümüşhane ilinin Torul ilçesi, Balıkesir ili Gönen ilçesi ve Muş ilindeki işletmecilerin birey sayısından daha az olduğu söylenebilir.

Çizelge 4. İşletmecilerin Hanehalkı Büyüklüğü (Kişi)

Hanehalkı Birey Sayısı	**İşletme Grupları**											
	I. Grup			**II. Grup**			**III. Grup**			**Genel Toplam**		
	Sayı	**%**	**$\overline{X}$**	**Sayı**	**%**	**$\overline{X}$**	**Sayı**	**%**	**$\overline{X}$**	**Sayı**	**%**	**$\overline{X}$**
≤3	53	58.2		27	42.9		28	36.4		17	46.8	
≥4	38	41.8		36	57.1		49	63.6		47	53.2	
Toplam	91	100.0	3.3	63	100.0	3.5	77	100.0	3.8	231	100.0	3.5

İşletmeci beyanları doğrultusunda işletmecilerin yıllık tarımsal gelirleri en yüksek orandan en düşük orana doğru sıralandığında; bu oranlar %30.3 (60.001TL-70.000TL), %26 (70.001TL ve üzerinde), %24.2 (50.001TL-60.000TL), %15.2 (40.001TL-50.000TL) ve %4.3 (30.001TL-40.000TL) olarak bulunmuştur (Tablo 5). Ayrıca, I. grup işletmelerde işletmecilerin %50.5'inin 50.001TL-60.000TL arasında gelire sahip olduğu, II. grup işletmelerde işletmecilerin %84.1'inin 60.001TL-70.000TL arasında gelire sahip olduğu ve III. grup işletmelerde ise işletmecilerin %77.9'unun 70.001TL ve üzeri gelire sahip olduğu saptanmıştır. Bu sonuçlara göre; ilçedeki işletmelerin büyük çoğunluğunun 60.001TL-70.000TL arasında gelire sahip olduğunu söylemek mümkündür.

Çizelge 5. İşletmecilerin Yıllık Tarımsal Gelir Düzeyi (TL)

Tarımsal Gelir	İşletme Grupları							
	I. Grup		II. Grup		III. Grup		Genel Toplam	
	Sayı	%	Sayı	%	Sayı	%	Sayı	%
30.001- 40.000	10	11.0	-	-	-	-	10	4.3
40.001- 50.000	35	38.5	-	-	-	-	35	15.2
50.001- 60.000	46	50.5	10	15.9	-	-	56	24.2
60.001- 70.000	-	-	53	84.1	17	22.1	70	30.3
70.001 ve üzeri	-	-	-	-	60	77.9	60	26.0
Toplam	91	100.0	63	100.0	77	100.0	231	100.0

Süt sığırcılığı işletmelerinde, işletmecilerin %45.9'unun süt sığırcılığı deneyiminin 16-26 yıl arasında olduğu, %30.7'sinin süt sığırcılığı deneyiminin 27 yıl ve üzerinde olduğu ve %23.4'ünün ise 15 yıl ve altında olduğu belirlenmiştir. İşletmecilerin ortalama süt sığırcılığı deneyimleri ise 22.5 yıl olarak bulunmuştur (Çizelge 6). Ayrıca, I. grup, II. grup ve III. grup işletmelerde, işletmecilerin süt sığırcılığı deneyimlerinin 16-26 yıl arasında olduğu belirlenmiştir. İşletmecilerin ortalama süt sığırcılığı deneyimi ise sırasıyla, I. grup işletmelerde 22.3 yıl, II. grup işletmelerde 23.4 yıl ve III. grup işletmelerde ise 22.2 yıl olarak bulunmuştur. İşletmecilerin %76.6'sının 16 yılın üzerinde süt sığırcılığı deneyimine sahip olması, onların hayvancılığı sürdürülebilir kıldıkları ve yeni işletmecilerin de süt sığırcılığı faaliyetine katılmalarına ihtiyaç olduğunun bir göstergesi olarak yorumlanabilir. Erzincan ili Çayırlı ilçesi, Doğu Akdeniz Bölgesi ve Balıkesir ili Gönen ilçesinde yürütülen çalışmalarda, işletmecilerin ortalama süt sığırcılığı deneyimleri sırasıyla 22.2 yıl, 16.2 yıl ve 24.2 yıl olarak bulunmuştur (Özyürek ve ark., 2014; Yılmaz ve ark., 2020; Özdemir ve ark., 2021). Bu sonuçlara göre; araştırma alanındaki işletmecilerin süt sığırcılığı deneyimlerinin Balıkesir ili Gönen ilçesindeki işletmecilerden daha az ve Doğu Akdeniz Bölgesindeki işletmecilerden daha fazla olduğu söylenebilir.

Çizelge 6. İşletmecilerin Süt Sığırcılığı Deneyimi

Süt Sığırcılığı Deneyimi	İşletme Grupları											
	I. Grup			II. Grup			III. Grup			Genel Toplam		
	Sayı	%	$\overline{X}$	Sayı	%	$\overline{X}$	Sayı	%	$\overline{X}$	Sayı	%	$\overline{X}$
≤15	26	28.6		13	20.6		15	19.5		54	23.4	
16-26	35	38.5		30	47.6		41	53.2		106	45.9	
≥27	30	32.9		20	31.7		21	27.3		71	30.7	
Toplam	91	100.0	22.3	63	100.0	23.4	77	100.0	22.2	231	100.0	22.5

Süt sığırcılığı işletmelerinde, işletmecilerinin %65.8'inin süt sığırcılığı eğitimi aldığı ve %34.2'sinin ise eğitim almadığı belirlenmiştir (Çizelge 7). Bu sonuçlara göre; işletmecilerin

büyük çoğunluğunun eğitim almadığı görülmektedir. Ayrıca, I. grup, II. grup ve III. grup işletmelerde, işletmecilerin büyük çoğunluğunun eğitim almadığı belirlenmiştir. İşletmecilerin süt sığırcılığı faaliyeti ile ilgili eğitim almaları ve bu eğitimlere katılımlarının sağlanması, bu faaliyetin geliştirilebilmesi ve sürdürebilirliğinin sağlanması açısından önemlidir. Balıkesir ili Gönen ilçesinde yürütülen çalışmada, işletmecilerin %56'sının süt sığırcılığı konusunda eğitim aldığı belirlenmiştir (Özdemir ve ark., 2021). Bu sonuçlara göre; araştırma alanındaki işletmecilerin süt sığırcılığı konusunda eğitim alma eğilimlerinin Balıkesir ili Gönen ilçesindeki işletmecilerden daha fazla olduğu söylenebilir.

Çizelge 7. İşletmecilerin Süt Sığırcılığı Eğitimi Alma Durumu

Süt Sığırcılığı Eğitimi	İşletme Grupları							
	I. Grup		II. Grup		III. Grup		Genel Toplam	
	Sayı	%	Sayı	%	Sayı	%	Sayı	%
Evet	34	37.4	20	31.7	25	32.5	79	34.2
Hayır	57	62.6	43	68.3	52	67.5	152	65.8
Toplam	91	100.0	63	100.0	77	100.0	231	100.0

Süt sığırcılığı işletmelerinde, işletmecilerin %98.3'ünün kayıt tuttuğu ve %1.7'sinin ise kayıt tutmadığı belirlenmiştir (Çizelge 8). Bu sonuçlara göre; işletmecilerin yaklaşık tamamına yakınının kayıt tuttuğu görülmektedir. Ayrıca, I. grup ve II. grup işletmelerde, işletmecilerin tamamına yakınının ve III. grup işletmelerde ise işletmecilerin tamamının kayıt tuttuğu belirlenmiştir. Süt sığırcılığı faaliyeti ile ilgili ekonomik ve teknik konular için kayıt tutulması, işletme faaliyetlerinin devam ve sürekliliği açısından oldukça önemlidir. Çünkü, kayıt tutan işletmeciler hem geçmişteki faaliyetlerini hem de mevcut zaman içerisindeki uygulamalarını ve ortaya çıkan gelişmelerini takip etme ve inceleme fırsatı bulabilecektir. Erzincan, Ağrı, Muş illerinde ve Erzurum ili Narman İlçesinde yürütülen çalışmalarda, işletmecilerin kayıt tutma oranları sırasıyla %48 %98.8, %56 ve %13.5 olarak bulunmuştur (Özyürek ve ark., 2014; Bakan ve Aydın, 2016; Diler ve ark., 2017; Bakır ve Kibar, 2019). Bu sonuçlara göre; araştırma alanındaki işletmecilerin kayıt tutma eğilimlerinin Ağrı ilindeki işletmeciler ile benzerlik gösterdiği, Erzincan, Muş illeri ve Erzurum ili Narman İlçesindeki işletmecilerden daha fazla olduğu söylenebilir.

Çizelge 8. İşletmecilerin Süt Sığırcılığıyla İlgili Kayıt Tutma Durumu

Kayıt Tutma	İşletme Grupları							
	I. Grup		II. Grup		III. Grup		Genel Toplam	
	Sayı	%	Sayı	%	Sayı	%	Sayı	%
Evet	90	98.9	63	100	74	96.1	227	98.3
Hayır	1	1.1	-	-	3	3.9	4	1.7
Toplam	91	100.0	63	100.0	77	100.0	231	100.0

Süt sığırcılığı işletmelerinde, işletmecilerin %85.3'ünün tarımsal kredi kullandığı ve %14.7'inin ise kredi kullanmadığı belirlenmiştir (Çizelge 9). Bu sonuçlara göre; işletmecilerin

büyük çoğunluğunun kredi kullandığı, kredi kullanmayan işletmeci sayısının da oransal olarak az olduğu görülmüştür. Ayrıca, I. grup, II. grup ve III. grup işletmelerde, işletmecilerin büyük çoğunluğunun kredi kullandığı belirlenmiştir. Bu sonuçlara göre; işletmecilerin büyük çoğunluğunun kredi kullanma eğiliminde olması, onların süt sığırcılığı faaliyetini kendi ekonomik güçleri ile devam ettirme yönünde yetersiz kaldığını ve bu nedenle de mevcut faaliyetlerinin sürdürülebilirliğinin sağlanmasında ek gelir ya da finansal desteklere ihtiyaçlarının olduğunun bir göstergesi olarak yorumlanabilir. Balıkesir ili Gönen ilçesinde yürütülen çalışmada, işletmecilerin %37.9'unun kredi kullandığı saptanmıştır (Özdemir ve ark., 2021). Bu sonuçlara göre; araştırma alanındaki işletmecilerin kredi kullanma eğilimlerinin Balıkesir ili Gönen ilçesindeki işletmecilerden daha yüksek olduğu söylenebilir.

Çizelge 9. İşletmecilerin Tarımsal Kredi Kullanma Durumu

Tarımsal Kredi Kullanımı	İşletme Grupları							
	I. Grup		II. Grup		III. Grup		Genel Toplam	
	Sayı	%	Sayı	%	Sayı	%	Sayı	%
Kredi kullanan	75	82.4	56	88.9	66	85.7	197	85.3
Kredi kullanmayan	16	17.6	7	11.1	11	14.3	34	14.7
Toplam	91	100.0	63	100.0	77	100.0	231	100.0

Süt sığırcılığı işletmelerinde, işletmecilerin %95.7'sinin bilgi için interneti kullanmadığı ve %4.3'ünün ise interneti kullandığı belirlenmiştir (Çizelge 10). Bu sonuçlara göre; işletmecilerin büyük çoğunluğunun bilgi için interneti kullanmadığı görülmektedir. Ayrıca, I. grup, II. grup ve III. grup işletmelerde, işletmecilerin büyük çoğunluğunun bilgi için interneti kullanmadığı belirlenmiştir. İşletmecilerin tamamına yakının süt sığırcılığı ile ilgili bilgi ve gelişmelerin takibini İl/İlçe Gıda ve Orman Müdürlükleri aracılığıyla ve çok nadir olarak da TV ve internet gibi kitle iletişim araçlarını kullanarak gerçekleştirdikleri görülmektedir. Televizyon ve internet gibi kitle iletişim araçlarının daha az tercih edilmesi, araştırma alanında demonstrasyon ve çiftçi görüşmeleri gibi grup ve bireysel yayım metotlarının tercih edilme eğilimlerinin daha yüksek olabileceğini göstermektedir. Bu nedenle, araştırma bölgesindeki süt sığırcılığı işletmelerine yönelik düzenlenecek tarımsal yayım ve eğitim faaliyetlerinin yararlı olabileceği söylenebilir.

Çizelge 10. Süt Sığırcılığıyla İlgili Bilgi İçin İnterneti Kullanma Durumu

İnterneti Kullanma	İşletme Grupları							
	I. Grup		II. Grup		III. Grup		Genel Toplam	
	Sayı	%	Sayı	%	Sayı	%	Sayı	%
Evet	2	2.2	5	7.9	3	3.9	10	4.3
Hayır	89	97.8	58	92.1	74	96.1	221	95.7
Toplam	91	100.0	63	100.0	77	100.0	231	100.0

Süt sığırcılığı işletmelerinde, işletmecilerin %78.4'ünün süt sığırcılığı ile ilgili devlet teşvik/desteklerinden devlet teşvik/desteklerinden yararlandığı ve %21.6'sının ise

yararlanmadığı belirlenmiştir (Çizelge 11). Bu sonuçlara göre; işletmecilerin büyük çoğunluğunun devlet teşvik/desteklerinden yararlandığı görülmüştür. Ayrıca, I. grup, II. grup ve III. grup işletmelerde, işletmecilerin büyük çoğunluğunun devlet teşvik/desteklerinden yararlandığı belirlenmiştir. İşletmecilerin, destek veya teşviklerden yararlanma eğilimlerinin yüksek olması, onların bu hususlarda bilinçli olduklarını ve aynı zamanda da bu faaliyetin sürdürülebilirliğinin sağlanmasında devlet tarafından sağlanacak teşvik ya da desteklere de ihtiyaçlarının olduğunu göstermektedir. Ağrı ili ve Balıkesir ili Gönen ilçesinde yürütülen çalışmalarda, işletmecilerin süt sığırcılığı ile ilgili destek/teşviklerden yararlanma oranları sırasıyla %85.5 ve %80 olarak bulunmuştur (Bakan ve Aydın, 2016; Özdemir ve ark., 2021). Bu sonuçlara göre; araştırma alanındaki işletmecilerin devlet teşvik/desteklerinden yararlanma eğilimlerinin Ağrı ili ve Balıkesir ili Gönen ilçesindeki işletmecilerden daha düşük olduğu söylenebilir.

Çizelge 11. Süt Sığırcılığı Destek/Teşviklerinden Yararlanma Durumu

Destek/Teşviklerden Yararlanma	İşletme Grupları							
	I. Grup		II. Grup		III. Grup		Genel Toplam	
	Sayı	%	Sayı	%	Sayı	%	Sayı	%
Evet	71	78.0	49	77.8	61	79.2	181	78.4
Hayır	20	22.0	14	22.2	16	20.8	50	21.6
Toplam	91	100.0	63	100.0	77	100.0	231	100.0

3.2. Süt Sığırcılığı İşletmelerinde Karşılaşılan Sorunlar

İşletmecilerin süt sığırcılığı faaliyetinde karşılaştıkları sorunların belirlenmesi, onların süt sığırcılığı faaliyetinin sürdürülebilirliğine olan etkilerine ilişkin ipuçları vermektedir. Bu nedenle, çalışmanın bu bölümünde likert ölçeği kullanılarak süt sığırcılığı işletmelerinde karşılaşılan sorunlar belirlenmiştir. Ancak, bu ölçeğin kullanımından önce elde edilen verilerin istatistiki analizlere uygun olup olmadığı belirlemek için süt sığırcılığı faaliyetinde karşılaşılan sorunları tanımlayan 16 ifadenin güvenilirlik analizi yapılmıştır. Bu analiz sonucunda, Cronbach Alpha güvenilirlik katsayısının 0.736 olduğu belirlenmiştir. Bu sonuca göre, 16 sorudan oluşan ölçeğin çalışmaya uygun ve yüksek güvenilirlik düzeyinde sahip olduğu ifade edilebilir. Ayrıca, soru ortalamaları arasındaki fark ise Hotelling T^2 testine göre istatistiksel olarak anlamlı bulunmuştur (436,992; p=0.000). Süt sığırcılığı faaliyeti ile uğraşan işletmelerde karşılaşılan sorunların birbiriyle karşılaştırılabilmesi ve önem derecelerinin belirlenebilmesi için skor değerlerden yararlanılmıştır. Toplamda 16 ifadeden oluşan ölçek 5'li likert olarak hazırlanmıştır. Anket sorularının cevapları ise 1: kesinlikle katılmıyorum, 2: katılmıyorum, 3: kararsızım, 4: katılıyorum, 5: kesinlikle katılıyorum şeklinde kodlanmıştır (Çizelge 12).

Çizelge 12'deki sonuçlara göre; süt sığırcılığı faaliyeti ile uğraşan işletmecilerin %76.2'si ''kaba ve kesif yem fiyatlarının yüksek olması'' ifadesine kesinlikle katıldığını ve %22.9'u ise katıldığını bildirmiştir. Ayrıca, yem ile ilgili diğer bir sorun olan "yem bitkilerinin yetersiz

olması'' ifadesine işletmecilerin %49.4'ü kesinlikle katıldığını ve %11.3'ü ise katıldığını ifade etmiştir. Yemler ile ilgili bu sonuç, işletmecilerin hayvanlarını beslemede yem bulma ile ilgili sorun yaşadıklarını ve süt sığırcılığı faaliyetinin sürdürülebilirliği konusunda ciddi endişelerinin olduğunu göstermektedir. ''Teknik bilginin yetersiz olması'' ve "suni tohumlamanın başarısız olması'' ifadelerine ise işletmecilerin yaklaşık %71'i katılmamaktadır. Bu sonuç, süt sığırı işletmecilerinin belli bir bilgi birikimine sahip olduklarının ve teknik bilgiye ihtiyaçları olduğu takdirde bu bilgiye ulaşmada sorun yaşamadıklarını göstermektedir. Özellikle, ''birlik veya kooperatiflerin çok etkin olmaması'', ''hayvan hayat sigortasının yaptırılmaması'', ''süt üretiminde hijyenik koşulların sağlanamaması'' ve ''hayvanların sık hastalanması'' ifadelerine işletmecilerin %100'e yakını katılmamaktadır. Bu sonuç, araştırma alanındaki işletmecilerin birlik veya kooperatif hizmetlerinden etkin yararlandıklarını, hayvan hayat sigortası yaptırmada sorun yaşamadıklarını, süt üretiminde hijyenik koşullara dikkat edildiğini ve hayvanlarında sık olarak karşılaşılan herhangi bir hastalık problemi ile karşılaşmadıklarını göstermektedir.

Çizelge 12. Süt sığırcılığı faaliyetinde karşılaşılan sorunlar

Sorunlar	Kesinlikle katılmıyorum	Katılmıyorum	Kararsızım	Katılıyorum	Kesinlikle katılıyorum	Skor	Sıralama
	(1)	(2)	(3)	(4)	(5)		
Kaba ve kesif yem fiyatlarının yüksek olması	-	0.9	-	22.9	76.2	474.4	(1)
Yem bitkilerinin yetersiz olması	4.8	34.6	-	11.3	49.4	366.2	(2)
Süt veriminin düşük olması	3.0	45.5	0.9	10.4	40.3	339.8	(3)
Verimi yüksek ineklere ihtiyaç olması	-	54.5	0.4	2.6	42.4	332.6	(4)
Kaliteli kaba yemin bulunamaması	6.1	47.6	1.3	3.9	41.1	326.3	(5)
Kaliteli boğanın bulunamaması	0.4	64.5	0.9	0.4	33.8	302.7	(6)
Teknik bilginin yetersiz olması	0.4	70.1	7.8	-	21.6	272.0	(7)
Suni tohumlamanın başarısız olması	4.8	71.0	3.9	0.9	19.5	259.6	(8)
Hayvancılık desteklerinin yetersiz olması	-	77.9	7.8	0.4	13.9	250.3	(9)
Kalifiye işgücünün bulunamaması	-	94.8	0.4	-	4.8	214.8	(10)
Ahır hijyenin yetersiz olması	0.9	95.2	1.3	-	2.6	208.2	(11)
Hastalıklarla mücadele edilememesi	0.9	97.4	0.4	-	1.3	203.4	(12)
Hayvan hayat sigortasının yaptırılmaması	0.4	98.3	0.4	-	0.9	202.7	(13)
Hayvanların sık hastalanması	0	99.1	0.4	-	0.4	201.4	(14)
Süt üretiminde hijyenik koşulların sağlanamaması	0.9	98.3	0.4	-	0.4	200.7	(15)
Birlik veya kooperatiflerin çok etkin olmaması	0.9	98.3	0.4	-	0.3	200.2	(16)

Çizelge 12'deki skor hesaplaması sonuçlarına göre; süt sığırcılığı faaliyetinde işletmecilerin karşılaştığı en önemli sorunun ''kaba ve kesif yem fiyatlarının yüksek olması'' ifadesine ilişkin olduğu belirlenmiştir. Bu ifadeyi ise sırasıyla ilk 5 sırada yer alan ''yem bitkilerinin yetersiz

olması'', ''süt veriminin düşük olması'', ''verimi yüksek ineklere ihtiyaç olması'' ve ''kaliteli kaba yemin bulunamaması'' ifadeleri izlemektedir. Bu sonuca göre; kaba ve kesif yem fiyatlarının yüksekliği ilçedeki işletmelerde önemli bir sorun olarak dikkati çekmektedir. Süt sığırcılığı faaliyetinin sürdürülebilirliği açısından bu sorunun uygulanacak tarımsal politikalar, tarımsal destek veya teşvikler ile çözüme ulaşması büyük önem arz etmektedir. Şeker ve ark. (2012) tarafından yürütülen çalışmada, işletmelerde karşılaşılan en önemli iki sorununun yem ve yem maddelerinin pahalı olması (%48.7) ve sığırcılığın kârlı olmaması, Boz (2013) tarafından yürütülen çalışmada, yem fiyatlarının yüksek ve hayvancılığa verilen desteklemelerin az olması, Bakan ve Aydın (2016) tarafından yürütülen çalışmada, hastalıklar (%49.58) ve pazar fiyatının düşük olması (%48.74), Bakır ve Kibar (2019) tarafından yürütülen çalışmada, yemin pahalı olması (%81.2) ve hayvancılığa uygulanan desteğin az olması (%52) şeklinde bulunmuştur. Bu sonuçlara göre; bu araştırma sonuçlarının önceki araştırma sonuçları ile benzerlik gösterdiği ve özellikle yem fiyatlarının yüksekliğine ilişkin sorunların işletmeler açısından büyük önem taşıdığı söylenebilir.

4. SONUÇ VE ÖNERİLER

Çanakkale ili Yenice ilçesindeki süt sığırcılığı işletmelerinin sosyo-ekonomik yapısı ve sorunlarını belirlemek amacıyla gerçekleştirilen bu çalışmada, işletmecilerin çoğunluğunun 40 yaş ve üzerinde olduğu belirlenmiştir. Bu nedenle; araştırma alanındaki 40 yaş altı daha genç nüfusu da süt sığırcılığı faaliyetine teşvik ederek katılımlarının sağlanması, bu faaliyetin sürdürülebilirliği açısından önemlidir. İşletmecilerin büyük çoğunluğunun 16 yıl ve üzeri deneyime sahip olması, özellikle yeni işletmecilerin de süt sığırcılığı faaliyetine katılmalarına ihtiyaç olduğunu göstermektedir. İşletmecilerin süt sığırcılığı faaliyetiyle ilgili eğitim alma eğilimlerinin düşük olması nedeniyle, bu faaliyet ile ilgili eğitim, toplantı ve seminerlerin daha fazla düzenlenmesi ve düzenlenen bu tip programlara da işletmecilerin katılımlarının sağlanması, süt sığırcılığı faaliyetinin geliştirilmesi açısından önemlidir. İşletmecilerin kayıt tutma, tarımsal kredi kullanma, devlet destek veya teşviklerden yararlanma eğilimlerinin yüksek olması, onların bu hususlarda bilinçli olduklarını, işletmedeki işleyişin takibi için de kayıt tutma eğilimine önem verdiklerini ve süt sığırcılığı faaliyetinin sürdürülebilirliği açısından da finansal desteğe ihtiyaçlarının olduğunu göstermektedir. İşletmecilerin büyük çoğunluğunun, kaba ve kesif yem fiyatlarının yüksekliği, yem bitkilerinin yetersizliği ve süt veriminin düşüklüğü konusunda sorun yaşamaları onların yem bulma ve süt sığırcılığı faaliyetinin sürdürülebilirliği konusunda ciddi endişelerinin olduğunu ve bu faaliyete devam etme hususunda da zorluk çektiklerini göstermektedir. Bu nedenle, tarımsal politika, destek ve uygulamalarla mevcut sorunlara çözüm önerilerinin bulunması, bu faaliyetin sürdürülebilirliği açısından büyük önem taşımaktadır.

KAYNAKÇA

Anonim, 2023. Brifing raporu. Çanakkale İli Tarım ve Orman Müdürlüğü. https://canakkale.tarimorman.gov.tr/Menu/17/Brifing. (Erişim: 19 Mayıs 2024).

Anonim, 2023a. Yenice İlçesi Tarım ve Orman Müdürlüğü kayıtları. Yenice.

Alkan, S., Ünlü, H. 2019. Giresun ilindeki sığırcılık işletmelerinin genel yapısının belirlenmesi. Mediterranean Agricultural Sciences, 32(1): 109-115.

Bakan Ö, Aydın R 2016. Ağrı ili süt sığırcılığı işletmelerinin sosyo-ekonomik özellikleri. Ziraat Fakültesi Dergisi, 47(2):113-122.

Bakır, G., Kibar, M. 2019. Muş ilinde bulunan süt sığırcılığı işletmelerinin bazı yapısal özelliklerinin crosstab analiziyle belirlenmesi. Kahramanmaraş Sütçü İmam Üniversitesi Tarım ve Doğa Dergisi, 22(4): 609-619.

Baykalır, Y., Akyüz, B., Erişir, Z. (2020). İzmir İli Kiraz İlçesinde Süt Sığırcılığı Yapan İşletmelerin Yapısal Özelliklerinin Belirlenmesi. ANADOLU Ege Tarımsal Araştırma Enstitüsü Dergisi, 30(2): 266-275.

Boz, İ. 2013. Doğu Akdeniz Bölgesi'nde süt sığırcılığı yapan işletmelerin yapısı, sorunları ve çözüm önerileri. Kahramanmaraş Sütçü İmam Üniversitesi Doğa Bilimleri Dergisi, 16(1): 24-32.

Daş, A., İnci, H., Karakaya, E., Şengül, A.Y. 2014. Bingöl ili damızlık sığır yetiştiricileri birliğine bağlı sığırcılık işletmelerinin mevcut durumu. Türk Tarım ve Doğa Bilimleri Dergisi, 1(3): 421-429.

Diler, A., Güler, İ.O., Aydın, R., Yanar, M., Koçyiğit, R. 2017. Erzurum ili Narman ilçesi sığırcılık işletmelerinde çiftlik yönetimi ve buzağı yetiştirme uygulamaları. Alınteri Ziraai Bilimler Dergisi, 32(1):39-45.

Er, S., Özçelik, A. 2016. Ankara'da sığır besi işletmelerinin ekonomik yapısının faktör analizi ile incelenmesi. Yüzüncü Yıl Üniversitesi Tarım Bilimleri Dergisi, 26(1):17-25.

Ermetin, O., Abacı, N. İ. 2022. Yozgat ili süt sığırcılığı faaliyetinin mevcut durumu ve üreticilerin gelecekten beklentileri. Gaziosmanpaşa Bilimsel Araştırma Dergisi, 11(1): 14-26.

Hozman, S.B., Akçay, H. 2016. Sivas ili damızlık sığır yetiştiricileri birliğine üye süt sığırcılığı işletmelerinin bazı teknik ve ekonomik özellikleri. Tarım Ekonomisi Dergisi, 22(1): 57-65.

Jabir, A. 2007. Livestock sector development and implications for rural poverty alleviation in India. Livestock Research for Rural Development, 19(2): 1-13.

Karagöz, Y., Ekici, S. 2004. Sosyal bilimlerde yapılan uygulamalı araştırmalarda kullanılan istatistiksel teknikler ve ölçekler. Çukurova Üniversitesi İktisadi ve İdari Bilimler Dergisi, 5(1): 25-43.

Kaygısız, A., Tümer, R., Orhan, H., Vanlı, Y. 2010. Kahramanmaraş ili süt sığırcılık işletmelerinin yapısal özellikleri 4. işletmecilerin sosyal ve kültürel durumları. Atatürk Üniversitesi Ziraat Fakültesi Dergisi, 41 (1): 39-44.

Kılıç, O., Aydın Eryılmaz, A. 2020. Samsun ilinde süt sığırcılığı yapan işletmelerin yapısal özellikleri. Türk Tarım ve Doğa Bilimleri Dergisi, 7(3): 637–645.

Koyunbenbe, N. 2005. İzmir ili ödemiş ilçesinde süt sığırcılığının geliştirilmesi olanakları üzerine bir araştırma. Hayvansal Üretim, 46(1): 8-13.

Özdamar, K., Odabaşı Y., Hoşcan Y., Bir A.A., Kırcaali G., Özmen A., Uzuner Y. 1999. Sosyal Bilimlerde Araştırma Yöntemleri. Editör: Bir, A.A. Anadolu Üniversitesi Yayınları, Eskişehir.

Özdemir, Y., Kınıklı, F., Engindeniz, S. 2021. Süt sığırcılığı işletmelerinin yapısal özellikleri ve sorunları üzerine bir araştırma: Balıkesir'in Gönen ilçesi örneği. Türk Tarım ve Doğa Bilimleri Dergisi, 8(4): 1001-1011.

Özdemir, C. Y., Kaygısız, A., Aydın, R. 2023. Gümüşhane ili Torul ilçesi süt sığırcılığı işletmelerinin sosyo-ekonomik durumu. Atatürk Üniversitesi Yayınları, 2(2): 38-43.

Özyürek, S., Koçyiğit, R., Tüzemen, N. 2014. Erzincan İlinde süt sığırcılığı yapan işletmelerin yapısal özellikleri: Çayırlı İlçesi örneği. Tekirdağ Ziraat Fakültesi Dergisi, 11(3):19-26.

Özer, B., İkikat Tümer, E. 2021. Süt sığırcılığı işletmelerinin yapısal özellikleri. Çukurova Tarım ve Gıda Bilimleri Dergisi, 36(2): 187-200.

Schaik, G.V., Perry, B.D., Muhkebi, A.W., Gitau, G.K., Dijkhuizen, A.A. 1996. An economic study of smallholder dairy farms in Muranga district, Kenya. Preventive Veterinary Medicine, 29(1): 21-36.

Şeker, İ., Tasalı, H., Güler, H. 2012. Muş ilinde sığır yetiştiriciliği yapılan işletmelerin yapısal özellikleri. Fırat Üniversitesi Sağlık Bilimleri Veteriner Dergisi, 26(1): 9-16.

Semerci, A., Çelik, A.D., Durmuş, E. 2020. Türkiye'de süt sığırcılığı sektöründeki gelişmelerin analizi. Türk Tarım – Gıda Bilim ve Teknoloji Dergisi, 8(4): 949-956.

Şahin, K. 2001. Kayseri ilinde süt sığırcılığı yapan işletmelerin yapısal özellikleri ve pazarlama sorunları. Yüzüncü Yıl Üniversitesi Ziraat Fakültesi Tarım Bilimleri Dergisi, 11(1): 79-86.

Şahin, K., Karadağ Gürsoy, A. 2016. Iğdır İli Süt Sığırcılığı İşletmelerinin Sosyo Ekonomik Yapısı. Nevşehir Bilim ve Teknoloji Dergisi TARGİD, Özel Sayı 118-129.

Şenkan, D.C. 2024. Çanakkale ili Yenice ilçesi süt işletmelerinin mevcut durumu ve sorunları. Yüksek Lisans Tezi. Bingöl Üniversitesi, Fen Bilimleri Enstitüsü, Bingöl.

SPSS, 2008. SPSS Statistics Base 17.0 for Windows User's Guide. Chicago: SPSS Inc.

Tapkı, N., Kaya, A., Tapkı, İ., Dağıstan, E., Çimrin, T., Selvi, M.H. 2018. Türkiye'de büyükbaş hayvancılığın durumu ve yıllara göre değişimi, Mustafa Kemal Üniversitesi Ziraat Fakültesi Dergisi, 23(2): 324-339.

Tavşancıl, E. 2014. Tutumların Ölçülmesi ve SPSS ile Veri Analizi (5. Basım). Nobel Akademik Yayıncılık, Ankara.

Torgut, E., Annayev, S., Örmeci Kart, M. Ç., Türkekul, B. 2019. Süt sığırcılığı yapan işletmelerin genel yapısı, sorunları ve çözüm önerileri: İzmir ili Ödemiş ve Tire ilçeleri örneği. Tarım Ekonomi Dergisi, 25(1): 87-95.

Tugay, A., Bakır, G. 2009. Giresun yöresindeki süt sığırcılığı işletmelerinin yapısal özellikleri. Atatürk Üniversitesi Ziraat Fakültesi Dergisi, 40(1): 37-47.

TUİK, 2023. Tarım istatistikleri. Hayvansal ürünler. Türkiye İstatistik Kurumu. http://www.tuik.gov.tr (Erişim:18 Mayıs 2024).

Tutkun, M., Denli, M. ve Sessiz, A. 2017. Diyarbakır ili süt sığırcılığı işletmelerinin yapısal durum analizi, Türk Tarım- Gıda Bilim ve Teknoloji Dergisi, 5(5): 476-483.

Ünal, H.İ. 2018. Yenice (Çanakkale) süt sığırcılığı işletmelerinin yapısal özellikleri. Yüksek Lisans Tezi. Çanakkale Onsekiz Mart Üniversitesi, Fen Bilimleri Enstitüsü, Çanakkale.

Uzgören N., 2012. Bilimsel Araştırmalarda Kullanılan Temel İstatistiksel Yöntemler ve SPSS Uygulamaları (Genişletilmiş İkinci Baskı). Ekin Yayınevi, Bursa.

Yamane T. 2001. Temel Örnekleme Yöntemleri. Literatür Yayıncılık, İstanbul.

Yılmaz, H. 2010. Süt sığırcılığında kooperatifler aracılığıyla desteklemenin ekonomik ve sosyal etkileri: Adana ili örneği. Doktora Tezi. Çukurova Üniversitesi, Fen Bilimler Enstitüsü, Çukurova

Yılmaz, H., Ayasan, T., Sağlam, C., Gül, M. (2020). Socio-economic characteristics of dairy farms and use level of feedstuff in the Eastern Mediterranean Region. Turkish Journal of Agriculture - Food Science and Technology, 8(1): 89-94.

"6537 SAYILI TOPRAK KORUMA VE ARAZİ KULLANIMI" KANUNUNDA YAPILAN SON DEĞİŞİKLERİN GETİRDİĞİ KAZANIMLAR

GAINS FROM THE LATEST AMENDMENTS MADE TO THE "SOIL CONSERVATION AND LAND USE LAW NO. 6537"

Dr. Meltem AYAZ
Dr, T.C Tarim ve Orman Bakanlığı /Zeytincilik Araştırma Enstitüsü, İZMİR/TÜRKİYE
[1]ORCID NO: 0000-0002-2707-4638

ÖZET

Tüm dünyada olduğu gibi Türkiye'de de yanlış ve amaç dışı arazi kullanımı tarımsal üretimi tehdit eden en önemli sorundur. Türkiye, nüfusu hızla artan gelişmekte olan bir ülkedir. Yapılan yanlış tarımsal uygulamalar, toprak ve su erozyonlarıyla ortaya çıkan toprak kayıpları, plansız şehirleşmelerle beraber kaybedilen topraklarımız hızla artmaktayken, bir de nüfusta olan artışlar mevcut durumun ciddiyetini arttırmaktadır. Türkiye'de tarım dışı sektörlerin (inşaat, endüstri, sanayii gibi) daha hızlı gelişmesi tarım arazileri üzerindeki baskıyı artırmaktadır Öyle ki 1990 yılında 0,76 ha olan kişi başına toplam tarım alanı miktarı, 2022'de 0,28 ha alana düşmüştür. Tüm dünyada olduğu gibi Türkiye'de de Tarım Arazilerinin Korunması ve Kullanımına Yönelik Politikalara ilişkin yasalar çıkarılmıştır. İlk kez 1973 yılında **"1757 Sayılı Toprak ve Tarım Reformu Kanunu"** yürürlüğe girmiştir. 1989'da **"Tarım arazilerinin korunması ve amacına uygun kullanılması"** yönetmeliği çıkarılmıştır. Bu yönetmelik 2005 yılında kanunlaştırılarak **"5403 sayılı Toprak Koruma ve Arazi Kullanımı" Kanunu**" adını almıştır. 2014 yılına gelindiğinde, ülkemizdeki mevcut işletmelerin küçük, parçalı ve dağınık yapıda oluşlarının tarımı zorlaştırması ve tarım arazilerinin miras yoluyla daha da küçük parçalara bölünmeye maruz kalması üzerine bu kanunda değişikliğe ihtiyaç duyulmuştur.

"5403 sayılı Toprak Koruma ve Arazi Kullanımı" Kanunu içerisinde 8. maddede bir değişiklik yapılarak tarım arazilerinin bölünmesini önlemeyi amaçlayan "**6537 Sayılı Kanun"** oluşturulmuştur**.** En güncel kanunumuza göre, Tarım ve Orman Bakanlığı'nca belirlenen asgari büyüklüğe erişmiş tarımsal araziler, bölünemez eşya niteliği kazanmıştır. 6537 Sayılı kanunun en büyük kazanımı sadece bu değildir, bunun yanı sıra arazi miras hukuku, miras olarak belirlenmiş tarım arazilerinin sahipliğinin devir mecburiyetinin getirilmesi, sınırları aynı olan tarım arazi yurtluklarına önalım hakkı verilmesi ve paylı sahipliğe tâbi tarım arazilerinde payın aktarımı ve rehnini yasaklayan kararın çıkarılmasıdır. Bu makale ile "6537 Sayılı Kanun" la topraklarımızın korunumuyla ilgili edindiğimiz kazanımlara daha bir yakından bakma ve irdeleme imkanına sahip olacağız.

Anahtar Kelimeler: Tarım arazisi, 6537 sayılı kanun, Toprak korunumu, Türkiye

ABSTRACT

In Turkey, as in the rest of the world, wrong and unintended land use is the most important problem threatening agricultural production. Türkiye, is a developing country with a rapidly increasing population. While our lands lost due to wrong agricultural practices, soil losses resulting from soil and water erosion, and unplanned urbanization are increasing rapidly, the increase in population also increases the severity of the current situation. The faster development of non-agricultural sectors (such as construction, industry, etc.) in Turkey increases the pressure on agricultural lands. So much so that the total amount of agricultural land per person, which was 0.76 ha in 1990, decreased to 0.28 ha in 2022. As in the rest of the world, laws regarding Policies for the Protection and Use of Agricultural Lands have been enacted in Turkey. The "Land and Agricultural Reform Law No. 1757" came into force for the first time in 1973. In 1989, the "Protection of agricultural lands and their proper use" regulation was issued. This regulation was enacted in 2005 and named "Soil Protection and Land Use" Law No. 5403. By 2014, a change in this law was needed as the small, fragmented and dispersed structure of the existing enterprises in our country made agriculture difficult and agricultural lands were subject to being divided into even smaller pieces through inheritance.

By making an amendment to Article 8 of the "Soil Protection and Land Use" Law No. 5403, "Law No. 6537" was created, aiming to prevent the division of agricultural lands. According to our most current law, agricultural lands that have reached the minimum size determined by the Ministry of Agriculture and Forestry have become indivisible goods. The biggest achievement of Law No. 6537 is not only this, but also the land inheritance law, the introduction of the obligation to transfer the ownership of agricultural lands designated as inheritance, the granting of pre-emption rights to agricultural land estates with the same borders, and the issuance of a decision prohibiting the transfer and pledge of shares in agricultural lands subject to joint ownership. . With this article, we will have the opportunity to take a closer look and examine the achievements we have made regarding the protection of our lands with the "Law No. 6537".

Keywords: Agricultural land, Law no. 6537, Soil conservation, Türkiye

BEDEN TÜY RENGİ FARKLI BILDIRCINLARDA YAŞA BAĞLI OLARAK ÜREME ORGANLARI VE YUMURTA ÖZELLİK DEĞERLERİ

VARIATIONS IN REPRODUCTIVE ORGANS AND EGG TRAITS AMONG QUAIL WITH DIFFERENT BODY FEATHER COLORS AT VARIOUS AGES

Nurdan COŞKUN ÇETİN[1*], Sema ALAŞAHAN[2], Ömer Faruk DURUSOY[3]

[1:] Hatay Mustafa Kemal Üniversitesi Veteriner Fakültesi, Dölerme ve Suni Tohumlama ABD. Hatay/Antakya
ORCID: 0000-0002-7120-8146
[2:] Hatay Mustafa Kemal Üniversitesi Veteriner Fakültesi, Zootekni ABD. Hatay/Antakya
Orcıd: 0000-0002-1144-7786
[3:] Hatay Mustafa Kemal Üniversitesi Veteriner Fakültesi, Hayvan Besleme ve Beslenme Hastalıkları ABD. Hatay/Antakya
Orcıd: 0000-0003-3571-9819

ÖZET

Bu çalışma, farklı tüy rengine sahip (beyaz, kahverengi ve sarı) bıldırcınlarda 14 günlük yaştan 42 günlük yaş aralığına kadar dişi ve erkek üreme organlarının yapısal değişiminin ağırlık ve görsel olarak saptanması, ayrıca 49 günlük yaştan 90 günlük yaşa kadar haftalık olarak yumurta kalite ve kuluçka özelliklerini belirlemek amacıyla yapılmıştır. Çalışma materyali civcivler Hatay Mustafa Kemal Üniversitesi Alternatif Kanatlı Hayvan Yetiştirme Ünitesinde bulunan anaç beyaz, kahverengi ve sarı tüylü bıldırcınların yumurtalarının kuluçka işlemi sonucunda elde edilmiştir. Civcivler 14 günlük yaşta ve ilerleyen haftalarda grup bazında canlı ağırlık tespitleri yapılmıştır. Üreme organlarının yapısal gelişimini izlemek amacıyla dişi ve erkek yavrular bazı yaşlarda (21., 28., 31., 33. ve 36. günlerde) her gruptan 6 dişi ve 6 erkek olarak kesilmiştir. Dişi üreme organlarından yumurtalığın 21 günlük yaşta gözle görülebildiği ve ilerleyen yaşla birlikte yapısında bulunan soluk foliküllerin büyüdüğü ve renginin değiştiği gözlenmiştir. Yumurta kanalı 21 günlük yaştaki bıldırcınlarda göz ile görülmesi zor ama ilerleyen yaşla birlikte gelişimin hızlandığı özellikle 30 günlük yaştan sonra yapısal farklılığın arttığı gözlenmiştir. Yumurtalık ve yumurta kanal ağırlıklarının sarı ve kahverengi tüylü bıldırcınlarda daha yüksek olduğu ayrıca ürettikleri yumurtaların beyaz tüylü bıldırcın yumurtalarından daha ağır olduğu saptanmıştır. Erkek bıldırcın üreme organlarında 21 günlük yaşta testislerin, 28 günlük yaşta ise duktus deferenslerin gözle görülebildiği belirlenmiştir. Yumurta üretiminin 3. haftasında yumurta ağırlığı en yüksek kahverengi, en düşük sarı tüylü bıldırcınlarda; 5. haftadan itibaren ise en düşük beyaz tüylü bıldırcınlarda (11.71 g) saptanmıştır. Yumurta kalite özellikleri 3. hafta ve 5. hafta üretilen yumurtalardan belirlenmiş olup beyaz, kahverengi ve sarı yumurtalarda kabuk kalınlığı, şekil indeksi, ak indeksi ve HU değeri en yüksek kahverengi tüylü bıldırcınlarda belirlenmiştir. Farklı tüy rengine sahip

bıldırcınların yumurta kuluçka randımanı beyaz, kahverengi ve sarı tüylü bıldırcın yumurtalarında sırasıyla %73.15, %69.39 ve %66.04 olarak tespit edilmiştir. Sonuç olarak, farklı tüy rengine sahip bıldırcınlarda dişi ve erkek üreme organlarının yapısal gelişim seyrinin gözle görülebilir noktasında farklılık olmamasına rağmen ağırlık bakımından sarı ve kahverengi tüylü bıldırcınların birbirine yakın olduğu belirlenmiştir. Yumurta üretim döneminin başından sonuna kadar farklı tüy rengine sahip bıldırcınlar için üretilen yumurta kabuğundaki zemin, benek renk ve deseni büyük değişim göstermediği belirlenmiştir. Bu çalışma, çalışmanın başlangıç canlı ağırlığı birbirine benzer farklı canlı ağırlık grupları oluşturularak üreme organı yapısal ve ağırlık değişimi, bunun canlı ağırlık ve yumurta ağırlığı ve kloaka açıklığının yumurta şekil indeksine yansımasına ve bu özelliklerin kuluçka sonuçlarına etkisini belirlemeye yönelik hayvan sayısının yeterli olduğu çalışmanın gerekliliğini göstermiştir.

Anahtar Kelimeler: Yumurtalık, testis, kloaka açıklığı, cinsiyet, benek deseni

ABSTRACT

This study aimed to investigate the structural changes in male and female reproductive organs of quails with different feather colors (white, brown, and yellow) from 14 days to 42 days of age by weight and visual examination, additionally, egg quality and hatchability characteristics were assessed weekly from 49 days to 90 days of age. The study utilized chicks obtained by incubating eggs of white, brown, and yellow feathered quails in Hatay Mustafa Kemal University Alternative Poultry Breeding Unit. Body weights were recorded when the chicks were 14 days old and subsequently in the following weeks on a group basis. To monitor the structural development of reproductive organs, female and male chicks were sacrificed at specific ages (21st, 28th, 31st, 33rd, and 36th day), with 6 females and 6 males from each group. It was observed that the ovary, one of the female reproductive organs, became visible at 21 days of age, with pale follicles in its structure growing and changing color as the birds aged. The oviduct was not easily visible in quails at the age of 21 days, but its development accelerated with age, and structural differences became more pronounced, especially after 30 days of age. Simultaneously, it was observed that ovary and oviduct weights were higher in quails with yellow and brown feathers compared to those with white feathers. Eggs produced by these quails were also found to be heavier than those of white-feathered quails. In male quail reproductive organs, testes were visible at the age of 21 days, and the ductus deferens could be seen at the age of 28 days. During egg production, egg weight was highest in brown-feathered quails and lowest in yellow-feathered quails during the third week. However, in the fifth week, egg weight was lowest in white-feathered quails (11.71 g). Egg quality characteristics were assessed from the eggs produced during the 3rd and 5th weeks, revealing that the eggs of white, brown, and yellow-feathered quails had the highest shell thickness, shape index, white index, and HU values. The egg-hatching yield varied among quails with different feather colors, with

percentages of 73.15%, 69.39%, and 66.04% for white, brown, and yellow-feathered quail eggs, respectively. Although there was no visible difference in the structural development of male and female reproductive organs in quails with different feather colors, it was determined that yellow and brown-feathered quails were similar in terms of weight. It was observed that the color and pattern of the ground and speckles on the eggshell remained consistent throughout the egg production period for quails with different feather colors. This study underscores the importance of conducting research with an adequate number of animals to determine the changes in reproductive organ structure and weight, their impact on live weight and egg weight, and the relationship between cloaca opening and egg shape index. Furthermore, it highlights the need to investigate the effect of these characteristics on hatching results by forming different live weight groups with similar initial live weights.

Key Words: Ovaries, testes, cloaca patency, sex, spot pattern

Giriş

Dünyadaki nüfus artışı, küresel ısınma gibi sebepler insanlarda gıda temini konusunda endişelere sebep olmaktadır. Çeşitli ekonomik sorunlar sebebiyle artan fiyatlar ve düşen alım gücü kaliteli hayvansal proteinlere ulaşmada güçlük oluşturmaktadır (Batkı ve ark. 2023). Bıldırcınların kuluçka süresinin kısa olması, erken cinsel olgunluğa ulaşma hızları ve az yem tüketmeleri gibi özellikleri yetiştiriciliğini cazip hale getirmiştir (Sarıca ve ark. 2014). Bıldırcınlar genellikle yumurtası için yetiştirilmektedir, et üretiminde kullanımlarının daha az tercih edilmesinin sebebi et veriminin ve karkas kalitesinin düşük olmasından kaynaklanmaktadır (Afanasyev ve ark. 2013). Tüy rengi bıldırcınlarda bir ırk ya da hat özelliği olarak kabul edilmektedir, bıldırcın hatları tüy rengi mutasyonlarına göre isimlendirilmektedir (Cneg and Kimura 1990).

Döllü bıldırcın yumurtasına sıcaklık, nem, havalandırma ve çevirme işlemlerinin uygulandığı durumlarda döllü yapı gelişerek bıldırcın civcivi olarak yumurta iç ortamından dış ortama çıkmaktadır. Bir civcivin yani neslin devamı için gerekli olan yumurtalar, cinsel olgunluğa ulaşmış dişi bıldırcınların üreme organlarında üretilmektedir. Dişi üreme organları yumurtalık ve yumurta kanalından oluşur. Üzüm salkımına benzeyen sol yumurtalıktan yumurta sarısının tamamı oluşmaktadır. Sol yumurta kanalı beş bölümden oluşup döllenmenin, dört katmanlı akın, dış ve iç zarların, kabuğun ve yumurta çıkış pozisyonunun oluştuğu önemli bir organdır. Erkek üreme organları ise bıldırcının karın içinde sırtın ortasında iki testis, iki duktus deferens ve penis karşılığı olan bir fallustan oluşmaktadır (Kandil ve Sur 2017). Erkek bıldırcın, yumurta oluşum süresinde sadece yumurtanın döllenmesinde görev almaktadır.

Dişi ve erkek kanatlı hayvanlarda üreme organlarının, embriyonik gelişim sırasındaki yapısal özelliklerinin civciv dönemi ve sonrası için farklı olduğu bildirilmektedir. Çünkü embriyonik gelişimin erken aşamasında her dişinin sağ-sol yumurtalık ve yumurta kanalları vardır. Ancak dişi civciv yumurtadan çıktığında sağ yumurtalık ve yumurta kanalının gelişimi durur ve sol

yumurtalık ve yumurta kanalı işlevsel birer organ haline gelmektedir (Jacob ve Bakst 2007; Mattsson ve ark 2008). Yumurta kanalı, vücut boşluğunun solunda yumurtalık ve kloaka arasındaki mesafe boyunca uzanan tüp şeklinde bir organdır. Yumurta kanal uzunluğunun kanatlı türü, hayvan yaşı (Hafez ve Kamar 1955; Mishra ve ark 2014) ve yumurta verim dönemlerine (Chousalkar ve Roberts 2008) göre değişim gösterdiği bildirilmiştir. Erkek bıldırcınlarda testisler karın iç ortamında bağırsakların arkasında omurgaya yakın ya da boyun ile kloaka arasında sırt omurları üzerinde sağ ve sol iki parça şeklinde konumlanmışlardır (Kahvecioğlu and Çalışlar 2002). Duktuslar, testislerin en alt bölümünü tamamlar, sağlı sollu olarak kloakaya doğru uzanmaktadır. Duktus deferensler uzun ve kıvrımlı olup doğrudan kloaka ile bağlantılıdırlar (Kandil ve Sur 2017). Erkek üreme organı olan testisler ve duktus deferensler vücut içerisinde karın boşluğunda bulunur (Kahvecioğlu ve Çalışlar 2002). Bu iki yapının da büyüklük ve ağırlıkları diğer kanatlı hayvan türleri için ifade edildiği gibi bıldırcınlarda da üreme mevsimi ve yaş faktörlerine bağlı değişim göstermektedir (Moller 1994; Kimball ve ark 1997; Althnaian 2022; Coşkun Çetin ve Alaşahan 2022; Akintunde ve ark 2023).

Bıldırcınlarda canlı ağırlık değeri cinsiyet bazında değişim göstermektedir. Yumurta şekil indeksi, yumurta ağırlığını ve yumurta kabuk benek özelliğine bağlı olarak yumurtadan civciv çıkış ağırlığı cinsiyet bazında farklılık gösterdiği, özellikle büyümenin ortalama üçüncü haftasından itibaren dişi ve erkek civcivlerdeki canlı ağırlıktaki bu fazlalığın özellikle ilerleyen yaşla birlikte belirgin oranda arttığı saptanmıştır (Karaman ve ark 2013). Haftalık canlı ağırlık değerlerindeki cinsiyet bazlı büyük farkların besinin dördüncü hafta ya da beşinci hafta ve sonrasında öne çıktığı birçok çalışmada yer almaktadır. Kanatlı hayvan türlerinde cinsiyet bazlı canlı ağırlık farklılığının özellikle yumurta üretim dönemine yakın ve sonraki süreçte, dişi üreme organlarının erkek üreme organlarından daha fazla ağırlığa sahip olduğu çalışma sonuçları baz alınarak üreme organ ağırlık farklılığına bağlanmaktadır (Follett ve Maung 1978; Silva ve ark 2006; Aguiar ve ark 2017).

Dişi ve erkek üreme sistemine dahil organların ağırlık ve şekilsel ölçüm özellikleri birçok çalışmada besi sonu kesim ve karkas özelliği olarak tespit edilmiştir. Bu anlamda, çalışmamızın amacı, yumurtadan çıkan civcivlerde yumurta üretim yaşına kadar yumurtalık, yumurta kanalı, testis ve duktus deferens gibi üreme organlarındaki hacimsel değişiklikleri belirlemektir. Bu verileri kahverengi, beyaz ve sarı tüy rengine sahip japon bıldırcınlarında belirleyerek yaş bazlı üreme organlarındaki hacimsel gelişimde farklılık olup olmadığını değerlendirmek amaçlanmıştır. Ayrıca farklı tüy rengine sahip bıldırcınlarda yumurta kalite ve kuluçka özelliklerini belirlemek hedefler içerisindedir.

Materyal ve Metot

Araştırma için 14 günlük yaşta bıldırcın civcivleri kullanılmıştır. Bu civcivler, Hatay Mustafa Kemal Üniversitesi Alternatif Kanatlı Yetiştirme Ünitesinde olan beyaz, kahverengi ve sarı

tüylü anaç bıldırcınların ürettiği yumurtalardan kuluçka işlemi sonrası elde edilmiştir. Kuluçkadan çıkan civcivler 14. günlük yaşa ulaşınca canlı ağırlıkları tartılarak büyüme kafeslerine yerleştirilmiştir. Farklı tüy rengine sahip civcivler için 5 katlı ve her kat iki bölmeli olan üç kafes aynı büyütme ortamına yerleştirilmiştir. Çalışmada toplam 216 adet farklı tüy rengine sahip bıldırcınlardan organ gelişimi için her grupta 30 dişi+30 erkek, 60 adet beyaz, kahverengi ve sarı tüylü bıldırcın civcivlerinden ve yumurta üretim döneminde her grupta 6 dişi+6 erkek (12 adet) bıldırcın olmak üzere 36 adet bıldırcın kullanılmıştır. Büyüme oda sıcaklığı 24-27 ˚C arasında ayarlanmış, oda aydınlatması 24 saat aydınlık olarak uygulanmıştır. Kafeslerin günlük kontrolleri yapılarak oluklu sulukların sorunsuz çalışması ve dışkı kaplarının temizlenmesi işlemleri yapılmıştır. Yemlikler kontrol edilerek yem içerisindeki dışkı atıkları temizlenmiş, bu işlem aslında yemin havalandırmasını da sağlamıştır.

Çalışma dönemi boyunca tüm bıldırcınlar %24 CP ve 2900 kcal/kg ME içeren ticari civciv başlangıç yemi ile ad libitum olarak beslenmiştir. Hatay Mustafa Kemal Üniversitesi Hayvan Deneyleri Etik Kurulunun 2022/08-02 sayılı kararı ile çalışma izni alındı.

Üreme mevsimine kadar yapılan işlemler;

Üreme organların gelişimini izlemek için civcivleri farklı yaşlarda boyun bölgesinden kesilerek karın boşluğu açılmıştır. Yaş bazlı kesim dönemleri; 21-30. günler arasında 2 defa (21 gün ve 28 gün), 31-42. günler arasında ise (31. gün, 33. gün, 36.gün ve 42. gün) 4 defa olmak üzere toplamda 6 defa kesim yapılmıştır. Kesilen hayvan sayısı, her bir grup için 21-30. günler arasında toplam 20 adet (10D+10E) ve 31-42. günler arasında ise toplam 40 adet (20D+20E) olmuştur.

Kesim işlemi sırasında belirlenen özellikler;

Farklı tüy rengine sahip bıldırcın gruplarındaki civcivlerin kesim işleminden önce cinsiyetleri belirlenmiştir. Bıldırcın civcivlerinde 21 günlük yaşta ve sonrasında cinsiyet belirleme işlemi özellikle kahverengi ve sarı tüylü bıldırcınlarda göğüs bölgesindeki tüylerin beneklilik durumuna göre yapılmıştır. Kahverengi ve sarı tüylü bıldırcınlarda göğüs bölgesi tüyleri benek varsa dişi, benek yoksa erkek olarak tanımlanmıştır. Beyaz tüylü bıldırcınlarda ise kloaka kontrolü yapılarak cinsiyet tanımlanmış, kanat numarası takılarak cinsiyet tanımlamasının doğruluğu kontrol edilmiştir. Çalışmada kullanılan farklı tüy rengine sahip 21 günlük yaştaki bıldırcınların görselleri Resim 1 de sunulmuştur.



Resim 1. Farklı tüy rengine sahip bıldırcınların görselleri

Gruplardaki hayvanların haftalık canlı ağırlıklarının belirlenmesi;

Farklı tüy rengine sahip bıldırcın gruplarının ortalama haftalık canlı ağırlıklarını belirlemek için her bir bıldırcın tartılarak kayıt edilmiştir.

Gruplardaki bıldırcınların organ özelliklerinin belirlenmesi;

Kesim işleminden önce cinsiyetleri belirlenen her bir bıldırcın kanat numarası takılarak canlı ağırlığı belirlenip kesilmiştir. Farklı tüy rengi bazında üreme organ özellikleri belirlenmiştir. İşlem sırası; beyaz tüylü bıldırcınlar, kahverengi tüylü bıldırcınlar ve sarı tüylü bıldırcınlar şeklinde düzenli olarak yapılmıştır. Bıldırcın kesilmeden önce sternum-kloaka arası (mm) ve kloaka genişliği (mm) mesafeleri kumpas yardımıyla ölçülmüştür. Kesim sonrası karın boşluğundaki bağırsak dışarı alınarak üreme organları görünür hale getirilmiştir. Daha sonra üreme organlarının karın boşluğundaki görüntüsünün fotoğrafı çekilmiştir. Üreme organlarının görüntüleme işleminden sonra dişilerde yumurtalık, yumurta kanalı ve üropigeal bez ağırlıkları, erkeklerde testisler ve üropigial bez ağırlıkları tartılarak belirlenmiştir. Ayrıca yumurtalık-kloaka arası (mm), testis-kloaka arası (mm) ve kloakal açıklık (mm) mesafeleri kumpas aracılığıyla ölçülmüştür. Üreme organlarının ağırlık ve uzunluk ölçümlerinden sonra kalp, karaciğer, mide (bezel+taşlık) ve bağırsak ağırlıkları tespit edilmiştir. Bıldırcınların canlı ağırlığına organların katkısını yüzde hesabı aşağıda sunulmuştur (Ferreira ve ark 2023);

Yumurtalık oranı (%) = (Yumurtalık ağırlığı / Kesim canlı ağırlığı) x 100

Yumurta kanal oranı (%) = (Yumurta kanal ağırlığı / Kesim canlı ağırlığı) x 100

Üropigial bez oranı (%) = (Üropigial bez ağırlığı / Kesim canlı ağırlığı) x 100

Kloaka oranı (%) = (Kloaka ağırlığı / Kesim canlı ağırlığı) x 100

Kalp oranı (%) = (Kalp ağırlığı / Kesim canlı ağırlığı) x 100

Bezel+Taşlık oranı (%) = (Bezel+Taşlık ağırlığı / Kesim canlı ağırlığı) x 100

Karaciğer oranı (%) = (Karaciğer ağırlığı / Kesim canlı ağırlığı) x 100

Bağırsak oranı (%) = (Bağırsak ağırlığı / Kesim canlı ağırlığı) x 100

Gonadosomatik indeks (GSI) (%) = (Testis ağırlığı / Kesim canlı ağırlığı) x 100

Yumurta üretim dönemi özellikleri;

Farklı tüy rengindeki bıldırcınların yumurtalarının benek özellikleri, anaç bıldırcınlar 97 günlük yaşa ulaşıncaya kadar takip edilmiştir. Gruplardaki bıldırcınların ürettikleri yumurtalar günlük toplanarak ağırlıkları kaydedilmiştir. Her bir gruba ait yumurtalar toplandıkları gün bireysel olarak numaralandırılarak yumurta ağırlıkları belirlenmiştir. Her bir gruptaki bütün yumurtaların kabuk ağırlığı, kabuk kalınlığı, ak+sarı ağırlığı, koyu ak yüksekliği, koyu ak uzun ve kısa çapları, sarı yüksekliği ve çapı ölçülmüştür. Ayrıca yumurta kırılmadan yumurta boyu ve eni saptanmıştır. Bu özellikleri belirlemek için 4. ve 5. haftalarda elde edilen yumurtalar uygulamaya alınmıştır.

Farklı tüy rengindeki bıldırcınların yumurtalarının kuluçka randımanını belirlemek için kuluçka makinasına yüklenen yumurta sayısı ve çıkan civciv sayısı kayıt edilmiştir. Ayrıca yumurtalar makinaya yüklerken yumurta ağırlıkları tartılarak kuluçkalık yumurta ağırlık ortalaması saptanmıştır. Kuluçka işlemi, haftalık olarak yumurta veriminin 2., 3., 6. ve 7. haftalarında üretilen yumurtalarda uygulanmış olup toplam 4 parti kuluçka işlemi yapılmıştır;

Kuluçka randımanı (%) = (Çıkan Civciv Sayısı / Toplam Yüklenen Yumurta Sayısı) x100

İstatistik Analizler

Üreme organ özellikleri, yumurta kalite özellikleri ve kuluçkalık yumurta ağırlığı bakımından farklı tüy rengi grupların ortalamalarını karşılaştırmak için One Way Anova, farkın hangi gruplar arasında olduğu da Post-hoc testlerinden Duncan testi ile belirlendi. Kuluçka randımanı için ise Ki kare testi uygulandı.

BULGULAR

Çalışmadaki beyaz, kahverengi ve sarı tüylü bıldırcınların haftalık canlı ağırlıkları Tablo 1'de verilmiştir. Başlangıç ve 15-21. günlük dönemlerde beyaz tüylü bıldırcınların canlı ağırlıklarının sarı tüylü bıldırcınlardan daha yüksek ($P<0.01$), kahverengi tüylü bıldırcınlara benzer olduğu bulunmuştur.

Tablo 1. Farklı tüy rengine sahip bıldırcınların haftalık canlı ağırlık değerleri (g)

Tüy rengi	Canlı ağırlık, gün			
	Başlangıç (14 günlük)	15-21. gün	22-28. gün	29-35. gün
Beyaz	40.13^{a}	83.35^{a}	122.78	152.25
Kahverengi	34.82^{ab}	76.91^{a}	121.37	152.54
Sarı	28.92^{b}	60.01^{b}	101.22	126.04
SEM	1.363	2.633	5.203	6.521
P	0.009	0.005	0.258	0.266

[a, b]: Aynı sütunda farklı harfleri taşıyan değerler arasındaki fark istatistiki olarak önemlidir.

Üreme organ gelişim özellikleri;

Çalışmada farklı yaş aralıklarında olan dişi bıldırcınlarda üreme organ ve bazı iç organ değerleri Tablo 2'de verilmiştir. Çalışmada 21-30 günlük yaştaki dişi bıldırcınlarda sternum-kloaka arası ve yumurtalık-kloaka arası mesafe değerleri bakımından sarı tüylü bıldırcınların beyaz ve kahverengi tüylü bıldırcınlardan önemli derece farklı olduğu saptandı ($P<0.01$; $P<0.05$). Ayrıca kloaka genişliği en yüksek beyaz tüylü bıldırcınlarda belirlendi, özellikle sarı tüylü bıldırcınlardan istatistiksel olarak önemli farklılık göstermiştir ($P<0.01$). Çalışmada 31-42 günlük yaştaki bıldırcınlarda ise kesim ağırlığı ve bezel+taşlık ağırlığı en yüksek beyaz tüylü bıldırcınlarda iken sarı tüylü bıldırcınlardan önemli derecede farklı olduğu belirlendi ($P<0.05$). Ayrıca bağırsak oranı ve yumurta kanal oranı en yüksek sarı tüylü bıldırcınlarda olup beyaz tüylü bıldırcınlardan önemli derecede farklı ($P<0.05$; $P<0.01$), ancak kahverengi tüylü bıldırcınlardan rakamsal olarak farklı olduğu ($P>0.05$) belirlenmiştir.

Tablo 2. Farklı tüy rengine sahip bıldırcınların dişilerde bazı organ özellikleri

Yaş	**Özellikler**	**Beyaz**	**Kahverengi**	**Sarı**	**SEM**	**P**
21.-30. günlük	Kesim ağırlığı (g)	109.34	103.36	88.81	7.418	0.537
	Sternum-kloaka arası (mm)	29.33^{a}	30.31^{a}	25.00^{b}	0.555	0.003
	Kloaka genişliği (mm)	17.25^{a}	15.50^{ab}	14.03^{b}	0.347	0.007
	Yumurtalık-kloaka arası (mm)	39.35^{a}	39.88^{a}	33.30^{b}	0.987	0.028
	Üropigial bez ağırlığı (g)	0.66	0.53	0.75	0.076	0.471
	Kalp Ağırlığı	1.16	1.02	0.80	0.063	0.097
	Bezel+Taşlık Ağırlığı	4.76	4.25	3.75	0.295	0.411
	Karaciğer Ağırlığı	3.81	3.11	2.76	0.214	0.170
	Bağırsak Ağırlığı	8.94	8.80	7.35	0.393	0.229
	Yumurtalık ağırlığı	0.14	0.16	0.13	0.014	0.604
	Üropigial bez oranı (%)	0.63	0.52	0.89	0.090	0.257
	Kalp oranı (%)	1.09	1.03	0.97	0.068	0.794
	Bezel+Taşlık oranı (%)	4.39	4.18	4.46	0.201	0.835
	Karaciğer oranı (%)	3.70	3.23	3.29	0.253	0.719
	Bağırsak oranı (%)	8.44	8.82	8.79	0.379	0.904
	Yumurtalık oranı (%)	0.13	0.16	0.14	0.011	0.549
	Özellikler	**Beyaz**	**Kahverengi**	**Sarı**	**SEM**	**P**
	Kesim ağırlığı (g)	182.17^{a}	160.77^{ab}	144.63^{b}	5.890	0.046
	Sternum-kloaka arası (mm)	34.49	30.98	31.60	0.809	0.161
	Kloaka genişliği (mm)	16.46	16.26	17.34	0.492	0.669
	Yumurtalık-kloaka arası (mm)	49.76	48.58	48.16	0.749	0.749
	Üropigial bez ağırlığı (g)	0.88	0.74	0.70	0.316	0.316
	Kalp Ağırlığı (g)	1.61	1.40	1.55	0.080	0.536
	Bezel+Taşlık Ağırlığı (g)	6.97^{a}	5.73^{ab}	5.08^{b}	0.267	0.023

31.-42. günlük	Karaciğer Ağırlığı (g)	4.93	4.38	4.46	0.197	0.443
	Bağırsak Ağırlığı (g)	10.58	11.26	10.99	0.401	0.762
	Yumurtalık ağırlığı (g)	0.24	0.23	0.30	0.050	0.800
	Yumurta kanal ağırlığı (g)	0.68^{b}	1.75^{a}	1.98^{a}	0.177	0.013
	Üropigial bez oranı (%)	0.50	0.45	0.48	0.025	0.774
	Kalp oranı (%)	0.88^{b}	0.86^{b}	1.07^{a}	0.031	0.037
	Bezel+Taşlık oranı (%)	3.85	3.61	3.57	0.157	0.704
	Karaciğer oranı (%)	2.71	2.72	3.22	0.123	0.204
	Bağırsak oranı (%)	5.83^{b}	7.03^{ab}	7.86^{a}	0.292	0.028
	Yumurtalık oranı (%)	0.13	0.14	0.19	0.027	0.584
	Yumurta kanal oranı (%)	0.37^{b}	1.11^{a}	1.28^{a}	0.106	0.004
	**Kloaka oranı (%)	1.03	0.99	1.43	0.121	0.312
	Özellikler	**Beyaz**	**Kahverengi**	**Sarı**	**SEM**	**P**
83-90 günlük	Sternum-kloaka arası (mm)	36.52	42.08	40.26	0.937	0.088
	*Kloaka genişliği (mm)	23.98	24.88	25.10	0.708	0.801
	Kloakal açıklık (mm)	13.57	13.11	12.79	0.463	0.379

a, b: Aynı satırda farklı harfleri taşıyan değerler arasındaki fark istatistiki olarak önemlidir; *Kloakal genişlik kesim öncesi kalça kemikleri arası mesafe; **Kloaka ağırlığında üropigial bezin ağırlığının payı

Çalışmada, farklı yaş aralıklarında erkek bıldırcınların üreme organ ve bazı iç organ değerleri Tablo 3'de sunulmuştur. Çalışmada 21-30 günlük yaştaki erkek bıldırcınlarda sternum-kloaka arası mesafe değerinin en düşük sarı tüylü bıldırcınlarda olup kahverengi tüylü bıldırcınlardan önemli derece farklı olduğu saptanmıştır ($P<0.05$).

Tablo 3. Farklı yaşlardaki erkeklerde organ özellikleri

Yaş	**Özellikler**	**Beyaz**	**Kahverengi**	**Sarı**	**SEM**	**P**
21.-30. günlük	Kesim ağırlığı (g)	106.73	109.17	103.10	8.730	0.952
	Sternum-kloaka arası (mm)	25.18^{ab}	27.07^{a}	23.27^{b}	0.585	0.036
	*Kloaka genişliği (mm)	16.55	15.72	13.63	0.956	0.436
	Testis-kloaka arası (mm)	32.63	35.63	33.73	1.328	0.666
	Üropigial bez ağırlığı (g)	0.58	0.52	0.56	0.047	0.901
	Kalp Ağırlığı	1.06	0.94	1.37	0.202	0.618
	Bezel+Taşlık Ağırlığı	4.42	4.20	4.26	0.345	0.969
	Karaciğer Ağırlığı	3.26	3.41	2.65	0.249	0.375
	Bağırsak Ağırlığı	8.62	8.09	6.96	0.468	0.348
	Testis ağırlığı	0.07	0.16	0.14	0.040	0.680
	Üropigial bez oranı (%)	0.56	0.50	0.57	0.056	0.840
	Kalp oranı (%)	0.98	0.88	1.48	0.251	0.544
	Bezel+Taşlık oranı (%)	4.17	3.91	4.40	0.321	0.790
	Karaciğer oranı (%)	3.11	3.24	2.72	0.251	0.635
	Bağırsak oranı (%)	8.14	7.71	7.22	0.376	0.617

	GSI (Testis oranı) (%)	0.06	0.12	0.11	0.028	0.647
	Özellikler	**Beyaz**	**Kahverengi**	**Sarı**	**SEM**	**P**
31.-42. günlük	Kesim ağırlığı (g)	161.20	141.97	147.91	6.267	0.444
	Sternum-kloaka arası (mm)	28.38	29.04	29.66	1.484	0.938
	Kloaka genişliği (mm)	15.93	15.48	16.00	0.575	0.926
	Testis-kloaka arası (mm)	48.58	45.80	45.52	1.341	0.582
	Üropigial bez ağırlığı (g)	0.67	0.54	0.63	0.045	0.507
	Kalp Ağırlığı (g)	1.47	1.55	1.52	0.044	0.760
	Bezel+Taşlık Ağırlığı (g)	5.15	4.18	4.39	0.201	0.146
	Karaciğer Ağırlığı (g)	3.98	3.41	3.76	0.171	0.412
	Bağırsak Ağırlığı (g)	9.37	6.83	9.66	0.483	0.067
	Testis ağırlığı (g)	1.21	1.57	2.18	0.465	0.694
	Üropigial bez oranı (%)	0.42	0.38	0.43	0.025	0.675
	Kalp oranı (%)	0.92	1.14	1.05	0.053	0.256
	Bezel+Taşlık oranı (%)	3.24	2.95	2.99	0.128	0.611
	Karaciğer oranı (%)	2.51	2.47	2.59	0.148	0.946
	Bağırsak oranı (%)	5.83	4.71	6.73	0.332	0.088
	GSI (Testis oranı) (%)	0.73	0.98	1.43	0.274	0.581
	Özellikler	**Beyaz**	**Kahverengi**	**Sarı**	**SEM**	**P**
83-90 günlük	Sternum-kloaka arası (mm)	24.24	25.52	23.35	1.065	0.723
	Kloaka genişliği (mm)	18.73	15.95	16.09	0.761	0.252

[a, b]: Aynı satırda farklı harfleri taşıyan değerler arasındaki fark istatistiki olarak önemlidir;
*Kloakal genişlik kesim öncesi kalça kemikleri arası mesafe

Çalışma görselleri;

Çalışmada farklı tüy rengindeki bıldırcınların farklı yaşlardaki dişilerde üreme organlardaki değişimleri Resim 2'de verilmiştir. Karın boşluğunda yumurtalıkların büyük-küçük beyaz gri renkte follikül yığını olup foliküllerin büyüklüğü özellikle yaşla birlikte netleşmektedir. Sol yumurta kanalı da yaşla birlikte bölümleri olan beş parçayı oluşturarak kıvrımlı bir yapı halini almaktadır.

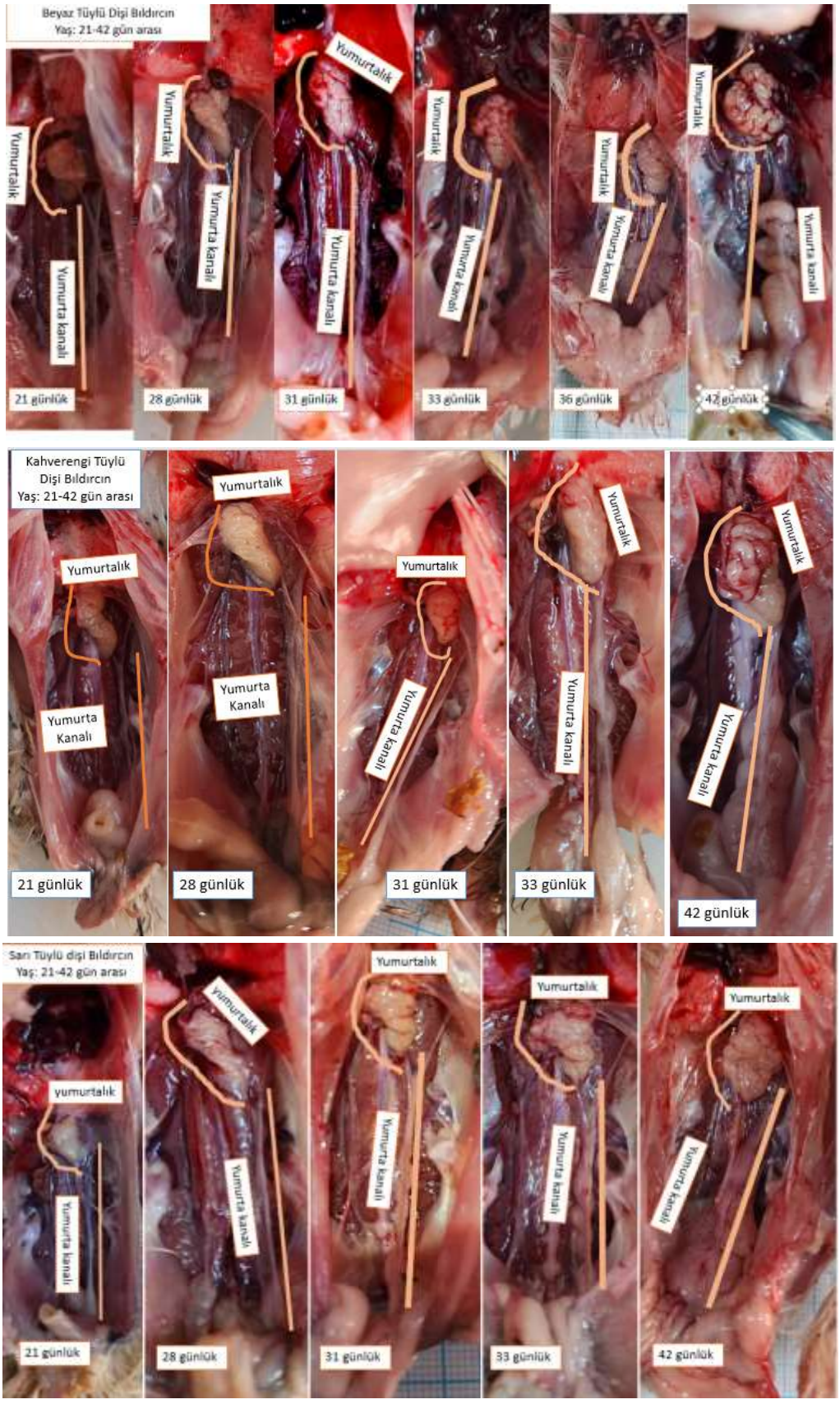

Resim 2. Farklı tüy rengine sahip dişi bıldırcınlarda yaş bazlı üreme organ görüntüleri

Erkek bıldırcınlarda yaş farkı olmadan bir çift testis ve bir çift ductus deferens bulunduğu, ancak bu üreme organlarında yaş ile birlikte hacimsel artışın olduğu beyaz, kahverengi ve sarı tüylü bıldırcınlarda Resim 3'te görülmektedir. Testisler arasındaki büyüklük farkı özellikle 28 günlük yaştan itibaren göz ile görülebilecek düzeyde olduğu görülmektedir.

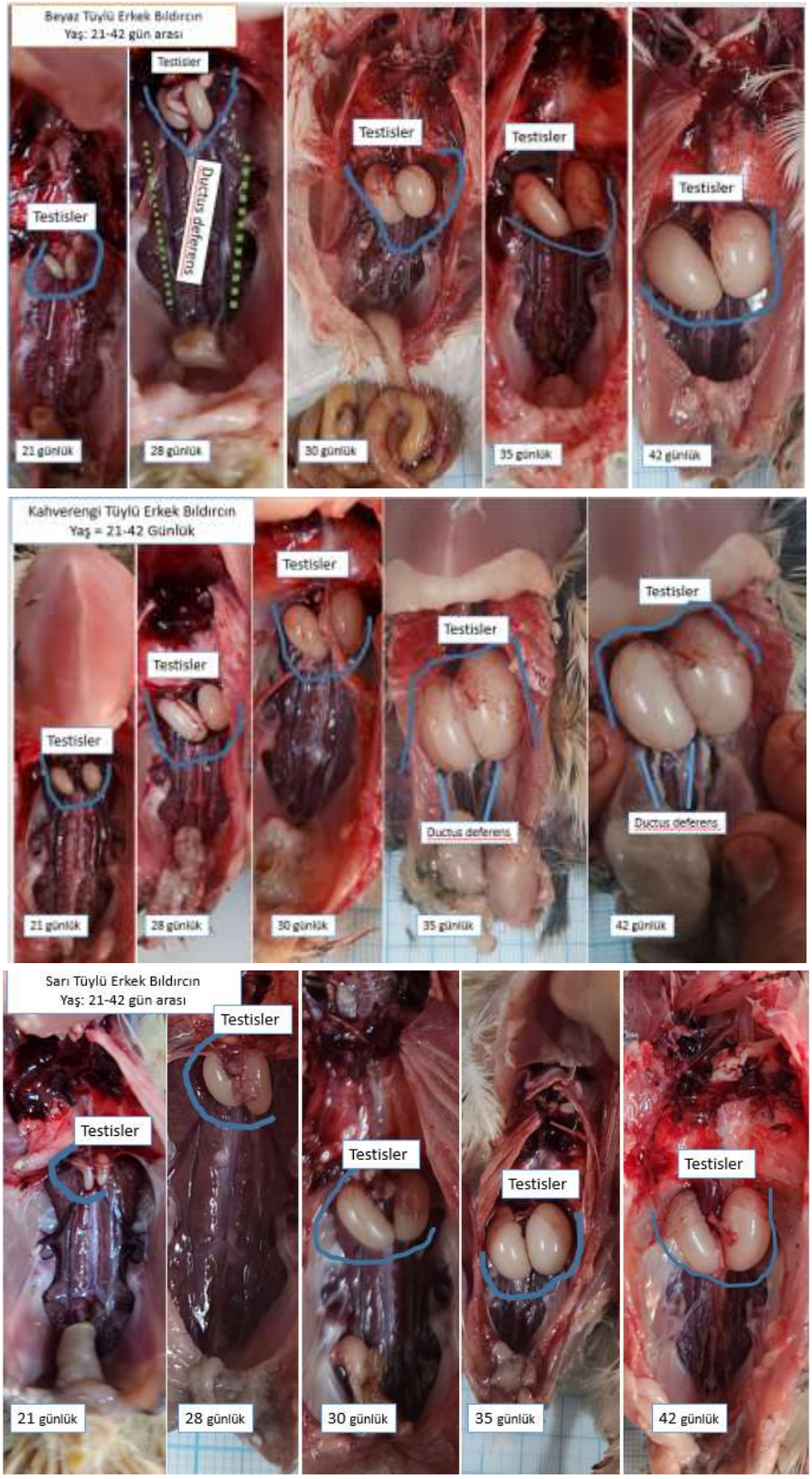

Resim 3. Farklı tüy rengine sahip erkek bıldırcınlarda yaş bazlı üreme organ görüntüleri

Erkek bıldırcınlarda üreme döneminde kloaka bölgesine yapılan basınçla toplanabilen köpüklerin yoğunluğu bıldırcınlarda yaş artışıyla değişmektedir (Resim 4). Yaş artıkça köpük yoğunluğu artmakta ve kanaldan çıkış şekli kıvrım kazanmakta olup Resim 4'te özellikle 83 günlük yaştaki kıvrımlı hali net görülmektedir.



Resim 4. Farklı tüy rengine sahip erkek bıldırcınlarda yaş bazlı kloaka ve köpük görüntüsü

Çalışmada farklı tüy rengine sahip bıldırcınlarda 42 günlük yaşta dişi ve erkek bıldırcın görüntüsü Resim 5'te verilmiştir. Beyaz tüylü bıldırcınların beden tüylerinde renkli beneklerin olmaması nedeniyle özellikle kloakalarının gözle muayenesinde dişi ya da erkek tanımlaması yapılmaktadır. Ayrıca beyaz tüylü bıldırcınlarda cinsiyet tanımlamasında bıldırcınların kafes zeminindeki duruş pozisyonları baz alınarak tespiti pratik bir uygulamadır. Kahverengi ve sarı tüylü bıldırcınlarda ise göğüs bölgesindeki tüyler benekli ise dişi, beneksiz ise erkek tanımlaması yapılarak cinsiyet ayrımı belirlenmektedir.



Resim 5. Farklı tüylü bıldırcınlarda 42 günlük yaştaki dişi ve erkek bıldırcın görüntüsü

Dişi bıldırcınlarda 56 günlük yaşta yumurtalık ve yumurta kanalından alınan görüntüde farklı renk ve büyüklükte foliküllerin olduğu görülmektedir. Foliküllerin renklerinin beyaz, gri, açık sarı ve koyu sarı olarak farklılık gösterdiği görüntülerde net olarak görülmektedir. Ayrıca yumurta kanalının ve infindibulumdan vaginaya doğru kanal eninin farklılaştığı görülmektedir.

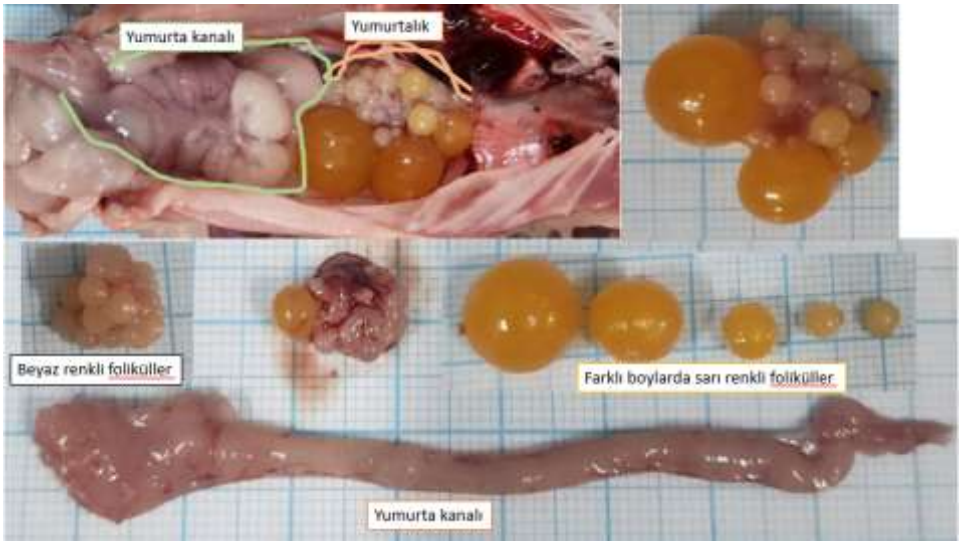

Resim 6. 56 günlük dişi bıldırcınlarda yumurtalık ve yumurta kanal görünümü

Yumurta verimi ve özellikleri;

Çalışmada farklı tüy rengine sahip bıldırcınların yumurtalarına ait özellikler Tablo 4'te verilmiştir. Yumurta ağırlığı belirlenen yaş aralıklarında en yüksek kahverengi tüylü bıldırcınlarda olup beyaz ve sarı tüylü bıldırcınlardan istatistiksel olarak önemli farklılık göstermiştir ($P<0.05$, $P<0.01$). Yumurta veriminin dördüncü haftasında farklı tüylü bıldırcınlardan elde edilen yumurtalarda yumurta ağırlığı, yumurta eni, kabuk ağırlığı ve kalınlığı değerleri kahverengi tüylü bıldırcın yumurtalarında beyaz ve sarı tüylü bıldırcın yumurtalarından önemli derecede yüksek olmuştur ($P<0.01$). Ancak yumurta boyu, ak+sarı ağırlık, koyu ak uzun çapı ve koyu ak yükseklik bakımından kahverengi tüylü bıldırcın yumurtaları beyaz tüylü bıldırcın yumurtalarından ($P<0.05$), şekil indeksi bakımından sarı tüylü bıldırcın yumurtasından farklılık göstermiştir ($P<0.05$). Yumurta veriminin beşinci haftasında ise yumurta ağırlığı, yumurta eni, kabuk ağırlığı ve kalınlığı, koyu ak uzun çapı, koyu ak yüksekliği, ak indeksi ve haugh birimi kahverengi tüylü bıldırcın yumurtalarında beyaz ve sarı tüylü bıldırcın yumurtalarından önemli derecede farklı olmuştur ($P<0.05$, $P<0.01$). Aynı zamanda yumurta boyu bakımından kahverengi tüylü bıldırcın yumurtası beyaz tüylü bıldırcın yumurtasından, koyu ak kısa çapı, sarı yüksekliği ve şekil indeksi bakımından sarı tüylü bıldırcın yumurtasından önemli derecede farklılık göstermiştir ($P<0.05$).

Tablo 4. Farklı tüy rengine sahip bıldırcınlarda yumurta özellikleri

Bıldırcın yaş aralığı	Beyaz	Kahverengi	Sarı	SEM	P değeri
	Yumurta ağırlığı (g)				
49.gün-55.gün	11.67	12.38	11.49	0.205	0.167
56.gün-62.gün	12.28^{b}	12.95^{a}	11.83^{b}	0.119	0.001

63.gün-69.gün	11.71^{b}	12.60^{a}	11.98^{b}	0.120	0.007
70.gün-76.gün	12.23^{b}	13.62^{a}	12.15^{b}	0.138	0.001
77.gün-83.gün	12.58^{b}	13.65^{a}	12.97^{b}	0.129	0.006
84.gün-90.gün	12.76^{b}	13.61^{a}	13.03^{b}	0.117	0.012
Yumurta kalite özellikleri					
	Yumurta verim döneminin dördüncü haftası (Bıldırcın yaşı aralığı: 63.gün - 69.gün)				
Yumurta Ağırlığı (g)	11.80^{b}	13.13^{a}	12.27^{b}	0.150	0.001
Yumurta boyu (mm)	32.32^{b}	33.44^{a}	33.16^{ab}	0.192	0.049
Yumurta eni (mm)	25.01^{b}	26.33^{a}	25.33^{b}	0.180	0.001
Kabuk ağırlığı (g)	1.89^{b}	2.24^{a}	1.96^{b}	0.035	0.001
Kabuk kalınlığı (mm)	0.162^{b}	0.170^{a}	0.165^{b}	0.001	0.001
Ak+Sarı Ağırlığı (g)	9.92^{b}	10.89^{a}	10.31^{ab}	0.138	0.010
Koyu ak uzun çap (mm)	41.44^{b}	44.01^{a}	42.81^{ab}	0.428	0.040
Koyu ak kısa çap (mm)	32.99	34.00	34.80	0.400	0.250
Sarı çap (mm)	22.72	23.52	23.73	0.207	0.159
Koyu ak yüksekliği (mm)	4.59^{b}	5.22^{a}	4.87^{ab}	0.104	0.032
Sarı yüksekliği (mm)	10.95	11.33	11.27	0.120	0.389
Şekil İndeksi (%)	77.64^{ab}	78.77^{a}	76.45^{b}	0.363	0.022
Ak indeksi (%)	12.39	13.36	12.59	0.245	0.174
Sarı İndeksi (%)	48.37	48.29	47.62	0.505	0.818
Haugh Birimi	89.73	92.16	90.80	0.489	0.097
	Yumurta verim döneminin beşinci haftası (Bıldırcın yaşı aralığı: 70.gün-76.gün)				
Yumurta Ağırlığı (g)	12.63^{b}	13.81^{a}	12.54^{b}	0.173	0.002
Yumurta boyu (mm)	33.18^{b}	34.28^{a}	33.55^{ab}	0.177	0.037
Yumurta eni (mm)	25.73^{b}	26.84^{a}	25.35^{b}	0.134	0.001
Kabuk kalınlığı (mm)	0.170^{b}	0.174^{a}	0.166^{b}	0.001	0.002
Kabuk ağırlığı (g)	1.96^{b}	2.33^{a}	1.99^{b}	0.038	0.001
Ak+Sarı Ağırlığı (g)	10.67^{ab}	11.48^{a}	10.55^{b}	0.172	0.037
Koyu ak uzun çap (mm)	48.00^{a}	45.38^{b}	48.97^{a}	0.512	0.006
Koyu ak kısa çap (mm)	36.83^{ab}	35.51^{b}	38.86^{a}	0.491	0.011
Sarı çap (mm)	24.31	24.11	23.81	0.298	0.798
Koyu ak yüksekliği (mm)	4.70^{b}	5.66^{a}	4.77^{b}	0.157	0.011
Sarı yüksekliği (mm)	11.83^{a}	11.72^{a}	10.85^{b}	0.155	0.018
Şekil indeksi (%)	77.53^{ab}	78.32^{a}	75.68^{b}	0.420	0.019
Ak indeksi (%)	11.13^{b}	13.96^{a}	10.90^{b}	0.364	0.001
Sarı İndeksi (%)	49.41	48.66	45.67	0.699	0.072
Haugh Birimi	89.70^{b}	93.73^{a}	90.21^{b}	0.712	0.033

$^{a, b}$: Aynı satırda farklı harfleri taşıyan değerler arasındaki fark istatistiki olarak önemlidir.

Farklı tüy rengine sahip bıldırcınlarda yumurta verim döneminde 42-97 günler arasında ürettikleri yumurtaların kabuk özellerine ait görüntüler Resim 7, 8 ve 9'da sunulmuştur. Beyaz tüylü bıldırcınların ürettikleri yumurtalar grimsi zemin üzerine koyu ve açık kahverengi benekli kabuk özelliğine sahip olup kahverengi beneklerin boyutları orta ve büyük olarak değişkenlik göstermiştir (Resim 7). Kahverengi tüylü bıldırcın yumurtalarında grimsi zemin üzerine küçük siyah benek, grimsi zemin üzerine büyük koyu kahverengi benek ve açık kahverengi zemin üzerine yaygın kahverengi kabuk özelliği belirlenmiştir (Resim 8). Sarı tüylü bıldırcın yumurtalarında ise açık kahverengi zemin üzerine büyük, orta ve küçük kahverengi benekli ve tebeşirimsi zemin üzerine büyük siyah benekli kabuk özellikleri belirlenmiştir. Bir bıldırcının yumurta üretiminin ilk haftasında ürettiği yumurta kabuk özelliğini üretim dönemi boyunca aynı şekilde devam ettirdiği gözlenmiştir. Ancak kabuk yüzeyinde benek konumu ve şekli farklılık gösterebilmiştir.



Resim 7. Beyaz tüylü bıldırcınların 42-97 günlük yaş aralığında üretilen yumurta kabuk özellikleri



Resim 8. Kahverengi tüylü bıldırcınların 42-93 günlük yaş aralığında üretilen yumurta kabuk özellikleri



Resim 9. Sarı tüylü bıldırcınların 42-93 günlük yaş aralığında üretilen yumurta kabuk özellikleri

Farklı tüy rengine sahip bıldırcın yumurtalarının kuluçka randımanı Tablo 5'te sunulmuştur. Kuluçka işleminin yapıldığı haftalarda yumurta ağırlığı bakımından farklı tüylü bıldırcınlar arasında önemli farklılık (P>0.05) olmaz iken yumurta ağırlığı sayısal olarak en yüksek kahverengi tüylü bıldırcınlarda saptandı. Kuluçka randımanı dördüncü parti yumurtalarında en yüksek beyaz tüylü bıldırcın yumurtalarında olup kahverengi ve sarı tüylü bıldırcın yumurtalarından önemli derecede farklılık göstermiştir (P<0.05).

Tablo 5. Farklı tüy rengine sahip bıldırcın yumurtalarında kuluçka sonuçlarının değerlendirilmesi

	Kuluçkalık Yumurta Ağırlıkları (g)			
	Birinci parti (2. hafta)	İkinci parti (3. hafta)	Üçüncü parti (6. hafta)	Dördüncü parti (7. hafta)
Beyaz tüylü	11.36	12.28	12.68	11.97
Kahverengi tüylü	11.95	12.79	13.16	12.40
Sarı tüylü	11.87	12.36	13.00	12.22
P	0.516	0.190	0.272	0.475
SEM	0.231	1.123	0.121	0.140
Kuluçka Randımanı (%)				
	Birinci parti (2. hafta)	İkinci parti (3. hafta)	Üçüncü parti (6. hafta)	Dördüncü parti (7. hafta)
Beyaz tüylü	75.00	67.86	60.00	90.00[a]
Kahverengi tüylü	63.16	76.00	81.48	55.56[b]
Sarı tüylü	70.59	60.87	69.70	63.64[b]
P	0.720	0.528	0.210	0.011
X^2	0.657	1.276	3.125	9.033
Tek parti olarak Kuluçka Randımanı (%)				

Beyaz tüylü	73.15
Kahverengi tüylü	69.39
Sarı tüylü	66.04
P	0.528
X^2	1.279

a, b: Aynı sütunda farklı harfleri taşıyan değerler arasındaki fark istatistiki olarak önemlidir.

Tartışma

Çalışmada başlangıç yani 14 günlük ve 15-21. gün canlı ağırlıkları en yüksek beyaz tüylü bıldırcınlarda, 29-35. gün arasında ise 0.29 g fark ile kahverengi tüylü bıldırcınlarda belirlendi. Ayrıca çalışma süresince canlı ağırlık en düşük sarı tüylü bıldırcınlarda tespit edilmiştir (Tablo 1). Farklı tüy rengine sahip bıldırcınlar ile yapılan bazı çalışmalarda; İnci ve ark (2015) 2. haftada, Mohammed ve ark (2017) ise 2., 4., ve 6. haftalarda canlı ağırlığı en yüksek beyaz ve sarı tüylü bıldırcınlarda, en düşük kahverengi tüylü bıldırcınlarda belirlemişlerdir. Ancak İnci ve ark (2015) 4. ve 5. haftalarda canlı ağırlığı en yüksek beyaz ve kahverengi tüylü bıldırcınlarda, en düşük ise sarı tüylü bıldırcınlarda olduğunu saptamışlardır. Bıldırcınlar arasında canlı ağırlık bakımından farklılıkta genetik yapının etkisi yanında bakım ve besleme özelliklerinin de olumlu ya da olumsuz etkisi bulunmaktadır. Çalışmalardaki bıldırcın tüy renkleri aynı olsa da civciv çıkış ağırlığı ve bakım beslemeden kaynaklanan farklılıkların sonuçlara yansımasının olacağı unutulmamalıdır.

Farklı tüy rengine sahip dişi bıldırcınlarda 21-30. ve 31-42. günler arası yumurtalık ve yumurta kanalı gelişimi organların karın boşluğundan alınan görüntüleri ile Resim 2'de, ağırlık değerleri Tablo 2'de sunulmuştur. Yumurtalık 21. günden itibaren gözle görülür büyüklükte olup ortalama ağırlığı en yüksek 21-30. günler arasında kahverengi tüylü bıldırcınlarda, 31-42. günler arasında ise sarı tüylü bıldırcınlarda belirlendi ($p>0.05$). Dişi bıldırcınlarda yumurtalık ağırlığının artan yaşla birlikte değişim oranı sarı tüylülerde %130.77, beyaz tüylülerde %71.43 ve kahverengi tüylülerde %43.75 olarak gerçekleşmiştir. Ayrıca yumurta kanalı karın boşluğunda gözle görülmesine rağmen ağırlığı 21-30. günler arasında saptanamamış, ancak 31-42. günler arasında ise en yüksekten en düşüğe doğru sıralama sarı, kahverengi ve beyaz tüylü bıldırcınlarda olmuştur ($p<0.05$). Dişi japon bıldırcınlarında (Coturnix coturnix japonica) yumurtalık ve yumurta kanal ağırlıklarını Teixeira ve ark. (2007) 48 haftalık yaşta 5.62 g ve 7.06 g, Arora ve Samples (2011) 120-130 g ve 150-160 g canlı ağırlıkları 5.02 - 5.85 ve 7.32 - 8.78 g; Kaye ve ark. (2017) 35 günlük yaşta 7.9 g ve 8.8 g olarak bildirmişlerdir. Yumurtalık ve yumurta kanal ağırlığının belirlenmesi detaylar kapsamında birçok faktörün etkisinde olup çalışma sonuçlarında gözlenen farklılıklar bu faktörlerin yansıması olduğu unutulmamalıdır.

Farklı tüy rengine sahip erkek bıldırcınların testis ağırlığı bakımından yaşı 21-30. günler arasında kahverengi ve 31-42 günler arasında sarı tüylü bıldırcınlarda saptanmıştır (Tablo 3). Farklı tüy rengine sahip erkek bıldırcınlarda karın boşluğunda yer alan testisler 21 günlük yaştan itibaren, ductus deferensler ise 28 günlük yaşlarda gözle görülebileceği belirlenmiştir (Resim 3). Kaye ve ark. (2017) 35 günlük erkek japon bıldırcınlarında testis ağırlığını 5.6 g

olarak belirlemişlerdir. Testis ağırlığı için sonuçların farklılığı testis ağırlığının belirlendiği erkek bıldırcın yaşının aynı olmamasından kaynaklıdır. Erkek bıldırcınlarda üreme döneminde kloaka bölgesine yapılan basınçla dış ortama çıkan köpüklerin yoğunluğu farklı tüy rengine sahip bıldırcınlarda yaş artıkça artığı ve kanaldan çıkış şeklindeki kıvrımlı görüntünün beyaz, kahverengi ve sarı tüylülerde gözle görülebilir farklılıklar gösterdiği belirlenmiştir (Resim 4).

Ergin bıldırcınlarda cinsiyet ayrımında önemli olan göğüs bölgesindeki tüylerin gözle görülebilir desen özelliğidir. Cinsiyet ayrımında desen tanımlama özellikle kahverengi ve sarı tüylü bıldırcınlarda cinsiyet ayrımında kullanılmış, beyaz tüylü bıldırcınlarda zeminde duruş pozisyonu öne çıkmıştır (Resim 5). Kahverengi ve sarı tüylü dişi bıldırcınlarda göğüs bölgesi tüyleri benekli, erkek bıldırcın ise beneksiz olduğu kabul gördü (Resim 5). Beyaz tüylü bıldırcınlarda ise zemindeki duruş bacak görünür şekilde ayak tabanı yerde beden yerden yukarıda duruş pozisyonuna sahip bıldırcın erkek, zemin ile temaslı ve yatar/oturur duruş pozisyonundaki bıldırcın dişi olarak tanımlanmıştır (Resim 5). Her iki ön belirleme işlemi kloaka bölgesinin üzerindeki yumuşak bezin köpük bakımından kontrolü ile doğrulanmıştır. Kloaka bölgesine bakılarak beze elle yapılan basınçta köpük çıkışı var ise erkek, yok ise dişi tanımlaması yapılmıştır (Resim 4). Homma ve ark. (1965) tarafından japon bıldırcınlarında göğüs bölgesi tüy rengi ve benek özelliği kullanılarak 3 haftalık yaştan itibaren cinsiyet belirlemenin yapılabileceği ifade edilmiştir.

Yumurtalıkta bulunan folliküllerin büyüklüğü ve rengi yaşla birlikte değişim gösterdiği belirlenmiştir (Resim 2 ve Resim 6). Farklı tüy rengine sahip bıldırcınlarda yumurtalığın ilk görselinin alındığı 21 günlük yaşta soluk renkli ve çok sayıda küçük folliküller gözlenirken, yaş ilerledikçe soluk renkte olan folliküllerde büyüme gözlenmiştir. Follikülerde renk değişimi özellikle sarı renk 35-42 günlük yaşlarda gözlenmiş, ama sarıların sayısı 50 ve sonraki yaşlarda artmış olup, soluk küçük sayılarında azalma gözlenmiştir (Resim 6). Gupta ve ark. (2018) beyaz bıldırcınlarda yaptıkları çalışmada yumurtalık ağırlığının, uzunluğunun ve hacminin yaşla birlikte arttığını, sarı follikül sayılarının yaşla birlikte artış gösterdiğini ve soluk follikül sayısının azaldığını, 24 haftalık yaşta büyük follikül sayısının maksimuma ulaştığını bildirmişlerdir.

Farklı tüylü bıldırcınlarda yumurta ağırlığının yaşla birlikte artığı belirlenmiştir (Tablo 4). Yumurta ağırlığı kahverengi tüylü bıldırcınlarda beyaz ve sarı tüylü bıldırcınlardan daha yüksek saptanmıştır ($p<0.01$, $p<0.05$). Ayrıca yumurta üretim dönemindeki yumurta zemin rengi ve benek özellikleri yumurta verim dönemince aynı düzeyde devam etmiştir. Beyaz ve kahverengi tüylü bıldırcınların yumurtalarında grimsi beyaz zeminli iken sarı tüylü bıldırcınlarda kahverengimsi zeminli olduğu saptanmıştır (Resim 7, Resim 8, Resim 9). Yumurta ağırlığının İnci ve ark. (2015) beyaz tüylü bıldırcınlarda 11.65 g ve koyu kahverengi tüylü bıldırcınlarda 12.04 g, Avşar ve Çopur Akpınar (2020) sarı tüylü bıldırcınlarda 11.68 g olarak bildirmişlerdir. Çalışmada 63-69 gün ve 70-76 günler arası yumurta şekil indeksi kahverengi tüylü bıldırcınlarda, beyaz ve sarı tüylü bıldırcınların yumurtasından rakamsal ve önemli derecede yüksek iken ak indeksi, sarı indeksi ve Haugh Birimi değerleri bakımından sadece rakamsal

olarak yüksek saptanmıştır (Tablo 4). Bıldırcınların 70-76 günlük yaş aralığında ürettikleri yumurtalarda şekil indeksi, ak indeksi ve Haugh Birimi değeri kahverengi tüylü bıldırcınlarda yüksek ve önemli, sarı indeksi ise önemsiz olduğu belirlenmiştir. Bazı çalışmalarda; kahverengi tüylü bıldırcınların yumurta ağırlığı 12.27 g, şekil indeksi %74.85, ak indeksi %9.37, HU 66.25 ve sarı indeksi 47.04 (Ondrušíková ve ark 2018), sarı tüylü bıldırcınların yumurta ağırlığı 12.23 g ve şekil indeksi %74.23, beyaz tüylü bıldırcınlarda yumurta ağırlığı 9.54 g ve şekil indeksi %78.29 (Çopur Akpınar ve ark 2017) olarak bildirmişlerdir.

Çalışmada yumurta veriminin 2, 3, 6. ve 7. haftalarında toplanan yumurtaların kuluçka randımanı 2. ve 7. hafta hariç kahverengi tüylü bıldırcın yumurtalarında en yüksek saptanmıştır (Tablo 5). Kuluçka randımanı yumurta üretiminin 7. haftasında beyaz tüylü bıldırcın yumurtalarında en yüksek olmuştur. Kuluçka randımanı sarı tüylü bıldırcın yumurtalarında %72.10 (Copur Akpınar ve ark 2017), kahverengi tüylü bıldırcın yumurtalarında %77.77 (Abo-Samaha ve El-kazaz 2020) olarak bildirilmiştir.

Sonuç ve Öneri

Farklı tüy rengine sahip bıldırcınlarda dişi üreme organları olan yumurtalık ve yumurta kanalının yapısal gelişiminin civcivin yumurtadan çıkışından yumurta üretiminin başladığı 35 günlük yaşa kadar devam ettiği belirlenmiştir. Dişi bıldırcın 21 günlük yaşta iken sol yumurtalığının soluk beyaz ve küçük folliküller şeklinde olduğu, yumurta kanalının ise gözle görülebilmesinin zor olduğu saptanmıştır. Ancak bu iki organdaki yapısal gelişimin bıldırcın yaş artışıyla hızlandığı, özellikle yumurta kanalının beş önemli bölümünün netleştiği belirlenmiştir. Farklı tüy rengine sahip bıldırcınlarda organ gelişimi ile ilgili gözle görülebilen bir farklılık olmamıştır. Farklı tüy rengindeki bıldırcınlarda 5 hafta canlı ağırlığının en fazla beyaz ve kahverengi bıldırcınlarda olduğu saptanmıştır. Ayrıca 31-42. günlük yaşta yumurtalık ve yumurta kanalı ağırlığının en yüksek sarı bıldırcınlarda olup en düşük beyaz tüylü bıldırcınlarda gerçekleşmiştir. Farklı tüy rengine sahip bıldırcınların yumurta ağırlık artışları yumurta üretim sürecine bağlı olarak artmıştır. En ağır yumurtanın kahverengi bıldırcınlardan elde edildiği saptanmıştır. Yumurta kabuk zemin rengi ve benek özellikleri bakımından kahverengi tüylü ve beyaz tüylü bıldırcınlarda benzerlik olurken sarı tüylü bıldırcın yumurtalarında kahverengimsi zemin ve açık kahverengi-yaygın benek özelliği öne çıkmıştır. Erkek bıldırcın üreme organı testisler bir çift olarak 21 günlük yaşta gözle görülebilmiş, ama ductus deferensler göz ile görülmesi yaklaşık 28. gün ve sonrasına denk gelmiştir. Cinsiyet ayrımında 3 haftalık yaştan itibaren göğüs bölgesi tüy renk ve benek özelliklerinin kullanılabileceği, ergin bıldırcınlarda kontrol için kloaka bölgesindeki bezden köpük olup olmadığının kullanılabileceği belirlenmiştir. Farklı tüy rengine sahip bıldırcınlarda yaş artışıyla yumurta ağırlığı artmış, ama yumurta kanal ve yumurtalık ağırlık toplamı yüksek olan kahverengi ve sarı tüylü bıldırcınlarda yumurta ağırlığı beyaz tüylü bıldırcınlardan yüksek olmuştur. Çalışma yumurta üretimi için önemli olan yumurtalık ve yumurta kanal özelliklerinin

yumurta ağırlığına da olumlu etkisinin olduğuna dikkat çekmiş ve bu konularda yapılacak çalışmalara zemin hazırlaması adına önemlidir.

Kaynaklar

Abo-Samaha MI, El-kazaz SE (2020). Egg weight affects hatching results, body weight and fear-related behavior iın japanese quails. Slov Vet Res, 57(1): 15-24.

Afanasyev GD, Popova LA, Yerigina RA (2013). Meat productivity of broiler-type quail at different stages of ontogenesis. Poultry and Poultry Products, 3: 50-52.

Aguiar GC, Freitas ER, Watanabe PH, Figueiredo CWS, Silva LP, Nascimento GAJ, Lima RC, Nepomuceno RC, Sa´ NL (2017). Lighting programs for male and female meat quails (Coturnix coturnix) raised in equatorial region. Poultry Science, 96: 3122-3127.

Akintunde AO, Ndubuisi-Ogbonna LC, Ladele MM, Olorunfemi OA, Ojo OA, Oyewumi SO, Shobo BA, Akinboye OE (2023). Spermiogramic parameters of Japanese quails (Coturnix coturnix japonica) to aqueous administration of egg lime molasses mixture. Ovozoa J Anim Reprod, 12: 57-67.

Althnaian TA (2022). Morphological studies on the testis, epididymis and vas deferens of al-ahsa native rooster. Brazilian Journal of Poultry Science, 24(4); 001-006.

Arora KL and Samples O (2011). Role of Body weight on reproductive and physiological traits in japanese quail layers (Coturnix japonica). International Journal of Poultry Science 10(8): 640-643.

Avşar AA, Çopur Akpınar G (2020). Sarı tüy rengindeki (Coturnix japonica) bıldırcınlarda farklı yaş ve depolama sürelerinin yumurta kalite özellikleri üzerine etkisi. Mustafa Kemal Üniversitesi Tarım Bilimleri Dergisi, 25(2):198-210.

Batkı İC, Baylan M, Kurşun K (2023). Farklı genotip damızlık japon bıldırcınlarında canlı ağırlığa göre seleksiyonun elde edilen döllerde besi performansına etkisi. Kadirli Uygulamalı Bilimler Fakültesi Dergisi, 3(1): 1-13.

Chousalkar KK, Roberts JR (2008).Ultrastructural changes in the oviduct of the laying hen during the laying cycle. Cell and Tissue Research, 332(2): 349-358.

Cneg KM, Kimura M (1990). Poultry Breeding and Genetics Chapter 13. Mutations and Major Variants in Japanese Quail. R.D. Crawford ed. Elsevier, Amsterdam, 33-362.

Copur Akpinar G, Alasahan S, Ayasan T (2017). Selected traits of hatched and unhatched eggs and growth performance of yellow japanese quails. Brazilian Journal of Poultry Science, 19(3): 527-536.

Coşkun Çetin N, Alaşahan S (2022). Erkek ve dişi japon bıldırcınlarında reprodüktif organların morfometrik değerlendirilmesi ve spermatolojik kalite. 1. Uluslararası/10. Ulusal Reprodüksiyon ve Suni Tohumlama Bilim Kongresi, 28 Eylül-01 Ekim.

Ferreira RS, Vasconcelos FR, Vilarinho NM, Miguel EC, Freitas ER, Calderano AA, Albino LFT, Moura AAAN (2023). Morphology, histology, and proteomics of the testicle and epididymis of European quail fed calcium anacardate. Revista Brasileira de Zootecnia 52:e20220082.

Follett BK, Maung SL (1978). Rate of testicular maturation, in relation to gonadotrophin and testosterone levels, in quail exposed to various artificial photoperiods and to natural daylengths. J Endocrinol, 78: 267-280.

Gupta A, Bansal N, Uppal V (2018). Gross morphological studies on ovaries of Punjab white quail. International Journal of Avian & Wildlife Biology, 3(6): 423-425.

Hafez ESE, Kamar GAR (1955). Developmental changes in the reproductive organs of the domestic fowl. Poultry Science, 34(5): 1002-1010.

Homma K, Siopes TD, Wilson WO, Mcfarland LZ (1965). Identification of sex of day-old quail (Coturnix coturnix japonica) by cloacal examination. August 3-10. Seventh International Congress of Nutrition, Hamburg, Germany, 469-472.

İnci H, Sogut B, Sengul T, Sengul AY, Taysi MR (2015). Comparison of fattening performance, carcass characteristics, and egg quality characteristics of Japanese quails with different feather colors. R Bras Zootec, 44(11): 390-396.

Jacob, M, Bakst MR (2007). Development anatomy of the female reproductive tract. Pages 149–179 in Reproductive Biology and Physiology. Vol:6A. B. G. M. Jamieson, ed. Science Publishers, Queensland, Australia.

Kahvecioğlu O, Çalışlar T (2002). Ürogenital ve endokrin sistemi. (Alınmıştır) Evcil kuşların anatomisi. N Dursun (editör). s. 103-28. Medisan Yayınevi, Ankara.

Kandil B, Sur E (2017). Kanatlılarda gonadların gelişimi ve testisin fonksiyonel histolojisi. Dicle Üniversitesi Veteriner Fakültesi Dergisi, 144-153.

Karaman E, Narinc D, Firat MZ, Aksoy T (2013). Nonlinear mixed effects modeling of growth in Japanese quail. Poultry Science 92: 1942-1948.

Kaye J, Akpa GN, Adeyinka IA, Nwagu BI (2017). Genetics studies in three generations of japanese quails (Coturnix coturnix japonica). International Journal of Scientific Research in Multidisciplinary Studies, 3(1): 1-8.

Kimball RT, Ligon JD, Merola-Zwartjes M (1997). Testicular asymmetry and secondary sexual characters in red jungle fowl. The Auk, 114(2): 221-228.

Mattsson A, Mura E, Brunström B, Panzica G, Halldin K (2008). Selective activation of estrogen receptor alpha in Japanese quail embryos affects reproductive organ differentiation but not the male sexual behavior or the parvocellular vasotocin system. Gen Comp Endocrinol, 159(2): 150-157.

Mishra D, Sultana N, Masum MA, Rahman S (2014). Gross and histomorphological studies of the oviduct of native chicken of Bangladesh. Bangl J Vet Med, 12(1): 9-15.

Mohamed R, Shukry M, El-kassas S, Elsaidy N. Manipulation of broiler growth performance, physiological and fear response using three monochromatic LED lights. Alexandria Journal of Veterinary Sciences 2017; 53: 57-62. https://doi.org/10.5455/ ajvs.263048

Moller AP (1994). Directional selection on directional asymmetry: testes size and secondary sexual characters in birds. Proc R Soc Lond Biol Sci, 258: 147-151.

Ondrušíková S, Nedomová S, Pytel R, Cwiková O, Kumbár V (2018). Effect of different storage times on japanese quail egg quality characteristics. Potravinarstvo Slovak Journal of Food Sciences, 12(1): 560-565.

Sarıca M, Yamak U, BOZ M (2014). Bıldırcınlarda uzun süreli beslemenin kesim ve bazı karkas özellikleri üzerine etkileri. Anadolu Tarım Bilimleri Dergisi, 29(1): 75-78.

Silva EL, Silva JHV, Jord˜ao Filho J, Ribeiro MLG, Costa FGP, Rodrigues PB (2006). Redu¸c˜ao dos n´ıveis de prote´ına e suplementa¸c˜ao aminoac´ıdica em ra¸c˜oes para codornas europeias (Coturnix coturnix coturnix). Rev Bras Zootec, 35: 822-829.

Teixeira RSC, Cardoso WM, Nogueira GC, Câmara SR, Romao JM, Siqueira AA, Sampaio FAC, Moraes TGV, Campello CC, Buxade CC (2007). Evaluation of induced molting methods on the livability and reproductive system regression of japanese quails (Coturnix japonica). Brazilian Journal of Poultry Science, 9(2): 85-89.

ARŞİV BELGELERİNDE KLASİK DÖNEMDE OSMANLI DEVLETİ'NDE DEVLET GÖREVLİLERİNE ALKOLLÜ İÇKİ KULLANIMI NEDENİYLE VERİLEN CEZALAR

IN ARCHIEVE DOCUMENTS PUNISHMENTS IMPOSED IN THE OTTOMAN EMPIRE DURING THE CLASSICAL PERIOD DUE TO THE USE OF ALCOHOLIC DRINKS TO CIVIL OFFICIALS

Doç. Dr. Neşe COŞKUN ÖZTURAN

Van Yüzüncü Yıl Üniversitesi Turizm Fakültesi

ÖZET

Osmanlı Devleti topraklarında alkollü içecek üretimi ve tüketimi hususu sosyal bilimler alanında çalışan araştırmacılar için sürekli olarak dikkat çekici bir araştırma konusu olmuştur. İslam inancına göre şekillenen devlet organizasyonu bünyesinde barındırdığı farklı etnik ve dini gruplara, müskirat adıyla tanımlanan alkollü içki üretimi, tüketimi ve ticareti konularında haklar ve sorumluluklar açısından mensubu oldukları dinin hükümlerine göre yasalar uygulamıştır. Merkezi otorite bünyesinde merkez ve taşra teşkilatlarında farklı noktalarda görev yapan idari memurlar ile ilmiye (eğitim) ve seyfiyye (silahlı güçler ve kolluk güçleri) personeli olan Müslüman erkeklere ise alkollü içki üretimi, tüketimi ve satışı konularında var olan yasaklara uyulmaması durumunda, yapılan ciddi, hızlı ve detaylı tahkikat ve mahkeme sonrasında ciddi yaptırımlar getirilmiş ve cezalar verilmiştir. Zira Müslüman memurların taşıdıkları kimlik nedeniyle devlet otoritesini temsil ettikleri için, toplumda saygınlıklarını korumaları elzemdir. Kamuya açık alanlarda ve aleni olarak alkollü içecek tüketen Müslüman memurlar, öğretmenler (müderrisler) ve askerler devletin saygınlığını ve otoritesini de lekelemişlerdir. Özellikle silaha sahip olan kolluk güçlerinin alkollü içki yani müskirat tüketmeleri, sarhoş olmaları ve akli melekelerinin yerinde olmaması sebebiyle cinayet, cinsel suçlar ve gasp gibi adli vakalara imza atmaları kabul edilemez bir durumdur. Öte yandan hüküm verme makamında bulunan kadıların ve idari ve adli bazı vazifeleri ifa eden bir naiblerin de alkol etkisi altında vereceği kararların adil olmayacağı ve bu durumun da toplumda hoşnutsuzluk yaratacağı açıktır. Öte yandan ifa ettiği vazife dolayısıyla ahaliye haksız yere zarar vermesi de hoş görülemez bir durumdur.

Bu çalışmada Osmanlı Klasik Dönemi'ne ait Osmanlı memurları hakkında kayıt altına alınmış müskirat konulu sınırlandırılmış bir evrak külliyatı incelenerek konunun genel bir perspektifi çizilmeye çalışılacaktır.

Anahtar Kelimeler: Osmanlı Devleti, müskirat, memur, tahkikat

Abstract

The production and consumption of alcoholic beverages in the Ottoman Empire has aşways been a remarkable research topic for researchers. The state organization, shaped according to the Islamic faith, has applied laws to the different ethnic and religious social groups it includes, according to the provisions of the religion they belonged to. If Muslim men working within the central authority did not complywith the existing prohibitions on the production, consumption and sale of alcoholic beverages (muskirat), serious sanctions and penalties were imposed after a serious and detailed investigation and court case. Because it is essential for Muslim civil servants to maintain their respect in society due to the identity they carry. Muslim civil servants, teachers(muallims) and soldierswho drank muskiratalso tarnished the prestige and authority of the state. It is unacceptable fro law enforcement officers, especially those with weapons, to consume müskirat, to be drunk, and to commit criminal cases such as murder, sexual crimes, and extortion due to their mental state. On the other hand, it is clear that the decisions made by judges (kadis)-and a regent (naibs) who performs some administrative and judical duties under the influence of alcohol will not be fair and that situation will create discontent in the society. In other words, it is intolareble for him a cause unjust harm to the public, because of his duty.

In this study, a general perspective of the subject will be tried to be drawn by examining a limited corpus of documents on the subjects of alcoholic beverages (müskirat) recorded about Ottoman officials from the Ottoman Classical Period.

Key Words: Ottoman Empire, alcoholic beverages, müskirat, civil servants, investigation

Giriş

Osmanlı ülkesinde alkollü içecek üretimi ve tüketimi hususu sürekli olarak dikkat çekici bir araştırma konusu olmuştur. Özellikle Yavuz Sultan Selim'in halifeliği süresinde ve sonrasında farklı spekülasyonlar yapan eden batılı uluslar ile onların amaçlarına hizmet eden sosyal gruplar için de kullanılabilir bir vasıta haline gelen alkol konusu hakkında gerçekçi beyanlarda bulunabilmek için Osmanlı Arşivlerinde bulunan evrakı uzun bir zaman dilimine yayılmış halde incelemek elzemdir.

Osmanlı Devleti İslam inancına göre şekillenmiş bir yasal sistem teşkilatlanma ile idare edilmiştir. Müslüman Osmanlı tebaası için alkollü içecek (müskirat) üretimi, tüketimi ve ticareti kesinlikle yasaktır. Gayrimüslim halk ise belli kurallara uymak ve vergi ödemek şartlarıyla serbest bırakılmışlardır. Halkın geneli kurallara uyarken, kimi zaman, devletin farklı kademelerinde görev yapan kişilerin, müskirat üretimi ve tüketimi konulu adli tahkikat ve yargılamalara konu oldukları görülmektedir. Takibi şikayete bağlı olan bu suç söz konusu olduğunda, ivedi bir şekilde detaylı bir resmi soruşturma yapılmış ve suç sabitse durum mahkemelere intikal ettirilmiştir.

Başbakanlık Osmanlı Arşivi'nde bulunan konu ile alakalı evrak incelendiğinde, yapılan soruşturma, tanıklıklar, mahkeme safahatının oldukça detaylı bir şekilde kayıt altına alındığı görülmektedir. Ayrıca hakkında şikayet olan şahsın taşıdığı ünvanlar da kendisine yönelik pozitif bir ayrımcılığa neden olmamıştır. Suçu sabit görülen kişi, mümkün olan en kısa zamanda cezalandırılmış ve bu şekilde toplumun farklı kesimleri arasında adalet duygusunun zarar görmesine izin verilmemiştir.

Alkol Tüketen Devlet Görevlileri Hakkındaki Evraklar

Çalışmaya konu olan evrak külliyatında değerlendirilen ilk belge H.973/M.1556 tarihine aittir ve Osmancık Boyahanesi'nden Mustafa adlı sipahi hakkındaki şikayet kayıt altına alınmıştır. Müslüman olan Mustafa sipahi kimliğiyle tüm toplum nazarında taşımakta olduğu prestiji koruyamamıştır. Söz konusu şahıs hakkında tahkikata konu olan birden çok husus vardır. Mustafa kendisi hakkında yazılan dilekçeye göre sürekli şarap içerek halkın "edepli" olarak bilmediği bir kadınla gayrimeşru bir şekilde aynı hanede yaşamaktadır. Durum İstanbul'a aksedince, mümkün olan en hızlı şekilde tahkikatın tamamlanması ve mahkemenin uygun göreceği cezanın da geciktirilmeden uygulanması emredilmiştir. Şahsın sadece kendi

özel hayatında mı yoksa kamusal alanda mı sorune neden olduğuna dair bir detay evrakta yer almamaktadır. (BOA A.}DVNSMHM.d..5/39973)

H.977/M.1560 tarihli bir belgede ise Sofya Kadısı'na gönderilen ve daha önce müteakip defalar evrağa konu olan Müslüman askerin şarap içmesi hususunda detaylı bir emir yer almıştır. Rumeli Beylerbeyi Sofya'da yaşayan bazı leventler hakkında kendisine ulaşan şikayetler neticesinde detaylı bir soruşturma yaptırmıştır. Bu şahısların hem dilekçeye konu olan olay öncesinde hem de akabinde, bazı Müslüman hanelerinde içki tüketilen sazlı-sözlü eğlencelere iştirak ettikleri tesbit edilmiştir. Yapılan soruşturma neticesinde ve görülen lüzum üzerine bu kişilere askerlikten el çektirmiştir. İşlenen suçun cezası söz konusu leventlerin askeri sistemden dışarı atılması olarak belirlenmiştir. (BOA A.}DVNSMHM.d.. 9/212)

Çalışmada kullanılan evraklardan H.980/M1563 tarihli bir belgede ilk kez alkol kullanımına bağlı bir cinayet konu edilmiştir. İsa Halife isimli bir kişi, Merkez Çavuşları'ndan biri olan damadı Cafer Çavuş'un, şarap içip sarhoş olduktan sonra kızını öldürdüğünü beyan eden bir mektubu İstanbul'a ulaştırmıştır. Bu durum üzerine Şam Beylerbeyi'ne ve Şam Kadısı'na yazılı bir emir gönderilmiştir. Cafer Çavuş'un görevden alınması, hapsedilmesi ve yapılacak tahkikat sonrasında ivedi olarak yargılanarak, suçu sabitse cezalandırılması istenmiştir. Bu olayda iki konu araştırılması talep edilmiştir. İlk konu Cafer Çavuş'un alkollü içki tüketip tüketmediğidir. İkinci husus ise cinayeti zanlının işleyip işlemediğinin kanıtlar ve varsa tanıklıklarla ortaya konmasıdır. (BOA A.}DVNSMHM.d..22/197)

Müskirat kullanımı sonrasında yaşanan adli vakalara konu olan başka yeniçeriler de mevcuttur. H.984/M.1567 tarihinde Ağrıboz Kadısı, Ağrıboz Beyi ve Talende Kadısı'na gönderilen hüküm evrakına göre Talende Kasabası'nda iki yeniçeri ile arkadaşları, bir zımminin hanesinde, sarhoş olacak kadar çok içki tükettikten sonra Kamer Hatun'un oğlu Derviş'i katletmişlerdir. Yapılan tahkikat neticesinde suçun sabit olduğu belirlenmiştir. Sivil şahıslar ivedi olarak tutuklanarak mahkemeye sevk edileceklerdir. Yeniçeriler için ise hüküm bilahare bildirilecektir. (BOA A.}DVNSMHM.d.. 28/901) Aynı sene, askerlerin sebep olduğu iddia edilen bir diğer adli vaka Saruhan'da yaşanmıştır. Saruhan Beyi'ne İstanbul'dan gönderilen emir asayişin sağlanması için müskirat tüketimi konusunda kurallara uyulmasını sağlamasıdır. Zira söz konusu bölgede bazı sipahiler kendi bahçe ve bostanlarında köle ve adamlarına şarap yaptırıp sattırmaktadır. Sadece gayrimüslim ahali değil aynı zamanda Müslüman azab ve levendler de bu şaraplardan satın alıp akli melekelerini yitirecek kadar çok içmekte ve

Saruhan'da yaşayan kadın ve oğlanlara musallat olmaktadır. Bu durumun ivedi olarak önüne geçilmesi şarttır. (BOA A.}DVNSMHM.d..28/681)

H.973/M.1556 senesinde yazılan bir diğer evrakta da merkezi otoriteyi taşıdıkları görev ünvanı sebebiyle yaşam alanlarında temsil eden Tat Kabilesi'ne mensup 200 kadar yeniçerinin istenmeyen davranışları söz konusudur. Belgeye göre bu kişiler içki içip toplumda fesat çıkarmışlar ve genel ahlaka mugayyir davranışlar sergilemişlerdir. Davranışları sadece birey olarak kendilerini bağlamamaktadır. Aynı zamanda hem inançlarını hem de taşıdıkları ünvanı düşünmeyen bu yeniçeriler, devletin saygınlığını ve otoritesini de lekelemişlerdir. Uyarılmaları bu sebeple elzemdir. (BOA A.}DVNSMHM. d..5/991973) Aynı yıl, Selanik'te ise Vardarkapısı Kalesi mustahfızı Mustafa içki içerken kendini gören ve yakalamak isteyen Voyvoda'yı bıçakla yaralamıştır. Yapılan tahkikat sonrası suçun sabitliği kesinlik kazanırsa Mustafa'nın hemen kürek cezasını çekemk üzere Südde-i Sadaret'e gönderilmesi zorunluluktur. (BOA A.}DVNSMHM.d..5/104)

Kamuya açık alanlarda içki ticareti yapılmasının yasaklanması hakkında Bursa Kadısı'na yollanan emrin dini kaygıların sonucu olduğu H. 967/M.1559 tarihli bir diğer arşiv evrakında belirginleşmiştir. Uşak Kadısı'na yollanan hüküm belgesinde Karahisar Yaylaları Sancak Beyi Mehmed hakkındaki şaibeler dile getirilmiştir. Sancak Beyi içki içmek ve namazı terk etmekle itham edilmektedir. Bu aslında bölge insanının İstanbul'a gönderdiği dilekçeler sayesinde bilinir hale gelmiş bir durumdur. Metinde bu hususta bazı duyumlar olduğu detayının yer alması ama dilekçe sahiplerinin isimlerinin listelenmemesi sosyal barışı koruma amaçlı bir eylemdir. Öte yandan Mehmed hakkında gereken tahkikatın yapılması ile Uşak Kadısı görevlendirilmiş ve neticenin de İstanbul'a bildirilmesi emredilmiştir. Zira müskirat tüketen ve namaz kılmayan bir yerel otoritenin özellikle Müslüman ahali tarafından makbul olmayacağı ve bu arzu edilmeyen davranışları ile de diğer dindaşlarını; hem bireysel hem de toplumsal zararlara açık hale getirecek kötü bir örnek olacağı açıktır (BOA A.}DVNSMHM.d.. 3/309).

H.982/M.1565 senesinde ise Budin Beylerbeyi'ne gönderilen emirde Budin'e bağlı olan Varadin'de meskun yeniçerilerden Kara Ahmed, Cafer ve Muhammed adlı şahısların toplum içinde sebep oldukları huzursuzluk detaylı olarak anlatılmıştır. Ahalinin pazar mallarına cebren el koyarak eşkıyalık yapan mezkur üç şahıs hakkında bazı şikayetler söz konusu olmuştur. Bu kişilerin bu suçlarının yanında, Varadin'in dış mahallelerinde yaşayan reayanın evlerini şarap içmek amacıyla kullandıkları ve sarhoş olduktan sonra misafir oldukları mahalde bulunan

kadınlara ve oğlan çocuklarına genel ahlaka mugayyir bir şekilde musallat oldukları iddia edilmiştir. Budin Beylerbeyi durumu acilen tetkik ettirmeli, suçlar sabitse yakalama, görevden el çektirme, tutuklama ve yargılamaların yapılmasını emretmelidir. Öte yandan suçlanan üç yeniçerinin suçları sabit değilse, tekrar görevlerine dönmelerini sağlamalıdır. (BOA A.}DVNSMHM.d.. 26/159)

H.986/M.1569 yılında da içki tüketimi konusunda sorunlar devam etmiştir. Bursa ve İstanbul Kadısı'na bölge ahalisinden gelen şikayetler üzerine zimmilerin İslam ahaliye şarap satmasını engellemeleri emredilmiştir. Bursa ve İstanbul'da kahvehanelerde rakı ve şarap içildiği duyumları söz konusudur. Bu hususta ahali önce tembih edilmeli ve uyarıya rağmen aynı davranışta ısrar edenlerin yapılacak tahkikatlar sonrasında mahkeme edilerek cezalandırılmaları şarttır. Ayrıca müskirat konusunda kural ve kaidelere uymayan bazı şahısların subaşılar tarafından himaye edildiği de iddia edilmektedir. Şikayete konu olan subaşılar hakkında da tahkikat yapılmalı ve suçları sabit olanların da İstanbul'a kürek cezalarını çekmek üzere yapılacak mahkemenin akabinde gönderilmeleri gerekmektedir. Bu belge çalışmaya konu olan diğer evraktan farklı bir konu hakkında da hüküm içermesi bakımından kayda değerdir. İlk defa bir evrakta bazı müderrislerin de içki içmelerinden bahisle eğer suçu sabit olan müderris varsa isimlerinin ivedi olarak bildirilmesi emri yer almıştır. Öğrenci yetiştiren bir şahsın, talebesine örnek olması hasebiyle alkol alması asla kabul edilemez bir durumdur. (BOA A.}DVNSMHM.d.. 35/225)

H.988/M.1571 Alaiye Beyi ve Kadısı'na H.988/M.1571 tarihinde gönderilen evrak ise Aiaiye Kalesi Kethüdası hakkındadır. Kethüdanın Hasan Durali adlı bir genci sarhoş ederek fiili livatada bulunduğu iddiaları söz konusudur. Durumun acilen tetkik edilmesi şarttır. Eğer kethüdanın suçu sabit görülürse gereken cezanın hemen verilmesi ve infazın da gerçekleştirilmesi gerekmektedir. (BOA A.}DVNSMHM.d..39/640)

H.988/M.1571 adli vaka konulu bir diğer evrak Haleb Kadısı'na yollanan emirdir. Bölükbaşı Nasreddin hakkında sokakta rastladığı kadınların üzerine şarap dökerek onları haksız yere sohbetten geliyorsunuz diye itham ettiği iddiaları mevcuttur. Ayrıca bu şekilde insanlara zulmeden bölükbaşı masumların mallarına da el koymaktadır şeklindeki şikayetlerin de tetkiki şarttır. Nasreddin hakkındaki şikayetlerin tetkikinden sonra mahkemesinin en kıza zamanda yapılması gerekmektedir. Ayrıca mahkemenin vereceği cezanın da ertelenmeden infazı emredilmiştir. (BOA A.}DVNSMHM.d..42/943)

H.991/M.1574 Koron Kadısı'na gönderilen emirde ise bahsedilen adli vakada ise çok sayıda insanın zarar görmesi söz konusudur. Kalenin varoşunda ve haricinde kale mustahfızlarından bazılarının hanelerinde şarap içildiğine dair duyumlar vardır. Bu şahıslar içki etkisiyle bölgede yaşayan bazı kadınlara ve genç oğlanlara sarkıntılık ve edepsizlik etmektedirler. Şarap müptelası mustahfızlar genel ahlaka mugayyir davranışlarına karşı gelen 35 masum gayrimüslimi de katletmişlerdir. Durum yapılan detaylı tahkikatla sabittir. Ayrıca söz konusu şahıslardan Topçubaşı İnebeyi oğlu ve çevresindeki 12 kişinin eşkıyalık ettiğine dair makbul şahitler vardır. Koron Kadısı acilen fesat çıkaran tüm şahısları mahkeme ederek cinayet işleyenlere kanunun emrettiği cezaları vermek ve ivedi olarak infazların yapılmasını sağlamakla yükümlüdür. Ayrıca bu şahıslar dışında asayişi bozan herkesin de isimlerini İstanbul'a bildirmesi emredilmiştir. (BOA A.}DVNSMHM.d..49/27)

H.994/M.1577 tarihli bir evrakta ise Amasya Beylerbeyi ve Kadısına gönderilen hüküm yer almaktadır. Silahdar Mehmed Ağa "ben kafirim şarap helaldir" beyanıyla sürekli sarhoş olarak gezmiş ve kendisi hakkında görülen dava için mahkemeye bile ayık gelmemiştir. Ev basıp bölgede yaşayan insanlara ve mallara zarar vermiştir. Soruşturma ve yargılama aşamasında tanıklıklarla suçu sabit görülen Mehmed Ağa için verilen "katli caizdir" fetvasına binaen acilen infaz gerçekleştirilmelidir (BOA A.}DVNSMHM.d..60/652)

Şarap içip ahaliye zarar verdiği söylenen Rize Naibi Mehmed'in durumunun tetkit edilmesi ve suç sabir ise gereğinin yapılmasına dair H.1091/M.1680 tarihli evrak çalışmada değerlendirilen bir diğer belgedir. İdari ve adli bazı vazifeleri ifa eden bir naibin alkol etkisi altında vereceği kararların adil olmayacağı ve bu durumun da toplumda hoşnutsuzluk yaratacağı açıktır. Öte yandan ifa ettiği vazife dolayısıyla ahaliye haksız yere zarar vermesi de kabul edilemez bir durumdur. (BOA C..ADL.80/4832)

Çalışmada değerlendirilen son evrak H.1010/1601 tarihine aittir ve Alacahisar Beyi ile Bolvan ve Alacahisar Kadılarına gönderilen hükmü içermektedir. Alacahisar Kadısı'nın görev alanında bulunan ve ismi bölge insanınca malum olan bir başka kadı ve adamlarının şarap içtiklerine dair şikayetler sonrasında tahkikat yapılmış ve söz konusu kişilerin suçu işlediği konusunda ciddi kanıtlara ulaşılmıştır. Bu yüzden şarap içen kadı ile adamlarının mahkeme edilmeleri şarttır. (BOA A.}DVNSMHM.d..60/431)

Sonuç

Osmanlı Devleti makamlarının Klasik Dönem'den 19.asrın ilk yarısına kadar müskirat konusundaki uygulamalarına dair arşiv evrakı incelendiğinde alkollü içki konusundaki devlet politikalarını anlamak mümkündür. Şarap ve alkollü içki yasağının Osmanlı Klasik Dönemi'nde ciddiyetle uygulanmasının arkasında, asayişi sağlama ihtiyacı, aile kurumu ve dini değerlerin korunması, ve sarhoşluk sonrasında İslam ve zımmi nufüs arasında yaşanabilecek sosyal olayların önüne geçilmesi gerekliliği yani toplumsal barış ve uyumu koruma zorunluluğu vardır.

Müskirat üretimi, satışı ve tüketimi konusunda tüm Osmanlı tebaası var olan kanun ve mahkemelere tabidir. İçki ile alakalı suçlarda detaylı tahkikat yapılmaksızın, kimse mahkeme edilmemiştir. Şarap konusunda şikayet konusu hangi kaza, kasaba ya da karye olursa olsun durumun yasal takibatı hassasiyetle yapılmıştır. Başka bir ifadeyle davaya konu olan adli vakanın Müslüman yerleşimi olup olmaması önem arz etmemektedir. Mahkemelerce cezalandırılan insanların, tahkikat ve yargılama konusunda usule aykırılık şikayeti yapabilme hakları da vardır. Bu durumda yapılacak detaylı soruşturma sonrasında hak kaybına neden olan bir yanlışlık olduğu kanaatine varılırsa yargılama aşamaları tekrarlanmıştır. Adli vakalarda içki kullanımı varsa bu mutlaka kayıt altına alınmıştır. İslami değerlere alenen sövme gibi suçlarda adil yargılamanın sağlanabilmesi için muhakeme edilen kişinin şarap etkisinde yani sarhoş olduğu mutlaka belirtilir. Bu durum zanlının akli muhakemesinin azaldığı ya da olmadığı anlamındadır. Dolayısıyla zanlının hakları korunmuştur. Kimi zaman kadıların dahi şarap konusunda halk tarafından şikayet edildiği olaylar mevcuttur. Suçlanan şahısların yürütmüş oldukları vazifeye bakılmaksızın sıradan bir Osmanlı gibi tahkikat yapılmıştır.

Sadece kadılara değil, başka yerel otoritelere de kimi müskirat tüketme suçu isnadı yapılmıştır. Başka bir deyişle kimi zaman Müslüman bir yerel idareciye itibar suikastı yapmak için rakı ve şarap sattırıyor ya da içiyor iftirası kimi zaman atılmıştır. Bu durumda mezkur şahsın sosyo-ekonomik durumu ya da güncel vazifesi soruşturmada asla önemsenmemiştir. Suçlanan kim olursa olsun tahkikat aynı ciddiyetle gerçekleştirilmiştir. Sadece yerel mülki idareciler değil aynı zamanda vakıf hizmeti veren yerlerin sorumluları için de alkol tüketme yasağı söz konusu olmuştur. Aksine tutum sergileyenler yapılan tahkikat ve mahkeme sonrasında sürgüne gönderilmiştir. İslam inancı içinde farklı mezheplere geçerek devletin müskirat politikasına aykıtı düşünce ve davranışa sahip olan yerel idareciler sürgün edilmiştir.

KAYNAKÇA

BAŞBAKANLIK OSMANLI ARŞİVİ EVRAKI

BOA A.}DVNSMHM.d.. 3/309

BOA A.}DVNSMHM.d..5/104

BOA A.}DVNSMHM.d..5/39973

BOA A.}DVNSMHM. d..5/991973

BOA A.}DVNSMHM.d.. 9/212

BOA A.}DVNSMHM.d..22/197

BOA A.}DVNSMHM.d.. 26/159

BOA A.}DVNSMHM.d..28/681

BOA A.}DVNSMHM.d.. 28/901

BOA A.}DVNSMHM.d.. 35/225

BOA A.}DVNSMHM.d..39/640

BOA A.}DVNSMHM.d..42/943

BOA A.}DVNSMHM.d..48/968

BOA A.}DVNSMHM.d..49/27

BOA A.}DVNSMHM.d..57/84

BOA A.}DVNSMHM.d..60/431

BOA A.}DVNSMHM.d..60/652

BOA C..ADL.80/4832

BOA C..ADL.80/4852

KEDİLERDE TİBİA KIRIKLARININ MİNİMAL İNVAZİV PLAKA OSTEOSENTEZİ (MİPO) VE ÇİVİ KULLANIMIYLA SAĞALTIMI VE MİPO TEKNİĞİ İLE FARKLI YAKLAŞIMLAR

TREATMENT OF TIBIAL FRACTURES IN CATS WITH MINIMALLY INVASIVE PLATE OSTEOSYNTHESIS (MIPO) AND NAILS AND DIFFERENT APPROACHES WITH MIPO TECHNIQUE

D.V.M. M. Sc. Student Muhammed Acar,
Fırat Üniversitesi, Veteriner Fakültesi, Cerrahi A.B.D.
ORCID NO: 0009-0007-3964-4638
Prof. Dr. Cihan Günay
Fırat Üniversitesi, Veteriner Fakültesi, Cerrahi A.B.D.
ORCID NO: 0000-0002-0476-6164

ÖZET

Kedilerde travma sonrası tibia kırıkları çok sık görülmektedir. Tibia kemiğindeki periost reaksiyonu diğer vücut kemiklerine göre daha düşüktür. Bu nedenle, kaynama süresindeki olası gecikme, hastanın operasyon boyunca anestezi süresinin minimize edilmesini daha da kritik hale getirmekte ve dokunun kontaminasyonu halinde meydana gelebilecek postop enfeksiyon gibi komplikasyonların görülme ihtimalini de yükseltmektedir. Minimal invaziv yaklaşımla çiviyle redükte edilen tibia proksimal ve distal metafiz bölgesi yakınında iki küçük ensizyonla plaka uygulayarak gerçekleştirdiğimiz osteosentez, bize düşük kontaminasyon riski ve kırık hattı bölgesinde kan dolaşımının az etkilenmesi sebebiyle daha iyi kaynama şansı sunmakta ve operatör travmasını minimize etmektedir. Ayrıca kaynamama şekillenen kronik kırıkların ve doku kayıplı kırıkların greftlenmesini gerektiren durumlarda, doku dolaşımının minimal düzeyde etkilenmesini sağlayarak greft rezorbsiyonu gibi komplikasyonların önüne geçmektedir.

Bu çalışmada güncel yaklaşımlar doğrultusunda ,MIPO ve diğer minimal invaziv ortopedik tekniklerin veteriner pratikte diğer uzuvlarda, özellikle pelvis gibi komplike yapıya sahip lokasyonlarda da uygulanabilirliğini artırmayı hedeflemekteyiz.

Anahtar Kelimeler: MİPO, Osteosentez, Kedi, Tibia

ABSTRACT

Post-traumatic tibia fractures are very common in cats. The periosteal reaction in the tibia bone is lower than in other body bones. For this reason, it is also important to control the complications that may occur in the postoperative period such as nonunion, contamination

due to delay in the union time and contamination of the tissue and the effect of the operation time on the duration of anesthesia. Osteosynthesis, which we perform by applying a plate with two small incisions near the proximal and distal metaphyseal region of the tibia, which is reduced with a nail with a minimally invasive approach, offers us a chance for better union due to the low risk of contamination and less impact on blood circulation in the fracture line area, and minimizes operator trauma. Additionally, in cases where chronic nonunion fractures and fractures with tissue loss require grafting, it prevents complications such as graft resorption by ensuring minimal impact on tissue circulation.

In line with current approaches, in this study, we aim to increase the applicability of MIPO and other minimally invasive orthopedic techniques in veterinary practice in other limbs, especially in locations with complicated structures such as the pelvis.

Keywords: MIPO, Osteosynthesis, Cat, Tibia

XƏZƏR DƏNİZİNİN KÜRAĞZI AKVATORİYASININ MEZOPLANKTONU

MESOPLANKTON OF KURAGZI AQUATERY OF THE CASPIAN SEA

Assist. prof. Dr. Cəlilov Ənvər Göyçə oğlu, Assist. prof. Dr. Süleymanov Süleyman Şakir oğlu, Assist. prof. Dr. Quliyev Şükür Əvəz oğlu, Mehdiyeva Nigar Eldar qızı, Quliyeva Arzu Edison qızı, Nəsirova Nərmin Ədalət qızı

Elm və Təhsil Nazirliyi Zoologiya İnstitutu

ÖZET

Tədqiqatların aparıldığı Xəzər dənizi öz unikal faunası ilə seçilir. Belə ki, yaxin keçmişdə qiymətli balıqlardan olan nərəkimilərin dünyadakı ehtiyatının 90%-i Xəzər dənizinin payına düşürdü. Hal-hazırda bu göstərici 60–70% təşkil edir. Xəzər nərəkimiləri keçici balıqlardır. Mingəçevir və Varvara bəndləri tikildikdən sonra onlar çoxalmaq üçün Kürdə Varvara su anbarına qədər qalxa bilirlər. Volqa və Kür çaylarında bəndlərin tikilməsi ilə yanaşı, bir sıra biotik və abiotik amillərin təsiri ilə nərəkimilərin ehtiyyatları hətta vətəgə əhəmiyyətini itirəcək həddə qədər azalmışdır. Nərəkimilər Kür çayında doğulduqdan sonra dərhal dənizə yuvarlanır və yetkinlik yaşına qədər ömürlərinin qalan hissəsini dənizdə keçirirlər. Nərə körpələrinin Xəzər dənizinə keçidi Xəzərin Kürağzı hissəsindən keçir. Bundan əlavə, balıqyetişdirmə zavodlarında yetişdirilən nərə körpələri də Xəzər dənizinin Kürağzı hissəsindən dənizə keçir. Buna görə də, dənizin bu hissəsinin yem bazası əsasən nərə körpələrinin gələcək taleyini müəyyən edir. Ona görə də mezoplanktonun tədqiq olunması nərəkimilərin yem bazasının qiymətləndirilməsi baxımından əhəmiyyətlidir.

2024-cü ilin yazında Kürağzının Şimal – şərqi qoltuq hissəsının mezoplanktonunda 27 növ qeyd olunmuşdur. Burada həmçinin 3 başqa qrupa aid olan onurğasız heyvan sürfələri tapılmışdır. Rotifera qrupu 8 növlə təmsil olunmuşdur. Onların arasında *Asplanchna priodonta priodonta* daha geniş yayılmışdır. Onun qrupun orta sayında payı 34,53%-ə, orta biokütləsində payı isə 32,77%-ə çatmışdır. Yazda Rotifera qrupunun mezoplanktonun orta sayında payı 47,06%, orta biokütləsi isə 3,38% təşkil etmişdir. Cladocera qrupu 15 növlə təmsil olunmuşdur. Onların arasında *Pleopis polyphemoides* şayına və biokütləsinə görə fərqlənir. Mezoplanktonun orta sayında qrupun payı 16,77%-ə, orta biokütləsində isə 20,75%-ə çatmışdır. Copepoda qrupuna aid olan *Acartia clausi*-nin qrupun sayında payı 9,45%, biokütləsində payı isə 41,73% təşkil etmişdir. Copepoda qrupunun sayı mezoplanktonun sayının 19,81%-inə, biokütəsinin isə 64,76%-inə bərabər olmuşdur. Mezoplanktonda rast gələn başqa onurğasız heyvanların sürfələrinin sayı 16,35%-ə çatmışdir. Onlardan *Mnemiopsis* sürfələri daha geniş yayilmişlar. Qruplar arasında saya görə Rotifera qrupu, biokütləyə görə isə Copepoda qrupu irəlidə gedir.

2024-cü ilin yaz fəslində Kürağzının Cənub – şərqi qoltuq akvatoriyasında Rotifera qrupuna aid olan 8 növ qeyd olunmuşdur. Bu növlərdən *Asplanchna priodonta priodonta* daha geniş yayılmışdır. Onun sayı qrupun sayının 34,43%-ini, biokütləsi isə qrupun biokütləsinin 32,51%-ini təşkil etmişdir. Mezoplanktonun sayında qrupun payı 46,31%-ə, biokütləsində payı isə 3,17%-ə çatmışdır. Qeyd etmək lazımdır ki, yazda Rotifera qrupu sayına görə maksimal inkişaf edir. Cladocera qrupuna aid olan 15 növ qeydə alınmışdır. Bunlardan sayına və biokütləsinə görə *Pleopis polyphemoides* və *Evadne anonyx typica* daha geniş yayılmışlar. *Pl.polyphemoides*-in sayı qrupun sayının 32,66%-inə, biokütləsi isə qrupun biokütləsinin

37,17%-inə bərabər olmuşdur. Qrupun sayında *Evadne anonyx typica*-nın payı 10,99%, biokütləsində isə payı 8,34% təşkil etmişdir. Cladocera qrupunun mezoplanktonun sayında payı 18,96%, biokütləsində payı isə 32,19% olmuşdur. Copepoda qrupunundan *Acartia clausi* və *A.tonsa* nəinki qrupda həmçinin bütün mezoplanktonda biokütlənin formalaşmasında mühüm rol oynayırlar. *A.clausi*-nin sayı qrupun sayının 49,71%-inə, biokütləsi isə qrupun biokütləsinin 70,19%-inə çatır. Mezoplanktonun ümumi sayının 17,7%-i, biokütləsının isə 63%-i Copepoda qrupunun payına düşür. Başqa onurğasızlarin sürfələrindən *Mnemiopsis*, *Balanus* və Mollusca sürfələri qeyd olunmuşlar. *Mnemiopsis* sürfələri çoxsaylıdırlar. Yazda mezoplanktonun ümumi sayının14,18%-i *Mnemiopsis* sürfələrinin payına düşür. 2024-cü ildə saya görə Rotifera, biokütləyə görə isə Copepoda fərqlənmişdir. Rotifera qrupunun orta sayı mezoplanktonun orta sayının 40,34%-inə, orta biokütləsi isə bütün mezoplanktonun 2,28%-inə bərabər olmuşdur. Copepoda qrupunun orta biokütləsi bütün mezoplanktonun biokütləsinin 62,69%-ini orta sayı isə mezoplanktonun 21,13%-ini təşkil etmişdir. Başqa onurğasızların sürfələrindən *Mnemiopsis* sürfələri daha çoxsaylıdırlar. Mezoplanktonda sayına görə *A. p. priodonta*, biokütləsinə görə isə *A. clausi* dominantlıq etmişdir.

Anahtar Kelimeler: Mezoplankton, Rotifera, Copepoda, Cladocera, Xəzər dənizi

ABSTRACT

The Caspian Sea, where the research was conducted, stands out for its unique fauna. Thus, in the recent past, the Caspian Sea accounted for 90% of the world's stock of sturgeons, which is a valuable fish. Currently, this indicator is 60-70%. Caspian sea urchins are transient fish. After the construction of the Mingachevir and Varvara dams, they can go up to the Varvara reservoir in Kurd to breed. In addition to the construction of dams in the Volga and Kura rivers, due to the influence of a number of biotic and abiotic factors, the reserves of sturgeons have decreased to the extent that they will even lose their significance. After being born in the Kura River, Sturgeons immediately roll into the sea and spend the rest of their lives in the sea until adulthood. The passage of sturgeon babies to the Caspian Sea passes through the Kuragzi section of the Caspian Sea. In addition, sturgeon babies grown in fish farms also go to the sea from the Kuragzi part of the Caspian Sea. Therefore, the food base of this part of the sea largely determines the future fate of sturgeon babies. Therefore, the study of mesoplankton is important from the point of view of the evaluation of the food base of the sea urchins.

In the spring of 2024, 27 species were recorded in the mesoplankton of the North-eastern arm of Kuragzi. Invertebrate larvae belonging to 3 other groups were also found here. Rotifera group was represented by 8 species. Among them, *Asplanchna priodonta priodonta* is more widespread. Its share in the average number of the group reached 34.53%, and its share in the average biomass reached 32.77%. In spring, the share of the Rotifera group in the average number of mesoplankton was 47.06%, and its average biomass was 3.38%. Cladocera group was represented by 15 species. Among them, *Pleopis polyphemoides* stands out for its size and biomass. The share of the group reached 16.77% in the average number of mesoplankton, and 20.75% in the average biomass. The share of *Acartia clausi* belonging to the Copepoda group in the number of the group was 9.45%, and its share in its biomass was 41.73%. The number of the Copepoda group was equal to 19.81% of the number of mesoplankton and 64.76% of its biomass. The number of larvae of other in vertebrates found in mesoplankton reached 16.35%.

Among them, *Mnemiopsis* larvae are more widespread. Among the groups, the Rotifera group leads in number, and the Copepoda group leads in terms of biomass.

In the spring of 2024, 8 species belonging to the Rotifera group were recorded in the South-Eastern armpit water area of Kuragzi. Of these species, Asplanchna priodonta priodonta is more widespread. Its number was 34.43% of the group's number, and its biomass was 32.51% of the group's biomass. The group's share in the number of mesoplankton reached 46.31%, and its share in biomass reached 3.17%. It should be noted that the Rotifera group develops maximally in terms of numbers in spring. 15 species belonging to Cladocera group have been recorded. Among them, *Pleopis polyphemoides* and *Evadne anonyx typica* are more widespread in terms of number and biomass. The number of *Pl.polyphemoides* was equal to 32.66% of the number of the group, and its biomass was equal to 37.17% of the group's biomass. The share of *Evadne anonyx typica* in the number of the group was 10.99%, and its share in biomass was 8.34%. The share of Cladocera group in the number of mesoplankton was 18.96%, and its share in biomass was 32.19%. *Acartia clausi* and *A. tonsa* from the Copepoda group play an important role in biomass formation not only in the group but also in all mesoplankton. The number of *A. clausi* reaches 49.71% of the group's number, and its biomass reaches 70.19% of the group's biomass. Copepoda group accounts for 17.7% of the total number of mesoplankton and 63% of its biomass. Among the larvae of other invertebrates, *Mnemiopsis, Balanus* and Mollusca larvae have been recorded. *Mnemiopsis* larvae are numerous. *Mnemiopsis* larvae account for 14.18% of the total number of mesoplankton in spring. In 2024, Rotifera was distinguished by number and Copepoda by biomass. The average number of Rotifera group was equal to 40.34% of the average number of mesoplankton, and its average biomass was equal to 2.28% of all mesoplankton. The average biomass of the Copepoda group was 62.69% of the biomass of all mesoplankton, and the average number was 21.13% of mesoplankton. *Mnemiopsis* larvae are more numerous than larvae of other invertebrates. In mesoplankton, *A. p. priodonta*, and *A. clausi* dominated in terms of biomass.

Keywords: Mesoplankton, Rotifera, Copepoda, Cladocera, Caspian Sea

BINDING ACTIVITY OF METAL-FREE PHTHALOCYANINE COMPOUND HAVING CYANOETHYL AMINOETHYLSULFANYL GROUP WITH DNA

Doç. Dr. Ali ARSLANTAŞ,
İzmir Bakırçay Üniversitesi, Mühendislik ve Mimarlık Fakültesi
ORCID NO: 0000-0002-0847-9015
Prof. Dr. Mehmet Salih AĞIRTAŞ
Van Yüzüncü Yıl Üniversitesi, Fen Fakültesi
ORCID NO: 0000-0003-1296-2066

ABSTRACT

Phthalocyanines, which are generally suitable for use as dyes and pigments, are a class of macrocyclic compounds that have a very widespread applications.They have recently gotten a great deal of attention. In nowadays, many important studies are carried out on this subject in order to examine the binding of phthalocyanines with DNA and to discover more effective chemotherapeutic medicines. As the chemical characteristics of phthalocyanines are so simpl to be changed through peripheral changes of the electronic distribution over the aromatic ring, these compounds have also been evaluated in areas such as dyes, optical applications, liquid crystals, sensors and photovoltaic cells.

In this present study, the synthesis and characterization of metal-free phthalocyanine compound bearing cyanoethyl aminoethylsulfanyl group was reported earlier in the literature. In this current studying, metal-free phthalocyanine having 4-(2-(N′-cyanoethyl)aminoethylsulfanyl ligand was investigated spectroscopically using absoption spectra, fluorescence spectroscopy, melting temperature and additionally, gel elecytrophoresis and viscosity techniques were used to examine their CT-DNA binding properties. The DNA binding behaviors of the synthesized phthalocyanine compound were studied at different concentrations. When the compound was compared within itself, it was observed that the absorption spectra values and emission spectra of metal-free phthalocyanine compound differed. All the results obtained from the methods demonstrated that the results of all analysises proved that the metal-free phthalocyanine compound have an efficient DNA binding properties and the phthalocyanine compound binds to CT-DNA by an intercalative mechanism. As a results, the compound may has a therapetic agent for cancer treatment because of its DNA interaction properties.

Keywords: Phthalocyanines, DNA interaction, Absorption spectroscopy, Emission spectra

N,N'-BİS(2-HİDROKSİETİL)PİPERAZİN İÇEREN KARIŞIK LİGANDLI METAL SAKKARİN KOMPLEKSLERİNİN SENTEZİ, SPEKTROSKOPİK VE YAPISAL ÖZELLİKLERİ

SYNNTHESIS, SPECTROSCOPIC, THERMAL AND STRUCTURAL PROPERTIES OF MIXED LIGAND METAL SACCHARIN COMPLEXES WITH N,N'-BIS(2-HYDROXYETHYL)PIPERAZINE

Dr. Öğr. Üyesi Serkan GÜNEY

Ordu Üniversitesi, Ulubey Meslek Yüksekokulu, Kimya ve Kimyasal İşleme Teknolojileri Bölümü

ORCID NO: 0000-0002-6270-5458

ÖZET

$[M(sac)_2(H_2O)_4]$ $2H_2O$ (M= Co(II), Ni(II), Cu(II) ve Zn(II), sac=sakkarinat anyonu)'nun *N,N'*-bis(2-hidroksietil)piperazin (bheppz) ile reaksiyonu sonucu yeni kompleksler sentezlendi. Kompleksler elementel analiz, manyetik ölçümler, FT-IR spektroskopisi ve termik analiz çalışmalarıyla karakterize edildi. Tüm komplekslerin IR spektrumu bheppz ve sac ligandlarının tipik absorpsiyon bantlarını göstermektedir. Komplekslerin termik analiz çalışmalarında, ilk basamak yapıdan akua ligandının uzaklaşmasına karşılık gelir. Ardından takip eden basamaklarda bheppz ligandı uzaklaşır, son olarak da sac uzaklaşarak karşılık gelen metal oksitler ele geçer.

Anahtar Kelimeler: Sakkarin Kompleksleri, *N,N'*-bis(2-hidroksietil)piperazin, Termik analiz

ABSTRACT

The reaction of $[M(sac)_2(H_2O)_4]$ $2H_2O$, where M is Co(II), Ni(II), Cu(II) and Zn(II), and sac is the saccharinate anion, with *N,N'*-bis(2-hydroxyethyl)piperazine (bheppz) result in the formation of the new complexes, which have been characterized by elemental analyses, magnetic measurements, FT-IR spectroscopy and thermal analysis. The IR spectrum of all the complexes displays typical absorption bands of bheppz and sac ligands. In the thermal analysis studies of the complexes, the first decomposition stage corresponds to the decomposition of aqua ligand. In the following stages the decomposition of bheppz ligand takes place and the sac decomposes at the final stage of the decomposition to give the metal oxides.

Keywords: Saccharin Complexes, *N,N'*-bis(2-hydroxyethyl)piperazine, Thermal analysis

1. GİRİŞ

Johns Hopkins Üniversitesi'nde 1879 yılında kimya araştırmacıları Remson ve Fahlberg tarafından tesadüfen keşfedilen sakkarin (Şekil 1.a), şekerden 500 ila 700 kat daha tatlıdır, maliyeti şekerden daha düşüktür ve ısıya karşı dayanıklıdır (Anderson ve Deskins, 1995). 1.Dünya Savaşı'na kadar kullanımı yaygın olmayan sakkarinin, savaş sırasında ortaya çıkan kıtlık sonucu kullanımı yaygınlaşmaya başladı ve savaş sonrasında da kullanımı arttı. Özellikle içecek sektöründe diyet ürünlerde kullanımı çok yaygınlaştı.

Sakkarinin üretiminden itibaren güvenilirliği konusundaki şüpheler nedeniyle yapılan testler sonucunda, sakkarinin laboratuar fareleri üzerinde mesane kanserine sebep olduğu ileri sürülmüştür. Bu nedenle 1972' de FDA(ABD İlaç ve Gıda İdaresi)' nın güvenilirlik listesinden silinmiş ve 1977 yılından 2000 yılına kadar bu listede laboratuar hayvanları üzerinde kansere yol açtığı bilgisi verilmiştir. Bu yıllarda Kanada'da kullanımı yasaklandı. FDA Amerika' da da yasaklanmasını önerdi. Sakkarin üzerine yapılan çok sayıda çalışma sonucunda sakkarin ile kanser arasında doğrudan bir ilişki belirlenemedi. FDA 1991 de yasağı geri almayı önerdi. Mayıs 2000' de Amerikan hükümeti yayımladığı raporla, sakkarini kanser şüpheli maddeler listesinden çıkarmıştır (Schmahl, 1983; Schmahl ve Habs, 1984).

Sakkarin vücutta metabolize olmaz ve bu özelliği nedeniyle şeker hastaları için güvenilir bir yapay tatlandırıcı olarak kullanılır. Sakkarin şekerden farklı olarak kilo aldırmamaktadır ve bu nedenle de kilo problemi olanlar tarafından tercih edilmektedir (Anderson ve Deskins, 1995).

Sakkarinin metal zehirlenmelerinin antidotu olarak kullanımı ve yukarıda sayılan özellikleri ile besin, içecek, diş macunu, gargara, diş dolgusunda, kozmetik ve ilaç sanayisinde kullanımı, sakkarin üzerine yapılan çalışmaların önemini gün geçtikçe artırmaktadır.

Sakkarin çok fonksiyonlu bir ligand özelliği göstermesi nedeniyle, son yıllarda çok tercih edilen bir liganddır. Sakkarinin sodyum tuzu olan sodyum sakkarinat (Şekil 1.b), suda çok yüksek oranda çözünür (20 °C' de 830 g/L) ve gerek ligand olarak gerekse tatlandırıcı olarak kullanıma uygundur. Ligand olarak sodyum sakkarinat kullanıldığında, çözeltide ele geçen sakkarinat anyonu, hem negatif yüklü N atomuna ve hem de CO ve SO_2 gruplarına sahiptir ve tüm bu donör kısımları ile metallere koordine olmaktadır (Baran ve Yılmaz, 2006). Ayrıca son yıllarda sakkarinat komplekslerinin anti kanserojen özellik gösterdiğinin belirlenmesi ile sakkarinata olan ilgi artmıştır (Ulukaya ve ark., 2011; Ari ve ark., 2013; 2014; Al-Jibori ve ark., 2014).

Bhepppz (Şekil 1.c) ligandının dört donör bölgesi vardır ve metal iyonlarına bu donör atomları ile koordine olmaktadır. $[Ag(\mu\text{-sac})(\mu\text{-bheppz})]_n$ polimerik kompleksinde bheppz ligandının her bir uçta yer alan bir N atomu ve bir O atomu iki dişli bir donör gibi davranarak Ag(I)'in etrafında beş üyeli bir şelat halkası oluşturmuştur (Yılmaz ve ark., 2008).

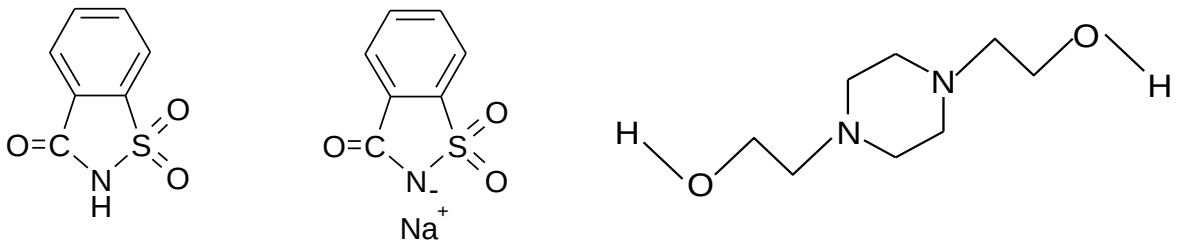

a **b** **c**

Şekil 1. Sakkarin(a), Sodyum sakkarinat(b) ve *N,N'*-bis(2-hidroksietil)piperazin(c)'in açık yapısı

Bu çalışmada sakkarin beraberinde *N,N'*-bis(2-hidroksietil)piperazin içeren karışık ligandlı Co(II), Ni(II), Cu(II), Zn(II) komplekslerinin sentezlenmesi ve yapılarının çeşitli tekniklerle aydınlatılması amaçlanmıştır.

2. MATERYAL VE METOT

2.1. Materyal ve Kullanılan Cihazlar

Komplekslerin sentezinde Merck marka $Na(sac)_2.H_2O$, bheppz ve metal tuzları olarak $Co(Ac)_2.4H_2O$, $NiCl_2.2H_2O$, $CuSO_4.5H_2O$, $Cu(Ac)_2.H_2O$, $Zn(NO_3)_2.2H_2O$, çözücü olarak da yine Merck marka metanol kullanıldı.

Komplekslerin elementel analizleri (C, H ve N analizi) LECO CHNS 932 cihazında yapılmıştır. IR spektrumları KBr ile disk yapılarak Mattson 1000 FTIR spektrometrisiyle 4000-400 cm^{-1} aralığında kaydedilmiştir. Komplekslerin UV-VIS spektrumu, Unicam UV2 marka UV/VIS spektrometresinde çözücü olarak metanol ve etanol kullanılarak, 200-900 nm aralığında kaydedildi. Manyetik ölçümler MX I Model Sherwood Scientific manyetik duyarlılık terazisiyle, Evans yöntemine göre yapıldı. Termal analiz eğrileri (TG ve DTA) Rigaku TG8110 termal analiz cihazından statik bir hava atmosferinde 5-10 mg'lık numune kullanılarak elde edilmiştir.

2.2. Sentez

1 mmol tetraakuabis(sakkarinato)metal(II) dihidratın 20 ml metanolde çözünmesiyle hazırlanan çözelti üzerine 20 ml metanolde 2 mmol(0,348g) bheppz çözünmesiyle elde edilen çözelti damla damla ilave edildi. Karışım 1 saat manyetik karıştırıcı üzerinde karıştırıldı. Birkaç gün içinde Co(II), Ni(II), Cu(II) ve Zn(II) kompleksleri toz halde elde edildi.

3. BULGULAR VE TARTIŞMA

3.1. Elementel Analiz

Sentezlenen komplekslerin renk, verim, bozunma noktası ve elementel analiz verileri Çizelge 1' de verilmiştir. Çizelgeden de görüleceği gibi elementel analiz sonuçları önerilen molekül yapısı hesaplamaları ile oldukça iyi bir uyum içerisindedir. Bu sonuçlara göre komplekslerde metal iyonuna iki mol sac, bir mol bheppz ve 2 mol akua ligandı koordine olmaktadır. Komplekslerin içerdikleri akua miktarları termik analiz çalışmalarıyla doğrulanmış ve ligandların bağlanma şekilleri de infrared çalışmalarıyla önerilmiştir. Komplekslerin önerilen molekül geometrileri Şekil 2' de verilmiştir. Kompleksler oldukça yüksek verimle elde edilmiştir.

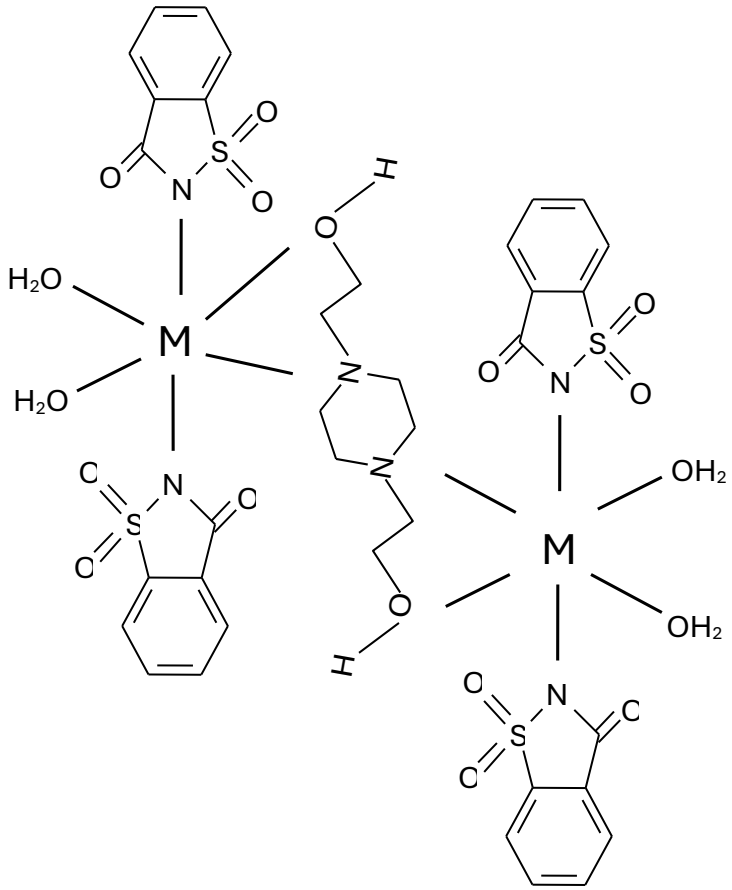

Şekil 2. $[M_2(sac)_4(bheppz)(H_2O)_4]$ [M=Co(II), Ni(II), Cu(II), Zn(II)] komplekslerinin önerilen molekül yapısı

3.2. UV-VIS Çalışmaları ve Manyetik Moment Ölçümleri

Komplekslerin UV-VIS spektrumları metanol içinde $1x10^{-3}$ M çözeltileri hazırlanarak kaydedildi. UV-VIS ve manyetik moment ölçüm çalışmalarına ilişkin veriler Çizelge 2' de özetlenmiştir.

Çizelge 2. Komplekslerinin UV-VIS verileri

Kompleksler	**λ_{max} (nm); ε ($M^{-1}cm^{-1}$)[a]**		**μ_s bul.(hesap.) (B.M.)**
	Ligand	***d-d***	
$[Co_2(sac)_4(bheppz)(H_2O)_4]$	237 (1468)	513 (8)	4,02 (3,83)

$[Ni_2(sac)_4(bheppz)(H_2O)_4]$	235 (1508)	391 (7), 662 (2)	2,87 (2,83)
$[Cu_2(sac)_4(bheppz)(H_2O)_4]$	239 (1408), 271 (930)	587 (4)	1,67 (1,73)
$[Zn_2(sac)_4(bheppz)(H_2O)_4]$	236 (1428)	-	Diyamanyetik

ε değeri parantez içinde verilmiştir.

Komplekslerin UV-VIS spektrumları genel olarak değerlendirildiğinde, 235-271 nm aralığında sac ve bheppz ligandlarına ait yüksek şiddetli $\pi\rightarrow\pi^*$ ve $n\rightarrow\pi^*$ geçişlerine ait pikler ve 391-662 nm aralığında da komplekslerin düşük şiddetli d-d geçişlerine ait pikler görünmektedir. d^{10} yapılı Zn(II) kompleksinde beklenildiği gibi görünür bölgede hiç pik gözlenmemiştir.

Co(II), Ni(II) ve Cu(II) komplekslerinin oktahedral geometriye göre hesaplanan manyetik moment değerleri ile deneysel değerler uyumludur.

3.3. İnfrared (IR) Çalışmaları

Komplekslerinin IR spektrumları KBr ile disk yapılarak kaydedildi. Komplekslerin IR spektrumlarından elde edilen önemli gerilme titreşimlerine ait frekans (cm^{-1}) değerleri Çizelge 3' te verilmiş ve komplekslerin yapılarıyla spektrumlar arasında ilişki kurulmaya çalışılmıştır.

3446-3286 cm^{-1} aralığında O-H gerilme titreşimi gözlenmiştir. Bheppz' nin karakteristik N-H gerilme titreşimleri OH bandının altında kalmıştır. 3039-2800 cm^{-1} deki bantlar C-H titreşimlerinden kaynaklanır. Sac' ın karakteristik CO grubu bandı 1630-1668 cm^{-1} aralığında çok kuvvetli olarak meydana gelir. Cu(II) kompleksi dışındaki tüm komplekslerin C=O gerilme titreşimi sac'ın N atomu üzerinden koordine olduğu $[M(sac)_2(H_2O)_4].2H_2O$ (M= Co(II), Ni(II), ve Zn(II)) komplekslerinin C=O gerilme titreşimleri ile çok yakın değerde gözlenmiştir. Bu durum bu komplekslerde de sac'ın N atomu üzerinden koordine olduğunu düşündürmektedir. 1600 cm^{-1} civarında beklenen piridin halkasının C=N gerilme titreşimi C=O gerilme titreşimi ile üst üste çakıştığından açıkça görülemez. Asimetrik ve simetrik SO_2 gerilme titreşimleri sırasıyla 1257-1290 cm^{-1} aralığında ve 1146-1153 cm^{-1} aralığında meydana gelir. 1330-1348 cm^{-1} aralığındaki ve 947-970 cm^{-1} aralığındaki bantlar sac' ların simetrik ve asimetrik CNS gerilme titreşimleridir.

Çizelge 3. Komplekslerin IR spektrum verileri

Kompleksler	**ν(OH)**	**ν(CH)**	**ν(C=O)**	**$\nu_{asym}(SO_2)$**	**$\nu_{sym}(SO_2)$**	**$\nu_{sym}(CNS)$**	**$\nu_{asym}(CNS)$**
$[Co_2(sac)_4(bheppz)(H_2O)_4]$	3297y	2983z- 2800z	1631ş,k	1257ş,k	1146ş,k	1330ş,k	970ş,k
$[Ni_2(sac)_4(bheppz)(H_2O)_4]$	3286y	3040z- 2829z	1631ş,k	1261ş,k	1153ş,k	1348ş,k	957ş,k
$[Cu_2(sac)_4(bheppz)(H_2O)_4]$	3446y	2968o- 2852ş,k	1668ş,k	1290ş,k	1151ş,k	1346ş,k	956ş,k

$[Zn_2(sac)_4(bheppz)(H_2O)_4]$	3375y	3039z- 2843z	1630ş,k	1273ş,k	1153ş,k	1346ş,k	947ş,k

y: yayvan, **oz**: omuz. **ş**: şiddetli, **k**: keskin, **o**: orta şiddette, **z**: zayıf

3.4. Termik Analiz Çalışmaları

Sentezlenen komplekslerinin eş zamanlı TG ve DTA eğrileri kaydedildi. Komplekslerin termik analiz eğrilerinden elde edilen termoanalitik sonuçlar Çizelge 4' te verilmiştir.

Çizelge 4. Komplekslerin TG ve DTA eğrilerinden elde edilen termoanalitik veriler

Kompleksler	Boz. Bas.	Sıcaklık aralığı (°C)	DTA_{max} (°C)	Kütle Kaybı (%)		Top.Kütle Kaybı(%)		Kalan Ürün
				Bulunan	Hesap.	Bulunan	Hesap.	
$[Co_2(sac)_4(bheppz)(H_2O)_4]$	1	90-168	131(+)	5,5	5,7			$Co(sac)_2(bheppz)$
	2	203-343	250(-)	26,7	27,5			$Co(sac)_2$
	3	343-611	396(-), 512(-)	57,9	57,5	90,1	90,7	CoO
$[Ni_2(sac)_4(bheppz)(H_2O)_4]$	1	88-136	123(+)	5,9	5,7			$Ni(sac)_2(bheppz)$
	2	136-390	242(-)	26,3	27,5			$Ni(sac)_2$
	3	390-940	436(-), 521(-)	58,0	57,5	90,2	90,7	NiO
$[Cu_2(sac)_4(bheppz)(H_2O)_4]$	1	62-93	76(+)	5,1	5,6			$Cu(sac)_2(bheppz)$
	2	211-329	223(-)	26,6	27,0			$Cu(sac)_2$
	3	329-740	497(-)	57,4	57,1	89,1	89,7	CuO
$[Zn_2(sac)_4(bheppz)(H_2O)_4]$	1	65-174	78(+)	6,0	5,6			$Zn(sac)_2(bheppz)$
	2	174-400	210(+), 352(-)	27,8	27,2			$[Zn(sac)_2]$
	3	591	512(-)	55,8	56,9	89,6	89,7	ZnO

(+):Endotermik, (-):Ekzotermik

Komplekslerin TG ve DTA eğrileri incelendiğinde, ilk önce akua ligandının, sonra bheppz ligandının ayrılışının gerçekleştiği görülmüştür. Bheppz ligandlarının ayrılmasından sonra geriye kalan metal sakkarinatlar ekzotermik olarak bozunarak metal oksitleri verirler. Tüm deneysel kütle kaybı değerleri hesaplanan değerlerle uyumludur.

4. SONUÇLAR VE ÖNERİLER

Çalışmada bheppz, içeren 4 adet yeni karışık ligandlı metal-sac kompleksleri sentezlenerek, bu komplekslerin yapıları elementel analiz, manyetik duyarlılık ölçümleri, UV-VIS ve IR spektroskopisi teknikleri ve termik analiz çalışmalarıyla belirlendi. Komplekslerin dimerik yapıda olduğu ve komplekslerinin formülünün $[M_2(sac)_4(bheppz)(H_2O)_4]$, (M= Co(II), Ni(II), Cu(II) ve Zn(II)) olduğu önerildi. Komplekslerin tümü yüksek verimde elde edilmiştir ve havaya karşı kararlıdırlar. Kullanılan çözücüler ve ortam koşulları değiştirilerek, tek kristali

elde edilemeyen bu komplekslerin tek kristalleri elde edilerek yapıları tamamen aydınlatılabilir. Elde edilen komplekslerin biyolojik aktiviteleri ve elektrokimyasal davranışları araştırılabilir.

5. KAYNAKLAR

[1] Anderson, J., Deskins, B. (1995). The Nutrition Bible. *William Morrow and Company*.

[2] Schmahl, D. (1983). Studies of the possible carcinogenic effect on rats of cyclamate, saccharin, cyclohexylamine, a product of their metabolism and the ortho-Toluene Sulfonamide admixture. *Eksperimentalnaya Onkologiya, 5(4),* 21-23.

[3] Schmahl, D., Habs, M. (1984). Investigations on the carcinogenicity of the artificial sweeteners Sodium Cyclamate and Sodium Saccharin in rats in A 2-Generation Experiment. *Arzneimittel-Forschung/Drug Research, 34-1(5),* 604-606.

[4] Baran, E. J., Yılmaz, V. T. (2006). Metal complexes of saccharin. *Coordination Chemistry Reviews, 250,* 1981-1999.

[5] Ulukaya, E., Ari, F., Dimas, K., Ikitimur, E.I., Guney, R., Yilmaz, V.T. (2011). Anti-cancer activity of a novel palladium(II) complex on human breast cancer cells in vitro and in vivo. *European Journal of Medicinal Chemistry, 46,* 4957-4963.

[6] Ari, F., Ulukaya, E., Sarimahmut, M., Yilmaz, V.T. (2013). Palladium(II) saccharinate complexes with bis(2-pyridylmethyl)amine induce cell death by apoptosis in human breast cancer cells. *Bioorganic & Medicinal Chemistry, 21,* 3016–3021.

[7] Ari, F., Cevatemre, B., Ikitimur Armutak, E.I., Aztopal, N., Yilmaz, V.T., Ulukaya, E. (2014). Apoptosis-inducing effect of a palladium(II) saccharinate complex of terpyridine on human breast cancer cells in vitro and in vivo. *Bioorganic & Medicinal Chemistry 22,* 4948–4954.

[8] Al-Jibori, S.A., Al-Jibori, G.H., Al-Hayaly, L.J., Wagner, C., Schmidt, H., Timur, S., Barlas, F.B., Subasi, E., Ghosh, S., Hogar, G. (2014). Combining anti-cancer drugs with artificial sweeteners: Synthesis and anti-cancer activity of saccharinate (sac) and thiosaccharinate (tsac) complexes cis-[Pt(sac)$_2$(NH$_3$)$_2$] and cis-[Pt(tsac)$_2$(NH$_3$)$_2$]. *Journal of Inorganic Biochemistry 141,* 55–57.

[9] Yilmaz, V.T., Hamamci, S., Büyükgügör, O. (2008). One-dimensional silver coordination polymers generated from saccharinate, piperazine and *N,N'*-bis(2-hydroxyethyl)piperazine. *Polyhedron, 27,* 1761–1766.

PHYTOCHEMICAL AND PHARMACOLOGICAL RESEARCH ON *NEPETA BETONICIFOLIA*

Assist. Prof. Dr. Gülsüm YILDIZ

Van Yuzuncu Yil University, Faculty of Pharmacy, Department of Pharmacognosy, Van, Turkey

ORCID NO: 0000-0002-1697-7380

Sena AYSAN

Van Yuzuncu Yil University, Faculty of Pharmacy, Van, Turkey

ABSTRACT

The aim of this study was to evaluate the chemical characterization and the anti-ageing and anti-inflammatory activities of extracts prepared from the aerial part of *Nepeta betonicifolia* CA Meyer. The plant material was harvested from Gevaş district, Van province, Turkey, in June 2021. The aerial parts of the plant were macerated separately with *n*-hexane, ethyl acetate and methanol solvents. The tyrosinase, elastase and cyclooxygenase (COX) inhibitory activities of the extracts were tested *in vitro*. Phytochemical analysis of the extracts was conducted using liquid chromatography-mass spectrometry/mass spectrometry (LC-MS/MS) with 56 standards.. All samples significantly inhibited the tyrosinase enzyme at concentrations of 100-500 µg/mL as follows: *n*-hexane extract, 46.78±0.35-68.57±1.95%, methanol extract, 28.03±3.30-84.54±3.25%, and ethyl acetate extract, 27.34±1.45-97.50±2.50%. While the extracts showed no inhibitory effect on elastase at a concentration of 100 µg/mL, the inhibitory effect of the extracts at a concentration of 500 µg/mL was as follows; methanol extract, 46.33±3.26%, ethyl acetate extract, 59.55±4.87%, and *n*-hexane extract, 94.95±1.15%. The all extracts showed less than 5% inhibitory effect on COX (cyclooxygenase) enzymes at a concentration of 100 µg/mL. The main compounds detected in the extracts were cosmosiin, rosmarinic acid, luteolin-7-glucoside, chlorogenic acid and quinic acid. To our knowledge, the inhibitory effect of *Nepeta betonicifolia* on tyrosinase, elastase and COX enzymes has been reported for the first time in this study.

Keywords: *Nepeta betonicifolia*, Anti-tyrosinase, Anti-elastase, Anti-cyclooxygenase, LC-MS/MS

INTRODUCTION

Nepeta is one of the largest genera in the Lamiaceae (Labiatae) family (Hussain et al., 2008). *Nepeta* species are used for various medicinal purposes by local people in different countries (Turkiye, Iran, Korea, Japan, Himalayas, India, China, Pakistan, Bhutan and Afghanistan) (Demirci and Özhatay, 2012; Mükemre et al., 2015; Sharma et al., 2019).

Nepeta species have been used for snake and scorpion bites, gingivitis, liver and kidney disorders, and a number of cardiac problems including angina, tachycardia, fainting, cardiac thrombosis, and serum lipid reduction (Formisano et al., 2011; Salehi et al., 2018; Sharma et al., 2019). Furthermore, these plant species have also been used as sedatives, antiseptics, antitussives, antiasthmatic, expectorants, diuretics, antispasmodics, anti-fever, fungicides, antibacterials, antivirals and insecticides (Formisano et al., 2011; Salehi et al., 2018; Patial et al., 2019; Aničić et al., 2020). *Nepeta* species were a rich reservoir of nutraceuticals/secondary compounds include the following groups; flavonoids, phenolic acids (Süntar et al., 2018; Fraga et al., 2017), steroids (Jamila et al., 2011), terpenes (Sharma and Cannoo, 2013; Salehi et al.,

2018). The multifunctional biological activity of *Nepeta* species is attributed to these rich secondary metabolites (Tayarani-Najaran et al., 2016).

The suppression of tyrosinase in the pathway of melanogenesis may slow down the production of abnormal amounts of melanin and provide a solution to the aesthetic problems associated with human skin (Xu et al, 1997). Elastase characteristics are associated with a wide range of serious chronic diseases, particularly respiratory, genitourinary, gastrointestinal, reproductive, neurological and musculoskeletal disorders (Jakimiuk et al, 2021). COX catalyses the conversion of arachidonic acid to prostaglandin H_2. COX-2 overexpression has been associated with chronic inflammation, angiogenesis and cancer development. COX-1 produces prostaglandins which play an important role in the kidney's function to conditions of high salt consumption (Mohale et al., 2014).

The data from the literature showed that there was a lack of studies on *Nepeta betonicifolia*, both in terms of chemical content and in terms of biological activity. The aim of this study was to prepare extracts of different polarities from aerial parts of *Nepeta betonicifolia* and to investigate the tyrosinase, elastase and COX enzyme inhibition activity *in vitro*. In addition, the chemical composition of the extracts was analysed by LC-MS/MS. Thus, this study elucidated the possible mechanism of action of the plant in relation to its chemical profile.

MATERIAL AND METHODS

Material

Nepeta betonicifolia was collected from Gevaş district, Van province, Turkey in June 2021 and identified by Assoc. Prof. Dr. Hüseyin Eroğlu (Yuzuncu Yıl University, Faculty of Science, Department of Biology). The plant material was dried under appropriate conditions and stored in a cool place until the experimental studies were started.

Methods

Extraction methods of extracts

Dried aerial parts of the plant material were crushed into small pieces. 15 g of material was macerated separately with *n*-hexane, ethyl acetate and methanol solvents. Solvents from the extracts were removed by evaporation. All extracts were stored at -18°C.

Determination of chemical contents of extracts using LC-MS/MS

A method validated by Yilmaz (2020) was applied to qualitatively and quantitatively determine the chemical constituents of the extracts using 53 standard components (14 flavonoid aglycones, 13 flavonoid glycosides, 20 phenolic acids, three phenolic aldehydes, one benzopyrone, one stilbenoid glycoside and one biflavonoid as phytochemicals, and rutin D3, quercetin D3 and ferulic acid D3 as deuterated internal standards).

Enzyme inhbition experiment procedures

Tyrosinase enzyme inhibition test

The details of the tyrosinase enzyme inhibition assay were outlined by Chang et al. (2007). 2 mM L-dopa (50 mM ph 6.8 phosphate buffer) was added to the sample solution. The mixture was pre-incubated for 2 minutes in the dark at room temperature (25°C). Tyrosinase enzyme (50 U/ml) was then added to initiate the reaction. Finally, the experimental solution was incubated again at 25°C for 10 minutes. Kinetic measurements were recorded at 30-second intervals using a microplate reader to detect the linear change in absorbance at 475 nm. Kojic acid was preferred as a standard tyrosine inhibitor.

Elastase enzyme inhibition test

Elastase inhibition was tested by the modified method of Melzig et al. (2001). Elastase enzyme (17 mU/ml) and samples were dissolved in 0.1M Tris-HCl buffer (pH 7.5) and incubated at 25°C for 5 minutes. N-Methoxysuccinyl-ala-ala-pro-val-p-nitroanilide was added to the solution. The mixture was incubated at 37°C for 1 hour. To detect the formation of p-

nitroaniline, the experiment was terminated by the addition of soybean trypsin inhibitor (1 mg/ml) and measured directly at 405 nm. Epigallocatechin gallate (EGCG) was used as a positive reference for the enzyme elastase.

COX enzyme inhibition test

The anti-cyclooxygenase enzyme activity of the samples was assessed using the Cayman COX Colorimetric Inhibitor Screening Test Kit. After the kit procedure was applied, the microplate was incubated at 25°C for 2 minutes. After incubation, the absorbance of the samples was read at 590 nm. SC-560 and rofecoxib were used in the COX-1 and COX-2 positive controls, respectively.

Inhibitory activity tests were conducted in triplicate and experimental values are presented as mean ± standard error.

RESULTS AND DISCUSSION

Analysis of the chemical content of the extracts by LC-MS/MS

Compared to the other extracts, the methanol extract was determined to be rich in phenolic compounds, both qualitatively and quantitatively. The compounds rosmarinic acid (10.55 mg/g extract), cosmosiin (apigenin 7-O-glycoside) (10.06 mg/g extract), luteolin-7-glucoside (3.07 mg/g extract), quinic acid (2.99 mg/g extract) and chlorogenic acid (2.89 mg/g extract) were found to be quantitatively more abundant in the methanolic extract. After the methanol extract, the ethyl acetate extract, which is rich in phenolics, contained mainly cosmosiin (4.44 mg/g extract) and quinic acid (2.99 mg/g extract). The *n*-hexane extract had the lowest phenolic content and contained traces (<0.1) of luteolin, apigenin, acacetin and vanillin. Table 1 showed the results of LC-MS/MS chemical content analysis of the extracts.

Table 1. Analysis results of extracts with LC-MS/MS

No	Analyte	mg analite/g extract		
		HE	**EE**	**ME**
1	Quinic acid	-	**2.997**	**2.998**
2	Allomaleic acid	-	-	-
3	Aconitic acid	-	-	-
4	3,4,5-Trihydroxybenzoic acid	-	-	0.027
5	Epigallocatechin	-	-	-
6	Protocatechuic acid	-	0.112	0.395
7	Catechin	-	-	-
8	Gentisic acid	-	-	-
9	Chlorogenic acid	-	0.074	**2.894**
10	3,4-Dihydroxybenzaldehyde	-	0.124	0.201
11	Gallotannin	-	-	0.108
12	Epigallocatechin gallate	-	-	-
13	Cynarine	-	-	-
14	4-OH Benzoic acid	-	-	-
15	I-Acacatechin	-	-	-
16	p-Vanilic acid	-	-	-
17	3,4-Dihydroxycinnamic acid	-	0.119	0.515

IS: Internal Standard, these numbers indicate which IS represents which phenol compound, -: Not detected, **: Not applicable, HE: *n*-Hexane extract, EE: Ethyl acetate extract, ME: Methanol extract

Table 1. (*contunied*) Analysis results of extracts with LC-MS/MS

No	Analyte	mg analite/g extract		
		HE	**EE**	**ME**
18	Syringic acid	-	-	-
19	p-Vanillin	0.029	0.06	0.081
20	Syringaldehyde	-	-	-
21	Daidzein 7-O-glucoside	-	-	-
22	Epicatechin gallate	-	-	-
23	Resveratrol 3-O-beta-glucopyranoside	-	-	-
24	p-Coumaric acid	-	0.064	0.172
25	Ferulic acid-D3-ISh	-	**	**
26	(E)-Ferulic acid	-	-	-
27	(E)-Sinapic acid	-	-	-
28	2H-Chromen-2-one	-	-	0.028
29	2-Hydroxybenzoic acid	-	-	0.069
30	Luteolin-7-glucoside	-	0.614	3.071
31	Miquelianin	-	-	-
32	Rutin-D3-IS	**	**	**
33	Rutin	-	-	-
34	Quercetin 3-glucoside	-	-	-
35	Hesperidin	-	0.023	0.011
36	o-Coumaric acid	-	-	-
37	Genistine	-	-	-
38	Rosmarinic acid	-	0.441	10.55
39	Ellagic acid	-	-	-
40	Cosmosiin	-	4.448	10.061
41	Quercetin 3-rhamnoside	-	-	-
42	Astragaline	-	-	-
43	Nicotiflorin	-	-	-
44	3,7,3',4'-Tetrahydroxyflavone	-	-	-
45	7,4'-Dihydroxyisoflavone	-	-	-
46	Quercetin-D3-IS	**	**	**
47	Quercetin	-	-	-
48	Naringenine	-	0.222	0.119
49	3',5,7-Trihydroxy-4'-methoxyflavanone	-	-	-
50	Luteolin	0.005	0.051	0.102
51	4',5,7-Trihydroxyisoflavone	-	-	-
52	Kaempferol	-	-	-
53	Apigenin	0.004	0.124	0.124
54	Tridemethylsciadopitysin	-	-	-
55	5,7-Dihydroxyflavone	-	0.004	-
56	5,7-Dihydroxy-4'-methoxyflavone	0.019	0.211	0.042

IS: Internal Standard, these numbers indicate which IS represents which phenol compound, -: Not detected, **: Not applicable, HE: *n*-Hexane extract, EE: Ethyl acetate extract, ME: Methanol extract

Enzyme inhibition experiment results

Assessment of tyrosinase inhibition

Test materials were tested at concentrations of 100, 200, 400 and 500 µg/ml. All extracts inhibited tyrosinase enzyme by 50% or more at 400 µg/ml. When the tyrosinase enzyme inhibitory effects of the extracts were evaluated at the highest concentration tested (500 µg/ml), it was found that the ethyl acetate extract (97.50±2.50%) and then the methanol extract (84.54±3.25%) had the highest inhibition, while the *n*-hexane extract (68.57±1.95%) had moderate inhibition compared to the other extracts. Kojic acid, used as a positive control, showed 90.00±1.63% inhibition at a concentration of 125 µg/ml (Table 2).

Table 2. Tyrosinase inhibition % data of extracts

Tested samples	100 µg/ml	200 µg/ml	400 µg/ml	500 µg/ml
HE	46.78±0.35*	57.85±2.54	64.76±0.33	68.57±1.95
EE	27.34±1.45	38.98±0.99	50.89±1.64	97.50±2.50
ME	28.03±3.30	40.54±3.02	70.23±2.69	84.54±3.25
Kojic acid (125 µg/ml**)**	90.00±1.63			

*: Mean±Standard error, HE: *n*-Hexane extract, EE: Ethyl acetate extract, ME: Methanol extract

Assessment of elastase inhibition

The highest inhibitory effect on elastase enzyme was observed with *n*-hexane extract (94.95±1.15%). Ethyl acetate extract (59.55±4.87%) had a moderate inhibitory effect on elastase, while methanol extract (46.33±3.26%) had a low inhibitory effect (Tabl 3).

Table 3. Tyrosinase inhibition % data of extracts

Tested samples	100 µg/ml	500 µg/ml
HE	-	94.95±1.15*
EE	-	59.55±4.87
ME	-	46.33±3.26
Epigallocatechin gallate	42.56±0.55	

*: Mean±Standard error, -: No activity, HE: *n*-Hexane extract, EE: Ethyl acetate extract, ME: Methanol extract, EGCG: Epigallocatechin gallate

Assessment of COX-1 and COX-2 inhibition assays

The inhibitory effect of the samples on COX enzymes was tested in triplicate at a concentration of 100 µg/ml. As the study was performed using a kit. All samples showed <5% inhibition on COX enzymes and it was concluded that the samples did not have a significant inhibitory effect.

Relationship of chemical components with biological activity

In previous studies, many studies have reported that polyphenols have anti-tyrosinase activity (Orhan and Khan, 2014). The high anti-tyrosinase activity of methanol extract was associated with its qualitatively and quantitatively richer phenolic content than other extracts. One of the phenolic compounds found in the methanol extract was rosmarinic acid. Rosmarinic acid is a multifunctional substance with antimicrobial, anticancer, antioxidant, anti-aging, anti-diabetic, cardio-protective, hepato-protective, nephro-protective, antidepressant, anti-allergic and anti-inflammatory properties (Nadeem et al., 2019). According to literature data, rosmarinic acid has been reported to have a tyrosinase inhibition IC_{50} value of 4.0 µM and to exhibit high levels of anti-tyrosinase activity. It has also been shown that methyl rosmarinate inhibits tyrosinase and can reduce melanin content in B16 cells. As a result of the studies, it has been reported that rosmarinic acid can be used as a good photoprotective agent (Zuo et al., 2018). Another compound abundant in methanol and ethyl acetate extracts with high anti-tyrosinase activity was cosmosiin (syn. apigenin-7-O-glycoside). Previous studies have reported that apigenin 7-

O-glycoside and apigenin have antioxidant, anti-inflammatory, apoptotic, anti-cancer, anti-anxiety and anti-diabetic effects (Çetinkaya et al., 2022). Previous studies have explained that chlorogenic acid and quercetin cause irreversible inactivation of the active site of tyrosinase (Fan et al., 2017; Yudantara et al., 2021). Xu et al. (2009) showed that chlorogenic acid derivatives (3,4-dicaffeoylquinic and 3,5-dicaffeoylquinic acids) have an inhibitory effect on the elastase enzyme with IC_{50} values ranging from 1.4 to 7.3 µM.

In this study it was found that *N. betonicifolia* has a remarkable anti-tyrosinase and anti-elastase effect and its chemical content is rich in compounds that support this effect. However, the compounds responsible for this effect need to be investigated. It has been observed that *N. betonicifolia* may be a natural source of raw materials for drugs or cosmetic products that can be used in the treatment of skin blemishes. This research will form the basis for future studies on the plant.

To our knowledge, this research is the first time that the inhibitory effect of *N. betonicifolia* on tyrosinase, elastase and COX enzymes has been investigated.

REFERENCES

Aničić N., Matekalo D., Skorić M., Živković J. N., Petrović L., Dragićević M., Mišić D. (2020). Alterations in nepetalactone metabolism during polyethylene glycol (PEG)-induced dehydration stress in two *Nepeta* species. *Phytochemistry*. 174, 112340.

Chang T. S., Ding H. Y., Tai S. S. K., Wu C. Y. (2007). Mushroom tyrosinase inhibitory effects of isoflavones isolated from soygerm koji fermented with *Aspergillus oryzae* BCRC 32288. *Food chemistry*. 105(4), 1430-1438.

Çetinkaya S., Çınar Ayan İ., Süntar İ., Dursun H. G. (2022). The phytochemical profile and biological activity of *Liquidambar orientalis* Mill. var. orientalis via NF-κB and apoptotic pathways in human colorectal cancer. *Nutrition and cancer*. 74(4), 1457-1473.

Demirci S., Özhatay N. (2012). An ethnobotanical study in Kahramanmaraş (Turkey); wild plants used for medicinal purpose in Andirin, Kahramanmaraş. *Turkish journal of pharmaceutical sciences*. 9(1), 75-92.

Fan M., Zhang G., Hu X., Xu X., & Gong D. (2017). Quercetin as a tyrosinase inhibitor: Inhibitory activity, conformational change and mechanism. *Food research international*. 100, 226-233.

Formisano C., Rigano D., Senatore F. (2011). Chemical constituents and biological activities of *Nepeta* species. *Chemistry & biodiversity*. 8(10), 1783-1818.

Fraga B. M., González-Coloma A., Alegre-Gómez S., López-Rodríguez M., Amador L. J., Díaz C. E. (2017). Bioactive constituents from transformed root cultures of *Nepeta teydea*. *Phytochemistry*. 133, 59-68.

Hussain J., Ullah F., Hussain H., Hussain T., Shah M. R. (2008). Nepetolide: A new diterpene from *Nepeta suavis*. *Zeitschrift für naturforschung* B. 63(5), 591-594.

Jakimiuk K., Gesek J., Atanasov A. G., & Tomczyk M. (2021). Flavonoids as inhibitors of human neutrophil elastase. *Journal of enzyme inhibition and medicinal chemistry*. 36(1), 1016-1028.

Jamila N., Ullah R., Alwahsh M. A. A., Haider S., Wong K. C., Ullah Z. (2011). Secondary metabolites from *Nepeta juncea*. *African Journal of Biotechnology*. 10(77), 17884-17886.

Melzig, M. F., Löser, B., & Ciesielski, S. (2001). Inhibition of neutrophil elastase activity by phenolic compounds from plants. *Die Pharmazie*. 56(12), 967-970.

Mohale D., Tripathi A., Wahane J., & Chandewar A. (2014). A pharmacological review on cyclooxygenase enzyme. *Indian journal of pharmacology*. 1(1), 46-58.

Mükemre M., Behçet L., Çakılcıoğlu U. (2015). Ethnobotanical study on medicinal plants in villages of Çatak (Van-Turkey). *Journal of ethnopharmacology*. 166, 361-374.

Nadeem M., Imran M., Aslam Gondal T., Imran A., Shahbaz M., Muhammad Amir R., Martins, N. (2019). Therapeutic potential of rosmarinic acid: A comprehensive review. *Applied sciences*. 9(15), 3139.

Orhan I. E.; Khan M. T. H. (2014). Flavonoid Derivatives as Potent Tyrosinase Inhibitors-A Survey of Recent Findings Between 2008–2013.*Current topics on medicinal chemistry*. 14, 1486–1493.

Patial P. K., Sharma A., Kaur I., Cannoo D. S. (2019). Correlation study among the extraction techniques, phytochemicals, and antioxidant activity of *Nepeta spicata* aerial part. *Biocatalysis and agricultural biotechnology*. 20, 101275.

Salehi B., Valussi M., Jugran A. K., Martorell M., Ramírez-Alarcón K., Stojanović-Radić Z. Z., Sharifi-Rad J. (2018). *Nepeta* species: From farm to food applications and phytotherapy. *Trends in food science & technology*. 80, 104-122.

Sharma A., Nayik G. A., Cannoo D. S. (2019). Pharmacology and toxicology of *Nepeta cataria* (Catmint) species of genus *Nepeta*: A review. *Plant Foods for Human Nutrition*. Volume 3: *Pharmacology and therapeutic uses*. 285-299.

Sharma A., Cannoo D. S. (2013). Phytochemical composition of essential oils isolated from different species of genus *Nepeta* of Labiatae family: a review. *Pharmacophore*, 4(6).

Süntar I., Nabavi S. M., Barreca D., Fischer N., & Efferth T. (2018). Pharmacological and chemical features of *Nepeta* L. genus: Its importance as a therapeutic agent. *Phytotherapy research*, 32(2), 185-198.

Tayarani-Najaran Z., Akaberi M., Vatani M., Emami S. A. (2016). Evaluation of antioxidant and anti-melanogenic activities of different extracts from aerial parts of *Nepeta binaludensis* Jamzad in murine melanoma B16F10 cells. *Iranian journal of basic medical sciences*. 19(6), 662.

Xu G, Kim Y, Choo S, Ryoo I, Yoo J, Ahn J, Yoo I. 2009. Chemical constituents from the leaves of *Ilex paraguariensis* inhibit human neutrophil elastase. *Archives of pharmacal research*. 32(9):1215–1220. doi:10.1007/s12272-009-1905-7.

Xu Y., Stokes A. H., Freeman W. M., Kumer S. C., Vogt B. A., Vrana K. E. (1997). Tyrosine mRNA is expressed in human substantia nigra. *Molecular brain*. 45(1), 159-162.

Yilmaz M. A. (2020). Simultaneous quantitative screening of 53 phytochemicals in 33 species of medicinal and aromatic plants: A detailed, robust and comprehensive LC–MS/MS method validation. *Industrial crops and products*. 149, 112347. DOI: https://doi.org/10.1016/j.indcrop.2020.112347

Yudantara I. M. A., Cahyani N. K. N., Saputra M. A. W., & Dewi N. K. D. P. (2021). Chlorogenic acid and kojic acid as anti-hyperpigmentation: *in silico* study. *Pharmacy reports.* 1(2), 23-23.

Zuo A. R., Dong H. H., Yu Y. Y., Shu Q. L., Zheng L. X., Yu X. Y., Cao S. W. (2018). The antityrosinase and antioxidant activities of flavonoids dominated by the number and location of phenolic hydroxyl groups. *Chinese medicine.* 13, 1-12.

Acknowledgment: This work was supported by Van Yüzüncü Yıl University Scientific Research Project Unit (TLO-2023-10923, Van, Turkiye, 2024). Thanks to Associate Professor Hüseyin Eroğlu (Yüzüncü Yıl University, Faculty of Science, Department of Biology, Turkiye) for plant supply and identification. LC-MS/MS analysis was performed by Dicle University DUBTAM.

KOYUNLARDA FARKLI BESLEME STRATEJİLERİNİN MATERNAL ANTİKORLAR ÜZERİNE ETKİSİ

THE EFFECT OF DIFFERENT FEEDING STRATEGIES IN SHEEP ON MATERNAL ANTIBODIES

***Dr. Öğr. Üyesi Kalbiye KONANÇ**
Ordu Üniversitesi, Ulubey Meslek Yüksekokulu, Veterinerlik Bölümü
ORCID NO: 0000-0001-7984-6129
Dr. Öğr. Üyesi Fatih Ahmet ASLAN,
Ordu Üniversitesi, Ulubey Meslek Yüksekokulu, Kimya ve Kimyasal İşleme Teknolojileri Bölümü
ORCID NO: 0000-0001-8237-6674

ÖZET

Koyun yetiştiriciliğinde sağlıklı bir sürü yönetimi, hayvanların bağışıklık sistemi üzerindeki etkileri göz önünde bulundurularak yapılan besleme uygulamalarına dayanmaktadır. Koyunlarda bağışıklık sistemi, hastalıklara karşı direnç gösterme, enfeksiyonlara karşı mücadele etme ve genel sağlık durumunu koruma açısından büyük öneme sahiptir. Koyunlarda farklı besleme uygulamaları, bağışıklık sistemi üzerinde doğrudan veya dolaylı etkilere sahip olabilir. Özellikle, koyunların protein, vitamin ve mineral ihtiyaçlarının dengeli bir şekilde karşılanması, bağışıklık sisteminin güçlenmesine katkı sağlamaktadır. Protein, amino asitlerin yapı taşı olduğu için, bağışıklık hücrelerinin üretimi ve işlevi için gereklidir. Ayrıca, çinko, bakır, selenyum gibi mineraller ve A, D, E gibi vitaminler de bağışıklık sisteminin doğru çalışması için önemlidir.

Besleme stratejileri arasında, koyunların yaş, cinsiyet, gebelik durumu ve çevresel koşullar gibi faktörlere göre özelleştirilmiş rasyonların uygulanması da önemlidir. Örneğin, gebelik dönemindeki koyunlara ekstra besin maddeleri verilmesi, doğacak yavruların bağışıklık sisteminin gelişimine katkıda bulunabilir. Ayrıca, çevresel stres faktörleri de bağışıklık sistemini zayıflatarak koyun ve kuzuları enfeksiyonlara karşı savunmasız hale getirebilir. Yetersiz barınma koşulları, kötü hijyen, aşırı sıcak veya soğuk gibi faktörler, koyunların stres seviyelerini artırabilir ve dolayısıyla bağışıklık sistemini zayıflatabilir.

Bu çalışmada, koyunlarda farklı besleme uygulamalarının bağışıklık sistemi üzerindeki etkilerini inceleyen literatürler taranmıştır. Çeşitli çalışmalar, koyunlarda besleme uygulamalarının bağışıklık sistemi üzerinde farklı etkilere sahip olduğunu göstermektedir. Özellikle, antioksidanlar, probiyotikler, prebiyotikler ve belirli vitamin ve minerallerin koyunların bağışıklık yanıtlarını artırabileceği ve hastalıklara karşı direncini artırabileceği bulunmuştur. Ayrıca, yem bileşenleri, yem kalitesi ve besleme uygulamalarının koyunların bağışıklık sistemi ve sağlığı üzerinde önemli bir rol oynadığı tespit edilmiştir. Bu çalışma, koyunları farklı probiyotik, vitamin, mineral ve antioksidanlar ile beslemenin bağışıklık sistemi

üzerindeki etkilerini ve maternal antikorları anlamak için önemli bir adım olarak değerlendirilebilir.

Anahtar Kelimeler: maternal antikor, koyun ve kuzu, bağışıklık, antioksidan besleme

ABSTRACT

Healthy flock management in sheep farming is based on feeding practices that take into account the effects on the animals' immune system. In sheep, the immune system plays a crucial role in resisting diseases, fighting infections, and maintaining overall health. Different feeding practices in sheep can have direct or indirect effects on the immune system. Particularly, meeting the protein, vitamin, and mineral requirements of sheep in a balanced manner contributes to strengthening the immune system. Protein is essential as it serves as the building block of amino acids, necessary for the production and function of immune cells. Additionally, minerals such as zinc, copper, selenium, and vitamins like A, D, E are important for the proper functioning of the immune system.

Among feeding strategies, the implementation of customized rations based on factors such as age, gender, pregnancy status, and environmental conditions is also important in sheep farming. For instance, providing extra nutrients to pregnant ewes can contribute to the development of the immune system in newborn lambs. Additionally, environmental stress factors can weaken the immune system, rendering sheep and lambs vulnerable to infections. Inadequate housing conditions, poor hygiene, extreme heat, or cold are factors that can increase sheep's stress levels and thus weaken their immune system.

This study reviewed literature examining the effects of different feeding practices on the immune system in sheep. Various studies have shown that feeding practices in sheep can have different effects on the immune system. Specifically, it has been found that antioxidants, probiotics, prebiotics, and certain vitamins and minerals can enhance immune responses in sheep and increase their resistance to diseases. Additionally, it has been determined that feed components, feed quality, and feeding practices play a significant role in the immune system and health of sheep. This study can be considered an important step in understanding the effects of feeding sheep with different probiotics, vitamins, minerals, and antioxidants on the immune system and maternal antibodies.

Keywords: maternal antibodies, sheep and lamb, immunity, antioxidant feeding

GİRİŞ; KOYUNLARDA GEBELİK DÖNEMİ BESLEMENİN BAĞIŞIKLIK SİSTEMİ İLE İLİŞKİSİ

Beslenme, sağlıklı yaşam ile hastalık arasındaki dengeyi belirlemede önemli bir faktördür. Hayvan beslemede rasyon seçimleri bağışıklık sistemi üzerinde çeşitli etkiler yapabilmektedir: bunlar bağışıklık hücrelerinin ihtiyaçlarını karşılamak (patojenleri besinsiz bırakarak) bağışıklık hücrelerini doğrudan etkileyerek, bağışıklık düzenleyici hormonların dengesini değiştirerek ve immün fonksiyonu düzenleyen non-besin bileşenlerin fiziksel ve kimyasal etkileşimleriyle sağlamaktır (Calder, 2013). Zayıf bir bağışıklık sistemi enfeksiyon riskini artırabilmekte, besin eksikliği ise sağlık sorunlarına ve verim kayıplara yol açabilmektedir. Bağışıklık hücrelerinin gelişmesi ve antikor üretimi için substratlar (enerji, amino asitler ve diğer besin maddeleri) gereklidir. Bağışıklık sistemi, çoğu besin maddesini genellikle diğer dokulardan alabilmekte, ancak bazı besin maddelerinin rasyonda eksik alınması durumunda bağışıklık sisteminin gereksinimleri karşılanmayabilmektedir (Gershwin ve ark., 1985). ß-karoten, E vitamini, bakır, çinko ve selenyum gibi besin maddeleri bağışıklığı artırmada önemli rol oynamakta ve antioksidan koruma sağlamaktadır (Scrimshaw and SanGiovanni, 1997). Bu derleme, koyunlarda ve kuzularda beslenme stratejileri ile bağışıklık fonksiyonu arasındaki ilişkiyi, özellikle anahtar besin maddelerinin etki mekanizmalarını incelemektedir.

Koyunların gebelik döneminden doğuma kadar olan beslenmesi, fetüsün ve yeni doğan kuzuların sağlığı ve hayatta kalma şansı için kritik öneme sahiptir (Dwyer ve ark., 2016). Gebelik döneminde koyunların yeterli ve dengeli bir besin alımı, yavrunun sağlıklı gelişimi için oldukça önemlidir. Özellikle gebeliğin son döneminde, yavrunun hızlı büyümesi nedeniyle gebe koyunun besin ihtiyacı artmaktadır. Yeterli beslenme, yavrunun doğum sonrası sağlıklı bir şekilde büyümesini ve gelişmesini teşvik etmektedir. Gebe koyunların beslenmesi, doğum ağırlığı, süt miktarı, doğum sonrası kuzu büyümesi ve kuzu ölümleri gibi faktörleri etkilemektedir (Rooke ve ark., 2015). Gebelik döneminde annenin yetersiz veya aşırı beslenmesi, doğum ve doğum sonrası dönemde sağlık sorunlarına yol açabilmektedir. İz elementler ve ek minerallerin doğru şekilde ve doğru miktarda alınması, sağlıklı bir gebelik ve kuzu gelişimi için önemlidir. Ayrıca, meme gelişimi ve kolostrum üretimi gibi faktörler de gebelik döneminde beslenmeden etkilenmektedir. Yetersiz besleme, meme gelişiminde gerilemeye ve kolostrum üretiminde azalmaya neden olabilmektedir (Koyuncu ve Durmaz, 2017). Orta veya geç gebelik döneminde beslenme takviyeleri, kuzu doğum ağırlığını ve kolostrum üretimini artırabilmekte, böylece kuzu ölümlerini azaltabilmektedir. Ancak, aşırı beslenme de sorunlara yol açabilmektedir. Koyunların gebelik süresince aldığı besinler, doğumda analık davranışlarını da etkileyebilir. Yetersiz beslenen koyunlar, yavrularıyla etkileşim kurmakta zorlanabilir ve doğum sonrası bakımları için daha fazla zaman harcamak zorunda kalabilirler (Nowak ve Poindron, 2006). Gebelik döneminde iyi beslenen koyunlar, doğum sonrası yavrularına daha kaliteli kolostrum sağlayabilmektedir. Kaliteli kolostrum, yavruya yeterli miktarda antikor ve besin maddesi aktararak pasif bağışıklık transferini desteklemektedir. Bu da yavrunun enfeksiyonlara karşı korunmasını sağlar ve hayata sağlıklı bir başlangıç yapmasına yardımcı olur. Bu nedenle, gebelik döneminde dengeli ve yeterli besleme yapılması, sağlıklı kuzu gelişimi ve doğum sonrası bakım için de ayrıca önemlidir.

Koyunların gebelik dönemindeki beslenmesinin bağışıklık üzerinde önemli etkileri olabilmektedir. Gebelik, hayvanda fizyolojik ve hormonal değişikliklere neden olmakta ve bu değişiklikler bağışıklık sistemini etkileyebilmektedir. Koyunlarda yavru gelişimi, doğum öncesinden sütten kesime kadar olan süreç boyunca önemlidir. Anne koyunun gebelik sürecinde alması gereken besin öğeleri, yavrunun sağlıklı gelişimi için kritiktir. Gebelik döneminde anne koyunun yeterli enerji, protein, mineral ve vitamin alması, yavrunun sağlıklı büyüme ve gelişimini destekler. Kuzular, doğumdan sonra da anne sütü ile beslenerek gelişimlerini sürdürürler. Gebelik döneminde besleme, yavruya bağışıklık sağlayan antikorların transferinde etkin rol oynar. Doğumdan sonraki ilk hafta içinde kuzu ölümlerinin başlıca nedeni, yetersiz miktar ve kalitede kolostrum tüketimidir (Gowane ve ark., 2018). Kolostrum, memeli hayvanlarda doğumdan hemen sonra memeden salgılanan ve normal süte göre rengi, tadı, kokusu ve bileşimi bakımından oldukça farklı olan yüksek besleyici değere sahip kompleks bir sıvıdır. Yeni doğan yavrular için son derece önemli olan bu sıvı, hayati immunglobulin kaynağıdır ve neonatal dönemde kritik bir rol oynar (Uysal ve Yörük, 2022).

Annenin yeterli beslenmesi, kolostrum ve sütün kalitesini artırarak yavruya pasif bağışıklık sağlamakta ve yavrunun enfeksiyonlara karşı korunmasını artırmaktadır. Gebe koyun, doğum sonrası yavrusuna bağışıklık sistemini güçlendirmek için antikorlarını aktarmaktadır (Blum ve ark., 2002). Bu sürece pasif bağışıklık transferi denir. Pasif bağışıklık transferi, özellikle kuzuların ilk birkaç gününde önemlidir çünkü yavruların bağışıklık sistemi henüz tam olarak gelişmemiş ve dış ortama karşı savunmasızdır. Pasif bağışıklık transferi genellikle kolostrum aracılığıyla gerçekleşir. Kolostrum, doğumdan sonraki ilk birkaç saat içinde salgılanan ve anne sütünün ilk kısmını oluşturan özel bir sıvıdır. Kolostrum, yüksek miktarda antikor, immünoglobulin (Ig) ve diğer bağışıklık hücreleri içermektedir. Bu antikorlar, kuzunun vücuduna geçerek enfeksiyonlara karşı koruma sağlamaktadır. Bağırsak immün sistemi özellikle önemlidir, çünkü buradaki ilk immün hücreler doğrudan beslenme ile aktif hale geçmektedir (Hooper et al., 2012). Kuzunun bağırsakları, doğumdan sonraki ilk birkaç saat içinde antikorları emmek için oldukça geçirgendir. Bu nedenle, yavrunun kolostrum alımı, pasif bağışıklık transferi için kritik öneme sahiptir. Kuzu, doğumdan sonraki ilk altı saat içinde mümkün olduğunca çok kolostrum almalıdır. Çünkü bu süreçten sonra bağırsakların geçirgenliği ve antikorların emilimi azalır (Blum ve ark., 2002). Pasif bağışıklık transferi ile aktarılan antikorlar, kuzunun bağışıklık sistemi için geçici bir koruma sağlar. Bu antikorlar genellikle birkaç hafta ila birkaç ay boyunca etkili kalabilmektedir. Ancak, yavrunun kendi bağışıklık sistemi geliştikçe, kendi antikorlarını üretmeye başlar ve pasif bağışıklık transferinin etkisi azalır. Anne sütü, kolostrum, yavrunun ilk oluşan bağışıklık sistemini destekler ve yavrunun bağışıklık sisteminin güçlenmesine yardımcı olur. Kuzunun bağışıklık sistemi, doğumdan sonra dış ortama uyum sağlamaya başlar. Anne sütü, yavruya bağışıklık sistemi hücreleri ve antikorları sağlayarak pasif bağışıklık transferini gerçekleştirir. Kuzunun kendi bağışıklık sistemi ise zamanla aktif hale gelir ve dış ortamdaki mikroorganizmalara karşı koruma sağlar. Bağışıklık sistemi, kuzunun doğum sonrası dönemdeki beslenmesi, çevresel

koşullar ve genetik faktörler gibi birçok etkenden de etkilenebilmektedir. İyi bir beslenme, uygun barınma koşulları ve hijyen önlemleri, kuzunun bağışıklık sistemini desteklemek için oldukça önemlidir.

Kolostrumun emilimi, içeriğindeki maddelerin bağırsak lümeninden kana geçişini ifade eder. Yeni doğan hayvanlar kolostrumu emerek bu maddeleri bağırsaklarına taşır. Kuzu bağırsakları, doğumdan sonraki ilk 48 saat içinde kolostrumda bulunan proteinler, antitoksinler ve polivinilpirolidonlar gibi maddeleri absorbe etme yeteneğine sahiptir (Lecce ve Morgan, 1962). Kolostral proteinler, epitel hücrelerin kenarında yer alan tübüloveziküler sistem aracılığıyla yeni doğan hayvanların bağırsak epitelinden lenf sistemine ve kılcal damarlara geçer. Bu yolla, protein yapısındaki immunglobulinler dolaşım sistemine girer ve böylece yeni doğan kuzularda maternal immunglobulin transferi tamamlanmış olur. Her evcil hayvanda bu maternal immunglobulin transferi farklılık gösterir. Ruminant hayvanların bağırsak epitel hücreleri seçici geçirgen olmadığından, tüm immunglobulin türlerini emebilirler (Yılmaz ve Kaşikçi, 2013).

Kolostrum kalitesini en çok etkileyen faktör, gebelik sürecinde hayvanların beslenme şeklidir (Pecka-Kiełb ve ark., 2018). Koyunlarda belirli beslenme uygulamaları ile kolostrumun içeriği ve kalitesi değiştirilebilir. Ruminant hayvanların enerji ihtiyacının büyük kısmı, tükettikleri yemlerin sindirilmesi sonucunda rumende oluşan uçucu yağ asitlerinden karşılanır. Bu uçucu yağ asitlerinden asetik asit, süt ve kolostrumdaki yağın ana kaynağıdır. Daha fazla kaba yem tüketimiyle üretilen asetik asit; kolostrumun yağ oranını ve dolayısıyla enerji seviyesini etkiler. Rasyonda sindirilebilir protein içeriğinin artması, rumende fazla amonyak oluşumuna ve bunun üreye dönüştürülerek atılmasına yol açar, bu da kolostrumdaki üre miktarını artırır (Abdoun ve ark., 2006). Yetersiz beslenen gebe koyunlarda, kolostrum ve süt kalitesi de olumsuz etkilenir. Düşük enerjili rasyonla beslenen koyunlarda kolostrum ve sütteki yağ ve protein oranı düşer, bu da kuzuların ihtiyaçlarını yeterince karşılayamaz. Gebeliğin son döneminde yapılan besleme, kolostrum üretimini artırabilmekte ve böylece yeni doğan kuzuların enerji ve immünolojik ihtiyaçlarının karşılanmasına yardımcı olabilmektedir (Uysal ve Yörük, 2022).

Bağışıklık sistemi, konak organizmayı çevrede bulunan bakteri, virüs, mantar ve parazit gibi enfeksiyöz ajanlardan ve diğer zararlı maddelerden koruyan karmaşık bir sistemdir. Stres hem doğuştan gelen pasif bağışıklığı hem de sonradan edinilmiş bağışıklık savunmalarını olumsuz etkileyebilir. Yetersiz besleme ve ani rasyon değişiklikleri, hayvanlarda yüksek oranda stres yaratabilir. Gebelik dönemi aynı zamanda hayvanın stres seviyesini etkileyebilen fizyolojik bir olaydır. Stres, bağışıklık sistemi üzerinde olumsuz bir etkiye sahip olabilir ve gebelik döneminde stresin azaltılması, bağışıklık sistemi fonksiyonlarını destekleyebilir (Bilal ve Altıner, 2019). Gebelik döneminde koyunların beslemesi, gebe hayvanın bağışıklık fonksiyonlarını etkileyebilir. Özellikle gebelik sırasında yeterli protein, vitamin ve mineral alımı, gebe hayvanın bağışıklık sistemi fonksiyonlarını optimize eder ve enfeksiyonlara karşı direncini artırabilir. Hayvanlar için besleme, vücuttaki tüm fizyolojik süreçlerin, bağışıklık

sistemi de dahil olmak üzere, düzgün çalışması için kritik öneme sahiptir. Genel olarak, sağlıklı bir bağışıklık sistemi için önemli besin maddeleri arasında metiyonin, arjinin ve glutamin gibi amino asitler, çinko, bakır ve selenyum gibi mineraller, folik asit, B6, B12, C gibi suda çözünen vitaminler ile A, D ve E gibi yağda çözünen vitaminler ve çoklu doymamış yağ asitleri bulunmaktadır (Bilal ve Altıner, 2019). Pratik olarak, enerji ve protein yetersizliği neredeyse tüm bağışıklık türlerini olumsuz yönde etkileyebilir.

KOYUNLARDA VE KUZULARDA BAĞIŞIKLIK YANITI ARTIRICI OLARAK BESLEMEDE KULLANILAN BİYOLOJİK BİLEŞİKLER

Mikrobiyoloji ve bağışıklık alanlarında yapılan inanılmaz ilerlemeler, bu iki ekosistemin ne kadar yakından ilişkili olduğunu göstermektedir. Ruminantlarda besleme mikrobiyal populasyonu önemli ölçüde etkiler; ayrıca mikrobiyal populasyondan gelen bileşimler ve ara ürünlerin bağışıklık ve inflamatuar tepkiler üzerinde beklenmedik etkileri olduğu da yapılan birçok çalışma ile desteklenmiştir (Tanes ve ark., 2021). Bitkisel bileşikler ve uçucu yağlar hayvan beslemesinde kullanılan doğal bitki kökenli maddelerdir. Baharatlar, bitkiler ve bitki özlerinden elde edilen bu maddeler, antimikrobiyal etkileri ve hücresel sinyalleşmeyi değiştirme gibi immünolojik parametreler üzerine çeşitli etkileri nedeniyle; hayvanların sağlıklı büyüme ve gelişmesini, bağışıklığı ve performansı artırmak için kullanılmaktadır (Bobeck, 2020). Antibiyotik kullanımındaki kısıtlamalar ve/veya azalmalar nedeniyle, uçucu yağlar ve bitkisel bileşiklerin ruminant ve ruminant olmayan hayvanlarda kullanımı daha da popüler hale gelmiştir. Bitkisel bileşikler ve uçucu yağların gelecekte çiftlik hayvanlarının rasyonları ile evcil hayvan yemleri ve takviyelerinde kullanılabileceği düşünülmektedir.

Jiao ve ark.'larının 2021 yılında yürüttükleri çalışmada, sütten kesilmiş kuzuların rasyonlarına *Macleaya cordata* ekstresinin (MCE) ilavesinin büyüme performansı, rumen fermantasyonu ve bağışıklık tepkileri üzerindeki etkileri değerlendirimiştir. MCE'nin rasyona eklenmesinin, kuzuların büyüme performansını artırdığını ancak, yüksek dozda verildiğinde olumsuz bir etkisi olabileceği bildirilmiştir. Ayrıca, rasyonun MCE içeriği, kuzuların kandaki bağışıklık tepkisini ve antioksidan kapasitelerini, ayrıca kuzuların rumenindeki bakteri popülasyonununu artırdığını da savunmuşlardır. Sonuçlar, MCE'nin koyunlarda yem katkısı olarak kullanılma potansiyeline sahip olduğunu, ancak MCE'nin etkisinin doza bağlı olduğunu göstermektedir.

Jorge ve ark. (2020), büyüyen kuzu yemine eklenen mikroenkapsüle edilmiş karvakrol, timol ve sinamaldehit esaslı bir fitojenik karışımının performansı etkileyip etkilemediği, antioksidan ve immünolojik tepkiler üretip üretmeyeceğini belirlemek için deneme planlamışlardır. Çalışmada konsantre yeme kg başına 500 ve 1000 mg dozlar denenmiş, kontrol grubuyla da karşılaştırılmıştır. Bu fitojenik ürünün kuzu yemine takviyesinin antioksidan ve anti-inflamatuar tepkileri uyarması ve dolayısıyla kuzularda besi performansını arttırdığı sonucuna varılmıştır. Pratik şartlarda, bu fitojenik katkının dişi kuzuların rasyonlarına eklenmesinin daha

sağlıklı ve daha ağır canlı ağırlığa sahip kuzuların elde edilmesinde kullanılabileceğini, bu dişilerin ise üreme yaşamını daha erken başarabileceğini savunmuşlardır.

Ding ve ark. (2021) yaptıkları çalışmada ise kurutulmuş *Allium mongolicum* Regel (AMR) tozunun ve suda (AWE) ve yağda çözünebilir ekstraktları (AFE) kuzuların büyüme performansı, serum metabolitleri, bağışıklık tepkileri, antioksidan durumu ve et kalitesi üzerindeki etkileri değerlendirilmiştir. Önceki çalışmanın aksine kullanılan bu ekstraktlar büyüme performansını önemli ölçüde etkilememiştir (P>0.05). Besi performansı sonuçları gruplar arası farklı çıkmasa da kan antioksidan seviyeleri incelendiğinde GSH-Px'de artan bir eğilimin olduğu ancak istatistiksel olarak anlamlı bulunmadığı bildirilmiştir. Bağışıklık tepkileri incelendiğinde ise, IgA, IgG ve IgM üzerinde anlamlı bir etkiye sahip olmadığını (P>0.05), bununla birlikte, tüm ölçülen immünoglobulin seviyelerinin 0. ve 60. gün kıyaslandığında günler arasında önemli ölçüde farklılık bulunduğunu, 60. gün daha yüksek IgA (P = 0.006), IgG (P = 0.010) ve IgM (P = 0.017) tespit edildiği vurgulanmıştır. Tüm değerler birlikte incelendiğinde de AMR ve ekstraktlarının kuzu büyüme performansı, antioksidan durumu ve bağışıklık tepkileri üzerinde önemli bir etkisi olmadığını, ancak patolojik böbrek ve karaciğer lezyonlarının olmamasının, et kalitesini önemli ölçüde artırabileceğini savunmuşlardır.

Hao ve ark., (2020) *Astragalus membranaceus* kök tozu (AMP) ile beslenme sonrası kuzularda büyüme performansı, serum antioksidan ve bağışıklık tepkileri üzerindeki etkilerini incelemek için yürüttükleri çalışma 40 gün sürdürülmüş ve 0, 5, 10, 15, 20 ve 30 g/kg AMP ilave edilmiş gruplar arasında gerçekleştirilmiştir. Sonuçlar, AMP'nin kuzuların rasyonunda doğal bir yem katkısı olarak kullanılabileceğini, besi performansı, antioksidan kapasite ve bağışıklık fonksiyonlarını iyileştirebileceğini ve bu deneme koşullarında optimal dozun rasyona 10 g/kg AMP ilavesi olduğu bildirilmiştir.

Xu ve ark., (2024) otuz adet sütten kesilmiş kuzuyu (ortalama başlangıç ağırlığı 9.32 ± 1,72 kg), altı kuzudan oluşan beş gruba rastgele ayırmış ve deneme gruplar oluşturulmuştur. Kontrol grubuna *Pennisetum* ve Mısır'dan oluşan temel rasyonun dışında herhangi bir şey ilave edilmemiş, diğer dört gruba ise temel rasyona sırasıyla 2, 4, 6 g/kg çay polifenolu ve 50 mg/kg klorotetrasislin ilave edilerek, 42 gün düzenli olarak kuzular beslenmiştir. Kuzuların büyüme performansı, sitokin içeriği, bağırsak antioksidan durumu ve bağırsak bariyer fonksiyonu üzerinde; çay polifenollerinin etkilerini araştırmak amacıyla gerçekleştirdikleri bu çalışma ile, çay polifenollerinin kuzuların büyümesini ve strese karşı oluşan yanıtı artırdığı ve bağırsak geçirgenliğini azalttığı sonucuna varılmıştır (P>0.05). Ancak klorotetrasislinin kuzuların son ağırlığını etkilemediğini (P>0.05) de eklemişlerdir. Hem çay polifenollerinin hem de klorotetrasislinin inflamatuar faktörleri önemli ölçüde azalttığı ve bağışıklık sistemini güçlendirdiği de bulunmuştur (P>0.05). Rasyona çay polifenolleri ilavesinin villus yüksekliğini, villus yüksekliği/kript derinliğini, bağırsak salgı immünoglobulin A'ı arttırdığını (P>0.05) da aktarmışlardır. Bu çalışma ile, çay polifenollerinin sütten kesilmiş kuzuların

bağırsak bariyerini etkili bir şekilde iyileştirebileceğini ve antibiyotiklerle benzer antiinflamatuar ve antioksidan etkilere sahip olduğu ifade edilmiştir.

Ma ve ark. (2024) *Salvia sclarea* ekstresinin kuzuların büyüme performansı, besin sindirilebilirliği, antioksidan kapasitesi ve bağışıklık fonksiyonu üzerindeki etkileri araştırılmıştır. Sonuç olarak, *S. sclarea* ekstresinin rasyona eklenmesi, kuzularda büyüme performansını ve besin sindirimi artırdığı bildirilmiştir. Bağışıklık yanıtı, Ig ve sitokin konsantrasyonlarını artırarak iyileşme gözlendiği, kuzularda antioksidan enzim aktivitesini artırarak antioksidan durumu artırdığı ifade edilmiştir.

Odhaid ve ark. (2018) *Nigella sativa* L. tohumları, *Rosmarinus officinalis* L. yaprakları ve bunların kombinasyonunun, rumen metabolizması, besin alımı ve sindirilebilirliği, büyüme performansı, bağışıklık yanıtı ve kan metabolitleri üzerindeki etkilerinin belirlenmesi amacıyla Dorper kuzularında bir deneme gerçekleştirilmiştir. Denemenin sonunda, tüm deneme gruplarının kontrol kuzularına göre daha düşük nötrofil, bazofil ve serum üre ve daha yüksek serum IgA ve IgG seviyelerine sahip ($P<0.05$) olduğu bildirilmiştir. Ayrıca sonuçları değerlendirirken, ruminant beslemede bitkisel ilaçların etkinliği de vurgulanmıştır.

Redoy ve ark., (2020) koyunlarda büyüme performansı, bağışıklık, rumen histolojisi, serum antioksidan seviyeleri ve et kalitesi üzerine dar yapraklı sinirli ot (*Plantago lanceolata* L.) ve/veya sarımsak yaprağının (*Allium sativum*) rasyona takviyesinin etkisini araştırmak amacıyla bir çalışma tasarlanmıştır. Kontrol rasyonu grubuna göre, bitkisel takviyeli gruplarda koyunlarda canlı ağırlık artışı ve yem dönüşüm oranları %13 ila %20 arasında daha yüksek olduğu tespit edilmiştir, özellikle dar yapraklı sinirli ot rasyon grubunda, kontrol grubuna kıyasla daha yüksek serum immünoglobulin konsantrasyonu, antioksidan kapasitesi ve rumen papilla boyutları gözlemlenmiştir. Sonuç olarak, dar yapraklı sinirli ot ve/veya sarımsak yaprağı ile rasyon takviyesi, koyunlarda büyümeyi, sağlık durumunu ve yağsız kuzu üretimini teşvik etmek için bir alternatif olarak kullanılabileceği önerilmektedir.

Maya ürünlerinin yem katkı maddesi olarak uygulanması, hayvan üretkenliği üzerinde enerji, oksidatif ve bağışıklık durumunu olumlu yönde etkilediği kanıtlanmıştır. Christodoulou ve ark. (2023) tarafından uygulanan çalışmada, *Saccharomyces cerevisiae* canlı maya (LY) ile maya postbiyotiklerinin (mannan-oligosakkaritler (MOS) ve beta-glukanlar açısından zengin) ve selenyum (Se) ile zenginleştirilmiş mayanın bir kombinasyonunun, koyunların süt performansı ve süt kalitesi, enerji ve oksidatif durumu ile ilgili gen ekspresyonu üzerindeki etkileri değerlendirilmiştir. Koyunlar, doğum öncesi ve doğum sonrası bazal bir rasyonla (BD) beslenmişlerdir. Bu gruplardan biri inorganik Se içeren BD (CON; n = 27) alırken, diğer gruplar LY ürünü ve inorganik Se içeren BD ile beslenmiştir (AC; n = 29), ve son grup LY, MOS ve beta-glukanlar açısından zengin maya fraksiyonu ürünü ve organik-Se ile zenginleştirilmiş maya ile beslenmiştir (ACMAN; n = 26) ve bu besleme 6 hafta doğum öncesi ile 6 hafta doğum sonrası dönemde devam edilmiştir. Maya postbiyotiklerinin MOS ve beta-glukanlar açısından

zengin olduğu ve organik Se içerdiği beslenme, peripartum dönemde koyunların enerji durumunu, süt verimini ve bazı süt bileşenlerini ve oksidatif durumu iyileştirdiği, aynı zamanda proinflamatuar genlerin mRNA seviyelerinin baskılandığı ifade edilmiştir.

Koyun ve kuzu rasyonlarında kullanılmak üzere özel olarak tasarlanmış geniş bir yem katkı maddesi yelpazesi mevcuttur ve bu maddeler üretim performansını artırma potansiyeline sahiptir. Bitkisel takviyeler, koyunların üretkenliğini ve kuzu kalitesini artırmanın yanı sıra, zararlı kalıntı bırakmama gibi avantajlarıyla da güvenli kullanım için giderek daha popüler hale gelmektedir.

SONUÇ

Koyun yetiştiriciliğinde sağlıklı bir sürü yönetimi, hayvanların bağışıklık sistemi üzerindeki etkileri göz önünde bulundurularak yapılan besleme uygulamalarına dayanmaktadır. Koyunlarda bağışıklık sistemi, hastalıklara karşı direnç gösterme, enfeksiyonlara karşı mücadele etme ve genel sağlık durumunu koruma açısından büyük öneme sahiptir. Bu nedenle, koyunları besleme stratejileri, bağışıklık sistemi üzerinde doğrudan veya dolaylı etkilere sahiptir. Gebelik döneminde koyunları beslemek, doğum sonrası yavru sağlığı üzerinde dolaylı etkilere sahip olabilmektedir. Sağlıklı bir gebelik ve yeterli besleme, doğum sonrası yavrunun bağışıklık sistemi gelişimini destekler ve hastalıklara karşı direncini artırmaktadır. Optimal besleme uygulamalarının belirlenmesi, koyun yetiştiriciliğinde hastalık kontrolü ve sürdürülebilirlik açısından önemli rol oynamaktadır.

Hayvansal ürünlerin güvenliğini sağlamak ve modern hayvancılığın sürdürülebilir gelişimini desteklemek için; yüksek kaliteli, güvenli ve dengeli yemlerin kullanımı sağlanmalıdır. Bitkisel ve doğal takviyelerin kullanımı teşvik edilerek kimyasal katkıların azaltılması daha da yaygınlaştırılmalıdır. Probiyotikler ve tıbbi terapi ürünleri gibi diğer alternatif tedavi yöntemleri kullanılarak antibiyotik ihtiyacı azaltılmalı, dolayısıyla sağlıklı hayvanlar, sağlıklı sürüler oluşturulmalıdır. Bu stratejiler, hayvansal ürünlerin güvenliğini sağlarken aynı zamanda olumsuz çevresel etkileri azaltarak ve kaynakları verimli kullanarak, modern hayvancılığın sürdürülebilir gelişimini desteklemelidir.

Koyunlarda ve kuzularda yapılmış birçok beslemeye dayalı immünolojik çalışmada maternal antikorlardan pek fazla söz edilmemiştir. Yapılan çalışmalar genellikle hayvanların bireysel sağlıkları üzerine değerlendirilmiş, anneden yavruya beslemeyle geçebilen bağışıklıkla ilgili literatürler zayıf kalmıştır. Ancak, daha fazla araştırma ve kapsamlı klinik çalışmaların yapılması ile bu boşluğun doldurulabileceği önerilmektedir.

Hayvanların otlatıldığı veya yetiştirildiği alandaki etnobotanik değeri olan bitkiler gibi, koyunlarda besi performansı ve kuzu gelişiminde bağışıklık tepkilerini değerlendirmek için, olanakların araştırılması önerilmektedir. Bu bitki çeşitlerinin besleme uygulamalarına dahil edilmesi, koyunların bağışıklık sistemlerini güçlendirebilir ve dolayısıyla sağlıklı gelişimlerine

katkıda bulunabilir. Bu öneri, biyolojik etkili bitkilerin koyunlar ve kuzular için potansiyel bağışıklık etkilerini araştırmanın önemini vurgulamaktadır. Bitki çeşitliliğinin oldukça fazla olduğu ülkemizde bu bitkilerin besleme alanında kullanılabilirliği hayvan sağlığı ve yetiştiriciliği açısından potansiyel faydalar ortaya çıkarabilir. Bu öneriler hem hayvancılık sektöründe çalışanlara hem de bilimsel araştırmacılara katkı sağlayabilir.

KAYNAKÇA

Abdoun, K., Stumpff, F., ve Martens, H. (2006). Ammonia and urea transport across the rumen epithelium: a review. Animal Health Research Reviews / Conference of Research Workers in Animal Diseases, 7(1–2), 43–59. https://doi.org/10.1017/S1466252307001156.

Bilal, T., Altıner, A. (2019.) Beslenmeye bağlı stres faktörlerinin bağışıklık üzerine etkisi. Demirel G., editör. Hayvanlarda Beslenme ve Bağışıklık İlişkisi. 1. Baskı. Ankara: Türkiye Klinikleri. p.68-80.

Blum, J.W., Hammon, H.M., Georgieva, T.M. and Georgiev, I.P. (2002). Role of colostrum and milk components in the development of the intestine structure and function in calves. Biology of Growing Animals. Volume 1, Pages 193-202.

Bobeck, E.A. (2020). Nutrition and Health: Companion Animal Applications: Functional nutrition in livestock and companion animals to modulate the immune response. Journal of Animal Science, 2020, Vol. 98, No. 3, 1–8.

Calder, P.C. (2013). Conference on 'Transforming the nutrition landscape in Africa' Proceedings of the Nutrition Society, Volume 72, Issue 3, pp. 299-309. https://doi.org/10.1017/S0029665113001286

Christodoulou, C., Skourtis, A., Kyriakaki, P., Satolias, F.F., Karabinas, D., Briche, M., Salah, N., Zervas, G., Mavrommatis, A., Tsiplakou, E. (2023). The Effect of Dietary Supplementation with Probiotic and Postbiotic Yeast Products on Ewes Milk Performance and Immune Oxidative Status. J. Fungi, 9, 1139. https://doi.org/10.3390/ jof9121139.

Ding, H., Liu, W., Erdene, K., Du, H. Changjin, A. (2021). Effects of dietary supplementation with *Allium mongolicum* Regel extracts on growth performance, serum metabolites, immune responses, antioxidant status, and meat quality of lambs. Animal Nutrition. 7: 530-538.

Dwyer C.M., Conington J., Corbiere F., Holmøy I.H., Muri K., Nowak R., Rooke J., Vipond J., Gautier J.M. (2016). Invited review: Improving neonatal survival in small ruminants: science into practice. Animal 10:3, 449-459.

Gershwin ME, Beach RS, Hurley LS. (1985). Nutrition and immunity. Or- lando, FL: Academic Press, 1985.

Gowane, G. R., Swarnkar, C. P., Prince, L. L. L., ve Kumar, A. (2018). Genetic parameters for neonatal mortality in lambs at semi-arid region of Rajasthan India. Livestock Science, 210 (October 2017), 85–92. https://doi.org/10.1016/j.livsci.2018.02.003.

Hao, X., Wang, P., Ren, Y., Liu, G., Zhang, J., Leury ,B. and Zhang, C. (2020). Effects of *Astragalus membranaceus* roots supplementation on growth performance, serum antioxidant

and immune response in finishing lambs. Asian-Australas J. Anim. Sci .Vol. 33, No. 6:965-972.

Hooper, L.V., Littman, D.R. and Macpherson, A.J. (2012). Interactions between the microbiota and the immune system. Science. 336 (6086): 1268–1273. doi: 10.1126/science.1223490.

Jiao, P., Hu, G., Liang, G., Chen, M., An, N., Wang, Z., Liu, H., Xing, H., Xie, X. (2021). Dietary supplementation with *Macleaya cordata* extract inclusion affects growth performance, rumen fermentation, bacterial communities, and immune responses of weaned lambs. Animal Feed Science and Technology, 282: 115-127.

Jorge A. F., Davi F. A., Maiara S. M., Hiam J. M., Carine F. S., Matheus D. B., Anderson E. B., Murilo Z., Bruna K., Roger W., Marcelo V., Aleksandro S. DS. (2020). Supplementation with a blend based on micro-encapsulated carvacrol, T thymol, and cinnamaldehyde in lambs feed inhibits immune cells and improves growth performance. Livestock Science. 240: 104-144.

Koyuncu, M. ve Durmaz, Y. (2017). Kuzularda Yaşama Gücünün İyileştirilmesi Hayvansal Üretim 58(1): 46-56.

Lecce, J. G., ve Morgan, D. O. (1962). Effect of dietary regimen on cessation of intestinal absorption of large molecules (closure) in the neonatal pig and lamb. The Journal of Nutrition, 78 (July), 263–268. https://doi.org/10.1093/jn/78.3.263.

Ma X, Niu Y, Nan S and Zhang W (2024) Effect of *Salvia sclarea* L. extract on growth performance, antioxidant capacity, and immune function in lambs. Front. Vet. Sci. 11:1367843. doi: 10.3389/fvets.2024.1367843.

Nowak. R. and Poindron, P. (2006). From birth to colostrum: early steps leading to lamb survival. Reproduction, Nutrition, Development 46, 431–446.

Odhaid, K.J., Adeyemi, K.D., Ahmed, M.A., Johrami, M.F., Jusoh, S., Samsudin, A.A., Alimon, A.R., Yakuub, H. And Sazili A.Q. (2018). Influence of *Nigella sativa* seeds, *Rosmarinus officinalis* leaves and their combination on growth performance, immune response and rumen metabolism in Dorper lambs. Tropical Animal Health and Production 50:1011–1023. https://doi.org/10.1007/s11250-018-1525-7

Pecka-Kiełb, E., Zachwieja, A., Wojtas, E., ve Zawadzki, W. (2018). Influence of nutrition on the quality of colostrum and milk of ruminants. Mljekarstvo: časopis za unaprjeđenje proizvodnje i prerade mlijeka, 68(3), 169-181. https://doi.org/10.15567/mljekarstvo.2018.0302.

Redoy M.R.A., Shuvo, A.A.S., Cheng L. and Al-Mamun M. (2020). Effect of herbal supplementation on growth, immunity, rumen histology, serum antioxidants and meat quality of sheep. Animal. 14:11, pp 2433–2441.

Rooke, J.A., Arnott, G., Dwyer, C.M., Rutherford, K.M.D. (2015). The importance of the gestation period for welfare of lambs: maternal stressors and lamb vigour and wellbeing. The Journal of Agricultural Science 153, 497–519.

Scrimshaw, N.S. and SanGiovanni J.P. (1997). Synergism of nutrition, infection, and immunity: an overview. Printed in USA. U 1997. American Society for Clinical Nutrition. Am. J. Clin. Nutr. 66:464S-477S.

Tanes, C., Bittinger, K., Gao, Y., Friedman, E. S., Nessel, L., Paladhi, U. R., et al. (2021). Role of dietary fiber in the recovery of the human gut microbiome and its metabolome. Cell Host Microbe 29, 394–407.e5. doi: 10.1016/j.chom.2020.12.012

Uysal, S. ve Yörük M.A. (2022). Yeni Doğan Kuzuların Beslenmesinde Kolostrum Kalitesinin Önemi. Bahri Dağdaş Hayvancılık Araştırma Dergisi (Journal of Bahri Dagdas Animal Research) 11(2): 113-120.

Xu Y, Yin F, Wang J, Wu P, Qiu X, He X, Xiao Y and Gan S (2024) Effect of tea polyphenols on intestinal barrier and immune function in weaned lambs. Front. Vet. Sci. 11:1361507. doi: 10.3389/fvets.2024.1361507.

Yilmaz, Ö., ve Kaşikçi, G. (2013). Factors affecting colostrum quality of ewes and immunostimulation. Turkish Journal of Veterinary and Animal Sciences, 37(4), 390–394. doi:10.3906/vet-1210-33.

KOYUN VE KEÇİLERDE DAVRANIŞSAL ÖZELLİKLERİN YAVRU GELİŞİMİ ÜZERİNE ETKİLERİ

EFFECTS OF BEHAVIORAL CHARACTERISTICS ON OFFSPRING DEVELOPMENT IN SHEEP AND GOATS

***Dr. Öğr. Üyesi Fatih Ahmet ASLAN,**
Ordu Üniversitesi, Ulubey Meslek Yüksekokulu, Kimya ve Kimyasal İşleme Teknolojileri Bölümü
ORCID NO: 0000-0001-8237-6674

Dr. Öğr. Üyesi Hilal TOZLU ÇELİK,
Ordu Üniversitesi, Ulubey Meslek Yüksekokulu, Gıda İşleme Bölümü
ORCID NO: 0000-0002-9744-7719

ÖZET

Bu derleme, koyun ve keçilerin davranışsal özelliklerinin yavru gelişimi üzerindeki etkilerini derinlemesine incelemeyi amaçlamaktadır. Koyunlar ve keçiler, sosyal gruplar içinde yaşayan ve karmaşık sosyal yapılar geliştiren sürü hayvanlarıdır. Bu sürü içindeki hiyerarşi, liderlik, eşler arası ilişkiler ve diğer sosyal etkileşimler, bu hayvanların davranışlarını ve sosyal yapılarını şekillendirir. Besleme, barınma koşulları, çevresel değişkenler ve insan müdahalesi gibi faktörler de bu davranışları etkiler.

Küçükbaş hayvan yavruları doğum sonrası davranışları, analarıyla olan ilişkileri ve bağlanma süreci üzerindeki araştırmalar, yavru gelişimi üzerinde önemli bir etkiye sahiptir. Yavruların analarıyla kurdukları ilk bağlar, ilerleyen dönemlerdeki sosyal ilişkilerini ve stresle başa çıkma yeteneklerini etkileyebilir. Bu nedenle, yavruların analarıyla olan etkileşimleri ve erken çevresel faktörler, uzun vadeli davranışsal gelişimlerini etkileyebilir.

Yetişkin koyun ve keçilerin davranışları da yavru gelişimi üzerinde önemli bir rol oynar. Örneğin, ananın stresli olduğu durumlarda yavru da stresli olabilir ve bu, yavrunun davranışsal ve duygusal gelişimini etkileyebilir. Yetersiz bakım, sosyal izolasyon veya çevresel stres gibi faktörlerin, yavru hayvanların gelişimi üzerinde olumsuz etkileri olabilir. Küçükbaş hayvanlarda ana yavru ilişkisi, yavrunun büyüme ve gelişimine etkili önemli bir faktördür. Analık kabiliyeti, yavru meme tutma, yavruyu kabul etme, doğum sonrası yalayarak kurutma ve memeye yönlendirme davranışları yavrunun ilk günlerinde ağız sütü almasını sağlayacaktır. Keçilerde yavruyu kabul etmede doğumu takiben sorunlar yaşanmaktadır. Yetiştiriciler doğumların yoğunlaştığı süreçte yavruyu anaya benimsetmede daha fazla işgücüne ihtiyaç bulunmaktadır.

Sonuç olarak, koyun ve keçilerdeki davranışsal özelliklerin yavru gelişimi üzerindeki etkileri, hayvan refahı ve yetiştiricilik uygulamaları açısından büyük önem taşır. Bu derleme, bu etkileri anlamak ve gelecekteki araştırmalara rehberlik etmek için mevcut literatürü derinlemesine incelemektedir.

Anahtar Kelimeler: Koyun, Keçi, Yavru Gelişimi, Davranış

ABSTRACT

This compilation aims to thoroughly examine the effects of behavioral traits of sheep and goats on the development of their offspring. Sheep and goats are herd animals that live in social groups and develop complex social structures within these herds. Hierarchy, leadership, interpersonal relationships, and

other social interactions within the herd shape the behaviors and social structures of these animals. Factors such as nutrition, housing conditions, environmental variables, and human intervention also influence these behaviors.

Research on the postnatal behaviors of small ruminant offspring, their relationships with their mothers, and the bonding process have significant implications for offspring development. The initial bonds formed by offspring with their mothers can affect their social interactions and coping abilities with stress in later stages. Therefore, interactions with mothers and early environmental factors can influence long-term behavioral development.

The behaviors of adult sheep and goats also play a crucial role in offspring development. For example, if the mother is stressed, the offspring may also experience stress, affecting their behavioral and emotional development. Factors such as inadequate care, social isolation, or environmental stress can have negative effects on the development of young animals. The mother-offspring relationship in small ruminants is a significant factor that influences the growth and development of offspring. Maternal ability, suckling, acceptance of offspring, postnatal licking and drying, and guiding the offspring to the udder behaviors ensure the intake of colostrum in the first days of the offspring. Issues may arise in accepting the offspring in goats following birth. Breeders require more manpower to accustom the offspring to the mother during periods of concentrated births.

In conclusion, the behavioral traits of sheep and goats have significant implications for offspring development, animal welfare, and husbandry practices. This compilation delves into understanding these effects and provides guidance for future research by thoroughly examining the existing literature.

Keywords: Sheep, Goat, Offspring Development, Behavior

GİRİŞ

Hayvan yetiştiriciliğinde, hayvanların davranışlarını incelemek ve anlamak oldukça önemlidir. Bu sebeple, hayvan davranışları üzerine birçok araştırma yapılmaktadır. Hayvan davranışı dediğimizde, hayvanın çevresiyle olan etkileşimi akla gelir. Yani, hayvanın çevresindeki koşullara verdiği tepkilerdir. Bu etkileşim sürecinde, hayvanın davranışları, ihtiyaçları ve yaşadığı ortam belirlenir. Davranış, bir hayvanın vücut kaslarının hareketiyle ortaya çıkan ve vücudun bir kısmının veya tamamının pozisyonunu değiştiren tepkidir. Hayvanlar, pozisyonlarını değiştirmeden yaptıkları küçük bir hareketle de davranış sergileyebilirler (Ünal ve Akçapınar, 1994; Gonyou, 1991; Akçapınar 1994).

Hayvan davranışlarının incelenmesi ve bilinmesi, hayvan yetiştiriciliği açısından birçok durumu algılamak için elzemdir. Bu nedenle, davranışlarla alakalı birçok araştırma yapılmıştır. Bu araştırmalar, hem yabani hayvanlar üzerinde hem de deneysel olarak oluşturulan çevresel koşullarda gerçekleştirilmektedir. Elde edilen bulgular, hayvanların bakım ve barınma koşullarının en uygun şekilde belirlenmesinde kullanılmaktadır. Hayvan davranışlarının araştırılması, bir hayvanın özelliklerini ve çevresine nasıl tepki verdiğini anlamamıza yardımcı olur (Büyüktekin et al., 2015).

Hayvan davranışları, iç ve dış faktörlere verilen tepkilerdir ve hayvanın fizyolojik durumunu yansıtır (Lindsay, 1996). Davranışların detaylı bir şekilde anlaşılması, uygun çevresel koşulların sağlanması, bakımın ve beslemenin düzenlenmesi, başarılı bir hayvansal üretim için kritik rol oynar. Hayvan davranışlarının incelenmesine yönelik yapılan araştırmalar genellikle etoloji disiplini kapsamında ele alınır. Etoloji, hayvan davranışlarının biyolojisini anlamaya çalışan bilim dalıdır. Araştırmacılar, hayvan davranışlarını hayvan fenotipinin bir parçası olarak görmektedirler. Bazı davranışlar genetik faktörlerden daha çok etkilenir, bu durumda davranışlar içgüdüsel olarak kabul edilir. Hayvanın genetiği

sabit olsa da, çevresel faktörleri kontrol altına alarak hayvan davranışlarını önemli ölçüde etkilemek mümkündür (Ünal, 2011).

Çiftlik hayvanları yetiştiriciliğinde hem ananın hem de yavrunun davranışlarının bilinmesi, yetiştiricilik açısından büyük önem taşır. Özellikle koyun yetiştiriciliğinde, verimlilik genellikle kuzu verimiyle ilişkilendirilir. Kuzu verimini artırmak için, doğumdan hemen sonra ananın ve yavrunun davranışlarının iyi anlaşılması gerekmektedir. Son yıllarda, dünya genelinde çiftlik hayvanlarında ana ve yavru davranışlarıyla ilgili birçok araştırma yapılmıştır (Özdemir ve Altın, 2007).

Yavrunun hayatta kalması üzerindeki belirleyici faktör genellikle çevresel koşullarının, ana ve yavru özellikleridir (Gaillard et al., 1998). Ana bakımı ve yavru gelişimi muhtemelen yavrunun hayatta kalmasının temel belirleyicileridir (Mousseau et al., 2009; Therrien et al., 2008), ancak memelilerde yavru hayatta kalması değerlendirilirken bu etki genellikle ihmal edilmektedir (Mousseau et al., 2009). Gerçekten de, ana özellikleri ile yavru özellikleri arasındaki ilişkiler, ana bakımı ve yavru gelişim davranışları sonucunda dolaylı olabileceği muhtemeldir (Andersen et al., 2000). Bu nedenle, yavrunun hayatta kalmasında doğrudan ve dolaylı belirleyicileri ayırt etmek için yavru özellikleri ve gelişimi ile birlikte ana özellikleri, bakımı ve çevresel faktörlerin hepsini test etmek önemlidir, bu da popülasyon dinamiklerinin temel bir bileşenidir (Gaillard et al., 1998).

Ana yavru arasında yakın ilişki kurulması ve onlar için uygun bir sosyal ortam sağlamak, ana-yavru bağlarını güçlendirecek ve yavruların stresle başa çıkma becerilerini geliştirecektir (Nowak et al., 2000; Spinka et al., 2001; Fagen ve Fagen, 2004). Oyun davranışı, yavruların sosyal ve motor gelişimini teşvik ederek, motor becerilerinin gelişimini ve duygusal dayanıklılıklarını arttırmayı sağlayarak beklenmedik durumlarla başa çıkma yeteneklerini güçlendirecektir (Spinka et al., 2001; Nunes et al., 2004).

Ana yaşı arttıkça yavruların hayatta kalma şansı daha yükselir. Çünkü analık kabiliyetinin yaş ilerledikçe artması yavru ana bağının daha güçlü olmasını sağlar (Pianka ve Parker, 1975; Solberg et al., 2007; Meijer et al., 2011). Ağıl koşulları analık kabiliyeti, yüksek kaliteli yemlere erişim yavrunun hayatta kalma şansını dolaylı olarak artırabilir (Clutton-Brock et al., 1984; Van Moorter et al., 2009). Yavru besleme öncesi çoğunlukla analara bağlı olduğundan, ana özellikleri aynı zamanda doğrudan yavrunun hayatta kalması üzerindeki etkileri ile yavru bakımını da etkileyebilir (Nowak et al., 2000).

Doğumdan hemen sonra keçi ve oğlağın bir arada tutulması, yalnızca ana-yavru bağı oluşturmakla kalmaz, aynı zamanda anası ölen oğlakların bakımında da hayati bir rol oynar. Araştırmalar, bu bağın yabancı oğlakların reddedilmesinde kritik öneme sahip olduğunu ortaya koymuştur. Bu durumu "bağlanma" olarak adlandırabiliriz. Oğlağın doğumdan hemen sonra anası tarafından yalanması, sadece oğlağın kuruması veya solunumunun kolaylaşması için değil; aynı zamanda ananın yavrusunu tanıması ve yavrunun anasına güçlü bir şekilde bağlanmasını da sağlar (Ertuğrul, 1992).

Küçükbaş hayvanlarda, ana ve yavru arasında gelişen bağ en önemli ve temel sosyal ilişkidir. Ana-yavru ilişkilerinin hızlı ve güçlü bir şekilde kurulması, birçok araştırmacı tarafından incelenmiştir. Yavrular, analarına benzemek için analar ile kuvvetli bir sosyal bağ oluşturur. Bu bağın oluşumu, yavrunun anası veya bakıcısına göre şekillenebilir ve yem temini bu bağlılığın başlıca unsuru olarak öne çıkmaktadır. Ancak, yapılan araştırmalar besin yokluğunda ve hatta fiziksel temasın olmadığı durumlarda bile bağlılığın geliştiğini göstermiştir. Doğum sonrasında ana-yavru ilişkisi engellenirse, yavrunun anadan ayrılması çeşitli davranış anormalliklerine yol açabilir. Bu durumda, hayvanlarda strese karşı direnç azalır, gelişim geriler ve ölüm oranı artar (Sağmanlıgil et al., 2013). Koyunlar için, doğum sonrası dönemde ana ile kuzu arasındaki bağın yeterince kuvvetli kurulamaması durumunda, kuzu kayıplarının oldukça yüksek seviyelerde (yaklaşık %9) olabileceği bildirilmiştir (Alexander, 1986).

Günlük rutinlerdeki değişiklikler, meleme sayısındaki artış ve sosyal mesafenin azalması, erken sütten kesimin; yavrularda stres oluşturduğunu gösteren birkaç belirtidir (Ataşoğlu et al., 2008). Bunların yanı sıra, stres karşısında kortizol hormonunun artması, rektal sıcaklık ve nabız sayısının yükselmesi gibi çeşitli hormonal değişiklikler de meydana gelmektedir (Cengiz ve Yalçın, 2001). Plazma kortizol seviyesindeki artış, hayvanların stresli durumlara verdiği en belirgin tepkilerden biridir (Magistrelli et al., 2013; Demirören, 2005).

Stres düzeyini belirlemek için plazma kortizol seviyesini ölçmek yaygın bir yöntemdir. Stres, hem hayvan refahını hem de üretim süreçlerini büyük ölçüde etkilemektedir. Son yıllarda, hayvansal üretimde çevresel stres faktörlerinin yol açtığı verim düşüklüğü ve bu durumun ekonomik kayıplara neden olması, giderek daha fazla davranışsal çalışmalarının yapılmasını teşvik etmiştir. Buna karşın çevresel stres faktörlerinin hayvanlar üzerindeki etkilerinin fizyolojik mekanizmaları henüz tam olarak anlaşılamamıştır (Squires, 2003; Moberg, 2000; Dobson ve Smith, 2000). Hayvanlardaki stres fizyolojisinin tam olarak çözümlenmesi, stresten kaynaklanan verim kayıplarını önlemek ve böylece ekonomik verimliliği artırmak için kritik bir rol oynamaktadır.

Koyun ve Keçilerin Davranışsal Özellikleri:

Koyunlar ve keçiler, yakın akraba olmalarına rağmen, ekolojik yaşam alanı, sosyal yapıları ve evcilleştirilme seviyeleri tarafından etkilenmiş farklı doğal davranışlar sergilerler.

Keçiler, koyunlara kıyasla daha yüksek davranışsal esneklik gösterirler. Bu, değişen çevrelere uyum gerektiren görevlerde belirgindir. Örneğin, bir mekansal dolambaç görevi sırasında keçiler, koyunlardan daha hızlı bir şekilde engel pozisyonlarındaki değişikliklere uyum sağlamıştır. Bu, keçilerin daha dağınık gıda kaynaklarına dayanan besleme stratejileri ile bağlantılıdır (Raoult et al., 2021).

Koyunlar ve keçiler farklı besleme ekolojilerine sahiptir. Keçiler genellikle çalılar ve ağaçlarla beslenen geviş getirenlerden, koyunlar esas olarak ot yiyen hayvanlardır. Bu besleme davranışı farklılıkları, farklı türde meralardaki aktivite desenlerine de yansır. Örneğin, keçiler daha çok ağaçlık alanlarda otlarken, koyunlar daha çok otluk alanlarda otlar. Ayrıca, keçiler ağaçlık alanlarda daha fazla rahat davranışlar (örn. kendini temizleme) sergilerken, koyunlar bu ortamlarda daha fazla içme ve tuz tüketimi gösterirler (Bojkovski et al. 2014; Greaves, and Wedderburn, 1995).

Koyunlar ve keçiler sosyal ve analık davranışları açısından da farklılık gösterirler. Keçiler, koyunlara göre daha sık yalnız hareket eder ve dinlenirler, koyunlar ise sürüleriyle yakın temasta kalmayı tercih ederler. Analık davranışı açısından, keçilerde yavrularını emzirmeyi reddetme olasılığı daha yüksektir. Ayrıca, keçiler daha fazla düşük frekanslı melerken, koyunlar daha yüksek frekanslı meleme ve daha fazla dil hareketi ve koklama davranışları sergilerler (Pakhretia and Pirta., 2010).

Kontrollü ortamlarda keçiler, koyunlara kıyasla daha yüksek düzeyde oyun oynama ve dinlenme davranışları sergilerken, koyunlar daha fazla ayakta durma süresi geçirirler. Her iki tür de benzer düzeyde yeme ve geviş getirme aktiviteleri gösterir, ancak keçiler daha az içer ve daha az ayakta dururlar (Keskin et al., 2005).

Koyun ve keçilerin refahı, barınma koşullarından etkilenebilir. Organik tarım sistemlerinde, artan kapalı alan, keçiler arasında daha senkronize yatma davranışına ve daha az saldırgan etkileşime yol açar. Koyunlar ve keçiler, açık hava erişimi sağlandığında zamanlarının önemli bir kısmını dışarıda geçirirler ki bu, refahlarını olumlu yönde etkiler (Hansen, 2015).

Koyunlar ve keçiler, belirgin üreme davranışları ve fizyolojik süreçlere sahiptir. Her iki tür de et, yün ve süt sağlamak için önemli roller oynar ve üreme verimlilikleri, iyi yönetim uygulamaları besleme ve genetik seçim ile artırılabilir (Bazer, 2020).

Koyun ve keçilerin sosyal yapıları ve ilişkileri, yaş, çevre, yönetim uygulamaları ve türler arası etkileşimler gibi çeşitli faktörlerden etkilenir. Bu dinamikleri anlamak, hayvan refahını ve hayvancılık endüstrilerindeki verimliliği artırmak için hayati öneme sahiptir.

Keçiler, yaş, boyut ve boynuzların hakimiyette anahtar faktörler olduğu, istikrarlı, doğrusal bir sosyal hiyerarşi sergilerler. Dominant keçiler, yem bol olduğunda daha agresif ve seçici davranır, ancak bu seçicilik yem kıtlığı sırasında azalır (Barroso et al., 2000; Addison and Baker, 1982). Yabani keçiler, farklı çevrelerde tutarlı sosyal yapılar korurlar ve optimal grup büyüklüğü 12-13 bireyden oluşur. Güçlü sosyal bağlar, yakın bağlı bireyler arasında daha az saldırganlık ile ilişkilidir (Stanley and Dunbar, 2013).

Koyunlar, önceki yönetim alt grup oluşturma ve yaş gibi faktörlerden etkilenen, rastgele olmayan, heterojen sosyal ilişkiler gösterirler. Üreme durumu, ağırlık ve genetik akrabalık gibi faktörler sosyal

tercihler üzerinde minimal etkiye sahiptir. Hayvan yoğunluğu ve rüzgar soğuğu gibi çevresel faktörler de sosyal kümelenmeyi etkiler (Ozella et al., 2020). Koyun ve keçiler, doğumdan itibaren birlikte yetiştirildiklerinde güçlü türler arası sosyal bağlar kurabilirler. Bu bağlar, 60-90 günlük aynı türden bireylerle birlikte yaşama ile tersine çevrilebilir, bu da tür eğilimlerinin öğrenilebilir ve uyarlanabilir olduğunu gösterir (Tomlinson and Price, 1980). Kuzu ve oğlaklar, ağıl içinde bulundukları çevreden, ayrıldıklarında farklı tepkiler gösterirler. Koyunlar daha yüksek hareketlilik ve kortikosteroid seviyeleri gösterirken, keçiler daha fazla ses çıkarır. Bu farklar, türler arasındaki farklı duygusal tepkiler ve sosyal ihtiyaçları işaret eder (Lyons et al., 1993).

Besleme, koyun ve keçilerde yumurtalık aktivitesini önemli ölçüde etkiler. Yetersiz besleme üremeyi engelleyebilirken, besleme takviyesi, zaten yumurtlayan dişilerde doğurganlığı artırabilir. Besleme ile fotoperiyot ve sosyo-cinsel sinyaller gibi diğer çevresel faktörler arasındaki etkileşim, üreme fizyolojisi ve davranışında kritik bir rol oynar (Scaramuzzi and Martin, 2008). Fotoperiyot (mevsimsellik) ve erkek sosyo-cinsel sinyaller (erkek etkisi), yumurtalık fonksiyonu üzerinde derin etkiler yaparak mevsimsel ve doğum sonrası anöstrus dönemlerinde senkronize verimli ovülasyonu tetikler. Bu çevresel faktörler, üreme sonuçlarını etkileyerek sinerjistik ve antagonist etkileşimlerde bulunur, ancak bu etkileşimler tam olarak anlaşılamamıştır (Scaramuzzi and Martin, 2008).

Yavru Gelişimi ve Davranışsal Özellikler:

Koyun ve keçi yavrularının doğumdan hemen sonraki davranışları, hayatta kalmaları ve gelişimleri için hayati öneme sahiptir. Bu derleme, koyun ve keçilerde doğum sırasında ve sonrasında gözlemlenen ana ve yeni doğan davranışlarını, bu davranışları etkileyen faktörlere ve yavruların refahı üzerindeki etkilerine odaklanarak incelemektedir.

Hem koyunlar hem de keçiler, doğumdan hemen sonra yavrularını yoğun bir şekilde temizler, bu davranış ana tanıma ve bağlanmanın oluşması için gereklidir (Lickliter, 1985; Poindron et al., 2007; Bareham, 1976; Hernández et al., 2012).

Koku, görme ve işitsel ipuçları, keçilerin analarını hızla tanımalarında önemli bir rol oynar ve benzer mekanizmalar koyunlarda da gözlemlenir (Poindron et al., 2007; Hernández et al., 2012).

Çoğu oğlak ve kuzu, doğumdan birkaç dakika sonra ayağa kalkmaya çalışır ve genellikle ilk saat içinde emmeye başlar (Lickliter, 1985; Bareham, 1976; Darwish and Ashmawy, 2011; Martínez et al., 2009). Doğumun süresi ve zorluğu, yeni doğanların canlılığı ve hayatta kalma şansını önemli ölçüde etkiler. Uzun ve zor doğumlar, canlı doğum oranında azalmaya, ayağa kalkmada gecikmeye ve emme refleksinde düşmeye sebep olarak daha yüksek yeni doğan ölümlerine yol açar (Darwish and Ashmawy, 2011; Martínez et al., 2009).

Tek doğan yavrular ve kuzular genellikle ikizlere göre daha yüksek doğum ağırlıklarına ve daha uzun doğum sürelerine sahiptir, bu da doğum sonrası davranışlarını etkiler (Bareham, 1976; Hernández et al., 2012). Uzun ve zor doğumlar yaşayan koyunlar ve keçiler, daha az analık davranışı sergiler; bu durum gecikmiş temizlik ve daha yüksek reddetme oranları gibi sonuçlar doğurur ve yeni doğanın vücut sıcaklığını koruması ve hayatta kalma şansını olumsuz etkiler (Darwish, and Ashmawy, 2011; Martínez et al., 2009).

Gebelik sırasında yetersiz beslenen analar, daha düşük doğum ağırlıklarına sahip yavrular, yetersiz temizlik, gecikmiş ayağa kalkma ve azalmış emme başarısı ile karşılaşır, bu da hayatta kalma şanslarını azaltır. Gebelik sırasında yeterli otlak ve besleme, analık davranışlarını ve yeni doğan yaşama gücü sonuçlarını iyileştirir; iyi beslenmiş koyunlar ve keçiler, daha iyi analık davranışı gösterir ve yeni doğanlar daha aktif davranışlar sergiler (Corner et al., 2010; Bareham, 1976).

Kuzular veya oğlaklar ile anaları arasındaki bağlanma süreci, yavruların hayatta kalması ve refahı için çok önemlidir. Bu bağ, doğumdan kısa bir süre sonra gerçekleşen davranışsal, vokal ve fiziksel

etkileşimlerin bir kombinasyonu aracılığıyla kurulur. Bu etkileşimleri anlamak, ana bakım uygulamalarını iyileştirmeye ve yeni doğan hayatta kalma oranlarını artırmaya yardımcı olabilir.

Her iki tür de benzer analık davranışlar sergilerken, doğum sonrası mekansal ilişkilerde farklılıklar vardır. Kuzular doğumdan kısa bir süre sonra analarını takip ederken, keçi yavruları yaklaşık bir hafta boyunca saklanır ve sadece kısa emme seansları için ortaya çıkar (Poindron et al., 2007; Hernández et al., 2012; Lickliter, 1985).

Doğum yeri, bağlanma süreci için kritik öneme sahiptir. Doğumdan sonra doğum yerinde geçirilen zaman, optimal ana davranışı ve kuzu hayatta kalma ile ilişkilidir. Geç gebelik döneminde iyi besleme, ana davranışlarını ve kolostrum üretimini artırarak, erken bağlanma ve kuzu hayatta kalması için hayati öneme sahiptir (Nowak, 1996). Koyun ve kuzusu arasındaki erken sesli tanıma, ana-yavru temasının sürdürülmesi için gereklidir. Koyunlar ve kuzular, doğumdan sonraki 24 ila 48 saat içinde birbirlerinin seslerini ayırt edebilirler (Sèbe et al., 2007; Sèbe et al., 2011). Doğumda daha sesli olan kuzular, analarıyla daha güçlü bir bağ kurma eğilimindedir, bu da sesli aktivitenin bağlanma sürecinde önemli bir rol oynadığını göstermektedir (Nowak, 1990).

Emme davranışı ise yavrular ile anaları arasındaki tercihe dayalı ilişkinin kurulmasında güçlü bir pekiştiricidir. Doğumdan hemen sonra memeye sınırsız erişimi olan kuzular, analarına daha güçlü bir bağ gösterirler. Emme, bağın ilk kurulmasında kritik öneme sahipken, bağın sürdürülmesinde ilk birkaç günden sonra ise daha az önemli hale gelir (Nowak et al., 1997).

Kuzuların ve oğlakların gelişimi ve büyümesi, çeşitli çevresel ve sosyal faktörlerden etkilenir. Bu etkilerin anlaşılması, hayvan yetiştiriciliği uygulamalarının optimize edilmesi ve bu hayvanların genel sağlık ve verimliliğinin artırılması için hayati önem taşır.

Doğum yılı, sürü ve doğum tipi gibi çevresel faktörler, kuzu doğum ağırlığı, sütten kesim ağırlığı ve farklı yaşlardaki ağırlık gibi büyüme özelliklerini önemli ölçüde etkiler. Erkek ve tek doğan kuzular, dişi ve ikiz doğan kuzulardan genellikle daha ağırdır (Tohidi et al., 2017; Baneh and Hafezian, 2009). Genetik olmayan faktörler, kuzu cinsiyeti, doğum yılı ve doğum sayısı gibi, çeşitli aşamalardaki büyüme performanslarını önemli ölçüde etkiler. Bu da seçim doğruluğunu artırmak için düzeltmeler yapılmasını gerektirir (Tohidi et al., 2017).

Sütten kesim zamanında sosyal dinamikler, örneğin akraba olmayan yetişkin koyunların varlığı, merada kuzu otlama ve yatma davranışını önemli ölçüde etkilemez. Ancak, sütten kesilen ve benzer yaşta kuzularla besi yerine konulan kuzular, besleme zamanında başlangıçta artış gösterir, bu da sütten kesim stresine uyum sağladıklarını gösterir. Analarıyla kalan ve daha sonra sütten kesilen kuzular, muhtemelen süt alımına devam ettikleri için otlatmaya daha az zaman ayırırlar (Pullin et al., 2017).

Davranışsal Özelliklerin Yavru Gelişimine Etkileri:

Kuzuların ve oğlakların davranışları, yetişkin hayvanların eylemleri ve varlığı tarafından önemli ölçüde etkilenebilir. Bu etkiler arasında sütten kesim, kastrasyon, erken yaşam deneyimleri ve çevresel faktörlere tepkiler bulunur. Bu etkilerin anlaşılması, hayvan refahını ve yönetim uygulamalarını iyileştirmek için oldukça önemlidir.

Sütten kesim sırasında analarından ayrılan kuzular, artan dolaşma, meleme ve azalan otlama davranışları sergileyerek ayrılık ve besleme değişikliklerinden kaynaklanan stresi gösterir (Damián et al., 2013; Schichowski et al., 2010; Pullin et al., 2017). Kuzular (6 haftalık sütten kesilenler) daha yaşlı yaşlarda sütten kesilenlere (13 haftalık) göre daha fazla ajitasyon ve stres gösterirler (Schichowski et al., 2010).

Kuzularda ve oğlaklarda kastrasyon, artan kortizol seviyeleri ve azalan oyun oynama ile artan anormal postürler gibi davranışlarla önemli ölçüde sıkıntıya yol açar (Mellor et al., 1991; Thornton and Waterman-Pearson, 2002). Kastrasyondan kaynaklanan sıkıntı, kuzularda oğlaklar ve buzağılara göre daha belirgindir (Mellor et al., 1991). Erken yaşta yaşanan acı verici deneyimler, örneğin kuyruk kesme

veya hafif enfeksiyonlar, yetişkin koyunlarda artan ağrı hassasiyetine ve yavrularında azalan ağrı hassasiyetine yol açabilir (Clark et al., 2014).

Çevresel kirleticilere maruz kalma, kuzuların duygusal reaktivitesini ve keşif davranışını değiştirebilir. Tedavi edilen kuzular, kontrol grubuna göre daha az reaktivite gösterirken daha fazla meleme sergilerler (Erhard and Rhind., 2004).

Sütten kesim sırasında akraba olmayan yetişkin koyunların varlığı, kuzuların meradaki otlama ve yatma davranışını önemli ölçüde etkilemez. Sütten kesilen kuzular, besi yerine alındıklarında başlangıçta besleme zamanlarını artırarak strese uyum sağlarlar (Pullin et al., 2017).

Uzun ve güç doğumlar, daha kötü ana davranışlarına ve daha az canlı kuzulara yol açarak daha yüksek yeni doğan ölümlerine ve vücut sıcaklığını koruma yeteneklerinin azalmasına neden olur (Darwish and Ashmawy, 2011).

Farklı sosyal koşullarda (sürüde, bir koyunla bireysel olarak, diğer kuzularla veya yalnız) yetiştirilen kuzular, saldırganlık ve baskınlık davranışlarında farklılıklar gösterir. Sürüde yetiştirilen kuzular daha saldırgan olma eğilimindedir (Zito et al., 1985).

Kuzuların ve oğlakların davranışsal gelişimi, çevresel ve sosyal faktörlerden önemli ölçüde etkilenir. Bu etkilerin anlaşılması, bu hayvanlarda daha sağlıklı ve uyumlu davranışları teşvik etmek için yetiştirme uygulamalarını optimize etmeye yardımcı olabilir.

Sütten kesildikten sonra benzer yaşta kuzularla birlikte otlakta bırakılan kuzular, başlangıçta daha fazla ayakta durma eğiliminde olup zamanla adapte olmuşlardır, oysa yemlik ortamına alınanlar, strese olan uyumun artan besleme süreleri ile göstermişlerdir. Sütten kesilen kuzularla birlikte tutulan akraba olmayan yetişkin koyunların, otlama ve yatma davranışlarını, benzer yaşta kuzularla sütten kesilenlere kıyasla önemli ölçüde etkilemediği gözlemlenmiştir (Pullin et al., 2017).

Erken sosyal koşullar, izolasyon veya sürü olmadan büyüme gibi, daha sonraki dönemdeki agonistik ve cinsel davranışlar da dahil olmak üzere davranışları önemli ölçüde değiştirebilir (Creel and Albright, 1987).

Sosyal yoksunluk, kuzuların bireysel veya yapay olarak yetiştirilmesi gibi, sosyal davranış gelişimini etkiler ve test sırasındaki davranışlar, büyük ölçüde yetiştirme ortamına bağlı olarak değişir (Zito et al., 1977). Farklı fiziksel ve sosyal çevreler, Bighorn koyun popülasyonları arasında davranış kalıplarında farklılıklara yol açar. Çöl koyunları, fiziksel tehlikeler nedeniyle daha fazla çiftleşme davranışları ve azalan oyun sergilerken, kuzey koyunları, daha büyük grup etkileşimleri nedeniyle daha çeşitli davranışlar sergilemiştir (Berger, 2009).

Doğum yılı, doğum ağırlığı ve cinsiyet gibi çevresel faktörler, İran-Kara koyunlarının büyüme özelliklerini önemli ölçüde etkilemiş ve çevresel düzeltmelerin davranışsal seçilimi artırmak için gerekli olduğunu göstermiştir (Tohidi et al., 2017).

SONUÇ

Koyun ve keçilerin doğal davranışlarını anlamak, onların yönetimini ve refahını optimize etmek için elzemdir. Bu davranışlar, ekolojik çevre, sosyal yapıları ve evcilleştirilme seviyeleri tarafından şekillendirilir. Bu farklılıkları tanımak, bilinçli kararlar vermeye ve hayvanların bakım ve yönetiminde iyileştirmeler yapmaya yardımcı olabilir.

Koyunlar ve keçiler, yaş, çevre ve türler arası etkileşimler gibi faktörlerden etkilenen farklı sosyal yapılar ve davranışlar sergilerler. Keçiler stabil bir sosyal hiyerarşi ve optimal grup büyüklükleri oluştururken, koyunlar önceki etkileşimler ve yaşa dayalı farklı sosyal tercihler gösterirler. Her iki tür

de türler arası bağlar kurabilir ve sosyal izolasyona farklı tepkiler verirler. Bu dinamikleri anlamak, hayvan refahını ve verimliliği artırmak için daha iyi yönetim uygulamalarını gerektirir.

Koyun ve keçilerin davranışları ve üreme fizyolojileri, besleme ve çevresel etkileşimlerden önemli ölçüde etkilenir. Doğru besleme yönetimi, üreme sonuçlarını iyileştirebilir ve parazitik enfeksiyonların olumsuz etkilerini azaltabilir. Ayrıca, fotoperiyot ve sosyo-cinsel sinyaller gibi çevresel faktörler, üreme döngülerini senkronize etmede önemli bir rol oynar. Bu etkileşimleri anlamak, küçük ruminant üretim sistemlerinde etkili yönetim stratejileri geliştirmek için gereklidir.

Koyun ve keçi yavrularının doğumdan sonraki davranışları, ana davranışları, doğum koşulları ve maternal besleme açısından büyük ölçüde etkilenir. Ananın yavruyu yalaması ve temizlemesi, maternal tanımanın hızla oluşmasına ve yeni doğanların hızla ayağa kalkması ve emme refleksinin oluşmasını sağlar. Uzun ve zor doğumlar ile yetersiz maternal besleme, bu davranışları olumsuz etkileyerek daha yüksek yeni doğan ölümlerine yol açar. Bu davranışları ve etkileyen faktörleri anlamak, koyun ve keçilerin kritik doğum sonrası dönemdeki yönetim ve refahını iyileştirmek için gereklidir.

Kuzular ve anaları arasındaki bağlanma süreci çok yönlüdür ve doğum yerinde gerçekleşen kritik erken etkileşimler, duyusal ve ses ile iletişim ve emme aktivitesini içerir. Koyunlar ve kuzuların bu etkileşimler için yeterli zaman ve koşullara sahip olmalarını sağlamak, ana-yavru bağının gücünü önemli ölçüde artırabilir ve yeni doğanın hayatta kalma oranlarını iyileştirebilir.

Çevresel ve sosyal faktörler, kuzuların gelişimi ve büyümesinde önemli bir rol oynar. Doğum yılı, sürü ve doğum tipi gibi temel çevresel faktörler, büyüme özelliklerini önemli ölçüde etkilerken, erkek ve tek doğan kuzular genellikle daha ağırdır. Sütten kesim sırasında sosyal dinamikler, yetişkin koyunların varlığı ve sütten kesim ortamı, kısa ve uzun vadeli davranışları etkiler. Besi ortamları, sütten kesim stresine daha hızlı uyum sağlanmasını teşvik eder. Bu faktörlerin anlaşılması, kuzuların büyümesini ve refahını artırmak için bilinçli kararlar alınmasına yardımcı olabilir.

Yetişkin davranışları ve çevresel faktörler, kuzuların ve oğlakların davranışlarını ve refahını önemli ölçüde etkiler. Sütten kesim, kastrasyon ve erken yaşam deneyimlerinden kaynaklanan stres, uzun vadeli davranış değişikliklerine yol açabilir. Çevresel kirleticiler ve sosyal dinamikler de bu davranışları şekillendirmede kritik rol oynar. Bu etkilerin anlaşılması, bu hayvanların refahını ve verimliliğini artırmak için daha iyi yönetim uygulamaları geliştirmeye yardımcı olabilir.

Davranışsal özelliklerin yavru gelişimi üzerine etkilerini anlamak, kuzuların ve oğlakların gelişiminde kritik rol oynar. Erken sosyal etkileşimler ve yetiştirme ortamı, uzun vadeli davranışlarını ve uyumlarını önemli ölçüde etkiler. Bu faktörlerin anlaşılması, daha sağlıklı ve uyumlu davranışları teşvik etmek için daha iyi yetiştirme uygulamalarının tasarlanmasına yardımcı olabilir.

KAYNAKÇA

Addison, W., & Baker, E. (1982). Agonistic behavior and social organization in a herd of goats as affected by the introduction of non-members. Applied Animal Ethology, 8, 527-535. https://doi.org/10.1016/0304-3762(82)90216-4.

Akçapınar, H. (1994). Koyun Yetiştiriciliği. Ankara: Medisan Yayınevi.

Alexander, G. (1986). Physiological and behavioural factors affecting lamb survival under pastoral conditions. In G. Alexander, J. D. Barker, & J. Slee, Factors affecting the survival of new born lambs (pp. 9914). Commission of the European Communities.

Andersen, T., Fog, K., Kjellander, P., Lundberg, P., & Landa, A. (2000). Importance of migratory connectivity for spatial synchrony of a predator in a heterogeneous landscape. Oikos, 91(2), 229-238. https://doi.org/10.1034/j.1600-0706.2000.910204.x

Ataşoğlu, C., Yurtman, I. Y., Savaş, T., Gültepe, M., & Özcan, Ö. (2008). Effect of weaning on behavior and serum parameters in dairy goat kids. Animal Science Journal, 79(4), 435-442. https://doi.org/10.1111/j.1740-0929.2008.00554.x

Baneh, H., & Hafezian, S. (2009). Effects of environmental factors on growth traits in Ghezel sheep. African Journal of Biotechnology, 8, 2903-2907.

Bareham, J. (1976). The behaviour of lambs on the first day after birth.. The British veterinary journal, 132 2, 152-62 . https://doi.org/10.1016/S0007-1935(17)34737-1.

Barroso, F., Alados, C., & Boza, J. (2000). Social hierarchy in the domestic goat: effect on food habits and production.. Applied animal behaviour science, 69 1, 35-53 . https://doi.org/10.1016/S0168-1591(00)00113-1.

Bazer, F. (2020). Reproductive physiology of sheep (Ovis aries) and goats (Capra aegagrus hircus). , 199-209. https://doi.org/10.1016/b978-0-12-817052-6.00011-2.

Berger, J. (2009). Social ontogeny and behavioural diversity: consequences for Bighorn sheep Oris canadensis inhabiting desert and mountain environments. Journal of Zoology, 188, 251-266. https://doi.org/10.1111/J.1469-7998.1979.TB03403.X.

Bojkovski, D., Štuhec, I., Kompan, D., & Zupan, M. (2014). The behavior of sheep and goats co-grazing on pasture with different types of vegetation in the karst region.. Journal of animal science, 92 6, 2752-8 . https://doi.org/10.2527/jas.2013-7199.

Büyüktekin, M., Öztürk, A., & Zülkadir, U. (2015). Akkaraman koyunlarında doğumların gün içindeki dağılımı. 9. Ulusal Zootekni Bilim Kongresi (3-5 Eylül 2015, Konya), 501-509.

Cengiz, F., & Yalçın, M. (2001). Koyunlarda metabolizma kafesinde tutulmanın bazı fizyolojik parametreler üzerine etkileri. Journal of the Faculty of Veterinary Medicine, 20(1), 59-63.

Clark, C., Murrell, J., Fernyhough, M., O'Rourke, T., & Mendl, M. (2014). Long-term and trans-generational effects of neonatal experience on sheep behaviour. Biology Letters, 10. https://doi.org/10.1098/rsbl.2014.0273.

Clutton-Brock, T. H., Guinness, F. E., & Albon, S. D. (1984). Red deer: Behavior and ecology of two sexes. University of Chicago Press.

Corner, R., Kenyon, P., Stafford, K., West, D., Morris, S., & Oliver, M. (2010). The effects of pasture availability for twin- and triplet-bearing ewes in mid and late pregnancy on ewe and lamb behaviour 12 to 24 h after birth.. Animal : an international journal of animal bioscience, 4 1, 108-15 . https://doi.org/10.1017/S1751731109990899.

Creel, S., & Albright, J. (1987). Early experience.. The Veterinary clinics of North America. Food animal practice, 3 2, 251-68 . https://doi.org/10.1016/s0749-0720(15)31151-8.

Damián, J., Hötzel, M., Banchero, G., & Ungerfeld, R. (2013). Behavioural response of grazing lambs to changes associated with feeding and separation from their mothers at weaning.. Research in veterinary science, 95 3, 913-8 . https://doi.org/10.1016/j.rvsc.2013.08.001.

Darwish, R., & Ashmawy, T. (2011). The impact of lambing stress on post-parturient behaviour of sheep with consequences on neonatal homeothermy and survival.. Theriogenology, 76 6, 999-1005 . https://doi.org/10.1016/j.theriogenology.2011.04.028.

Demirören, E. 2005. Ruminantlarda sıcak baskısının refah üzerine etkileri. Süt Keçiciliği Ulusal Kongresi Bildirileri, (26-27 Mayıs 2005), pp. 85-88, İzmir.

Dobson, H., & Smith, R. F. (2000). What is stress, and how does it affect reproduction? Animal Reproduction Science, 60-61, 743-752. https://doi.org/10.1016/S0378-4320(00)00080-4

Erhard, H., & Rhind, S. (2004). Prenatal and postnatal exposure to environmental pollutants in sewage sludge alters emotional reactivity and exploratory behaviour in sheep.. The Science of the total environment, 332 1-3, 101-8 . https://doi.org/10.1016/J.SCITOTENV.2004.04.012.

Ertuğrul, M. (1992). Hayvan davranışları ders notları. A. Ü. Ziraat Fakültesi.

Fagen, R., & Fagen, J. (2004). Animal play: Evolutionary, comparative, and ecological perspectives. Cambridge University Press. https://doi.org/10.1017/CBO9780511542386

Gaillard JM, Festa-Bianchet M, Yoccoz NG (1998) Population dynamics of large herbivores: variable recruitment with constant adult survival. Trends Ecol Evol 13:58–63. https://doi:10.1016/S0169-5347(97)01237-8

Gonyou, H. W. (1991). Behavioral methods to answer questions about sheep. Journal of Animal Science, 69, 4155-4160.

Greaves, L., & Wedderburn, M. (1995). Comparison of the behaviour of goats and sheep on an eroded hill pasture. Applied Animal Behaviour Science, 42, 207-216. https://doi.org/10.1016/0168-1591(94)00542-M.

Hansen, I. (2015). Behavioural indicators of sheep and goat welfare in organic and conventional Norwegian farms. Acta Agriculturae Scandinavica, Section A — Animal Science, 65, 55 - 61. https://doi.org/10.1080/09064702.2015.1050447.

Hernández, H., Terrazas, A., Poindron, P., Ramírez-Vera, S., Flores, J., Delgadillo, J., Vielma, J., Duarte, G., Fernández, I., Fitz-Rodríguez, G., Retana-Márquez, S., Muñoz-Gutiérrez, M., & Serafín, N. (2012). SENSORIAL AND PHYSIOLOGICAL CONTROL OF MATERNAL BEHAVIOR IN SMALL RUMINANTS: SHEEP AND GOATS. Tropical and Subtropical Agroecosystems, 15.

Keskin, M., Sahin, A., Biçer, O., Gül, S., Kaya, Ş., Sari, A., & Duru, M. (2005). Feeding behaviour of Awassi sheep and Shami (Damascus) goats. Turkish Journal of Veterinary & Animal Sciences, 29, 435-439.

Lickliter, R. (1985). Behavior associated with parturition in the domestic goat. Applied Animal Behaviour Science, 13, 335-345. https://doi.org/10.1016/0168-1591(85)90013-9.

Lindsay, S. R. (1996). Understanding animal behavior. Blackwell Publishing.

Lyons, D., Lyons, D., Price, E., & Moberg, G. (1993). Social grouping tendencies and separation-induced distress in juvenile sheep and goats.. Developmental psychobiology, 26 5, 251-9 . https://doi.org/10.1002/DEV.420260503.

Magistrelli, D., Aufy, A. A., Pinotii, L., Rosi, F. 2013. Analysis of weaning- induced stress in Saanen goat kids. Journal of Animal Physiology and Animal Nutrition, 97:732-739.

Martínez, M., Otal, J., Ramírez, Á., Hevia, M., & Quiles, A. (2009). Variability in the behavior of kids born of primiparous goats during the first hour after parturition: effect of the type of parturition, sex, duration of birth, and maternal behavior.. Journal of animal science, 87 5, 1772-7 . https://doi.org/10.2527/jas.2008-1311.

Meijer, T., Nentwig, W., & Kropf, C. (2011). Does the availability of free roaming poultry reduce the population of the common vole (Microtus arvalis)? Journal of Pest Science, 84(3), 337-341. https://doi.org/10.1007/s10340-011-0375-1

Mellor, D., Molony, V., & Robertson, I. (1991). Effects of castration on behaviour and plasma cortisol concentrations in young lambs, kids and calves.. Research in veterinary science, 51 2, 149-54 . https://doi.org/10.1016/0034-5288(91)90005-9.

Moberg, G. P. (2000). Biological response to stress: Implications for animal welfare. In G. P. Moberg & J. A. Mench (Eds.), The biology of animal stress: Basic principles and implications for animal welfare (pp. 1-21). CABI Publishing. https://doi.org/10.1079/9780851993591.0001

Mousseau, T. A., Uller, T., Wapstra, E., & Badyaev, A. V. (2009). Developmental plasticity and human health. Nature, 460(7259), 728-731. https://doi.org/10.1038/nature08139

Nowak, R. (1990). Lamb's bleats: important for the establishment of the mother-young bond?. Behaviour, 115, 14-28. https://doi.org/10.1163/156853990X00275.

Nowak, R. (1996). Neonatal survival: contributions from behavioural studies in sheep. Applied Animal Behaviour Science, 49, 61-72. https://doi.org/10.1016/0168-1591(95)00668-0.

Nowak, R., Murphy, T., Lindsay, D., Alster, P., Andersson, R., & Uvnäs-Moberg, K. (1997). Development of a Preferential Relationship With the Mother by the Newborn Lamb Importance of the Sucking Activity. Physiology & Behavior, 62, 681-688. https://doi.org/10.1016/S0031-9384(97)00079-6.

Nowak, R. M., Walker, E. P., & Hoof, J. V. (2000). Walker's mammals of the world (Vol. 2). JHU Press. https://doi.org/10.1159/000050810

Nunes, S., Muecke, E. M., & Anthony, E. J. (2004). The importance of play in promoting healthy child development and maintaining strong parent-child bonds. Pediatrics, 113(Supplement 3), 997-1005. https://doi.org/10.1542/peds.113.3.S3.997

Ozella, L., Langford, J., Gauvin, L., Price, E., Cattuto, C., & Croft, D. (2020). The effect of age, environment and management on social contact patterns in sheep. Applied Animal Behaviour Science. https://doi.org/10.1016/j.applanim.2020.104964.

Özdemir, S., & Altın, T. (2007). Karya tipi koyunlarda doğum ve doğum sonrası erken dönemde analık davranışları. Hayvansal Üretim, 48(1), 14-20.

Pakhretia, S., & Pirta, R. (2010). A Behavioural Study of the Sheep and Goats of the Transhumant Gaddis. Journal of Human Ecology, 29, 100 - 93. https://doi.org/10.1080/09709274.2010.11906252.

Pianka, E. R., & Parker, W. S. (1975). Age-specific reproductive tactics. The American Naturalist, 109(970), 453-464. https://doi.org/10.1086/283015

Poindron, P., Terrazas, A., Oca, M., Serafín, N., & Hernández, H. (2007). Sensory and physiological determinants of maternal behavior in the goat (Capra hircus). Hormones and Behavior, 52, 99-105. https://doi.org/10.1016/j.yhbeh.2007.03.023.

Pullin, A., Pairis-Garcia, M., Campbell, B., Campler, M., Proudfoot, K., & Fluharty, F. (2017). The effect of social dynamics and environment at time of early weaning on short- and long-term lamb behavior in a pasture and feedlot setting.. Applied Animal Behaviour Science, 197, 32-39. https://doi.org/10.1016/J.APPLANIM.2017.09.003.

Raoult, C., Osthaus, B., Hildebrand, A., McElligott, A., & Nawroth, C. (2021). Goats show higher behavioural flexibility than sheep in a spatial detour task. Royal Society Open Science, 8. https://doi.org/10.1098/rsos.201627.

Sağmanlıgil, V., Cengiz, F., Salgırlı, Y., Atasoy, F., Ünal, N., & Petek, M. (2013). Hayvan davranışları ve refahı. Anadolu Üniversitesi Yayınları. (Yayın No: 2332).

Scaramuzzi, R., & Martin, G. (2008). The importance of interactions among nutrition, seasonality and socio-sexual factors in the development of hormone-free methods for controlling fertility.. Reproduction in domestic animals = Zuchthygiene, 43 Suppl 2, 129-36 . https://doi.org/10.1111/j.1439-0531.2008.01152.x.

Schichowski, C., Moors, E., & Gauly, M. (2010). Influence of weaning age and an experimental Haemonchus contortus infection on behaviour and growth rates of lambs.. Applied Animal Behaviour Science, 125, 103-108. https://doi.org/10.1016/J.APPLANIM.2010.04.014.

Sèbe, F., Nowak, R., Poindron, P., & Aubin, T. (2007). Establishment of vocal communication and discrimination between ewes and their lamb in the first two days after parturition.. Developmental psychobiology, 49 4, 375-86 . https://doi.org/10.1002/DEV.20218.

Sèbe, F., Aubin, T., Nowak, R., Sèbe, O., Perrin, G., & Poindron, P. (2011). HOW AND WHEN DO LAMBS RECOGNIZE THE BLEATS OF THEIR MOTHERS?. Bioacoustics, 20, 341 - 355. https://doi.org/10.1080/09524622.2011.9753656.

Squires, E. J. (2003). Applied animal endocrinology. CABI Publishing. https://doi.org/10.1079/9780851995946.0000

Solberg, E. J., Heim, M., Grøtan, V., & Sæther, B. E. (2007). The relative impact of ecological and environmental factors on the dynamics of an alpine population of roe deer. The Journal of Animal Ecology, 76(4), 741-749. https://doi.org/10.1111/j.1365-2656.2007.01257.x

Spinka, M., Newberry, R. C., & Bekoff, M. (2001). Mammalian play: Training for the unexpected. The Quarterly Review of Biology, 76(2), 141-168. https://doi.org/10.1086/393866

Stanley, C., & Dunbar, R. (2013). Consistent social structure and optimal clique size revealed by social network analysis of feral goats, Capra hircus . Animal Behaviour, 85, 771-779. https://doi.org/10.1016/j.anbehav.2013.01.020.

Therrien, J. F., Gauthier, G., Korpimäki, E., Bety, J., Gélinas, J., & Bêty, J. (2008). Seasonal and long-term variations in food availability for tundra-nesting geese: The importance of macroalgae. Polar Biology, 31(4), 439-452. https://doi.org/10.1007/s00300-007-0365-y

Thornton, P., & Waterman-Pearson, A. (2002). Behavioural Responses to Castration in Lambs. Animal Welfare. https://doi.org/10.1017/s0962728600028153.

Tohidi, R., Ismailjami, Y., & Javanmard, A. (2017). Analysis of the Environmental Factors Affecting the Growth Traits of Iran-Black Sheep. International Journal of Environment, Agriculture and Biotechnology, 2, 159-164. https://doi.org/10.22161/IJEAB/2.1.21.

Tomlinson, K., & Price, E. (1980). The establishment and reversibility of species affinities in domestic sheep and goats. Animal Behaviour, 28, 325-330. https://doi.org/10.1016/S0003-3472(80)80040-6.

Ünal, N., & Akçapınar, H. (1994). Koyunlarda Davranış. Hayvancılık Araştırma Dergisi, 4(2), 113-123.

Ünal, S. (2011). Karya koyunlarında doğum ve emzirme dönemi analık ve kuzu davranışları ile serum kortizol düzeyleri (Doktora tezi). Adnan Menderes Üniversitesi, Türkiye.

Van Moorter, B., Visscher, D., Benhaiem, S., Smith, D. W., & Coulson, T. (2009). Effects of resource variability on animal spacing: A comparison of two-state and multi-state habitat selection models. Ecography, 32(3), 456-464. https://doi.org/10.1111/j.1600-0587.2009.05644.x

Zito, C., Wilson, L., & Graves, H. (1977). SOME EFFECTS OF SOCIAL DEPRIVATION ON BEHAVIORAL DEVELOPMENT OF LAMBS. Applied Animal Ethology, 3, 367-377. https://doi.org/10.1016/0304-3762(77)90060-8.

Zito, C., Wilson, L., & Graves, H. (1985). EFFECTS OF LAMB REARING CONDITIONS ON AGGRESSION AND DOMINANCE RELATIONSHIPS. . https://doi.org/10.1016/B978-0-444-42444-0.50039-5.

INVESTIGATION OF A NATURAL AGENT SOLUTION ON BREAST CANCER BY MOLECULAR MODELING

MSc. Student Nil Sazlı
Manisa Celal Bayar University, Faculty of Engineering And Natural Sciences
ORCID NO: 0009-0006-6740-1169

Assist. Prof. Dr. Deniz Karataş
Manisa Celal Bayar University, Faculty of Engineering And Natural Sciences
ORCID NO: 0000-0002-8176-4883

ABSTRACT

Cancer occurs when cells divide and multiply uncontrollably as a result of changes in hereditary materials such as DNA. There are many types of cancer. Breast cancer is the most common type of cancer worldwide, causing high mortality rates among women. This disease occurs when normal breast cells become abnormal and grow and multiply uncontrollably, resulting in malignant cells. Factors that play a role in the development of breast cancer include genetic mutations, environmental factors, oncogenes, and tumor suppressor genes. Among these factors, genetic mutations are the most significant. Literature studies indicate that mutations in the BRCA1 (Breast Cancer Type 1 susceptibility protein) gene are associated with breast cancer. Specific proteins belonging to these two genes work together to form a complex. Thanks to these complexes, they have tumor suppressor functions such as repairing damage to DNA and regulating the life cycle of cells. Mutations occurring in this complex cause the formation and progression of breast cancer. Therefore, understanding the mechanisms of mutations in the BRCA1 gene at the atomistic level is very important for breast cancer treatment. In recent years, investigating the potential of target proteins mutated by molecular insertion on breast cancer cell lines has become very popular. Therefore, when searching for alternative treatment methods for many diseases, especially breast cancer, using a different perspective enables the development of new strategies.

In this study, the aim was to develop a new treatment strategy by selecting a crystal structure related to the BRCA1 gene and examining its relationships with natural agents such as curcumin, resveratrol, and quercetin associated with breast cancer. It will be demonstrated that BRCA1 can be a potential target protein in breast cancer treatment through molecular docking with the crystal structure with PDB ID 3FA2 obtained from the Protein Data Bank. Throughout this entire study, molecular docking and ADMET (Absorption, Distribution, Metabolism, Excretion, and Toxicity) analysis will be utilized in the development of new treatment strategies for breast cancer.

Keywords: Breast Cancer, BRCA1, Molecular Docking, ADMET analysis

1. Introduction

Cancer occurs when cells divide and multiply uncontrollably as a result of damage to their DNA. (Becker & Cooper, 2014). Among the numerous types of cancer, breast cancer has garnered significant attention in recent years. This malignancy arises from mutations and other aberrations in normally functioning cells within the breast tissue. It is characterized by anomalous, uncontrolled cellular proliferation and the formation of malignant cells, often resulting from diverse etiological factors (Chen et al., 2022; Wang et al., 2023). There are numerous factors that contribute to the development of breast cancer, including genetic, environmental, and hormonal factors. Among these, gene mutations, which fall under the category of genetic factors, are considered the most significant (Fu, Tan, Song, Pei, & Li, 2022). The most well-known gene associated with breast cancer in the literature is the BRCA1 tumor suppressor gene. The BRCA1 gene ensures the preservation of genomic stability by taking part in DNA repair mechanisms (Abu-Helalah et al., 2020). However, mutations in this gene lead to a compromised genomic stability, resulting in irreparable damage to the DNA genetic material within cells (Abu-Helalah et al., 2020; Lukasiewicz et al., 2021). Upon examination of the human BRCA1 gene, it is observed that numerous types of mutations are present, including nonsense mutations, frameshift mutations, intron mutations, missense mutations, and over 1800 distinct variants. These mutations pose a significant challenge in the development of effective therapeutic strategies for breast cancer (Behera, Lambring, Hashmi, Gottipolu, & Basha, 2023; Fu et al., 2022). As a result of all these, the presence of mutation in the BRCA1 gene significantly increases the risk of breast cancer progression. As with other types of cancer, there are many methods for the treatment of breast cancer. These are radiotherapy, chemotherapy, endocrine therapy, immunotherapy and surgical treatment methods (Bitencourt-Ferreira & de Azevedo Junior, 2021; Burguin, Diorio, & Durocher, 2021). Radiotherapy slows down the growth of cancerous cells and kills the cells with the help of high-energy rays. In this way, the life of cancerous cells comes to an end Radiotherapy, also known as radiation therapy, is employed to eradicate any residual cancerous cells that may persist after lumpectomy and mastectomy in BRCA1-associated breast cancer (Smolarz, Nowak, & Romanowicz, 2022; Szczerba et al., 2021). Chemotherapy involves the administration of cytotoxic agents that selectively target and eliminate malignant cells. This approach is utilized to reduce the size of tumor cells prior to surgical interventions or to eradicate residual cells that are deemed potentially malignant following surgical procedures (Kopke, Aktas, & Ditsch, 2023). Endocrine therapy is used for hormone receptor-positive breast cancers. Endocrine therapy method is used to delay the progression of the tumor and prevent the formation of new tumors in cancer patients who are hormone receptor positive and have BRCA1 gene mutation (Fu et al., 2022; Kopke et al., 2023). Immunotherapy is an important method that has the ability to increase the DNA repair mechanism and anti-tumor immune response. Surgical methods are methods that require surgery (Kopke et al., 2023). This approach is categorized into two primary modalities: lumpectomy and mastectomy (Lukasiewicz et al., 2021). Lumpectomy involves the surgical removal of some surrounding healthy tissue as well as cancerous tissues. At this stage, a large part of the breast tissue is generally preserved. Lumpectomy is used in the early stages of breast cancer (Smolarz et al., 2022). This method is performed in combination with radiation therapy. Mastectomy is the surgical removal of one or both breast tissues (Lukasiewicz et al., 2021). It is performed in patients with advanced cancer levels to prevent the dissemination of cancerous cells to other tissues and metastasis (Kopke et al., 2023). All these methods are crucial in the treatment of breast cancer. However, besides their therapeutic effect, these methods have numerous side effects. They cause complications in many patients, such as respiratory difficulties, dysphagia, fatigue, alopecia, and impairment of vital organs, including the kidneys (Franzoi et al., 2021; van

den Boogaard, Komninos, & Vermeij, 2022). The use of chemical drugs to support these methods has a further exacerbating effect on organ damage. Due to such side effects, it is imperative to explore alternative natural treatment methods and alternative natural medicine agents that can replace chemical drugs, which have adverse effects on the bodies of breast cancer patients. When examining the literature, numerous studies on breast cancer and the development of novel strategies to treat this disease are evident (Aloor et al., 2023; Iddrisu, Aziato, & Dedey, 2020; Sinha et al., 2024). Recent studies have observed that novel natural drug agents have been discovered through computer-based molecular modeling approaches, and the therapeutic potential of these drug agents on diseases has been investigated (Amine et al., 2015; Kiewhuo, Priyadarsinee, Sarma, & Sastry, 2023).

This literature study aims to elucidate the therapeutic potential of curcumin, quercetin, and resveratrol natural agents on the breast cancer-associated BRCA1 gene through molecular docking and ADMET (Absorption, Distribution, Metabolism, Excretion, and Toxicity) analysis methods, by comparing them to the most widely used breast cancer drug on the market.

2. Materials and Methods

Materials

Within the scope of this study, the materials used are Crystal Structure of the BRCA1 Associated Ring Domain (BARD1) Tandem BRCT Domains crystal receptor structure with PDB ID 3FA2, natural agent curcumin, quercetin, resveratrol, chemical drug paclitaxel ligands, AutoDockTools, AutoGridFR 1.2, PyMOL, Avogadro, LigPlot+ and Discovery Studio 2021 Client tools were used.

Obtain of receptor

Multiple crystal receptor structures related to the BRCA1 gene were analyzed, considering parameters such as organism type and low resolution value. It was determined that the most suitable structure was the Crystal Structure of the BRCA1 Associated Ring Domain (BARD1) Tandem BRCT Domains receptor with a PDB ID of 3FA2, featuring a resolution value of 2.20 Å and an A/B chain, as shown in Figure 1. This structure is available in 3D form from the RCSB PDB website (https://www.rcsb.org/).

Obtain of ligands

Within the scope of this study, natural agents such as curcumin, quercetin, and resveratrol, whose anticancer potential was intended to be revealed by comparing them with chemical drugs, were selected (Aloor et al., 2023; Bhattacharyya et al., 2015; Sinha et al., 2024). In addition, the drug paclitaxel was chosen to compare the anticancer potential of natural agents with a known cancer drug. These ligands were obtained in 3D structure from PubChem (https://pubchem.ncbi.nlm.nih.gov/), a database of chemical compounds and their activities. All ligands to be used in the study are shown in Figure 2.

Preparation of receptors for docking

3FA2 receptors were opened separately with the AutoDockTools program. All water molecules, ions and template ligand structures in the A and B chains of this receptor structure were deleted. Then, the miscing atoms of the structure were checked. Then, separate hydrogen atoms were added to the structures and control was again achieved over the miscing atoms. It was charged with the Kollman combined atomic force field and the total residues of the structures were checked. After all these stages, the receptors were converted to '.pdbqt' format and made ready for the docking stage (de Azevedo Junior et al., 2021).

Preparation of ligands for docking

Curcumin, quercetin, resveratrol, and paclitaxel ligands obtained from PubChem were opened separately in the Avogadro program. Hydrogen atoms were added to each of the ligands. Then, the geometry of each structure was optimized and converted to '.mol2' format and saved. Each of the recorded ligands was then opened as an input ligand molecule in the AutoDockTools program, converted to '.pdbqt' format, and made ready for docking.

Determination of active regions of the receptor

Since the active region and binding regions of the receptor are very important in docking, a grid box's coordinates were created based on these regions. The binding site amino acids of the 3FA2 structure, a crystal receptor from PDB, were determined. The determined amino acids were selected on the receptor using the AutoGridFR 1.2 program, and the x, y, z coordinate centers and sizes of the grid box parameter were determined for use in docking (Zhang, Forli, Omelchenko, & Sanner, 2019). The grid box parameters used in the molecular docking stage are 11.451, 18.284, -35.160 for center and 70, 70, 70 for size, respectively, according to xyz coordinates.

Molecular Docking

The receptor to be docked was opened as a macromolecule in the Grid Box section of the AutoDockTools program. The ligand structure used in the docking phase was placed on the receptor structure. Then, the coordinates of the previously determined grid box parameters were entered. A file with the extension '.gpf' was then created, representing the docking parameter file. Autogrid was run using the 'Run' and 'Autogrid' options to perform grid calculations. Following this stage, a configuration file with the extension '.dpf' was created. This file contains the grid box coordinates of the receptor and ligand structures, as well as the parameters related to the docking algorithm. In the next stage, the ligand and receptor structures were selected again from the 'Docking' section, and AutoDock was run. In this way, the binding affinities between the receptor and the ligand were analyzed. All these steps were performed four times to understand the interaction between four ligands and the receptor: curcumin, quercetin, resveratrol, and paclitaxel. (Chen, Shu, Zhou, Beckford, & Misir, 2023; de Azevedo Junior et al., 2021).

Viewing docking results

Molecular docking analyzes were completed with AutoDockTools, and the amino acids and bonds with which the 3FA2 receptor and curcumin, quercetin, resveratrol ligands interact were visualized and analyzed with the Discovery Studio 2021 Client program. LigPlot+ program was used to visualize the paclitaxel complex.

ADMET analysis

The ligand structure was taken from the protein-ligand complex formed as a result of docking of 3FA2 and the ligands and recorded. This ligand structure was analyzed using the SwissADME (http://www.swissadme.ch/) website. This step was performed separately for the natural agents curcumin, quercetin and resveratrol.

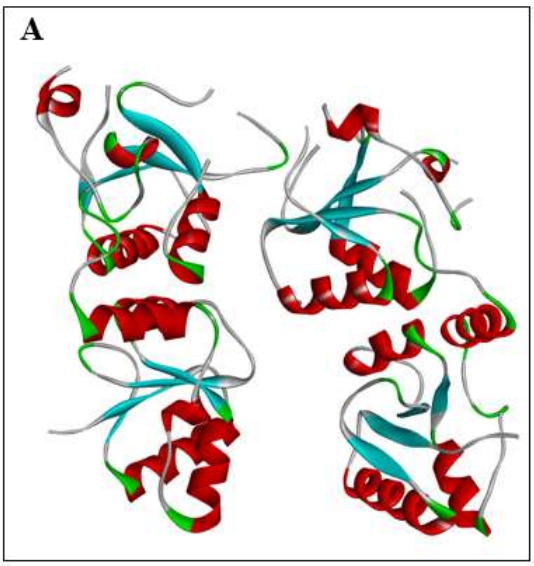

Figure 1. The receptor is the crystal structure with PDB ID 3FA2, known as the BRCA1 Associated Ring Domain (BARD1) Tandem BRCT Domains. It comprises two chains, designated as A and B, respectively.

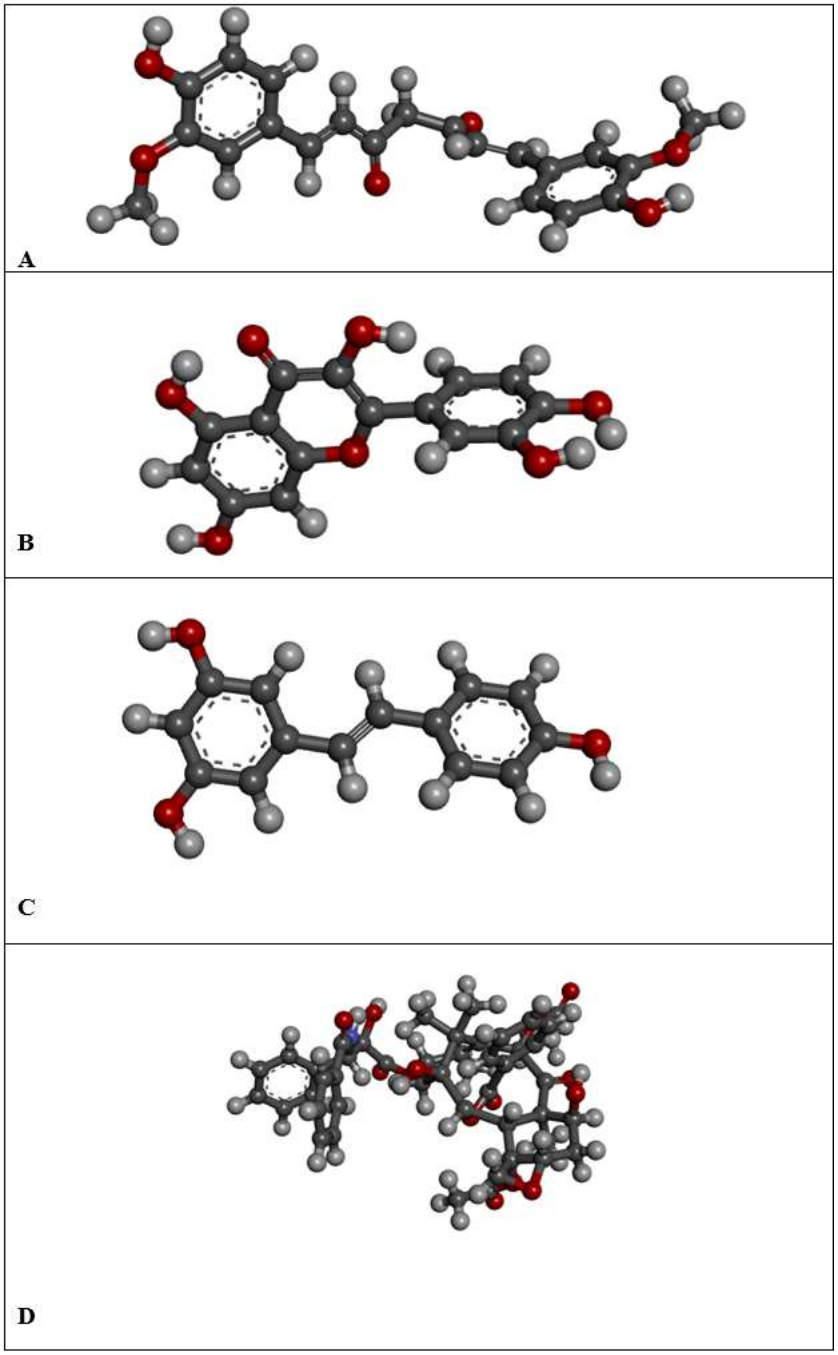

Figure 2. The structures of the ligand molecules shown in 3D models. The ligands are the chemical drug substance curcumin (A), quercetin (B), resveratrol (C), and paclitaxel (D). Dark gray, light gray, red and blue colors for ligands are carbon (C), oxygen (H), oxygen (O), and, nitrogen (N), respectively.

3. Results and Discussion

Table 1 shows the binding affinities and inhibition constant (Ki) values of the natural agents curcumin, quercetin, and resveratrol, as well as the chemical drug paclitaxel, with the wild-type 3FA2 receptor obtained using AutoDockTools. The binding affinity for the curcumin complex is -5.52, -5.58 for quercetin, -5.47 for resveratrol, and -5.09 kcal/mol for paclitaxel. The inhibition constants are 89.30, 81.11, 97.58, and 186.58 μM, respectively. Figure 2 and Figure 3 show the amino acids and bonds through which ligands interact with receptors

after docking. Since the paclitaxel ligand structure in Figure 2 is bulky, it was visualized using the LigPlot+ program. In the paclitaxel ligand shown in Figure 2, there are hydrophobic interactions with PRO, LEU, ARG, ASP, GLY, SER, ASN, ALA, LYS, and THR amino acids, and hydrogen bonds of 2.63 and 3.09 Å in length are observed in the LYS amino acid at position 670. Figure 3 shows the amino acid and bond interactions in the receptors with which the curcumin, quercetin, and resveratrol ligands interact during binding. In these analyses, green interactions represent conventional hydrogen bonds, orange pi-cation interactions, blue carbon-hydrogen bonds, pink and light pink interactions represent pi-pi stacked and pi-alkyl, and purple pi-sigma and light purple pi-alkyl interactions. Table 2 shows the 3FA2 receptor and ADMET analysis results of the natural agents curcumin, quercetin, and resveratrol after docking. When the results are examined, it is seen that the highest lipophilicity is in curcumin, and the lowest skin permeability is in the quercetin ligand. High gastrointestinal (GI) absorption has been demonstrated for all natural agent ligands. None of the ligands are P-glycoprotein (P-gp) substrates. In general, the bioavailability of all ligands was found to be 0.55. Binding affinity allows the analysis of the strong or weak binding states of the receptor and ligand to each other (Ali, Jannat, Jung, & Choi, 2021; Tutt et al., 2021). The fact that the binding affinity has a negative and low value indicates that the ligand binds to the receptor compactly and forms a stable protein-ligand complex (Purawarga Matada et al., 2022). A stable protein-ligand complex represents a strong biological response in biological systems. The binding affinities of the protein-ligand complexes obtained in this study range between -5.52 and -5.09 kcal/mol. Although the values are close to each other, the natural agent curcumin provides the best binding affinity, while the chemical drug paclitaxel shows the lowest affinity. This reveals that the quercetin ligand binds very well with the 3FA2 receptor and is the most effective inhibitor of this receptor. Although paclitaxel is one of the most common cancer drugs on the market, it does not bind to the 3FA2 receptor associated with the BRCA1 gene as strongly as quercetin. This suggests that paclitaxel must be used at higher concentrations to exert a therapeutic effect or that it has limitations in specific binding. The inhibition constant measures the effect of an inhibitor, such as a ligand, on the receptor (Alnajjar, Mostafa, Kandeil, & Al-Karmalawy, 2020). This value expresses the binding interactions of the target receptor and the inhibitor (Ali et al., 2021). A low inhibition constant value represents a high inhibitory activity, indicating that the ligand binds to the receptor quite well and will be sufficient even at low concentrations (Alnajjar et al., 2020). In this study, the inhibition constant of the ligands with the receptor varies between 89.30 and 186.58 µM. As with the binding affinity values, quercetin shows the lowest inhibition constant value at 81.11 µM. This shows that quercetin binds strongly with the 3FA2 receptor and inhibits the receptor. In this way, studies in which quercetin is used as a drug reveal that it has a very good therapeutic potential even at low concentrations. Paclitaxel, which has the lowest inhibitory activity, has the highest inhibition constant value. This indicates that paclitaxel weakly inhibits the 3FA2 receptor and must be used in high concentrations to have a therapeutic effect. Especially within the scope of this study, it is desirable for the inhibition constant to be low. The reason for this is that the inhibitor chosen as the ligand binds specifically to the target receptor and is less likely to kill healthy cells. Another factor is the possibility of minimizing the side effects of these natural agents, which show high inhibitory activity, by using them in low doses.

Figure 3 and Figure 4 show the interactions of the ligands with the amino acids in the binding region of the receptors after docking. Due to the bulky structure of Paclitaxel, best conformation was exported from LigPlot+ illustrated in Figure 3 (Bhattacharyya et al.,

2015). The paclitaxel ligand shown in Figure 3 formed hydrophobic interaction and hydrogen bonds with the 3FA2 receptor. Thanks to hydrophobic interactions, the ligand settles on the hydrophobic sites on the receptor and forms a tighter complex with the receptor, which increases the stability of the complex (Adasme et al., 2021). The formation of hydrogen bonds between the LYS amino acid at position 670 and paclitaxel ensures that the ligand binds specifically to the binding site of the receptor and keeps the conformational changes of both the ligand and the receptor at a minimum level, maintaining an appropriate binding region (Bilal et al., 2022; Lin & MacKerell, 2020). Figure 4 shows various bond and interaction types, such as conventional hydrogen bonds, carbon-hydrogen bonds, pi-cation, pi-pi stacked, pi-alkyl, and pi-sigma bonds, formed by the natural agents curcumin, quercetin, and resveratrol with the amino acids in the 3FA2 receptor. All these bond and interaction types support the formation of a stable complex by ensuring that the receptor and ligand specifically bind to each other more tightly. These bonds increase the specific binding strength between the protein and ligand (Bondock, Albarqi, Abdou, & Mohamed, 2023; Lin & MacKerell, 2020). Within the scope of this study, various types of bonds and interactions occurring between the 3FA2 receptor and ligands serve to inhibit the target receptor in the BRCA1 gene associated with breast cancer (Ahmad et al., 2024; Muhammad et al., 2022). These interactions can slow down and stop the development of cancer cells by ensuring that ligands bind specifically to the desired active site.

ADMET analyzes provide analysis of the pharmacokinetic and pharmacodynamic properties of substances that are considered potential drug agents during the research stages (En-Nahli et al., 2023). These analyzes help study the behavior and properties of drug agents in biological systems (El Fadili et al., 2022). The Consensus Log Po/w value shown in Table 2 shows the lipolyphic value of the ligands used in this study. The lipophilic value represents the lipid solubility level of the ligands (Daina, Michielin, & Zoete, 2017). Curcumin, with a lipophilic value of 3.03, represents that it can be transferred more easily through the cell membrane, while quercetin, with a low lipophilic value of 1.23, indicates that it can dissolve better in water-based biological fluids such as blood (El Fadili et al., 2022). In the treatment of breast cancer, the ability of curcumin ligand to pass through the cell membrane will be highly usable, as the drugs will better reach the intracellular target receptors. Log Kp (skin permeation, cm/s) value represents the passage of the ligand through the skin (Uslu, Koparir, Sarac, & Karatepe, 2021). Resveratrol's skin permeability is better compared to the other ligands, but it should be noted whether the drug will be administered through the skin or orally. High gastrointestinal (GI) absorption indicates the ligands' ability to be absorbed through the digestive tract (Daina et al., 2017). All ligands show high absorption in the digestive system. The P-gp substrate parameter represents the status of the ligand being a p-glycoprotein substrate and BBB permeant, passing the barrier between blood and brain (Uslu et al., 2021). Neither ligand is a P-gp substrate. No ligand, other than resveratrol, shows potential to cross the blood-brain barrier (BBB). This feature of resveratrol indicates its potential to cross the blood-brain barrier. CYP inhibitors sometimes inhibit the metabolism of the drug, creating a synergistic effect with other drugs, and sometimes causing toxicity (Yalcin, 2020). The presence of these inhibitors can be either desired or undesired, depending on the preferred treatment method. The presence of these inhibitors varies according to the properties of the ligands. The bioavailability score for all ligands was found to be 0.55. This value indicates that all ligands provide a moderate level of potential bioavailability (Uslu et al., 2021). In general, the analysis results of all ligands emphasize that there is no major toxicity problem and that they are good potential drug agents.

Table 1. The energy-based docking scores and inhibition constant (Ki) of each protein-ligand complex analyzed with the AutoDockTools program.

Receptor ID	Name of Ligand	Binding affinity (kcal/mol)	Ki (µM)
3FA2	Curcumin	-5.52	89.30
	Quercetin	-5.58	81.11
	Resveratrol	-5.47	97.58
	Paclitaxel	-5.09	186.58

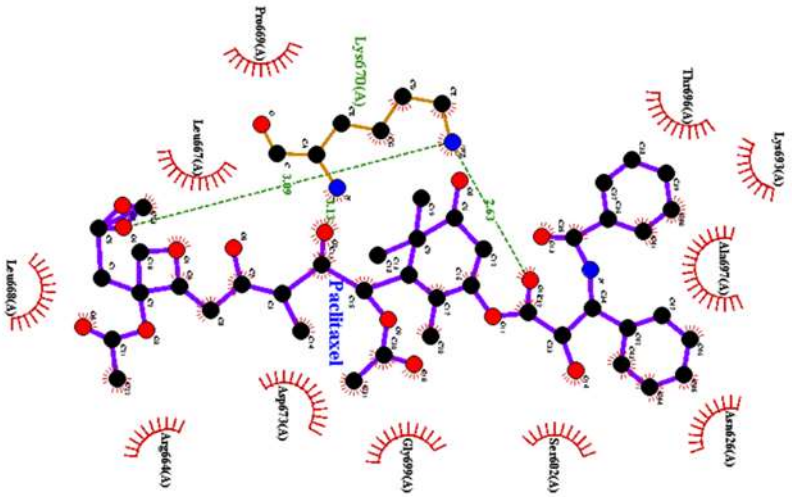

Figure 3. The interactions between paclitaxel and the 3FA2 receptor have been visualized using the LigPlot+ program. In the visual, hydrogen bonds are represented by green dashed lines, while hydrophobic interactions are shown with red arcs, respectively.

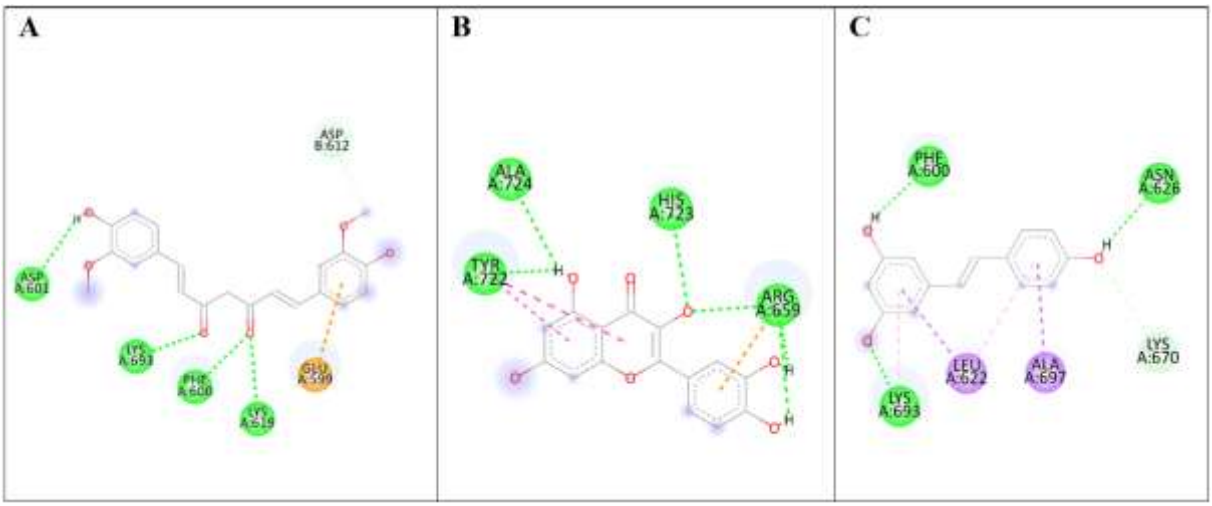

Figure 4. The images generated by Discovery Studio 2021 Client depict interactions between the ligands curcumin, quercetin, resveratrol, and the 3FA2 receptor, respectively. The top row

modes represent the lowest binding conformations calculated during binding studies following molecular docking (A, B, C).

Table 2. The receptor of 3FA2 receptor and natural agents ligands ADMET properties prediction results**.**

Receptor	Ligand	Consensus Log Po/w	Log (skin permeation, Kp	GI absorption	BBB permeant	P-gp substrate	CYP1A2 inhibitor	CYP2C19 inhibitor	CYP2C9 inhibitor	CYP2D6 inhibitor	CYP3A4 inhibitor	Bioavailability Score
3FA2	Curcumin	3.03	-6.28	High	No	No	No	No	Yes	No	Yes	0.55
	Quercetin	1.23	-7.05	High	No	No	Yes	No	No	Yes	Yes	0.55
	Resveratrol	2.48	-5.47	High	Yes	No	Yes	No	Yes	No	Yes	0.55

4. Conclusion

Breast cancer, which has rapidly increased in number and become increasingly common in recent years, has attracted much attention due to the rise in female deaths and the growing awareness of early diagnosis. Breast cancer is associated with the BRCA1 gene, a tumor suppressor gene that enables the repair of DNA damage, controlled cell division, and growth. Protecting this gene is crucial. Chemotherapy, radiotherapy, and the use of chemical drugs are among the methods used in the treatment of breast cancer. Although these methods provide a treatment effect on the patient, they create complications in the patient's body, and the chemical drugs used along with these treatment methods further increase the side effects. For these reasons, it is very important to find natural alternatives to chemical drugs for the treatment of breast cancer associated with the BRCA1 gene. In this study, the binding affinities and inhibition constants of the natural agents curcumin, quercetin, and resveratrol, and the chemical drug paclitaxel with the 3FA2 receptor associated with the BRCA1 gene were analyzed. Then, the pharmacokinetic properties of the four agents were examined with ADMET analysis to better analyze their drug potential. In general, all ligands formed a good binding affinity with the receptor, but the best binding affinity and inhibition constant value were achieved with quercetin. Although ADMET results showed that the pharmacokinetic properties of curcumin were quite good, it was proven that the natural agents curcumin, quercetin, and resveratrol had therapeutic potential on breast cancer.

5. References

Abu-Helalah, M., Azab, B., Mubaidin, R., Ali, D., Jafar, H., Alshraideh, H., . . . Awidi, A. (2020). BRCA1 and BRCA2 genes mutations among high risk breast cancer patients in Jordan. *Sci Rep, 10*(1), 17573. doi:10.1038/s41598-020-74250-2

Adasme, M. F., Linnemann, K. L., Bolz, S. N., Kaiser, F., Salentin, S., Haupt, V. J., & Schroeder, M. (2021). PLIP 2021: expanding the scope of the protein-ligand interaction profiler to DNA and RNA. *Nucleic Acids Res, 49*(W1), W530-W534. doi:10.1093/nar/gkab294

Ahmad, I., Singh, A. K., Mohd, S., Katari, S. K., Nalamolu, R. M., Ahmad, A., . . . Ahmad, V. (2024). In Silico Insights into the Arsenic Binding Mechanism Deploying Application of Computational Biology-Based Toolsets. *ACS Omega, 9*(7), 7529-7544. doi:10.1021/acsomega.3c06313

Ali, M. Y., Jannat, S., Jung, H. A., & Choi, J. S. (2021). Structural Bases for Hesperetin Derivatives: Inhibition of Protein Tyrosine Phosphatase 1B, Kinetics Mechanism and Molecular Docking Study. *Molecules, 26*(24). doi:10.3390/molecules26247433

Alnajjar, R., Mostafa, A., Kandeil, A., & Al-Karmalawy, A. A. (2020). Molecular docking, molecular dynamics, and in vitro studies reveal the potential of angiotensin II receptor blockers to inhibit the COVID-19 main protease. *Heliyon, 6*(12), e05641. doi:10.1016/j.heliyon.2020.e05641

Aloor, L. J., Skariyachan, S., Raghavamenon, A. C., Kumar, K. M., Narayanappa, R., Uttarkar, A., . . . Cherian, T. (2023). BRCA1/TP53 tumor proteins inhibited by novel analogues of curcumin - Insight from computational modelling, dynamic simulation and experimental validation. *Int J Biol Macromol, 253*(Pt 4), 126989. doi:10.1016/j.ijbiomac.2023.126989

Amine, K., Miri, L., Naimi, A., Saile, R., El Kharrim, A., Mikou, A., & Kettani, A. (2015). Molecular Dynamics Approach in the Comparison of Wild-Type and Mutant Paraoxonase-1 Apoenzyme Form. *Bioinform Biol Insights, 9*, 129-140. doi:10.4137/BBI.S25626

Becker, N. M., & Cooper, M. M. (2014). College chemistry students' understanding of potential energy in the context of atomic–molecular interactions. *Journal of Research in Science Teaching, 51*(6), 789-808. doi:10.1002/tea.21159

Behera, S. K., Lambring, C. B., Hashmi, A., Gottipolu, S., & Basha, R. (2023). In Silico Analysis Determining the Binding Interactions of NAD(P)H: Quinone Oxidoreductase 1 and Resveratrol via Docking and Molecular Dynamic Simulations. *Eur J Biol, 82*(2), 280-288. doi:10.26650/eurjbiol.2023.1352396

Bhattacharyya, J., Bellucci, J. J., Weitzhandler, I., McDaniel, J. R., Spasojevic, I., Li, X., . . . Chilkoti, A. (2015). A paclitaxel-loaded recombinant polypeptide nanoparticle outperforms Abraxane in multiple murine cancer models. *Nat Commun, 6*, 7939. doi:10.1038/ncomms8939

Bilal, M. S., Ejaz, S. A., Zargar, S., Akhtar, N., Wani, T. A., Riaz, N., . . . Umar, H. I. (2022). Computational Investigation of 1, 3, 4 Oxadiazole Derivatives as Lead Inhibitors of VEGFR 2 in Comparison with EGFR: Density Functional Theory, Molecular Docking and Molecular Dynamics Simulation Studies. *Biomolecules, 12*(11). doi:10.3390/biom12111612

Bitencourt-Ferreira, G., & de Azevedo Junior, W. F. (2021). Electrostatic Potential Energy in Protein-Drug Complexes. *Curr Med Chem, 28*(24), 4954-4971. doi:10.2174/0929867328666210201150842

Bondock, S., Albarqi, T., Abdou, M. M., & Mohamed, N. M. (2023). Computational insights into novel benzenesulfonamide-1,3,4-thiadiazole hybrids as a possible VEGFR-2 inhibitor: design, synthesis and anticancer evaluation with molecular dynamics studies. *New Journal of Chemistry, 47*(44), 20602-20618. doi:10.1039/d3nj04266a

Burguin, A., Diorio, C., & Durocher, F. (2021). Breast Cancer Treatments: Updates and New Challenges. *J Pers Med, 11*(8). doi:10.3390/jpm11080808

Chen, T., Shu, X., Zhou, H., Beckford, F. A., & Misir, M. (2023). Algorithm selection for protein-ligand docking: strategies and analysis on ACE. *Sci Rep, 13*(1), 8219. doi:10.1038/s41598-023-35132-5

Chen, T., Yeh, H. W., Chen, P. P., Huang, W. T., Wu, C. Y., Liao, T. C., . . . Cheng, H. C. (2022). BARD1 is an ATPase activating protein for OLA1. *Biochim Biophys Acta Gen Subj, 1866*(5), 130099. doi:10.1016/j.bbagen.2022.130099

Daina, A., Michielin, O., & Zoete, V. (2017). SwissADME: a free web tool to evaluate pharmacokinetics, drug-likeness and medicinal chemistry friendliness of small molecules. *Sci Rep, 7*, 42717. doi:10.1038/srep42717

de Azevedo Junior, W. F., Bitencourt-Ferreira, G., Godoy, J. R., Adriano, H. M. A., Dos Santos Bezerra, W. A., & Dos Santos Soares, A. M. (2021). Protein-Ligand Docking Simulations with AutoDock4 Focused on the Main Protease of SARS-CoV-2. *Curr Med Chem, 28*(37), 7614-7633. doi:10.2174/0929867328666210329094111

El Fadili, M., Er-Rajy, M., Kara, M., Assouguem, A., Belhassan, A., Alotaibi, A., . . . Elhallaoui, M. (2022). QSAR, ADMET In Silico Pharmacokinetics, Molecular Docking and Molecular Dynamics Studies of Novel Bicyclo (Aryl Methyl) Benzamides as Potent GlyT1 Inhibitors for the Treatment of Schizophrenia. *Pharmaceuticals (Basel), 15*(6). doi:10.3390/ph15060670

En-Nahli, F., Hajji, H., Ouabane, M., Aziz Ajana, M., Sekatte, C., Lakhlifi, T., & Bouachrine, M. (2023). ADMET profiling and molecular docking of pyrazole and pyrazolines derivatives as antimicrobial agents. *Arabian Journal of Chemistry, 16*(11). doi:10.1016/j.arabjc.2023.105262

Franzoi, M. A., Agostinetto, E., Perachino, M., Del Mastro, L., de Azambuja, E., Vaz-Luis, I., . . . Lambertini, M. (2021). Evidence-based approaches for the management of side-effects of adjuvant endocrine therapy in patients with breast cancer. *Lancet Oncol, 22*(7), e303-e313. doi:10.1016/S1470-2045(20)30666-5

Fu, X., Tan, W., Song, Q., Pei, H., & Li, J. (2022). BRCA1 and Breast Cancer: Molecular Mechanisms and Therapeutic Strategies. *Front Cell Dev Biol, 10*, 813457. doi:10.3389/fcell.2022.813457

Iddrisu, M., Aziato, L., & Dedey, F. (2020). Psychological and physical effects of breast cancer diagnosis and treatment on young Ghanaian women: a qualitative study. *BMC Psychiatry, 20*(1), 353. doi:10.1186/s12888-020-02760-4

Kiewhuo, K., Priyadarsinee, L., Sarma, H., & Sastry, G. N. (2023). Molecular dynamics simulations reveal the effect of mutations in the RING domains of BRCA1-BARD1 complex and its relevance to the prognosis of breast cancer. *J Biomol Struct Dyn, 41*(22), 12734-12752. doi:10.1080/07391102.2023.2175383

Kopke, M. M., Aktas, B., & Ditsch, N. (2023). Recommendations for the diagnosis and treatment of patients with early breast cancer: update 2023. *Curr Opin Obstet Gynecol, 35*(1), 67-72. doi:10.1097/GCO.0000000000000835

Lin, F. Y., & MacKerell, A. D., Jr. (2020). Improved Modeling of Cation-pi and Anion-Ring Interactions Using the Drude Polarizable Empirical Force Field for Proteins. *J Comput Chem, 41*(5), 439-448. doi:10.1002/jcc.26067

Lukasiewicz, S., Czeczelewski, M., Forma, A., Baj, J., Sitarz, R., & Stanislawek, A. (2021). Breast Cancer-Epidemiology, Risk Factors, Classification, Prognostic Markers, and Current Treatment Strategies-An Updated Review. *Cancers (Basel), 13*(17). doi:10.3390/cancers13174287

Muhammad, S., Saba, A., Khera, R. A., Al-Sehemi, A. G., Algarni, H., Iqbal, J., . . . Chaudhry, A. R. (2022). Virtual screening of potential inhibitor against breast cancer-causing estrogen receptor alpha (ERα): molecular docking and dynamic simulations. *Molecular Simulation, 48*(13), 1163-1174. doi:10.1080/08927022.2022.2072840

Purawarga Matada, G. S., Dhiwar, P. S., Abbas, N., Singh, E., Ghara, A., Das, A., & Bhargava, S. V. (2022). Molecular docking and molecular dynamic studies: screening of phytochemicals against EGFR, HER2, estrogen and NF-KB receptors for their potential use in breast cancer. *J Biomol Struct Dyn, 40*(13), 6183-6192. doi:10.1080/07391102.2021.1877823

Sinha, S., Paul, S., Acharya, S. S., Das, C., Dash, S. R., Bhal, S., . . . Kundu, C. N. (2024). Combination of Resveratrol and PARP inhibitor Olaparib efficiently deregulates homologous recombination repair pathway in breast cancer cells through inhibition of TIP60-mediated chromatin relaxation. *Med Oncol, 41*(2), 49. doi:10.1007/s12032-023-02279-0

Smolarz, B., Nowak, A. Z., & Romanowicz, H. (2022). Breast Cancer-Epidemiology, Classification, Pathogenesis and Treatment (Review of Literature). *Cancers (Basel), 14*(10). doi:10.3390/cancers14102569

Szczerba, E., Kaminska, K., Mierzwa, T., Misiek, M., Kowalewski, J., & Lewandowska, M. A. (2021). BRCA1/2 Mutation Detection in the Tumor Tissue from Selected Polish Patients with Breast Cancer Using Next Generation Sequencing. *Genes (Basel), 12*(4). doi:10.3390/genes12040519

Tutt, A. N. J., Garber, J. E., Kaufman, B., Viale, G., Fumagalli, D., Rastogi, P., . . . Investigators. (2021). Adjuvant Olaparib for Patients with BRCA1- or BRCA2-Mutated Breast Cancer. *N Engl J Med, 384*(25), 2394-2405. doi:10.1056/NEJMoa2105215

Uslu, H., Koparir, P., Sarac, K., & Karatepe, A. (2021). ADME predictions and molecular docking study of some compounds and drugs as potential inhibitors of COVID-19 main protease: A virtual study as comparison of computational results. *Medicine Science | International Medical Journal, 10*(1). doi:10.5455/medscience.2020.09.203

van den Boogaard, W. M. C., Komninos, D. S. J., & Vermeij, W. P. (2022). Chemotherapy Side-Effects: Not All DNA Damage Is Equal. *Cancers (Basel), 14*(3). doi:10.3390/cancers14030627

Wang, M., Li, W., Tomimatsu, N., Yu, C. H., Ji, J. H., Alejo, S., . . . Zhao, W. (2023). Crucial roles of the BRCA1-BARD1 E3 ubiquitin ligase activity in homology-directed DNA repair. *Mol Cell, 83*(20), 3679-3691 e3678. doi:10.1016/j.molcel.2023.09.015

Yalcin, S. (2020). Molecular Docking, Drug Likeness, and ADMET Analyses of Passiflora Compounds as P-Glycoprotein (P-gp) Inhibitor for the Treatment of Cancer. *Current Pharmacology Reports, 6*(6), 429-440. doi:10.1007/s40495-020-00241-6

Zhang, Y., Forli, S., Omelchenko, A., & Sanner, M. F. (2019). AutoGridFR: Improvements on AutoDock Affinity Maps and Associated Software Tools. *J Comput Chem, 40*(32), 2882-2886. doi:10.1002/jcc.26054

EXTRACTION AND IDENTIFICATION OF THE CHEMICAL CONSTITUENTS OF ESSENTIAL OILS AND AQUEOUS EXTRACTS FROM LAMIACEAE PLANTS

Siham ELMACHRAFI[1]

[1]Laboratory of Analytical and Molecular Chemistry (LCAM), Faculty of Sciences Ben M'Sik, Hassan II University of Casablanca, Morocco.

[1]ORCID ID: https://orcid.org/0009-0005-0904-1997

M'hammed EL KOUALI[2]

[2]Laboratory of Analytical and Molecular Chemistry (LCAM), Faculty of Sciences Ben M'Sik, Hassan II University of Casablanca, Morocco.

Meryem EL JEMLI [3]

[3]Laboratory Pharmacological, Mohamed VI University of Sciences and Health (UM6SS) of Casablanca, Morocco.

[3]ORCID ID: https://orcid.org/ 0000-0001-8365-9457

ABSTRACT

This study aims to valorize the essential oils and aqueous extracts of two species from the Lamiaceae family by evaluating their chemical composition and antioxidant activity. The antioxidant activity of essential oils, obtained by hydrodistillation, and aqueous extracts, obtained by infusion, was assessed using three methods: the ferric reducing antioxidant power (FRAP) method, and the free radical scavenging tests using 2,2-diphenyl-1-picrylhydrazyl (DPPH) and 2,2'-azino-bis 3-ethylbenzothiazoline-6-sulfonic acid (ABTS). Additionally, phytochemical assays for total polyphenols, flavonoids, and tannins were conducted for the aqueous extracts, while gas chromatography-mass spectrometry (GC/MS) analysis was performed for the essential oils. The results revealed that the aqueous extracts exhibited potent abilities in reducing ferric ion (Fe3+) and neutralizing DPPH and ABTS free radicals. The quantification of phenolic compounds showed significant levels of polyphenols with appreciable amounts of flavonoids and tannins, which explains the strong antioxidant power of the aqueous extracts from both Lamiaceae family species. However, further study is necessary to identify the specific compounds responsible for this antioxidant activity.

Keywords: Essential oils**;** Lamiaceae, Antioxidant activity, Hydrodistillation, Infusion.

PARKİNSON HASTALIĞININ TEDAVİSİNDE İNDÜKLENMİŞ PLURİPOTENT KÖK HÜCRELERİN KULLANIMI

USE OF INDUCED PLURIPOTENT STEM CELLS IN THE TREATMENT OF PARKINSON'S DISEASE

AhuTUNÇ
Hitit Üniversitesi, Moleküler Biyoloji ve Genetik
ORCID NO: 0009-0003-3359-2743
Dr. Öğr. Üyesi Orçun AVŞAR
Hitit Üniversitesi, Fen ve Edebiyat Fakültesi
ORCID NO: 0000-0003-3556-6218

ÖZET

Parkinson hastalığı, Alzheimer hastalığından sonra ikinci en yaygın nörodejeneratif hastalıktır. PH, beyin sapındaki dopamin salgılayan hücrelerin dejenerasyonu veya kaybından kaynaklanır. Parkinson hastalığının klinik belirtileri arasında hareket yavaşlığı (bradikinezi), istirahat halinde titreme (tremor), kaslarda sertlik (rijidite) ve duruş ve dengeyi sağlayan reflekslerde bozulma yer alır. Parkinson hastalığının temel patolojik bulguları, orta beyindeki substantia nigra pars compacta ve striatumdaki dopaminerjik nöronların ilerleyici kaybı ve nöronlar içinde Lewy cisimcikleri adı verilen inklüzyonların birikmesidir. Bu bölgedeki dejenerasyon, koku alma, uyku, görsel-uzamsal beceriler ve azalmış yürütme işlevi dahil olmak üzere biliş ve davranıştaki değişiklikleri yansıtır.İndüklenmiş pluripotent kök hücreler (iPSC'ler), embriyonik benzeri bir pluripotent duruma yeniden programlanmış kan veya deri hücreleri gibi yetişkin somatik hücrelerden türetilir. İndüklenmiş pluripotent hücreler, embriyonik pluripotent hücrelerle aynı sınırsız kendini yenileme ve embriyonik dokulara farklılaşma özelliklerine sahiptir.i İndüklenmiş pluripotent kök hücre teknolojisi, insan hastalık modellerini incelemek, yeni ilaçlar geliştirmek ve hücre tedavisine yeni yaklaşımlar önermek için önemlidir.insan vücudundaki tüm hücre tiplerine farklılaşma yeteneklerine ve kendini yenileme potansiyellerine ek olarak, kişiselleştirilmiş tedavi için önemlidirler çünkü embriyonik kök hücrelerle ilişkili etik kaygılardan arınmışlardır.

Anahtar Kelimeler:Parkinson hastalığı, iPSC'ler, tedavi, dopaminerjik nöron, hücre tedavisi

ABSTRACT

Parkinson's disease is the second most common neurodegenerative disease after Alzheimer's disease. PD is caused by the degeneration or loss of dopamine-secreting cells in the brain stem. Clinical symptoms of PD include slowness of movement (bradykinesia), shaking at rest (tremor), stiffness of muscles (rigidity), and deterioration of reflexes that maintain posture and balance. The basic pathological findings of Parkinson's disease are the progressive loss of dopaminergic neurons in the substantia nigra pars compacta and striatum of the midbrain and the accumulation of inclusions called Lewy bodies within the neurons. Degeneration in this

area reflects changes in cognition and behavior, including olfaction, sleep, visuospatial skills, and reduced executive function.Induced pluripotent stem cells (iPSCs) are derived from adult somatic cells such as blood or skin cells that have been reprogrammed to an embryonic-like pluripotent state. Induced pluripotent cells have the same properties as embryonic pluripotent cells of unlimited self-renewal and differentiation into embryonic tissues.Induced pluripotent stem cell technology is important for studying human disease models, developing new drugs, and proposing new approaches to cell therapy.In addition to the ability to differentiate into all cell types in the human body and their self-renewal potential, they are important for personalized treatment because they are free of the ethical concerns associated with embryonic stem cells and can be customized for potential cell therapy applications.The iPSCs can be selectively differentiated into a dopaminergic neuron fate, which is naturally susceptible to neurodegeneration.Induced pluripotent stem cells can be used to replace the dopaminergic neurons lost in Parkinson's disease. This could lead to personalized treatments.

Keywords: Parkinson's disease, iPSCs, treatment, dopaminergic neuron, cell therapy

GİRİŞ

Parkinson hastalığı (PH) Alzheimer hastalığından (AH) sonra gelen nörodejeneratif bir hatslıktır. Beyinde substantia nigra' da dopaminerjik nöronların kaybı ile oluşmaktadır. Hastalığın klinik bulguları motor ve motor olmayan bulgulardan oluşmaktadır (Werner ve ark., 2017). Motor bulguları hareketlerde yavaşlama (bradikinezi), istirahat halinde titreme (tremor), kaslarda sertlik (rijidite) duruşu ve dengeyi koruyan reflekslerin bozulması seklinde gözlemlenmektedir. Motor olmayan bulgular; ağrı, koku alma bozukluğu, uyku davranış bozukluğu ve mesane-bağırsak gibi sistem bozukluklarıda görülebilmektedir (Aykaç, 2017). Parkinson hastalığında temel protein olan alfa-sinüklein (α-syn) birikmesi Lewy cisimciğinin oluşumuna neden olmaktadır. Parkinson hastalığı kökeni tam olarak bilinmemektedir. Hastalık nedeni çevresel ve genetik olarak multifaktöriyel özelliğe sahip olmaktadır. parkinson hastalığının kesin bir biyobelirteci bulunmamaktadır. Parkinson hastalığı, genel olarak subsantia nigra' daki dopaminerjik nöron kayıpları ve sitoplazma içerisinde Lewy cisimciği birikimine neden olmaktadır (Kawamoto ve ark., 2014). Parkinson hastalığı kökeni bilinmeyen yaşa bağlı nörodejeneratif bir hastalıktır. Parkinson hastalığının moleküler ve hücresel nöropatolojisinin başlangıcı, muhtemelen Parkinson hastalığına özgü motor semptomların başlangıcından onlarca yıl önce gerçekleşir. Yaşla birlikte hastalığın prevelansındaki artış etiyolojide sadece genetik ve çevresel faktörlerin değil aynı zamanda beyin yaşlanmasının da etkili olabileceğini düşündürmektedir. Bununla birlikte bazı olgularda genetik faktörlerin tek başına hastalığın etiyolojisinde etkili olduğu da gösterilmiştir(Litva ve ark., 2003).

Patolojik α-sinüklein agregasyonu ve protein yıkım yollarındaki bozukluklar, oksidatif stres ve mitokondriyal disfonksiyon patogenetik mekanizmaların temelini oluşturulabilmektedir. Bu mekanizmalar ile birlikte daha az bilinen bozulmuş kinaz aktivitesi gibi mekanizmalar, büyük olasılıkla belli noktalarda kesişen intraselüler yolakları oluşturarak devreye giren nöroinflamatuvar süreçlerin de etkisi ile sonunda apoptozis ve muhtemelen otofaji ile gerçekleştirilen hücre ölümüne yol açmaktadır (Elibol, 2008).

Embiriyonik kök hücrelerin hastalığı anlama, etkili ve güvenli ilaçları tanımlama gibi sonuçları vermiş olsa da etik olarak kullanılması uygun bulunmamaıştır. Bu durumdan ötürü hatsalık tedavisinde ve yaralanmalarda pluripotent kök hücrelerinden faydanılmaktadır. Pluripotent kök hücreler hastalıklı dokuyu onarabilir fonksiyonel olark farklılaşmış hücre kaynağı sağlamaktadır. Pluripotent kök hücreler plasenta hariç bütün hücrelere dönüşebilmektedir. Pluripoten kök hücreleri sınırsız çoğalabilmektedir. Somatik bir hücreye gen aktarılması ile elde edilen kök hücre indüklenmiş pluripoten kök hücre (İPKH) denilmektedir. Embriyonik benzeri bir pluripotent duruma yeniden programlanmış kan veya deri hücreleri gibi yetişkin somatik hücrelerden türetilir. İndüklenmiş pluripotent hücreler, embriyonik pluripotent hücrelerle aynı sınırsız kendini yenileme ve embriyonik dokulara farklılaşma özelliklerine sahiptir. İndüklenmiş pluripotent kök hücre teknolojisi, insan hastalık modellerini incelemek, yeni ilaçlar geliştirmek ve hücre tedavisine yeni yaklaşımlar önermek için önemlidir. İnsan vücudundaki tüm hücre tiplerine farklılaşma yeteneklerine ve kendini yenileme potansiyellerine ek olarak, kişiselleştirilmiş tedavi için önemlidirler. Çünkü embriyonik kök hücrelerle ilişkili etik kaygılar taşımamktadırlar.

İndüklenmiş pluripotent kök hücreler, klinik müdahalelerin geliştirilmesi için umut vaat edici sonuçları olan yeniden programlama yöntemi ile elde edilen hücrelerdir. Yeniden programlama yönteminde etkili olan faktörlerinin eksprese edilmesi, DNA replikasyonunu indüklerken, oksidatif stres oluşmasına sebep olur. Oksidatif stres oluşumu, örneğin p53 aktivasyonu, hücre siklus arrestini, düzenlenmiş hücre ölümünü ya da hücresel yaşlanmayı indükleyerek hücrenin yeniden programlanmasında işlev görmektedir. p53 aktivasyonunun, indüklenmiş pluripotent kök hücre oluşumunu, genetik kararsızlığı ve tümörijenik potansiyeli arttırdığı gösterilmiştir. Somatik hücrelerin yeniden programlanması sürecinde, DNA onarım aktivitesi ile p53 aktivasyonu arasındaki bir denge bulunmaktadır. İndüklenmiş pluripotent kök hücreler, baz eksizyonunun onarımı, nükleotid eksizyon onarımı, hatalı DNA eşleşmesinin onarımı gibi çok sayıda DNA tamir mekanizmalarına sahip olduklarından DNA zincir kırıklarını verimli bir şekilde tamir edebilmektedir. Bunun yanı sıra, anaerobik glikoliz yoluyla enerji üreterek ve güçlü antioksidan yanıtlar oluşturarak reaktif oksijen türleri seviyelerini sınırlandırabilmektedir. iPSC'ler, son derece farklılaşmış hücrelerin yeniden programlanmasıyla deneysel olarak oluşturulan pluripotent hücrelerdir. İPKH hastalardan

güvenli bir şekilde türetilebilir ve çoklu farklılaşma yollarına yönlendirilebilir, bu nedenle çok güçlü araştırma araçları ve şimdiye kadar umut verici platformlar oluşturmaktadır. Klinik uygulamayla ilgili en büyük endişelerden biri iPSC tabanlı terapötikler, doğaları gereği yüksek mutasyonel kısmen farklılaşmış somatik mutasyonları yansıtan yük hücrelerden türetilirler (Tapia ve Schöler, 2016). iPSC'ler aynı zamanda yüksek epigenetik ve transkripsiyonel değişkenlik gösterir. Donörün genetik geçmişi de değişiklikte kendini göstermektedir. (Choi ve ark., 2015). İPKH ebeveyn hücrelerinde bulunmayan veya düşük frekanslarda mevcut olan genomik sapmalar). Bu kusurlar, içinde avantajlı genetik özellikler barındıran somatik alt klonların tercihli olarak yeniden programlanmasına bağlanabilir. heterojen bir başlangıç hücre popülasyonunun yanı sıra yeniden programlama tarafından uygulanan genetik ve epigenetik yeniden şekillendirme protokolü (Johannesson ve ark., 2014).

ARAŞTIRMA

Yapılan çalışmada yeniden programlanmış fibroblastların nöral farklılaşma potansiyelini *in vitro test edildi*. iPKH hücre dizisi seçildi ve daha önce ES hücrelerinde geliştirilen çok aşamalı bir farklılaşma protokolünü uyguladı. Işınlanmış besleyici hücrelerin ilk genişlemenin ardından, iPS hücreleri, besleyici hücrelerden saflaştırılmak üzere jelatin kaplı tabaklara geçirildi ve kolayca küresel embriyoid gövdeler oluşturdukları yapışkan olmayan kültür tabaklarına aktarılmış. Serumsuz ortamda kaplama ve kültür sonrasında hücreler, ortamda izole edilebilecek ve çoğaltılabilecek nöroepitelyal benzeri hücre kümeleri oluşturmuş. Bu hücreler tipik bir nöral öncü hücre morfolojisi gösterilmiş ve nöral kök hücre işaretleyici proteinleri homojen bir şekilde eksprese edilmiş.Pluripotent kök hücrelerin invitro farklılaşmıştır ve glial fibriler asidik protein (GFAP)-pozitif astrositlere ve 04-pozitif oligodendrositlere güçlü bir şekilde farklılaşmıştır**.** İPKH hücresinden türetilen nöral öncü hücreler, gelişmekte olan beyine transplantasyondan sonra kapsamlı bir şekilde nöronlara ve glia'ya göç eder ve farklılaşır. Nakledilen İPKH hücresinden türetilmiş nöronlar, konakçının beynine işlevsel olarak entegre edilir. İPKH hücresinden türetilmiş orta beyin dopamin nöronlarının transplantasyonu sonrası parkinson sıçanlarının fonksiyonel iyileşmesi.

BULGULAR

Bu çalışmada, iPS hücrelerinin yetişkin bazı hücre tipleri ve diğer somatik hücrelerden, aynı transkripsiyon faktörünün fare iPK hücreleri ile retroviral transdüksiyonu yoluyla üretilebileceğini gösterilmiştir. Yerleşik insan iPS hücreleri, morfoloji, proliferasyon, besleyici bağımlılığı, yüzey belirteçleri, gen ekspresyonu, promotör aktiviteleri, telomeraz aktiviteleri, in vitro farklılaşma ve teratoma oluşumu dahil olmak üzere birçok açıdan embriyonik hücreleri benzer. Retrovirüsün insan İPKH hücrelerinde güçlü bir şekilde susturulması, bu hücrelerin verimli bir şekilde yeniden programlandığını ve kendini yenilemek için transgenlerin sürekli

ifadesine bağlı olmadıklarını gösterir. Fetal fare beynine transplantasyon üzerine hücreler, çeşitli beyin bölgelerine göç eder ve glutamaterjik, GABAerjik ve katekolaminerjik alt tipler dahil olmak üzere glia ve nöronlara farklılaşır(Werning ve ark., 2008).

SONUÇ

Parkinson hastalığı için yapılan çalışmalar sonucunda somatik hücreler programlanmış olup hastalık tedavisi için doğru sonuçlara çıkmıştır. Sonuç olarak, indüklenmiş pluripotent kök hücreler embriyonik kök hücrelere benzer şekilde DNA hasarını onarmakta veya kontrol etmektedir. iPS hücrelerinin etkili bir şekilde nöral öncü hücrelere farklılaşabildiğini ve kültürde nöronal ve glial hücre tiplerinin ortaya çıktığı gözlemlendi. Elektrofizyolojik kayıtlar ve morfolojik analiz, aşılanmış nöronların olgun nöronal aktiviteye sahip olduğunu ve konakçının beynine fonksiyonel olarak entegre olduğunu gösterdi. Ayrıca, iPS hücrelerinin orta beyin karakterindeki dopamin nöronlarına farklılaşması teşvik edildi ve yetişkin beynine transplantasyon üzerine Parkinson hastalığının bir sıçan modelinde davranışı iyileştirebildi. Yapılan çalışmada, Oct4, Sox2, Klf4 ve c-Myc dört transkripsiyon faktörünün retroviral transdüksiyonu ile yeniden programlanan fare fibroblastlarının in vitro fonksiyonel nöronlara farklılaşabildiğini gösterdi. Parkinson hastalığının tedavisinde İPKH' lerle daha birçok çalışma yapılmakta ve elde edilen verilerle hız kazanmaktadır.

KAYNAKÇA

Aykaç Ö., Parkinson Hastalığı ve Akatizi, Parkinson Hastalığı ve Hareket Bozuklukları Dergisi 2017;20(1-2):41-44

Choi J., Lee S.,Mallard W., Clement K., Tagliazucchi M. G., Lim H., Choi Y. I., Ferrari F., Tsankov M. A., Pop R., Lee G., Rinn L. J., Meissner A., Park J. P., Hochedlinger K., A comparison of genetically matched cell lines reveals the equivalence of human iPSCs and ESCs, *Nature Biotechnology* volume 33, 2015, pages1173–1181.

Elibol B.Parkinson hastalığından patogenez: Nöron kaybı mekanizmaları. Türkiye Klinikleri J Neurol-Special Topics.2008:1(4):15-22.

Kawamoto Y., Ito H., Ayaki T., Takahashi R., Immunohistochemical localization of apoptosome-related proteins in Lewy bodies İn Parkinson's disease and dementia with Lewy bodies, Brain Research, Volume 1571, 7 July 2014, Pages 39-48.

Johannesson, B., Sagi, I., Gore, A., Paull, D., Yamada, M., Golan-Lev, T., Li, Z.. LeDuc, C., Shen, Y., Stem, S., et al. (2014). Comparable frequencies of coding mutations and loss of imprinting in human pluripotent cells derived by nuclear transfer and defined factors, Short Article, 2014, Cell Stem 15. 634-642.

Tapia N., Schöler R. H., Molecular Obstacles to Clinical Translation of iPSCs, Cell Stem Review, 19, September 1, 2016.

Wernig M, Zha JP, Pruszak J, et al. Neurons derived from reprogrammed fibroblasts functionally integrate into the fetal brain and improve symptoms of rats with Parkinson's disease. Proc Natl Acad Sci 2008;105:5856–61. doi:10.1073/pnas.0801677105

THE USE OF INNOVATIVE MESOPOROUS MATERIALS OF THE MCM-41 TYPE , DOPED WITH AgNPs AND CuO, FOR THE TREATMENT OF ORGANIC POLLUANTS

Fatima HABECHE [a,b*], Bouhadjar BOUKOUSSA[b,c], Fadila BENALI [b], Adel MOKHTAR [b, d], Mohammed HACHEMAOUI[b,e]

[a] Science and Technology Field, Institute of Science and Technology, Ahmed Zabana University, 48000 Relizane, Algeria

[b] Materials Chemistry Laboratory (M.C.L), Oran1 Ahmed Ben Bella University, P.O. Box 1524, El-Mnaouer, 31000 Oran, Algeria

[c] Département de Génie des Matériaux, Faculté de Chimie, Université des Sciences et de la Technologie Mohamed Boudiaf, BP 1505, El-Mnaouer, 31000 Oran, Algeria

[d] Department of Materials Engineering, Faculty of Chemistry, Mohamed Boudiaf University of Science and Technology, P.O. Box 1505, El-Mnaouer, 31000 Oran, Algeria

[e] Department of Material Sciences, Institute of Science and Technology, Ahmed Zabana University, 48000 Relizane, Algeria

ABSTRACT

Catalytic reduction is an important chemical method for treating water contaminated with dyes. This study explores a range of materials for the removal and reduction of dyes present in wastewater, such as Methylene Blue (MB), Congo Red (CR), Methyl Orange (MO), and Orange G (OG). Innovative materials based on mesoporous silica MCM-41 were prepared using a hydrothermal method, and then modified with copper and silver species at different percentages of Cu. The obtained materials were characterized by various techniques: (XRD),(XRF), (FTIR), (XPS), (EDX/SEM) and(TEM). To evaluate the selectivity of the materials, pollutant reduction was tested in a simple and binary system in the presence of $NaBH_4$. Analysis of the different catalysts clearly revealed that the calcination of copper and silver-modified silica mainly leads to the formation of CuO and silver nanoparticles (AgNPs). The Ag-Cu-MCM catalyst (Cu: 0.05) showed particularly high catalytic activity, with rate constants of 0.114 s^{-1}, 0.102 s^{-1}, 0.093 s^{-1}, and 0.056 s-1 for the MO, MB, CR, and OG dyes, respectively, in the simple system. In the binary system containing BM/OG or BM/MO, our materials are also easy to recover by simple filtration and can be reused three times with prolonged reaction time.

Keywords: Catalytic reduction, MCM-41, Ag-Cu-MCM-41, Dye.

THE WEIGHTED HAUSDORFF DISTANCE MEASURES INTO BVT2FS

Doç. Dr. Şerif ÖZLÜ

Gaziantep Üniversitesi, Nizip Meslek Yüksekokulu,

Gıda işleme Bölümü, Nizip, Gaziantep

0000-0003-4280-2258

ABSTRACT

In this manuscript, bipolar valued type-2 fuzzy sets (BVT2FSs) are produced together with bipolar fuzzy sets [3, 4] and type-2 fuzzy sets [2] and we present to some new meausres by using BVT2FS like hausdorff measures. The presented measures are hausdorff distance measures and weighted hausdorff distance measures. Moreover, presented measures are applied over an investment example. The results show that our operators are reality, objective and agreement in its own.

Keywords: Type-2 fuzzy sets, Bipolar valued Type-2 fuzzy sets, hausdorff distance

INTRODUCTION

Fuzzy set concept [1] was proposed by Zadeh but this concept has not satisfied enough requirement due to some reasons. Therefore, new concepts were started to be discussed that can be ordered as follow; Type-2 fuzzy sets [2], Bipolar Valued fuzzy sets [3, 4], Bipolar valued Interval fuzzy sets [5] etc.. One of the most important structures in all is type-2 fuzzy sets. This construction has been worked a lot of times with different concepts [5,6,7,8,9]. We work some new instructions like hausdorff distance and weighted hausdorff distance.

BİPOLAR VALUED TYPE-2 FUZZY SETS

The concept of T2FS was defined by Zadeh [2] in 1975. In this section, the concept of T2FS is extended to Bipolar Valued type-2 fuzzy sets (shortly $BVT2FS$).

Definition 3.1 *Let X be a reference set. A Bipolar valued type-2 fuzzy set $\hat{A}$ is defined as follows:*

$$\hat{A} = \{(x, \hat{h}_{\hat{A}_p}(x), \hat{h}_{\hat{A}_n}(x)) : x \in X\},$$

where $\hat{h}_{\hat{A}_p}(x): X \mapsto [0,1] \times [0,1]$ and $\hat{h}_{\hat{A}_n}(x): X \mapsto [-1,0] \times [-1,0]$ are type-2 fuzzy sets. Moreover, $\hat{A} = \{(x, \left(\left(v_{A_p}(x_i), v_{A_s}(x_i)\right), \left(x_{A_p}(x_i), x_{A_s}(x_i)\right)\right)) : x \in X\}$ is indicated. Also, $\hat{h}_{\hat{A}_p}(x)$ and $\hat{h}_{\hat{A}_n}(x)$ are set of values $[0,1] \times [0,1]$ and $[-1,0] \times [-1,0]$, respectively and $\hat{h} = (\hat{h}_{\hat{A}_p}(x), \hat{h}_{\hat{A}_n}(x))$ is called a Bipolar valued type-2 fuzzy element. In special cases, if $\hat{h}_{\hat{A}_p}(x) \neq$

$\emptyset$ and $\hat{h}_{\hat{A}_n}(x) = \emptyset$, $BVT2FS$ is called as type-2 fuzzy sets and ideal element $\{(1,1),(0,0)\}$ and if non-ideal element, $\{(0,0),(-1,-1)\}$.

HAUSDORFF DİSTANCE MEASURES BASED BİPOLAR VALUED TYPE-2 FUZZY SETS

In this section, we define hausdorff distance measure and weighted hausdorff distance measure as following;

Let think X be reference set and define two BVT2Fs as following;

$A = \{(\left(v_{A_p}(x_i), v_{A_s}(x_i)\right), \left(x_{A_p}(x_i), x_{A_s}(x_i)\right)) : i = 1, \dots, n, x \in X\}$ ve

$B = \{(\left(v_{B_p}(x_i), v_{B_s}(x_i)\right), \left(x_{B_p}(x_i), x_{B_s}(x_i)\right)) : i = 1, \dots, n, x \in X\}$. Thus, we define hausdorff distance measure;

$$d_{haus}(A,B) = \frac{1}{2n}\sum_{i=1}^{n} max(\left|v_{A_p}(x_i) - v_{B_p}(x_i)\right|, \left|v_{A_s}(x_i) - v_{B_s}(x_i)\right|, \left|x_{A_p}(x_i) - x_{B_p}(x_i)\right|, \left|x_{A_s}(x_i) - x_{B_s}(x_i)\right|)$$

Moreover weighted hausdorff distance measure as following;

$$d_{whaus}(A,B) = \frac{1}{2n}\sum_{i=1}^{n} w_i max(\left|v_{A_p}(x_i) - v_{B_p}(x_i)\right|, \left|v_{A_s}(x_i) - v_{B_s}(x_i)\right|, \left|x_{A_p}(x_i) - x_{B_p}(x_i)\right|, \left|x_{A_s}(x_i) - x_{B_s}(x_i)\right|)$$

where $w_i = (w_1, w_2, \dots, w_n)$ and $\sum_{i=1}^{n} w_i = 1$.

Proposition 1

Let think X be reference set and define two BVT2Fs as following;

$A = \{(\left(v_{A_p}(x_i), v_{A_s}(x_i)\right), \left(x_{A_p}(x_i), x_{A_s}(x_i)\right)) : i = 1, \dots, n, x \in X\}$,

$B = \{(\left(v_{B_p}(x_i), v_{B_s}(x_i)\right), \left(x_{B_p}(x_i), x_{B_s}(x_i)\right)) : i = 1, \dots, n, x \in X\}$ and

$C = \{(\left(v_{C_p}(x_i), v_{C_s}(x_i)\right), \left(x_{C_p}(x_i), x_{C_s}(x_i)\right)) : i = 1, \dots, n, x \in X\}$ for i=1,2,…,n.

Thus, hausdorff distance measure provide following properties;

1. $0 \leq d_{haus}(A,B) \leq 1$;

2. $A = B; if\ d_{haus}(A,B) = 0$;

3. $d_{haus}(A,B) = d_{haus}(B,A)$;

4. $if\ d_{haus}(A,B) = 0, d_{haus}(B,C) = 0,\ d_{haus}(A,C) = 0.$

Proof

1. We know that $d_{haus}(A,B) \geq 0$ so we survey that $d_{haus}(A,B) \leq 1$. Firstly, $\left|v_{A_p}(x_i) - v_{B_p}(x_i)\right| \leq 1, \left|v_{A_s}(x_i) - v_{B_s}(x_i)\right| \leq 1, \left|x_{A_p}(x_i) - x_{B_p}(x_i)\right| \leq 1\ and\ \left|x_{A_s}(x_i) - x_{B_s}(x_i)\right| \leq 1$ for i=1,2,…,n. Thus, $\sum_{i=1}^{n} max(\left|v_{A_p}(x_i) - v_{B_p}(x_i)\right|, \left|v_{A_s}(x_i) - v_{B_s}(x_i)\right|, \left|x_{A_p}(x_i) - x_{B_p}(x_i)\right|, \left|x_{A_s}(x_i) - x_{B_s}(x_i)\right|) \leq 2n$ and $\frac{1}{2n}\sum_{i=1}^{n} max(\left|v_{A_p}(x_i) - v_{B_p}(x_i)\right|, \left|v_{A_s}(x_i) - v_{B_s}(x_i)\right|, \left|x_{A_p}(x_i) - x_{B_p}(x_i)\right|, \left|x_{A_s}(x_i) - x_{B_s}(x_i)\right|) \leq 1$ from here the proof is completed.

2. $if\ d_{haus}(A,B) = \frac{1}{2n}\sum_{i=1}^{n} max(\left|v_{A_p}(x_i) - v_{B_p}(x_i)\right|, \left|v_{A_s}(x_i) - v_{B_s}(x_i)\right|, \left|x_{A_p}(x_i) - x_{B_p}(x_i)\right|, \left|x_{A_s}(x_i) - x_{B_s}(x_i)\right|) = 0$ from here it is open that $\left|v_{A_p}(x_i) - v_{B_p}(x_i)\right| = 0, \left|v_{A_s}(x_i) - v_{B_s}(x_i)\right| = 0, \left|x_{A_p}(x_i) - x_{B_p}(x_i)\right| = 0\ and\ \left|x_{A_s}(x_i) - x_{B_s}(x_i)\right| = 0$ and thus $A = B$.

3. $d_{haus}(A,B) = \frac{1}{2n}\sum_{i=1}^{n} max(\left|v_{A_p}(x_i) - v_{B_p}(x_i)\right|, \left|v_{A_s}(x_i) - v_{B_s}(x_i)\right|, \left|x_{A_p}(x_i) - x_{B_p}(x_i)\right|, \left|x_{A_s}(x_i) - x_{B_s}(x_i)\right|) = \frac{1}{2n}\sum_{i=1}^{n} max(\left|v_{B_p}(x_i) - v_{A_p}(x_i)\right|, \left|v_{B_s}(x_i) - v_{A_s}(x_i)\right|, \left|x_{B_p}(x_i) - x_{A_p}(x_i)\right|, \left|x_{B_s}(x_i) - x_{A_s}(x_i)\right|) = d_{haus}(B,A)$

4. $if\ d_{haus}(A,B) = 0\ and\ d_{haus}(B,C) = 0$, it is open that $A = B\ and\ B = C$ from here $A = C$ and thus $d_{haus}(A,C) = 0$.

Proposition 2

Let think X be reference set and define two BVT2Fs as following;

$A = \{(\left(v_{A_p}(x_i), v_{A_s}(x_i)\right), \left(x_{A_p}(x_i), x_{A_s}(x_i)\right)) : i = 1, \dots, n, x \in X\}$,

$B = \{(\left(v_{B_p}(x_i), v_{B_s}(x_i)\right), \left(x_{B_p}(x_i), x_{B_s}(x_i)\right)) : i = 1, \dots, n, x \in X\}$ and $C = \{(\left(v_{C_p}(x_i), v_{C_s}(x_i)\right), \left(x_{C_p}(x_i), x_{C_s}(x_i)\right)) : i = 1, \dots, n, x \in X\}$ where $w_i = (w_1, w_2, \dots, w_n)$ and $\sum_{i=1}^{n} w_i = 1$. Thus, weighted hausdorff distance measure provide following properties;

1. $0 \leq d_{whaus}(A, B) \leq 1$;

2. $A = B; if\ d_{whaus}(A, B) = 0$;

3. $d_{whaus}(A, B) = d_{whaus}(B, A)$;

4. $if\ d_{whaus}(A, B) = 0, d_{whaus}(B, C) = 0,\ d_{whaus}(A, C) = 0.$

Proof

1. We know that $d_{haus}(A, B) \geq 0$ so we survey that $d_{wham}(A, B) \leq 1$. Firstly, $\left|v_{A_p}(x_i) - v_{B_p}(x_i)\right| \leq 1, \left|v_{A_s}(x_i) - v_{B_s}(x_i)\right| \leq 1, \left|x_{A_p}(x_i) - x_{B_p}(x_i)\right| \leq 1\ and\ \left|x_{A_s}(x_i) - x_{B_s}(x_i)\right| \leq 1$ for i=1,2,…,n. Thus, $\sum_{i=1}^{n} w_i max(\left|v_{A_p}(x_i) - v_{B_p}(x_i)\right|, \left|v_{A_s}(x_i) - v_{B_s}(x_i)\right|, \left|x_{A_p}(x_i) - x_{B_p}(x_i)\right|, \left|x_{A_s}(x_i) - x_{B_s}(x_i)\right|) \leq n$ and $\frac{1}{2n}\sum_{i=1}^{n} w_i max(\left|v_{A_p}(x_i) - v_{B_p}(x_i)\right|, \left|v_{A_s}(x_i) - v_{B_s}(x_i)\right|, \left|x_{A_p}(x_i) - x_{B_p}(x_i)\right|, \left|x_{A_s}(x_i) - x_{B_s}(x_i)\right|) \leq 1$.

2. $if\ d_{whaus}(A, B) = \frac{1}{2n}\sum_{i=1}^{n} w_i max(\left|v_{A_p}(x_i) - v_{B_p}(x_i)\right|, \left|v_{A_s}(x_i) - v_{B_s}(x_i)\right|, \left|x_{A_p}(x_i) - x_{B_p}(x_i)\right|, \left|x_{A_s}(x_i) - x_{B_s}(x_i)\right|) = 0$ from here it is open that $\left|v_{A_p}(x_i) - v_{B_p}(x_i)\right| = 0, \left|v_{A_s}(x_i) - v_{B_s}(x_i)\right| = 0, \left|x_{A_p}(x_i) - x_{B_p}(x_i)\right| = 0\ and\ \left|x_{A_s}(x_i) - x_{B_s}(x_i)\right| = 0$ and thus $A = B$.

3. $d_{whaus}(A,B) = \frac{1}{2n}\sum_{i=1}^{n} w_i(\left|v_{A_p}(x_i) - v_{B_p}(x_i)\right|, \left|v_{A_s}(x_i) - v_{B_s}(x_i)\right|, \left|x_{A_p}(x_i) - x_{B_p}(x_i)\right|, \left|x_{A_s}(x_i) - x_{B_s}(x_i)\right|) = \frac{1}{2n}\sum_{i=1}^{n} w_i(\left|v_{B_p}(x_i) - v_{A_p}(x_i)\right|, \left|v_{B_s}(x_i) - v_{A_s}(x_i)\right|, \left|x_{B_p}(x_i) - x_{A_p}(x_i)\right|, \left|x_{B_s}(x_i) - x_{A_s}(x_i)\right|) = d_{whaus}(B,A)$

4. $if\ d_{whaus}(A,B) = 0\ and\ d_{whaus}(B,C) = 0$, it is open that $A = B\ and\ B = C$ from here $A = C$ and thus $d_{whaus}(A,C) = 0$.

AN APPLİCATİON OF MULTİ-ATTRİBUTE DECİSİON-MAKİNG METHOD UNDER BVT2FS

In this section, we define the proposed d_{haus} and d_{whaus} into an algorithm and apply over a MCDM problem with m alternatives and t criterions to indicate effective of hausdorff distance measures over BVT2FS. Let $A = \{A_1, A_2, \ldots, A_m\}$ be a set of alternatives, $C = \{C_1, C_2, \ldots, C_n\}$ be a set of criterions and bipolar valued type-2 fuzzy decision matrix is $B = (\hat{b}_{ij})_{m\times t} = ((\mu_{\hat{b}_{p_{ij}}}, \nu_{\hat{b}_{p_{ij}}}), (\mu_{\hat{b}_{n_{ij}}}, \nu_{\hat{b}_{n_{ij}}}))$ for $i = 1,2,\ldots,m$ and $j = 1,2,\ldots,t$. Moreover, $(\mu_{\hat{b}_{p_{ij}}}, \nu_{\hat{b}_{p_{ij}}})$ and $(\mu_{\hat{b}_{n_{ij}}}, \nu_{\hat{b}_{n_{ij}}})$ indicate to positive type-2 membership value and negative type-2 membership value to be appointed by decision makers, respectively.

Then, the following steps have been proposed for algorithm.

Step 1 Determine decision making matrix,

Step 2 Combine rows of decision making matrix and obtain ideal solution,

Step 3 Find distance ideal alternative and rows according to hausdorff distance measures,

Step 4 Ranking alternatives.

Numerical example

A company thinks to invest over different business sectors so has made some studies together with the experts of subject and thus decision makers have developed five different alternatives based on five criterions as follow; A_1; A computer production company, A_2; A communication company, A_3; A food company, A_4; A car company, A_5; An airport company; if criterions, C_1; environment impact, C_2; the proximity to raw material, C_3; cost, C_4; economic fluctuations.

Step 1 Decision makers construct to decision making matrix as follow in Table 1.

Table 1: Evaluations of alternatives made by decision makers

	C_1	C_2	C_3
A_1	$\{(0.60,0.70), (-0.30,-0.20)\}$	$\{(0.10,0.20), (-0.80,-0.70)\}$	$\{(0.10,0.20), (-0.30,-0.20)\}$
A_2	$\{(0.50,0.60), (-0.40,-0.30)\}$	$\{(0.20,0.30), (-0.50,-0.40)\}$	$\{(0.40,0.50), (-0.40,-0.30)\}$
A_3	$\{(0.30,0.4), (-0.2,-0.10)\}$	$\{(0.30,0.4), (-0.20,-0.1)\}$	$\{(0.20,0.30), (-0.50,-0.40)\}$
A_4	$\{(0.10,0.2), (-0.60,-0.50)\}$	$\{(0.20,0.30), (-0.70,-0.60)\}$	$\{(0.30,0.40), (-0.20,-0.10)\}$
A_5	$\{(0.60,0.70), (-0.30,-0.20)\}$	$\{(0.40,0.50), (-0.40,-0.3)\}$	$\{(0.40,0.50), (-0.40,-0.30)\}$
	C_4		
	$\{(0.70,0.80), (-0.20,-0.10)\}$		
	$\{(0.30,0.40), (-0.6,-0.5)\}$		
	$\{(0.40,0.50), (-0.4,-0.30)\}$		
	$\{(0.40,0.50), (-0.30,-0.20)\}$		
	$\{(0.30,0.40), (-0.40,-0.30)\}$		

Step 2 Obtain ideal solution by combining rows that

A^*
$= \{\big((0.60,0.70),(-0.60,-0.50)\big),\big((0.40,0.50),(-0.50,-0.40)\big),\big((0.40,0.50),(-0.50,-0.40)\big),$

$((0.70,0.80),(-0.60,-0.50))\}$

Step3 $d_{haus}(A_1, A^*) = 0.149, d_{haus}(A_2, A^*) = 0.777, d_{haus}(A_3, A^*) = 0.617, d_{haus}(A_4, A^*) = 0.85, d_{haus}(A_5, A^*) = 0.945.$

Step 4 $A_1 > A_3 > A_4 > A_5 > A_2$

CONCLUSİON

In this paper, we propose Bipolar valued Type-2 fuzzy, hausdorff. measures and weighted hausdorff. measures. Moreover, some axioms are offered for hausdorff. measures and weighted hausdorff. measures. Finally, we give an application.

REFERENCES

John RI, Innocent PR and Barnes MR (1998) , Type 2 fuzzy sets and neuro-fuzzy clustering of radiographic tibia images, IEEE Int. Conf. Fuzzy Syst., Anchorage, AK, 2: 1373-1376.

Yager RR (1980) Fuzzy subsets of type II in decisions, J. Cybern., 10:137-159.

Zadeh LA(1965) Fuzzy sets, Information Control 8:338-353.

Zadeh LA, (1975) The concept of a linguistic variable and its application to approximate reasoning.1. Inf. Sci. 8:199-249.

Zhang WR (1998) Bipolar fuzzy sets. Proc Fuzzy IEEE 1:835-840.

Zhang WR (1994) Bipolar fuzzy sets and relations: a computational framework for cognitive modeling and multi agent decision analysis. In: Proceedings of IEEE Conference 305-309.

Wei GW, Wei C, Gao H (2018). Multiple attribute decision making with interval-valued bipolar fuzzy information and their application to emerging technology commercialization evaluation. IEEE Access, 6:60930-60955.

Wu KC (1996) Fuzzy interval control of mobile robots, Comput. Elect. Eng. 22(3):211-229.

NORMLU CEBİRLERİN ÇAPRAZLANMIŞ MODÜLLERİ

CROSSED MODULES OF NORMED ALGEBRAS

Dr. Öğr. Üyesi Selim ÇETİN,
Burdur Mehmet Âkif Ersoy Üniversitesi, Fen Edebiyat Fakültesi
ORCID NO: 0000-0002-9017-1465

Enes ÇEÇ,
Burdur Mehmet Âkif Ersoy Üniversitesi, Fen Bilimleri Enstitüsü
ORCID NO: 0009-0006-3759-8394

Dr. Öğr. Üyesi Utku GÜRDAL
Burdur Mehmet Âkif Ersoy Üniversitesi, Fen Edebiyat Fakültesi
ORCID NO: 0000-0003-2887-2188

ÖZET

Cebirlerin çaprazlanmış modülleri, genellikle özel türden iki cebiri içeren yapılardır. Klasik anlamda cebirler 1 boyutlu objeler olarak düşünülürken, cebirlerin çaprazlanmış modülleri 2 boyutlu cebirsel yapılar olarak görülmektedir. Çaprazlanmış modülü oluşturan cebirler arasında etki olarak bilinen cebirsel bir etkileşim ve sınır dönüşümü adı verilen bir cebir homomorfizmi bulunur. Bu sınır dönüşümleri, bir cebirin öğelerinin diğer cebirin öğelerine nasıl dönüştürür ve bir cebirin diğeri üzerine yaptığı etkiyle ilgili belirli özellikleri koruması beklenir. Çaprazlanmış modüller, cebirler arasındaki ilişkileri ve etkileşimleri incelemek için kritik bir rol oynayan, yapılarını ve davranışlarını daha karmaşık bir şekilde anlamak için bir çerçeve sunan cebirsel topolojik araçlar olarak öne çıkmaktadırlar.

Çok sayıda cebir çeşitlerine karşılık gelen çaprazlanmış modül tanımları literatürde yer bulmuş ve ayrıca cebirler dışındaki birçok obje için de çaprazlanmış modüller tanımlanmıştır. Gruplar, monoidler, raklar, değişmeli cebirler, asosyatif cebirler, Lie cebirleri, Leibniz cebirleri, Hopf cebirleri, digruplar, hipergruplar ve L −cebirler gibi yapılar için çaprazlanmış modüller çalışılmış olmakla birlikte, analiz için önemli bir yere sahip olan normlu cebirler için çaprazlanmış modül kavramı henüz incelenmemiş ve çaprazlanmış modül teorisinin analiz uygulamalarına ne şekilde katkı sunabileceği araştırılmamıştır.

"Normlu Cebirlerin Çaprazlanmış Modülleri" adlı bu çalışma, cebir alanının analiz ile olan ilişkisi noktasındaki bu açığı giderme ve çaprazlanmış modüllerle ilgili ilerleyen dönemdeki çalışmalarının cebir yanında aynı zamanda analiz alanına da katkı sunmasının önünü açma amacı taşımaktadır.

Bu çalışmada, $\mathbb{K}$ valuasyonlu bir halka olmak üzere normlu $\mathbb{K}$ −cebirlerin birbirleri üzerine nasıl etki ettikleri, yarı direkt çarpımlarının nasıl yapıldığı, bu cebirlere karşılık gelen çaprazlanmış modüllerin tanımları, morfizmleri, örnekleri, bu çaprazlanmış modüllerin normlu $\mathbb{K}$ −cebirler ile ilişkileri, alt nesneleri, idealleri, topolojik olarak kapalı idealleri, bölüm

çaprazlanmış modülleri ve çaprazlanmış modül şartlarının alternatif bir karakterizasyonu verilmekte ve ilgili yapıların temel özellikleri incelenmektedir.

Anahtar Kelimeler: Normlu Uzay, Çaprazlanmış Modül, Normlu Cebir

ABSTRACT

Crossed modules of algebras are structures that typically involve two algebra of special types. While algebras are conventionally thought of as one-dimensional objects, crossed modules of algebras are seen as two-dimensional algebraic structures. Among the algebraic structures that constitute a crossed module, there exists an algebraic interaction known as an algebraic action and an algebra homomorphism that is called a boundary map. These boundary maps are expected to preserve certain properties related to how the elements of one algebra are transformed into the elements of the other algebra and the action one algebra has on the other. Crossed modules stand out as algebraic topological tools that play a critical role in examining the relationships and interactions between algebras, providing a framework to understand their structures and behaviors in a more complex manner.

Definitions of crossed modules corresponding to a wide variety of algebra types have been established in the literature, and crossed modules have also been defined for many other objects. While crossed modules have been studied for structures such as groups, monoids, racks, associative algebras, Lie algebras, Leibniz algebras, Hopf algebras, digroups, hypergroups, and $L-$algebras, the concept of crossed modules for normed algebras, which are significant for analysis, has not yet been explored, and how crossed module theory can contribute to analysis applications remains unexplored.

This study, titled "Crossed Modules of Normed Algebras," aims to address this gap in the relationship between algebra and analysis and to pave the way for future research on crossed modules to contribute not only to algebra but also to the field of analysis.

In this study, focusing on normed $\mathbb{K}-$algebras with a $\mathbb{K}$ valuation ring, the actions between normed $\mathbb{K}-$algebras, their semi-direct products, definitions of crossed modules corresponding to these algebras, morphisms, examples, relationships of these crossed modules with normed $\mathbb{K}-$algebras, their subobjects, ideals, topologically closed ideals, quotient crossed modules, and an alternative characterization of crossed module conditions are provided, and the fundamental properties of the relevant structures are examined.

Keywords: Normed Space, Crossed Module, Normed Algebra

ARAŞTIRMA SONUÇLARI

Bir $\mathbb{K}$ halkası verilsin. $\mathbb{K}$ üzerinde bir valuasyon, her $x, y \in \mathbb{K}$ için

(i) $|x| \geq 0$

(ii) $|x| \Leftrightarrow x = 0_{\mathbb{K}}$

(iii) $|xy| = |x||y|$

(iv) $|x + y| \leq |x| + |y|$

şartlarını sağlayan bir $|.| : \mathbb{K} \to \mathbb{R}$ fonksiyonu olarak tanımlanır. Eğer $\mathbb{K}$, $1_{\mathbb{K}} \neq 0_{\mathbb{K}}$ olacak şekilde bir birime sahip birimli bir halka ise, (ii) ve (iii), $|1_{\mathbb{K}}| = 1$ eşitliğini gerektirir. Ayrıca (i) ve (iii)'e göre her $x \in \mathbb{K}$ için $|x| = |-x|$ olur ve (ii) ile (iii) $\mathbb{K}$'nın sıfır bölensiz olmasını gerektirir.

$\mathbb{K}$ üzerindeki bir B modülüne, B üzerinde bir $\mathbb{K}$ bilineer çarpımı varsa, birleşmeli bir $\mathbb{K}$ cebiri denir. Genellikle "birleşmeli" sıfatını atlarız ve sadece bir $\mathbb{K}$ cebiri deriz. Eğer her $\alpha \in \mathbb{K}$ ve $x, y \in B$ için

(i) $\|x\| \leq 0 \; ve \; \|x\| \Leftrightarrow x = 0_B$

(ii) $\|\alpha x\| = |\alpha| \, \|x\|$

(iii) $\|x + y\| \leq \|x\| + \|y\|$

(iv) $\|xy\| \leq \|x\| \, \|y\|$

olacak şekilde bir $\|\cdot\| : B \to \mathbb{K}$ fonksiyonu varsa B'ye bir normlu $\mathbb{K}$ cebir denir.

Normlu $\mathbb{K}$ cebirlerin bir $\varphi : C \to B$ homomorfizması her $c \in C$ için $\|\varphi(c)\|_B \leq \|c\|_C$ olmasını sağlıyorsa φ'nin genişlemeyen olduğu söylenir.

Bir B $\mathbb{K}$ cebirinin, bir C $\mathbb{K}$ cebiri üzerine bir etkisi, $B \times C \to C$ ve $C \times B \to C$ şeklinde iki $\mathbb{K}$ bilineer dönüşümden oluşur. Bu dönüşümler $(b, c) \to b \cdot c$ ve $(c, b) \to c \cdot b$ ile gösterilir ve her $b, b_1, b_2 \in B$, $c, c_1, c_2 \in C$ için aşağıdaki koşulları sağlarlar:

$$b \cdot (c_1 c_2) = (b \cdot c_1) c_2 \,, \qquad (c_1 c_2) \cdot b = c_1 (c_2 \cdot b)$$

$$(b_1 b_2) \cdot c = b_1 \cdot (b_2 \cdot c) \,, \qquad c \cdot (b_1 b_2) = (c \cdot b_1) \cdot b_2$$

$$(c_1 \cdot b) c_2 = c_1 (b \cdot c_2), \qquad (b_1 \cdot c) \cdot b_2 = b_1 \cdot (c \cdot b_2)$$

Bu şartlara ek olarak normlu $\mathbb{K}$ cebirlerinin birbirine etkisinin, bir normlu $\mathbb{K}$ cebir etkisi olarak nitelendirilebilmesi için bu etkinin

$$\|b \cdot c\|_C \leq \|b\|_B \|c\|_C \text{ ve } \|c \cdot b\|_C \leq \|c\|_C \|b\|_B$$

şartını her $b \in B$, $c \in C$ için sağlaması gerekir.

B'nin C üzerine bir normlu $\mathbb{K}$ cebir olarak etki ettiğini kabul edelim. Bu durumda $C \rtimes B$ yarı-direkt çarpımı, $C \times B$ kümesi üzerinde işlemleri ve normu her $a \in \mathbb{K}$, $b, b_1, b_2 \in B$ ve $c, c_1, c_2 \in C$ için aşağıdaki şekilde verilen bir yapıdır:

$$\alpha(c,b) = (\alpha b, \alpha c)$$

$$(c_1,b_1)+(c_2,b_2) = (c_1+c_2, b_1+b_2)$$

$$(c_1,b_1)(c_2,b_2) = (c_1c_2 + c_1\cdot b_2 + b_1\cdot c_2, b_1b_2)$$

$$\|(c,b)\| = \|c\| + \|b\|$$

Önerme 2.1. $C \rtimes B$ normlu bir $\mathbb{K}$ cebirdir.

İspat. $C \rtimes B$'nin verilen işlemler altında bir $\mathbb{K}$ modülü olduğu açıktır. Dahası, $C \rtimes B$ üzerindeki çarpma işlemi $\mathbb{K}$ bilineerdir. Aynı zamanda bu işlem birleşmelidir çünkü

$$\big((c_1,b_1)(c_2,b_2)\big)(c_3,b_3) = \big((c_1c_2 + c_1\cdot b_2 + b_1\cdot c_2, b_1b_2)\big)(c_3,b_3)$$

$$= \big((c_1c_2 + c_1\cdot b_2 + b_1\cdot c_2)c_3 + (c_1c_2 + c_1\cdot b_2 + b_1\cdot c_2)\cdot b_3 + b_1b_2\cdot c_3, b_1b_2b_3\big)$$

$$= (c_1c_2c_3 + c_1 b_2\cdot c_3 + (b_1\cdot c_2)c_3) + (c_1c_2\cdot b_3 + c_1\cdot b_2)b_3 + (b_1\cdot c_2)\cdot b_3 + b_1\cdot(b_2\cdot c_3), b_1b_2b_3$$

$$= \big((c_1c_2c_3 + c_1(b_2\cdot c_3) + b_1\cdot c_2c_3 + c_1(c_2\cdot b_3) + c_1\cdot(b_2b_3) + b_1\cdot(c_2\cdot b_3) + b_1\cdot(b_2\cdot c_3), b_1b_2b_3\big)$$

$$= (c_1,b_1)\big((c_2,b_2)(c_3,b_3)\big)$$

Ayrıca

$$\|(c_1,b_1)(c_2,b_2)\| = \|(c_1c_2 + c_1\cdot b_2 + b_1\cdot c_2, b_1b_2)\|$$

$$= \|c_1c_2 + c_1\cdot b_2 + b_1\cdot c_2\| + \|b_1b_2\|$$

$$\le \|c_1c_2\| + \|c_1\cdot b_2\| + \|b_1\cdot c_2\| + \|b_1b_2\|$$

$$\le \|c_1\|\|c_2\| + \|c_1\|\|b_2\| + \|b_1\|\|c_2\| + \|b_1\|\|b_2\|$$

$$= (\|c_1\| + \|b_1\|)(\|c_2\| + \|b_2\|)$$

$$= \|(c_1,b_1)\|\|(c_2,b_2)\|$$

olduğundan verilen norm, $C \rtimes B$'yi normlu bir cebire dönüştürür.

Tanım 2.2. B, C normlu $\mathbb{K}$ cebirler, $\partial : C \to B$ genişlemeyen normlu $\mathbb{K}$ cebir homomorfizmi olsun ve B, C'ye normlu $\mathbb{K}$ cebir olarak etki etsin. Her $b \in B$, $c_1, c_2 \in C$ için aşağıdakiler sağlanıyorsa (C, B, ∂) üçlüsüne normlu $\mathbb{K}$ cebirlerin bir çaprazlanmış modülü denir.

(LCM1) $\partial(b\cdot c) = b\,\partial(c)$

(RCM1) $\partial(c\cdot b) = \partial(c)b$

(LCM2) $\partial(c_1)\cdot c_2 = c_1\,c_2$

(RCM2) $c_1 \cdot \partial(c_2) \;\; = \; c_1 c_2$.

Tanım 2.3. (C, B, ∂) ve (C', B', ∂') normlu $\mathbb{K}$ cebirlerin çaprazlanmış modülleri olsun. Eğer $\theta : C \to C'$, $\sigma : B \to B'$ genişlemeyen $\mathbb{K}$ cebir homomorfizmleri

$$\begin{array}{ccc} C & \xrightarrow{\partial} & B \\ {\scriptstyle\theta}\downarrow & & \downarrow{\scriptstyle\sigma} \\ C' & \xrightarrow[\partial']{} & B' \end{array}$$

diyagramını değişimli yapıyorsa, yani

$$\partial'\theta = \sigma\partial$$

ise ve bu dönüşüm çifti altında etkiler korunuyorsa, yani

$$\theta(\, b \cdot c \,) \; = \; \sigma(b) \cdot \theta(c)$$

ve

$$\theta(c \cdot \; b) \; = \; \theta(c) \cdot \sigma(b)$$

eşitlikleri her $b \in B$, $c \in C$ için sağlanıyorsa (θ, σ) çiftine normlu $\mathbb{K}$ cebirlerinin çapraz modüllerinin bir morfizmi denir ve $(\theta, \sigma) : (C, B, \partial) \; \to \; (C', B', \partial')$ gösterimi kullanılır.

Örnek 2.4. Her B normlu $\mathbb{K}$ cebiri, normlu $\mathbb{K}$ cebirlerin iki çaprazlanmış modülünü verir. Bunlardan biri $(0, B, \mathrm{inc})$, diğeri ise (B, B, id)'dir. Burada inc içerme dönüşümü ve id birim dönüşüm olup, B 0 üzerine $b \cdot 0 = 0 \cdot b = 0$ şeklinde, kendi üzerine ise $b \cdot b' = bb'$ şeklinde etki eder.

Örnek 2.5. B bir normlu $\mathbb{K}$ cebir ve I da B'nin bir ideali olsun. O zaman B, I üzerinde çarpma işlemi ile etki yapar ve (I, B, inc) üçlüsü normlu $\mathbb{K}$ cebirin bir çaprazlanmış modülü olur.

Teorem 2.6. (C, B, ∂) üçlüsünün normlu $\mathbb{K}$ cebirlerinin bir çaprazlanmış modülü olması için gerek ve yeter şart, B ve C kendi üzerlerine çarpma ile etki etmek üzere

$$C \rtimes C \xrightarrow{\mathrm{id}\times\partial} C \rtimes B \xrightarrow{\partial\times id} B \rtimes B$$

diyagramındaki $\mathrm{id} \times \partial$ ve $\partial \times id$ fonksiyonlarının normlu $\mathbb{K}$ cebir homomorfizmi olmalarıdır.

İspat. ($\Rightarrow$): (C, B, ∂) bir çaprazlanmış modül olsun. Bu durumda

$$\begin{aligned} (\mathrm{id} \times \partial)\big((c_1, c_2)(c_3, c_4)\big) &= (\mathrm{id} \times \partial)(c_1 c_3 \; + \; c_1 c_4 \; + \; c_2 c_3, c_2 c_4) \\ &= (c_1 c_3 \; + \; c_1 c_4 \; + \; c_2 c_3, \partial(c_2 c_4)) \\ &= ((c_1 c_3 \; + \; c_1 \cdot \partial(c_4) \; + \; \partial(c_2) \cdot \; c_3, \partial(c_2)\partial(c_4)) \\ &= \; \big(c_1, \partial(c_2)\big)\big(c_3, \partial(c_4)\big) \\ &= \; (\mathrm{id} \; \times \; \partial)(c_1, c_2)(\mathrm{id} \; \times \; \partial)(c_3, c_4) \end{aligned}$$

ve

$$(\partial \times \mathrm{id})(\mathrm{c}_1, \mathrm{b}_1)(\mathrm{c}_2, \mathrm{b}_2) = (\partial \times \mathrm{id})(c_1\, c_2 + c_1 \cdot b_2 + b_1 \cdot c_2, b_1\, b_2)$$
$$= (\partial(c_1 c_2 + c_1 \cdot b_2 + b_1 \cdot c_2), b_1 b_2)$$
$$= (\partial(c_1)\partial(c_2) + \partial(c_1) b_2 + b_1 \partial(c_2), b_1 b_2)$$
$$= (\partial(c_1), b_1)(\partial(c_2), b_2)$$
$$= (\partial \times \mathrm{id})(c_1, b_1)(\partial \times \mathrm{id})(c_2, b_2)$$

Ayrıca $\mathrm{id} \times \partial$ ve $\partial \times \mathrm{id}$ fonksiyonlarının toplamları ve skaler çarpımları koruduğu açıktır. Ayrıca her iki homomorfizm de genişlemeyendir, çünkü

$$\|(\mathrm{id} \times \partial)(c_1, c_2)\| = \|\big(c_1, \partial(c_2)\big)\| = \|c_1\| + \|\partial(c_2)\| \leq \|c_1\| + \|c_2\| = \|(c_1, c_2)\|,$$
$$\|(\partial \times id)(c, b)\| = \|\partial(c), b\| = \|\partial(c)\| + \|b\| \leq \|c\| + \|b\| = \|(c, b)\|.$$

($\Leftarrow$): $$C \rtimes C \xrightarrow{\mathrm{id}\times\partial} C \rtimes B \xrightarrow{\partial\times\mathrm{id}} B \rtimes B$$

diyagramının normlu $\mathbb{K}$ cebir homomorfizmlerinden oluştuğu kabulü altında (C, B, ∂)'ın bir çaprazlanmış modül olduğunu gösteriyoruz.

$$(\partial(\mathrm{c}_1) \cdot \mathrm{c}_2), 0) = \big(0, \partial(\mathrm{c}_1)\big)(\mathrm{c}_2, 0) = (\mathrm{c}_2, 0) = (\mathrm{id} \times \partial)(0, c_1)(\mathrm{id} \times \partial)(c_2, 0)$$
$$= (\mathrm{id} \times \partial)\,(0, \mathrm{c}_1)(\mathrm{c}_2, 0)) = (\mathrm{id} \times \partial)(\mathrm{c}_1 \mathrm{c}_2, 0) = (c_1 c_2, 0)\ ,$$
$$(\mathrm{c}_1 \cdot \partial(c_2)\ ,0) = (\mathrm{c}_1, 0)\big(0, \partial(\mathrm{c}_2)\big) = (\mathrm{id} \times \partial)(\mathrm{c}_1, 0)(\mathrm{id} \times \partial)(0, \mathrm{c}_2)$$
$$= (0, \mathrm{c}_2) = (\mathrm{id} \times \partial)(\mathrm{c}_1, 0)(0, \mathrm{c}_2) = (\mathrm{id} \times \partial)(\mathrm{c}_1 \mathrm{c}_2, 0)\ ,$$
$$(\partial(b \cdot c), 0) = (\partial \times \mathrm{id})(b \cdot c, 0) = (\partial \times \mathrm{id})\big((0, b)(c, 0)\big)$$
$$= (\partial \times \mathrm{id})(0, b)(\partial \times \mathrm{id})(c, 0) = (0, b)(\partial(\mathrm{c}), 0) = (\mathrm{b}\,\partial(\mathrm{c}), 0)\ ,$$
$$(\partial(c \cdot b), 0) = (\partial \times \mathrm{id})(c \cdot b, 0) = (\partial \times \mathrm{id})\big((c, 0)(0, b)\big)$$
$$= (\partial \times \mathrm{id})(c, 0)(\partial \times \mathrm{id})(0, b) = (\partial(c), 0)(0, b) = (\partial(c) b, 0).$$

Tanım 2.7. Normlu $\mathbb{K}$ cebirlerin bir (C, B, ∂) çaprazlanmış modülünün bir alt çaprazlanmış modülü, D ve A sırasıyla C ve B'nin alt cebirleri olmak üzere $\partial(D) \subseteq A$ ve her $a \in A$, $d \in D$ için $a \cdot d, d \cdot a \in D$ olmasını sağlayan bir (D, A, ∂) üçlüsüdür.

Tanım 2.8. Normlu $\mathbb{K}$ cebirlerinin bir (C, B, ∂) çaprazlanmış modülünün bir (J, I, ∂) ideali aşağıdaki şartları sağlayan bir alt çaprazlanmış modül olarak tanımlanır:

(1) I, B'nin bir idealidir.

(2) Her $b \in B$, $j \in J$ için $b \cdot j \in J$ ve $j \cdot b \in J$.

(3) Her $c \in C$, $i \in I$ için $i \cdot c \in J$ ve $c \cdot i \in J$.

Tanım 2.9. Normlu $\mathbb{K}$ cebirlerinin bir (C, B, ∂) çaprazlanmış modülünün bir (D, A, ∂) alt çaprazlanmış modülü verilsin. Eğer A ve D normlu uzaylar olarak sırasıyla B ve C'nin kapalı alt uzayları ise, (D, A, ∂)'ın kapalı olduğu söylenir.

Önerme 2.10. Herhangi bir $(\theta, \sigma) : (C, B, \partial) \to (C', B', \partial')$ genişlemeyen çapraz modül morfizmi için çek$(\theta, \sigma) \coloneqq (\text{çek}\,\theta, \text{çek}\,\sigma, \partial)$, (C, B, ∂)'ın bir kapalı idealidir.

İspat. çek (θ, σ)'ın ideal olduğu cebirsel hesaplamalarla kolayca görülür. (c_n), çek θ içinde $(c_n) \to c \in C$ olacak şekilde bir dizi olsun. Bu durumda $(\partial(c_n)) = (0)$, C' içinde sıfır dizisidir. Genişlemeyen normlu cebir homomorfizmi sürekli olduğundan $(\theta(c_n)) \to \theta(c)$ olur ve limitin tekliği $\theta(c) = 0$, yani $c \in$ çek θ olduğunu verir ve böylece çek θ, C'nin kapalı bir alt uzayıdır. çek σ'nın B'deki kapalılığı da benzer şekilde görülür.

Tanım 2.11. (C, B, ∂)'ın kapalı bir (J, I, ∂) ideali verilsin. Bu durumda $\left(\frac{C}{J}, \frac{B}{I}, \bar{\partial}\right)$ bölüm çaprazlanmış modülü aşağıdaki homomorfizm, etki ve normlar ile tanımlanır:

$$\bar{\partial} : \frac{C}{J} \to \frac{B}{I}, \qquad \bar{\partial}(c + J) = \partial(c) + I$$

$$(b + I) \cdot (c + J) = b \cdot c + J, \quad (c + J) \cdot (b + I) = c \cdot b + J,$$

$$\|b + I\| = \inf_{i \in I} \|b + i\|, \qquad \|c + J\| = \inf_{j \in J} \|b + j\|.$$

Önerme 2.12. (J, I, ∂), (C, B, ∂)'ın kapalı ideali olmak üzere, her $c \in C$ için $\theta_q(c) = c + J$ ve her $b \in B$ için $\sigma_q(b) = b + I$ ile tanımlanan $(\theta_q, \sigma_q) : (C, B, \partial) \to \left(\frac{C}{J}, \frac{B}{I}, \bar{\partial}\right)$ bölüm dönüşümü bir genişlemeyen bir çapraz modül morfizmidir.

Kanıt. θ_q ve σ_q'nun cebir homomorfizmleri oldukları açıktır. Bunlar genişlemeyendir çünkü,

$$\left\|\theta_q(c)\right\| = \|c + J\| = \inf_{j \in J} \|c + j\| \leq \|c + 0\| = \|c\|$$

$$\|\sigma_q(b)\| = \|b + I\| = \inf_{i \in I} \|b + i\| \leq \|b + 0\| = \|b\|.$$

Ayrıca $\sigma_q \partial(c) = \partial(c) + I = \bar{\partial}(c + J) = \bar{\partial}\theta_q(c)$ olduğundan

$$\begin{array}{ccc} C & \xrightarrow{\partial} & B \\ {\scriptstyle \theta_q}\downarrow & & \downarrow{\scriptstyle \sigma_q} \\ C/J & \xrightarrow[\bar{\partial}]{} & B/I \end{array}$$

diyagramı değişimlidir. Ayrıca $\sigma_q(b) \cdot \theta_q(c) = b + I \cdot (c + J) = b \cdot c + J = \theta_q(b \cdot c)$ olduğundan soldan etkiler korunur ve sağdan etkilerin korunduğu da benzer şekilde görülür.

Teorem 2.13. Normlu $\mathbb{K}$ cebirlerin bir (C, B, ∂) çaprazlanmış modülünün bir (J, I, ∂) alt çaprazlanmış modülünün bir kapalı ideal olması için gerek ve yeter şart, (J, I, ∂)'ın (C, B, ∂)'dan tanımlı bir genişlemeyen çapraz modül morfizminin çekirdeğine eşit olmasıdır.

İspat. ($\Rightarrow$): Eğer (J, I, ∂), (C, B, ∂)'ın bir kapalı ideali ise, bu durumda Önerme 2.12'den $(\theta_q, \sigma_q) : (C, B, \partial) \to \left(\frac{C}{J}, \frac{B}{I}, \bar{\partial}\right)$ dönüşümü bir genişlemeyen çapraz modül morfizmidir ve çek $(\theta_q, \sigma_q) = (\text{çek}\,\theta_q, \text{çek}\,\sigma_q, \partial) = (J, I, \partial)$ olur.

($\Leftarrow$): Eğer (J, I, ∂) genişlemeyen bir çaprazlanmış modül morfizminin çekirdeğine eşitse, Önerme 2.10 gereğince (C, B, ∂)'nin bir kapalı idealidir.

Kaynaklar

NORRIE, Katherine Jane. Crossed modules and analogues of group theorems. 1987. PhD Thesis. King's College London (University of London).

A NUMERICAL INVESTIGATION ON A FUNDAMENTAL MODEL PROBLEM

Ph. D. Ali Sercan KARAKAŞ,

Inönü University, Malatya, Turkey

ORCID NO: 0000-0001-8622-1127

Prof. Dr. Nuri Murat YAĞMURLU

Inönü University, Malatya, Turkey

ORCID NO: 0000-0003-1593-0254

ABSTRACT

The method to be presented in the current study is going to be based on a fundamental prototype problem, by using the finite element method, which is one of the variational methods, with the collocation method at the nodal points based on cubic trigonometric B-spline basis functions, the discretized finite element scheme of the prototype problem will be derived. The algorithm of this scheme, independent of any programming languages, will be developed, and the program of this developed algorithm will be written with the help of one of the appropriate symbolic programming languages. This program will be run on the solution region of the problem for different spatial step sizes. The results obtained from the simulations of the program will be compared with the results of the exact solution of the current problem, and displayed in tables and graphs. Since the problem under consideration has an exact solution, the results obtained as a result of the simulation will be presented while the error norms L_2 and L_∞ will be calculated and presented in tables and graphs in the conclusion section of the study. If the exact solution of a model problem is not available, then the fact that how close the approximate solution is to the exact solution can be tested with the help of conservation constants such as mass, energy and momentum, which are frequently used in the literature. The accuracy and precision of the results obtained from the collocation finite element method based on cubic trigonometric bases on this prototype problem with the exact solution has shown that this method can also be applied to other linear and non-linear problems that do not have an exact solution.

The accurate and precise results obtained from this study will show us how the selection of different types and degrees of basis and/or method will yield results in future studies, how an application with a low computer storage volume and a lower computer processor calculation time can be introduced to the literature and make new contributions for the researchers in the field. For the coming studies, the present work aims to obtain approximate numerical results for various equations; various methods such as Galerkin, Petrov-Galerkin, the least square or subdomain; various basis such as classical, exponential or Hermite of various degrees such as quadratic, quartic, quintic, sextic or septic.

Keywords: Trigonometric Spline, Finite Element Method, Collocation Method.

ÖZET

Mevcut çalışmada sunulacak yöntemde; iyi bilinen temel bir prototip problem üzerinde, varyasyonel yöntemlerden biri olan sonlu eleman yöntemini kullanılarak, düğüm noktalarında kollokasyon yönteminden faydalanılarak, kübik trigonometrik B-spline baz fonksiyonları seçilmesi ile prototip problemin ayrıklaştırılmış sonlu eleman şeması çıkarılacaktır. Bu şemanın programlama dillerinden bağımsız algoritması geliştirilecek, geliştirilen bu algoritmanın uygun sembolik programlama dillerinden biri yardımıyla programı yazılacaktır. Bu program farklı konum adım uzunlukları için problemin çözüm bölgesi üzerinde çalıştırılacaktır. Programın simülasyonlarından elde edilen sonuçlar mevcut tam çözümün sonuçlarıyla tablo ve grafikler halinde gösterilerek karşılaştırılacaktır. Ele alınan problemin tam çözümü var olduğundan, simülasyon sonucunda elde edilecek olan veriler sunulurken L_2 ve L_∞ hata normları hesaplanarak tablolar ve grafikler halinde çalışmanın sonuç bölümünde sunulacaktır. Eğer ele alınan model problemin tam çözümü mevcut değilse, o zaman literatürde sıklıkla kullanılan kütle, enerji ve momentum gibi korunum sabitleri yardımıyla yaklaşık çözümün tam çözüme ne kadar yaklaştığı test edilebilir. Tam çözüme sahip bu prototip problem üzerinde ele alınan kübik trigonometrik bazlara dayalı kollokasyon sonlu eleman yönteminden elde edilen sonuçların doğru ve hassas olması, bu yöntemin tam çözüme sahip olmayan diğer lineer ve lineer olmayan problemlere de uygulanabileceğini göstermiştir.

Bu çalışmadan elde edilen doğru ve hassas sonuçlar bize, ileride yapılacak olan çalışmalar için farklı tür ve dereceden baz ve/veya yöntemin seçiminin nasıl bir sonuç çıkaracağı, bilgisayar depolama hacmi düşük, bilgisayar işlemci hesaplama süresi daha düşük bir uygulamanın literatüre nasıl kazandırılabileceği ve alanda çalışan araştırmacılara yeni katkılar sağlayacağı hakkında bir temel oluşturmuştur. Bundan sonraki çalışmalar için farklı denklem; Galerkin, Petrov-Galerkin, en küçük kareler veya subdomain gibi farklı yöntem; kuadratik, kuartik, kuintik, sektik veya septik gibi farklı dereceden klasik, üstel veya Hermite gibi farklı bazlar kullanılarak yaklaşık çözümlerin elde edilmesi hedeflenmektedir.

Anahtar Kelimeler: Trigonometrik Spline, Sonlu Eleman Yöntemi, Kollokasyon Yöntemi.

GİRİŞ

1960 yılında Clough (Clough,1960) tarafından ilk defa sonlu eleman terimi düzlem gerilme analizini incelemek üzere dörtgensel ve üçgensel elemanları içeren bir çalışmada ortaya atılmıştır. Modern mega hızlı dijital bilgisayarların gelişimine tanıklık eden 1950'li yıllardan günümüze kadar kompleks matematiksel ve mühendislik problemlerinin çözümünde sonlu eleman yöntemleri alanında çok büyük gelişmeler gözlemlenmiştir. Bu alandaki ilerlemeler uygulamalı matematik, mühendislik ve diğer bilim dallarında çalışan bilim insanları tarafından yeni uygulamalarda etkin bir şekilde kullanılmaktadır. Sonlu eleman yöntemi ardında yatan ana

fikir kompleks bir problemin çözümünü problemin analizini daha kolay ve iyi yapabileceğimiz daha basit bir problemin çözümüne indirgemektir. Doğal olarak, orijinal problemin çözümü yerine daha basit bir problemin çözümü ele alındığından, tam çözüm yerine yaklaşık bir çözüm elde edilmiş olacaktır. Ele alınan bir doğa probleminin sonlu eleman karşılığı, diferansiyel denklem çözümü yerine bir cebirsel denklem sisteminin çözümü ile sonuçlanır. Bazı diğer yaklaşık çözümlerin aksine, sonlu eleman yöntemleri, problemin çözüm bölgesi üzerindeki düğüm noktalarının yanı sıra istenildiğinde ara noktalardaki bilinmeyenlerin yaklaşık değerini verir. Sonlu eleman yöntemlerinde verilen problemin çözüm bölgesi; sonlu elemanlar olarak bilinen birden fazla geometrik şekillere bölünür. Elde edilen bu yeni geometrik şekillerin birbirleriyle bağlantı kurdukları noktalara düğüm noktaları ya da nodal noktalar adı verilir. Ele alınan problemin çözüm bölgesinin daha basit alt parçalara ayrılması işlemi ayrıklaştırma (diskritizasyon) olarak bilinir. Sonlu eleman yöntemlerinin uygulanmasında, problemin çözüm bölgesinin tümü üzerindeki bir defada tek operasyonla çözümü elde etmek yerine, yöntemin uygulanmasıyla elde edilen ayrıklaştırılmış daha basit bölgeler üzerinde tipik elemanlar için denklemler oluşturulur ve tüm bölge üzerindeki çözümü bulmak için elde edilen bu denklemler birleştirilir (Logan, 2007). Sonlu eleman yöntemlerinin uygulanmasını temelde şu adımlar takip edilerek yapılır: İlk olarak çözüm bölgesinin sonlu elemanlara ayrıklaştırılması, Sonlu eleman kümesinde bulunan tipik elemanlardan her biri için tipik eleman denklemlerinin yazılması, Problemin bütününe erişmek için tipik eleman denklemlerinin birleştirilmesi, Problemin sınır şartlarının uygulanması, Birleştirilmiş denklemlerinin çözümlerinin Programlama dillerinden biri yardımıyla algoritmasının oluşturulması ve çözümlerinin bulunması, Elde edilen nümerik sonuçların analiz edilmesi (Reddy, 1993).

KOLLOKASYON YÖNTEMİ

Bir Ω bölgesi üzerinde

$$A(U) = f \qquad (1)$$

formunda tanımlı bir operatör denklemini göz önüne alalım. Bu denklemde A lineer veya lineer olmayan bir operatörü, U bağımlı değişkeni ve f ise bağımsız değişkenlerin belirli bir fonksiyonunu göstermektedir. Çözümü aranan U yerine bir U_M yaklaşık çözümü, $\omega_i$yaklaşım fonksiyonları ve δ_i'ler yöntemin ve başlangıç/sınır şartlarının uygulanması ile belirlenecek parametreler olmak üzere

$$U_M = \sum_{i=1}^{M} \delta_i \omega_i + \omega_0$$

formunda verilmiş olsun. U tam çözümü yerine geçecek olan U_M yaklaşık çözümü (1) ifadesinde yerine yazıldığında genellikle f'ye denk olmayan $f_N = A(U_M)$ fonksiyonu bulunur. Bu denklemde $A(U_M) - f$ ifadesine yaklaşımın kalanı (rezidüsü) denir ve

$$R = A(U_M) - f = A(\textstyle\sum_{i=1}^{M} \delta_i \omega_i + \omega_0) - f \neq 0$$

formunda ifade edilir (Reddy, 1993). Ω iki boyutlu bir bölge, ω_i genellikle ω_i yaklaşım fonksiyonlarından farklı olarak alınan ağırlık fonksiyonları olmak üzere

$$\int_{\Omega}^{0} \omega_i(x,y)R(x,y,\delta_i)dxdy = 0 \quad (i = 1,2,3,\dots,N) \quad (2)$$

integral ifadesine ağırlıklı integral formu denir. Kollokasyon yönteminde, Ω çözüm bölgesi üzerinde verilmiş $x_i = (x_i, y_i)(i = 1,2,3,\dots,N)$ düğüm noktalarında kalanın sıfır olması şartı aranır. Kollokasyon yönteminde ω_i ağırlık fonksiyonları $\delta(x - x_i)$ formunda alınır ve

$$\int_{\Omega} \delta(x - x_i)\, dxdy = 1 \qquad \text{x=}x_i,$$

$$\int_{\Omega} \delta(x - x_i)\, dxdy = 0 \qquad x \neq x_i$$

biçiminde tanımlanır. (2) ile verilen denklemde ω_i ağırlık fonksiyonları özel olarak Dirac delta fonksiyonu $\delta(x - x_i)$ seçilirse $\int_{\Omega}^{0} \delta(x - x_i)\, R(x,\delta_i)dxdy = 0$ elde edilir. Kollokasyon yönteminin iyi-durumlu denklem sistemleri üretmesi ve sonucunda yaklaşık bir çözümün elde edilmesi için seçilen kollokasyon noktalarının yerinin önemi büyüktür (Reddy, 1993). Kollokasyon yöntemi uygulanmasında karşımıza iki koordinat düzlemini kullanıyoruz. Bunlar global koordinat ve lokal koordinat olarak adlandırılır. Biz çalışmamızı lokal koordinatlara taşıyıp her bir alt uzunluğu eşit olan sonlu eleman parçalarından birini alarak, bu temsil elemanın denklemini türetip, sınır şartlarını uygulayıp tüm bölge üzerine dağıtarak inşa ediyoruz. Elde edilen şema eşliğinde sembolik programlama dillerinden biri yardımıyla program kodu yazılarak istenilen herhangi bir "M" bölüntü için simülasyon verileri elde edilecektir. Elde edilen sonuçları yöntemde uygulanan düğüm noktalarında hesaplayarak literatürde mevcut olan düğüm noktalarında verilen sonuçlarla karşılaştırmak için tablo ve grafiklerle verileri sunuyoruz.

LİTERATÜR ARAŞTIRMASI

Verilen yöntem ve bu yöntemle birlikte kullanılan bazlar ve diğer yakın ilişkisi olan baz çeşitleri ile ilgili bu kısımda özet bir literatür araştırması sunulacaktır. Eşit genişlikli dalga denkleminin trigonometrik B-spline kollokasyon sonlu eleman yöntemiyle nümerik çözümleri adlı tez çalışmasıyla literatüre yeni bir çalışma kazandırmıştır (Karakaş, 2020). Burgers denklemi üzerinde kübik Hermite bazları kullanarak sonlu eleman kollokasyon yöntemi ile bir problem üzerinde çözümünü literatüre sunmuşlardır (Ganaie, Kukreja, 2014). Klasik kübik B-spline kullanarak genelleştirilmiş eşit genişlikli dalga denklemi üzerinde galerkin yönteminin bir uygulamasını simülasyon etmiştir Karakoç et al. (2016), kübik Hermite kollokasyon yöntemini bir denklem üzerinde uygulamasını vermiştir Ganaie et al. (2015), Galerkin kübik sonlu eleman yöntemini literatürde benimsenen bir problem üzerinde uygulamasını vermiştir Yağmurlu et al. (2017), kuartik baz seçilişiyle Subdomain sonlu eleman yöntemini modifiye bir denkleme uygulamıştır (Karakoç, 2018), sonlu fark yöntemiyle diferansiyel kuadratür metodu kullanarak mixed bir yaklaşımla çözmüştür (Başhan, 2019),kübik trigonometrik sonlu eleman kollokasyon yöntemiyle eşit genişlikli dalga denklemi üzerinde bir uygulamasını sunmuştur (Yağmurlu, Karakaş, 2020), aynı şekilde yeni bir Rubin-Graves tipi yaklaşımıyla modifiye bir dalga denklemi üzerinde bir uygulamasını sunmuşlardır (Yağmurlu ve Karakaş, 2022), 1D boyutlu ısı denklemi üzerinde kübik Hermite bazları kullanarak nümerik bir çalışmayı literatüre kazandırmışlardır (Kutluay, Yağmurlu & Karakaş, 2022), etkili bir teknikle kuintik Hermite spline kullanılmasıyla bir çalışma yapmışlardır Kaur et al. (2023), çeşitli dereceden bazlar seçerek lineer olmayan bir dalga denklemi üzerinde bir araştırma makalesi literatüre sunmuştur

(Başhan, 2023), optimal spline tekniği üzerine SSP-RK43 şema kullanarak RLW denklemi üzerinde bir çalışma sunmuşlardır (Shallu, Kukreja, 2023). Modifiye eşit genişlikli dalga denklemini Kübik Hermite B-spline kollokasyon sonlu eleman yöntemiyle yeni bir yaklaşımla ele almışlardır (Kutluay, Yağmurlu & Karakaş, 2024).

KÜBİK TRİGONOMETRİK BAZLAR

Kübik trigonometrik baz fonksiyonları (CTB) literatürde aşağıdaki formda verilmiştir (Karakaş,2020)

$$\rho(x_m) = sin\left(\frac{x - x_m}{2}\right), \quad \theta = sin\left(\frac{h}{2}\right) sin(h) sin\left(\frac{3h}{2}\right), \quad m = 0,1,2,\dots,N$$

olmak üzere

$T_m^3(x) = \frac{1}{\theta}\{$	$\rho^3(x_{m-2})$	$x_{m-2} \leq \ x_m \leq x_{m-1}$
	$-\rho^2(x_{m-2})\rho(x_m)$ $-\rho(x_{m-2})\rho(x_{m+1})\rho(x_{m-1})$ $+\rho(x_{m+2})\rho^2(x_{m-1})$	$x_{m-1} \leq \ x_m \leq x_m$
	$\rho(x_{m-2})\rho^2(x_{m+1})$ $+\rho(x_{m+2})\rho(x_{m-1})\rho(x_{m+1})$ $+\rho^2(x_{m+2})\rho(x_m)$	$x_m \leq \ x_m \leq x_{m+1}$
	$-\rho^3(x_{m+2})$	$x_{m+1} \leq \ x_m \leq x_{m+2}$
	0	$diğer\ durumlar$

formunda bulunur. Ele alınan problemin yaklaşım olarak Kübik trigonometrik B-spline baz fonksiyonları kullanılarak

$$U_M = \sum_{m=-1}^{M+1} T_m^3 \delta_m(t)$$

formunda yazılabilir. Düğüm (mesh) noktalarındaki yaklaşımlar

$$\alpha_1 = sin^2\left(\frac{h}{2}\right) csc(h) csc\left(\frac{3h}{2}\right), \qquad \alpha_2 = \frac{2}{1 + 2cos(h)},$$

$$\beta_1 = -\frac{3csc\left(\frac{3h}{2}\right)}{4}, \qquad \beta_2 = \frac{3csc\left(\frac{3h}{2}\right)}{4},$$

$$\gamma_1 = -\frac{3\left((1 + 3cos(h))csc^2\left(\frac{h}{2}\right)\right)}{16\left(2cos\left(\frac{h}{2}\right) + cos\left(\frac{3h}{2}\right)\right)}, \qquad \gamma_2 = \frac{3cot^2\left(\frac{h}{2}\right)}{(2 + 4cos(h))},$$

olmak üzere

$$U_M = \alpha_1\delta_{m-1} + \alpha_2\delta_m + \alpha_1\delta_{m+1}$$
$$U'_M = \beta_1\delta_{m-1} + \beta_1\delta_{m+1}$$
$$U''_M = \gamma_1\delta_{m-1} + \gamma_2\delta_m + \gamma_1\delta_{m+1}$$

formunda bulunur.

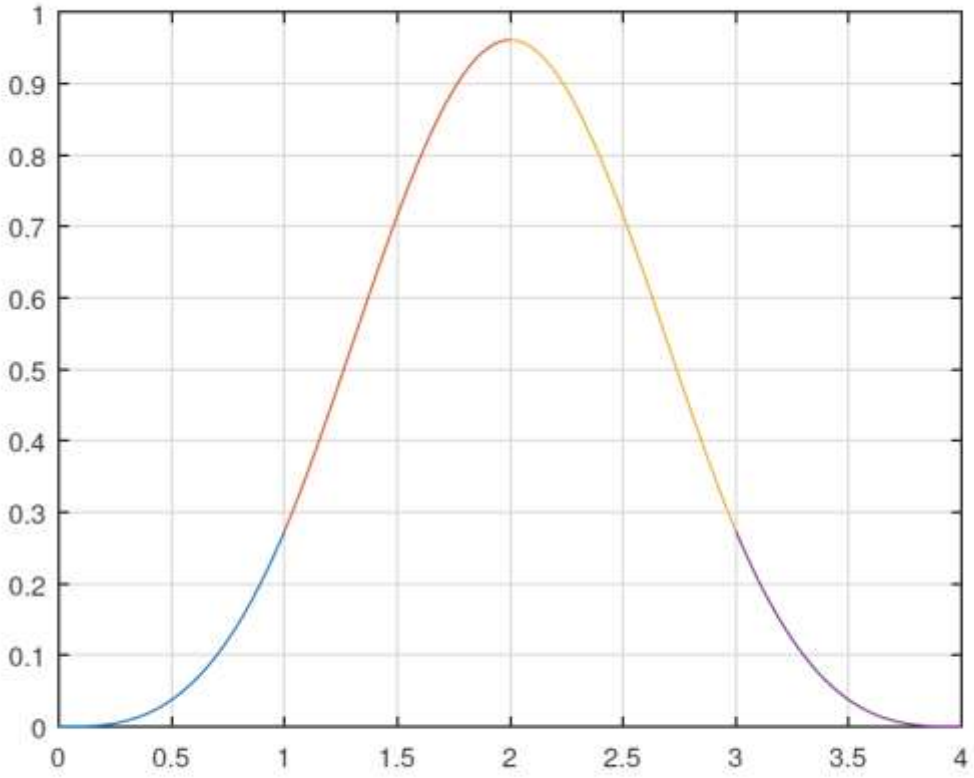

Kübik trigonometrik bazların gösterimi

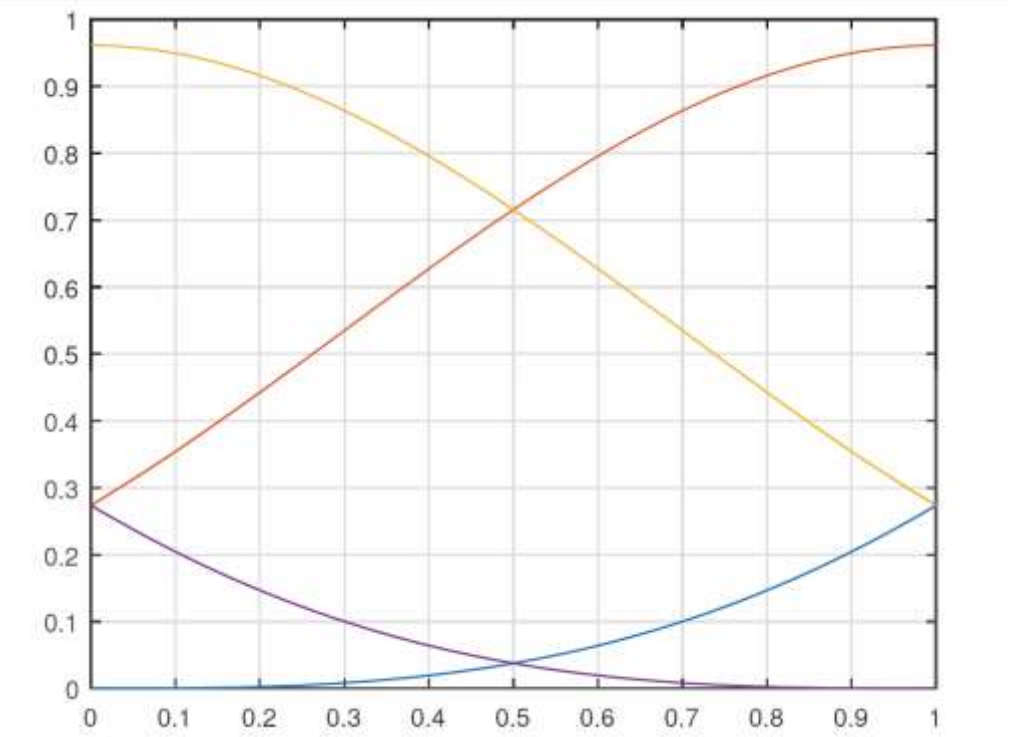

Tipik bir eleman üzerinde CTB gösterimi

MODEL PROBLEM

Makalede problem

$$\frac{d^2U}{dx^2} + U + x = 0, \quad 0 < x < 1$$

sınır şartları

$$U(0) = 0, \qquad U(1) = 0$$

ile birlikte ele alınacaktır.

Ele alınan bu problemin tam çözümü mevcut olup

$$U(x) = \frac{sinx}{sin1} - x$$

şeklindedir.

Model problem tanıtımından sonra yöntemin uygulanması ve simülasyon verileri elde edilmesi akabinde sonuçları tablo ve grafiklerle verelim. $U_M = \sum_{m=-1}^{M+1} \delta_m \omega_m$ yaklaşımında δ_m'ler bulunacak olan bilinmeyen katsayılar, ω_j yaklaşım fonksiyonu olarak kübik trigonometrik B-spline bazları temsil etmektedir. Ele alınan problemde bu yaklaşım yerine yazılırsa, aşağıda verilen şema elde edilir.

$$[\gamma_1\delta_{m-1} + \gamma_2\delta_m + \gamma_1\delta_{m+1}] + [\alpha_1\delta_{m-1} + \alpha_2\delta_m + \alpha_1\delta_{m+1}] + x = 0$$

Gerekli işlemler yapılarak; bilinmeyen katsayıların artan indisine göre sıralanıp verilen sınır şartlarını uygulanıp çözülebilir bir cebirsel denklem sistemi elde edilir. Bu cebirsel denklem sistemi matris formunda aşağıdaki şekilde yazılır. Bu aşamadan sonra, artık herhangi bir bölüntü sayısı için yazılan program simüle edilerek yaklaşık çözüm değerleri alınabilir. Ayrıca yaklaşık çözümün tam çözüne ne kadar yaklaştığını test etmek

$$L_2 = \sqrt{\left(h\sum_{i=1}^{M}|U_i - (U_M)_i|^2\right)}$$

$$L_\infty = \underbrace{max}_{1\le i\le M}|U_i - (U_M)_i|.$$

olarak tanımlanan için L_2 ve L_∞ hata normları hesaplanır. Ele alınan problem zamana bağlı ise, elde edilen şema iteratif bir şekilde istenilen zamana kadar sürdürülerek t_{final} zamanı için değerler elde edilebilir.

$$\begin{vmatrix} \gamma_2+\alpha_2 & \gamma_1+\alpha_1 & 0 & 0 & 0 \\ -\frac{\alpha_2}{\alpha_1} & -1 & & & \\ \gamma_1+\alpha_1 & \gamma_2+\alpha_2 & \gamma_1+\alpha_1 & 0 & 0 \\ 0 & \gamma_1+\alpha_1 & \gamma_2+\alpha_2 & \gamma_1+\alpha_1 & 0 \\ 0 & 0 & \gamma_1+\alpha_1 & \gamma_2+\alpha_2 & \gamma_1+\alpha_1 \\ 0 & 0 & 0 & \gamma_1+\alpha_1 & \gamma_2+\alpha_2 \\ & & & -1 & -\frac{\alpha_2}{\alpha_1} \end{vmatrix} \begin{vmatrix} \delta_m \\ \delta_{m+1} \\ \delta_{m+2} \\ \delta_{m+3} \\ \delta_{m+4} \end{vmatrix} = \begin{vmatrix} 0 \\ -\frac{1}{M} \\ -\frac{2}{M} \\ -\frac{3}{M} \\ -\frac{4}{M} \end{vmatrix}$$

Tablo 1. Farklı M değerleri için L_2 ve L_∞ hata normları

M	L_2	L_∞
25	0.0123413467226234	0.0147110295533544
50	0.00612726830862735	0.00727200818262757
100	0.00304744932103777	0.00360939618376936
200	0.00151903071598468	0.00179734683261085
400	0.000758262328364125	0.000896749417963164
800	0.000378808061711851	0.000447883017610374
1600	0.000189322030585421	0.000223817254679815
3200	9.46403498951191e-05	0.000111877397686391
6400	4.73149566769753e-05	5.5930870652295e-05
12800	2.36568104638229e-05	2.79634762314971e-05

Bazı bölüntü sayıları için L_2 ve L_∞ hata normlarını gösteren Tablo 1 ve Tablo 2 oluşturulmuştur. Bölüntü sayısı yeteri kadar artırıldığında her iki hata normlarının da azaldığı tablolardan görülmektedir. Belli bir bölüntü sayısından sonra bilgisayar işlem hacminin artmasına bağlı olarak hata artması beklenebilir. Bunun temel sebeplerinden biride noktadan sonra bilgisayar kaynaklı yuvarlama hatalarıdır. Bu nedenle "bölüntü sayısı artarsa hata azalır" genellemesi yapılamaz.

Tablo 2. Konum yönündeki bölüntü sayısının farklı değerleri için L_2 ve L_∞ hata normları

M	L_2	L_∞
2	0.0643214642639054	0.0909642871137114
4	0.0631241899981155	0.0807629387165148
8	0.0376851105326628	0.0459883662143804
16	0.0193266745477869	0.0231623276516634
32	0.00961755526293847	0.011441860034301
64	0.0047765353866327	0.00566379028308238
128	0.0023776930602467	0.00281490426200325
256	0.00118589631077754	0.00140287296868734
512	0.000592172827775311	0.000700250732289104

1024	0.000295887896495598	0.000349823838529689
2048	0.000147893716921453	0.000174835903016453
4096	7.39342178923846e-05	8.73988682984126e-05

SONUÇ

Ele alınan prototipe adi diferansiyel denklem üzerinde, sonlu eleman kübik trigonometrik bazlardan faydalanılarak yapılan çalışmada, oluşturulan şema eşliğinde Matlab sembolik programlama dilinde yazılan program simülasyon edilerek sonuçlar tablolar ve grafikler halinde çalışmada sunulmuştur. Literatür araştırıldığında bu bazların kullanılmasıyla lineer ve/veya lineer olmayan birçok diferansiyel denklemlere uygulanabilirliği görülmüştür.

Bu çalışmada ele alınan ve üzerinde kübik trigonometrik bazlara dayalı kollokasyon sonlu eleman yönteminin bir uygulamasının gösterildiği şema ilerde yapılacak çalışmalar için bir ön örnek olarak kullanılabilir. Bu yöntem mühendislik ve matematiğin birçok dalında karşımıza çıkan lineer ve lineer olmayan birçok problemin yaklaşık çözümlerinin elde edilmesinde uygulanabilir.

KAYNAKÇA

Clough, R. (1960). The Finite Element Method in Plane Stress Analysis, Proceedings of American Society of Civil Engineers, 2nd Conference on Electronic Computation, Pittsburgh, PA, Sept., 23, 345–378.

Reddy, J.N. (1993). An introduction to the finite element method, McGraw-Hill, New York.

Logan, D.L. (2007). A first course in the finite element method, Thomson, Toronto, Canada, 4. Sürüm.

Ganaie I.A., Kukreja V.K. (2014). Numerical solution of Burgers' equation by cubic Hermite collocation method, Applied Mathematics and Computation 237 571–581. http://dx.doi.org/10.1016/j.amc.2014.03.102

Karakoç, S.B.G., Zeybek H. (2016). A cubic B-spline Galerkin approach for he numerical simulation of the GEW equation, Statistic, Optimization and Information Computing, 4 30-31.

Ganaie I.A., Arora S., Kukreja V.K. (2015). Cubic Hermite collocation solution of Kuramoto–Sivashinsky equation 93:1, 223-235 DOI: 10.1080/00207160.2014.999052

Yağmurlu N. M., Karaağac B., Kutluay S. (2017). Numerical Solutions of Rosenau-RLW Equation Using Galerkin Cubic B-Spline Finite Element Method, American Journal of Computational and Applied Mathematics 7(1) 1-10 DOI: 10.5923/j.ajcam.20170701.01

Karakoç, S.B.G. (2018). A Quartic Subdomain Finite Element Method for the Modified KdV Equation, Statistic, Optimization and Information Computing, 6 609-618.

Başhan A. (2019). A mixed method approach to Schrödinger equation: Finite difference method and quartic B-spline based differential quadrature method, An International Journal of Optimization and Control: Theories & Applications, 9(2) 223-235. http://doi.org/10.11121/ijocta.01.2019.00709

Yağmurlu N.M., Karakaş A.S. (2020) Numerical solutions of the equal width equation by trigonometric cubic B-spline collocation method based on Rubin–Graves type linearization, Numerical Methods for Partial Differential Equations, 36 1170-1183. DOI:10.1002/num.22470

Yağmurlu N.M., Karakaş A.S. (2022) A novel perspective for simulations of the MEW equation by trigonometric cubic B-spline collocation method based on Rubin-Graves type linearization, Computational Methods for Differential Equations, 10 1-13. DOI:10.22034/cmde.2021.47358.1981

Kutluay S., Yağmurlu N.M., Karakaş A.S. (2022) An Effective Numerical Approach Based on Cubic Hermite B-spline Collocation Method for Solving the 1D Heat Conduction Equation, 10(4), 20-31. http://dx.doi.org/10.20852/ntmsci.2022.485

Kaur I., Arora S., Bala I. (2023) An improvised technique of quintic hermite splines to discretize generalized Burgers–Huxley type equations, Iranian Journal of Numerical Analysis and Optimization, 13(1) 59-79. https://doi.org/10.22067/ijnao.2022.75871.1120

Başhan A. (2023) Solitary wave, undular-bore and wave-maker solutions of the cubic, quartic and quintic nonlinear generalized equal width (GEW) wave equation, The European Physical Journal Plus. https://doi.org/10.1140/epjp/s13360-023-03648-4

Shallu, Kukreja V.K. (2023) Solution of the generalized regularized long-wave equation with optimal spline collocation technique and implicit Crank– Nicolson as well as explicit SSP-RK43 scheme, International Journal of Computer Mathematics 100(1) 1-19. https://doi.org/10.1080/00207160.2022.2078662

Karakaş, A. S. (2020) Numerical solutions of Equal Width (EW) Wave Equation using trigonometric B-spline collocation finite element method, Msc Thesis, 2020.

Kutluay S., Yağmurlu N.M., Karakaş A.S. (2024) A novel perspective for simulations of the Modified Equal-Width Wave equation by cubic Hermite B-spline collocation method, Wave Motion, 129 (2024) Doi: https://doi.org/10.1016/j.wavemoti.2024.103342

BANKACILIKTA ÇEVRE YÖNETİM SİSTEMİ VE SÜRDÜRÜLEBİLİRLİK UYGULAMALARININ ÇEVRESEL ETKİLERİNİN DEĞERLENDİRİLMESİ

ENVIRONMENTAL IMPACTS EVALUATION OF ENVIRONMENTAL MANAGEMENT SYSTEM AND SUSTAINABILITY PRACTICESIN BANKING

Fatih AYDOĞAN
İstanbul University- Cerrahpaşa, Faculty of Engineering, Department of Environmental Engineering, 34349 İstanbul/Avcılar Campus
ORCID: 0009-0006-7384-7765
Doç. Dr. Adem YURTSEVER
İstanbul University- Cerrahpaşa, Faculty of Engineering, Department of Environmental Engineering, 34349 İstanbul/Avcılar Campus
ORCID: 0000-0001-6512-5232

ÖZET

Günümüzde sürdürülebilirlik kavramının önemi hem insanlar, hem canlılar hem de çevre için gün geçtikçe daha iyi anlaşılmaya başlanmıştır. Son yıllarda gerek işletmeler olsun gerekse de hükümetler sürdürülebilirlik ve sürdürülebilir kalkınmayla ilgili çok ciddi adımlar atmaktadır. İşletmelerin sürdürülebilirlik ve sürdürülebilir kalkınmayla ilgili hem kendi içerisinde hem de çevreye karşı sorumlu olduğu durumlar vardır. Firmaların sürdürülebilirlikle ilgili yapması gereken faaliyetler artık gönüllü olmaktan çıkmış ve zorunlu bir hale dönüşmüştür. Uluslararası Sürdürülebilirlik Standartları Kurulu (ISSB)'nin global S1 ve S2 sürdürülebilirlik raporlama standartlarıyla tam uyumlu Türkiye Sürdürülebilirlik Raporlama Standartları 29 Aralık 2023 tarihinde Resmi Gazete'de yayımlanmıştır. Türkiye Sürdürülebilirlik Raporlama Standartları'nın uygulanmasına ilişkin karara göre; çalışan sayısı 250 kişi, aktif toplamı 500 Milyon Türk Lirası ve yıllık net satış hasılatı 1 Milyar Türk Lirası olarak belirlenen ölçütlerinden en az ikisinin eşik değerlerini art arda iki raporlama döneminde aşan işletmeler için "Sürdürülebilirlik Raporlaması" 01/01/2024 tarihinden itibaren zorunlu hale getirilmiştir.

Sürdürülebilirlik denilince ilk etapta akla her ne kadar bankacılık sektörü gelmese de, işletmelerin büyüme ve kalkınması noktasında bankalara ihtiyacı vardır. Bankalar temin ettikleri fonlar ile işletmelere doğrudan katkıda bulunmaktadır. Bankaların sürdürülebilirlik yönündeki tutumları, işletmelerin geleceğe dönük sürdürülebilir planlarını doğrudan etkileyecektir. Bankaların sürdürülebilir kalkınmaya destek olabilmesi için öncelikle güçlü bir finans sistemine sahip olması, ardından sürdürülebilir yatırımları desteklemesi gerekmektedir. Sürdürülebilir yatırımlar desteklenirken bankaların kendi içerisindeki çevresel ve sürdürülebilir politikalarının doğru bir şekilde hayata geçirilmesi gerekmektedir. Çalışmamızda dördü özel banka, üçü kamu bankası olmak üzere toplamda yedi bankanın 2019-2023 yılları arasında resmi internet sitesinde yayımladıkları Entegre Faaliyet Raporlarında yer alan Çevresel Performans Tabloları/Çevresel Performans Göstergeleri/Ana Performans Göstergelerindeki sayısal veriler analiz edilerek bankaların sürdürülebilirlik noktasında hangi aşamada oldukları ve son beş sene içerisinde nasıl bir gelişme gösterdiklerini incelemeye çalışacağız.

Anahtar Kelimeler: Sürdürülebilirlik, Bankacılık, Entegre Faaliyet Raporları, Sürdürülebilir Kalkınma

ABSTRACT

Today, the importance of the concept of sustainability has begun to be better understood day by day for both people, living things and the environment. In recent years, both businesses and governments have been taking serious steps regarding sustainability and sustainable development. There are cases where businesses are responsible both internally and towards the environment regarding sustainability and sustainable development. Activities that companies must carry out regarding sustainability are no longer voluntary and have become mandatory. Turkey Sustainability Reporting Standards, which are fully compatible with the global S1 and S2 sustainability reporting standards of the International Sustainability Standards Board (ISSB), were published in the Official Gazette on December 29, 2023. According to the decision regarding the implementation of Türkiye Sustainability Reporting Standards; "Sustainability Reporting" has become mandatory as of 01/01/2024 for businesses that exceed the threshold values of at least two of the criteria determined as the number of employees of 250 people, total assets of 500 Million Turkish Liras and annual net sales revenue of 1 Billion Turkish Liras in two consecutive reporting periods. . Although the banking sector does not come to mind first when sustainability is mentioned, businesses need banks for their growth and development. Banks directly contribute to businesses with the funds they provide. Banks' attitudes towards sustainability will directly affect the future sustainable plans of businesses. In order for banks to support sustainable development, they must first have a strong financial system and then support sustainable investments. While supporting sustainable investments, banks' internal environmental and sustainable policies must be implemented correctly. In our study, the numerical data in the Environmental Performance Tables/Environmental Performance Indicators/Main Performance Indicators included in the Integrated Activity Reports published on the official website of seven banks, four private banks and three public banks, between 2019-2023 were analyzed and at what stage the banks are in terms of sustainability and their latest results. We will try to examine how they have developed in five years.

Keywords: Sustainability, Banking, Integrated Annual Reports, Sustainable Development

1. GİRİŞ

Sanayi devrimiyle birlikte yeni bir çağ açılmış ve ülkelerin ekonomik kalkınma süreçleri başlamıştır. Sermayesi güçlü olan ülkeler, sanayi devriminden sonra ekonomik olarak hızla büyümeye başlamışlardır. Ülkelerin ekonomik olarak hızla büyümelerinin yanında doğal kaynaklar da hızlı bir şekilde tüketilmeye başlanmış ve bu durum doğanın dengesini

bozulmuştur. İlk zamanlar bu durum göz ardı edilmiş ve sanayileşmeye devam edilmiştir. Zaman içerisinde çevrenin bu kirliliği tolere etme şansı kalmamış ve hem insanlar hem de canlılar arasında çevre kirliliği rahatsız edici boyutlara ulaşmıştır. Bu aşamadan sonra yeni çözüm yolları aranmaya başlamış ve sürdürülebilirlik kavramı ortaya çıkmıştır.

Sürdürülebilirlik kavramı için literatüre baktığımızda, "gelecek nesillerin refahında bir azalma olmaksızın şimdiki neslin ihtiyaçlarının karşılanmasıdır" şeklinde tanımlanmıştır. Sürdürülebilirlik kavramı ilk olarak sürdürülebilir kalkınma olarak karşımıza çıkmaktadır. Sürdürülebilir kalkınma daha çok ülkeler için kullanılırken, işletmeler tarafından uygulanmasına kurumsal sürdürülebilirlik adı verilir. İşletmelerin kurumsal sürdürülebilirliği kendi bünyelerine doğru bir şekilde adapte edebilmeleri için çevresel, sosyal ve ekonomik etmenlere göre hareket etmeleri gerekmektedir.

İşletmeler açısından kurumsal sürdürülebilirliğin hayata geçirilebilmesi için güçlü bir finansal yapıya sahip olmaları gerekmektedir. Günümüz ekonomik ve mali koşulları göz önünde bulundurulduğunda işletmelerin güçlü finansal yapısını iç finansman ile sağlamaları yetersiz kalmaktadır. Dolayısıyla işletmelerin finansal yapısını destekleyen en önemli aktörlerin başında bankalar karşımıza çıkmaktadır. Bankalar işletmelere sağladıkları finansal destek ile işletme faaliyetlerinin sürdürülebilirliğini sağlamalarının yanında işletmelerin yatırımlarına da yön vererek sürdürülebilir kalkınmada çok önemli bir role sahiptirler.

Sürdürülebilirlik kavramı denilince aklımıza her ne kadar bankalar gelmese de, sürdürülebilir kalkınmanın temelinde bankaların işletmelere sağlayacağı finansal destekler bulunmaktadır. Bankaların sürdürülebilirlik ve sürdürülebilir kalkınma çevresinde insanlara, çevreye ve işletmelere karşı ödev ve yükümlülükleri bulunmaktadır. Bankaların kendi içerisindeki faaliyetleri sonucunda çevreye ve topluma karşı sorumluluklarından dolayı yapmaları gereken eylemleri sürdürülebilirlik başlığı altında toplayabiliriz. Bankaların bir de kredi ve finansman desteğinde bulunduğu firmalara karşı oluşturdukları eylem planları mevcuttur. Sürdürülebilir kalkınmanın gerçekleşebilmesi için bankaların çevreci firmalara ve çevreci projelere finansman desteğinde bulunması gerekmektedir.

Çalışmamızda Akbank, Garanti Bankası, Halk Bankası, Türkiye İş Bankası, Vakıfbank, Yapı Kredi ve Ziraat Bankası'nın 2019-2023 yılları arasında resmi internet sitesinde yayımladıkları Entegre Faaliyet Raporlarındaki Çevresel Performans Tabloları/Çevresel Performans Göstergeleri/Ana Performans Göstergelerinde yer alan enerji tüketim miktarları, karbon

emisyonu, su tüketim miktarları, geri dönüştürülen atık miktarları, kağıt tüketim miktarları, yenilenebilir enerji projelerine yapılan yatırımlar sayısal veriler üzerinden analiz edilerek bankaların sürdürülebilirlik noktasında hangi aşamada olduklarını, son beş sene içerisinde nasıl bir gelişme gösterdiklerini, sürdürülebilirlik yolunda neler yapması gerektiğini, sürdürülebilirlik ve sürdürülebilir kalkınma noktasında özel bankalar ile kamu bankaların ayrıştığı noktaları grafikler çizerek incelemeye çalışacağız.

2. ARAŞTIRMA VE BULGULAR

Türkiye'de finans sistemi denilince akla ilk gelen sektör, bankacılık sektörüdür. Güncel veriler incelendiğinde bankacılık sektöründeki aktif büyüklük, banka sayıları, çalışan personel sayıları ve hane halkının tasarruflarının büyük bir bölümünü banka mevduatlarında değerlendirmesi gibi etkenler bankacılık sektörünün neden önemli olduğunu bir kez daha ortaya koymaktadır. Bankacılık Düzenleme ve Denetleme Kurumu'nun Aralık/2023 döneminde yayımladığı Türk Bankacılık Sektörü Temel Göstergelerinde yer alan verilere göre bankaların toplamda 23.550 Milyar TL aktif büyüklükleri bulunmaktadır.

Grafik 1. Toplam Aktif Büyüklük

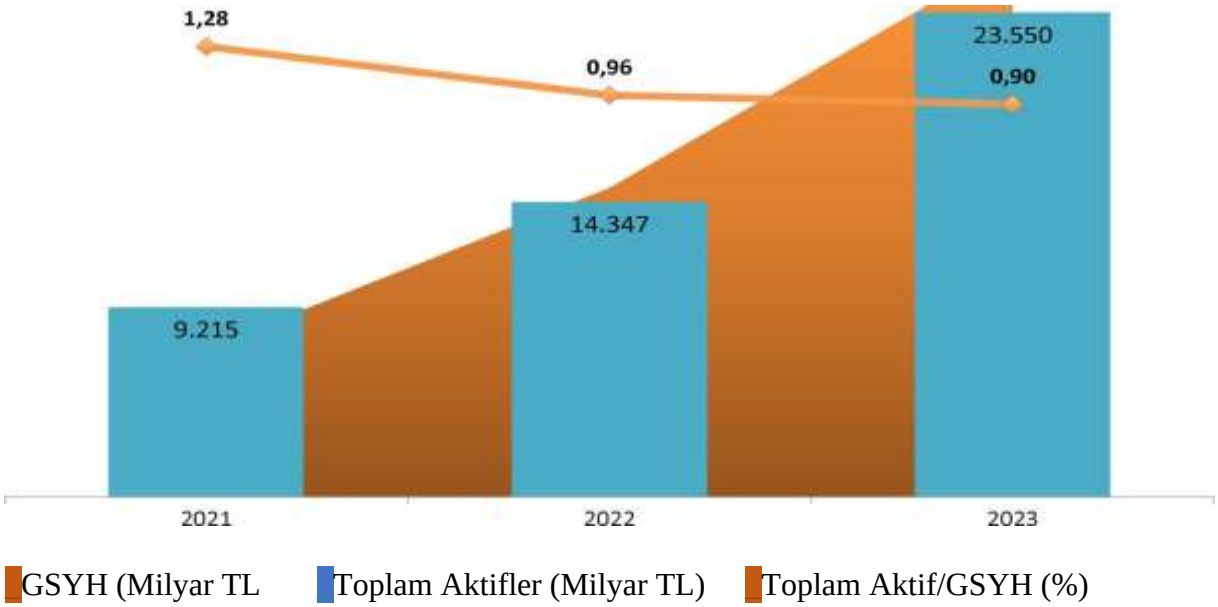

Kaynak: Türk Bankacılık Sektörü Temel Göstergeleri, pdf erişimi, 15.04.2024

Bankalar fonksiyon ve sahiplik gruplarına göre sınıflandırılmaktadır. Fonksiyon grubu; mevduat, katılım, kalkınma ve yatırım olmak üzere 3 sınıfta gösterilmektedir. Sahiplik grubu ise kamu, yerli özel ve yabancı olarak sınıflandırılmaktadır.

Aralık 2023 tarihi itibarıyla Türkiye'de Bankacılık ;

- Toplam personel sayısı bir önceki çeyreğe göre 25 kişi artarak, 208.623 kişi olarak gerçekleşmiştir.

- Bankacılık sektörü toplam şube sayısı bir önceki çeyreğe göre 96 adet azalmıştır. Sektörün toplam şube sayısı 10.949'dur.

Sahiplik grubu ayrımına göre; kamu bankaları %45, yerli özel bankalar %30 ve yabancı bankalar %25 paya sahiptir.

2.1. Çalışmada Kullanılan Veriler

Çalışmamızda 3 kamu bankası, 4 özel banka olmak üzere toplamda 7 bankanın 2019-2023 yılları arasında yayımlanan Entegre Faaliyet Raporları incelenecek olup, raporlardaki yer alan performans tablolarına göre bankaların yıllar içinde sürdürülebilirlikle ilgili yapmış oldukları faaliyetler sayısal veriler üzerinden analiz edilecektir.

2.1.1. Entegre Raporlama

Entegre rapor, uluslararası kavramda "One Report" olarak da bilinen firmaların sürdürülebilirlik ve finansal raporlarının sadece bir rapor olarak sunulduğu raporlama sistemidir. Genel anlamda Entegre Raporlama (ER), Finansal Raporlama (FR) ve Sürdürülebilirlik Raporlamasının (SF) karışımı yada toplamını ifade eder (White 2010). Entegre Raporlama; "*finansal raporlar, sürdürülebilirlik raporları, kurumsal sosyal sorumluluk raporları, kurumsal yönetim raporları, karbon ayak izi beyanı raporlamalarının tek bir rapor olarak sunulduğu hem finansal hem de finansal olmayan bilgilerin sunulduğu*" raporlamadır (TİDEx Söyleşileri, 2021).

Raporlama döneminin geçmişine bakıldığında kurumlar Entegre Raporlama dönemine geçilmeden önce 1960'lı yıllarda sadece finansal tablolar yayımlamaktaydı. 1980'li yıllara bakıldığında kurumların yayımladıkları finansal tabloların yanında yönetimle ilgili bilgiler, çevresel raporlama ve yönetim-ücretlendirme gibi bilgilerin de eklendiği görülmektedir. 2000'li yıllar incelendiğinde finansal tablolar, yönetimle ilgili bilgilerin yanı sıra sürdürülebilirlik raporlarının da eklendiği görülmektedir. 2020'li yıllara gelindiğinde finansal tablolar, yönetimle ilgili bilgiler, sürdürülebilirlik raporlamalarına ek olarak Entegre Raporlama eklenmiştir (IIRC, 2020).

Uluslararası Entegre Raporlama Konseyi (IIRC) tarafından Aralık/2013 döneminde Entegre Raporlamanın çerçevesi yayımlanmıştır. Uluslararası Entegre Raporlama Konseyi'ne göre Entegre Raporlamanın amaçları; daha üretken ve verimli bir sermaye tahsisi sağlamak için finansal sermayeyi temin edenlere sunulan bilgilerin kalitesini arttırmak, kurumsal raporlama, farklı raporlama yollarından yararlanan ve bir kuruluşun zaman içinde değerini arttırmak için gerekli olan tüm faktörleri daha verimli bir şekilde değerlendirmek, geniş sermaye tabanı için hesap verebilirliği arttırmak, kısa, orta ve uzun vadede değer yaratmaya odaklanarak, entegre düşünmeyi, karar vermeyi ve eylemleri desteklemektir (IIRC, 2021).

Aşağıdaki şekilde raporlama türleri gözükmektedir. Entegre raporun en kapsayıcı rapor olduğu, diğer raporların entegre raporun alt kümesi olarak yer aldığı gözükmektedir.

Şekil 4. Sürdürülebilirlik Raporlamasının Kapsamı

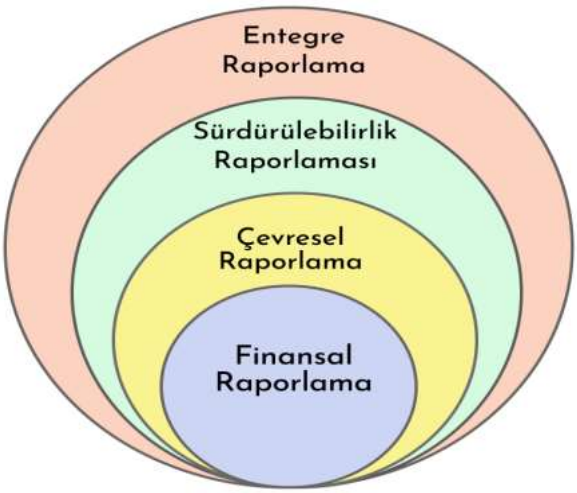

Kaynak: Kurumsal Raporlamanın Evrimi (Aras ve Sarıoğlu, 2015)

3. MATERYAL VE METOT

Bankaların resmi internet siteleri üzerinden yayımlanan yıl bazlı Entegre Faaliyet Raporları incelenecektir. Çalışmamızda yer alacak olan bankalar; Halk Bankası, Ziraat Bankası, Vakıfbank, Akbank, Garanti Bankası, Yapı Kredi ve Türkiye İş Bankası olarak karşımıza çıkmaktadır. Bankların 2019-2023 yılları arasında yayımlanan Entegre Faaliyet Raporlarından son beş yılın güncel verileri kullanılarak analizler yapılacaktır.

Entegre Faaliyet Raporlarında yer alan "Performans Tabloları" kısmındaki "Çevresel Performans Göstergeleri" dikkate alınacaktır. Performans tabloları kısmında yer alan çevresel performans göstergelerinde "kuruluş içindeki toplam enerji tüketimi" ve "çalışan başına toplam

enerji tüketimi" verileri incelenecek olup son beş senede bankaların enerji tüketimleri incelenecektir. Entegre faaliyet raporlarında yer alan raporlama kılavuzunda enerji tüketim verilerini oluşturan etmenler açıklanmıştır. Elektrik tüketiminin(kWh) açıklamasında raporlama döneminde alınan banka şubelerindeki iklimlendirme, aydınlatma, elektrikli cihaz kullanımı ve diğer elektrik gerektiren operasyonlarda kullanılan toplam elektrik enerjisini göstermektedir. Doğalgaz tüketimi(m3) açıklamasında raporlama döneminde alınan banka şubelerindeki ısıtma, mutfak ve diğer doğalgaz gerektiren işlerde kullanılan toplam doğalgaz miktarını göstermektedir. Kömür(ton) açıklamasında raporlama döneminde alınan ilgili lokasyonlarda ısıtma için kullanılan toplam kömür miktarını göstermektedir. Fuel-Oil(lt) açıklamasında raporlama döneminde alınan ilgili lokasyonlarda ısıtma için kullanılan toplam fuel-oil miktarını göstermektedir. Motorin tüketimi açıklamasında raporlama döneminde alınan ilgili lokasyonlarda ısıtma için kullanılan toplam motorin tüketim miktarını göstermektedir. Araç yakıt tüketimi(lt) açıklamasında raporlama döneminde alınan ilgili lokasyonlarda bankaya ait araçlar ve personel servisleri için tüketilen toplam motorin ve benzin miktarlarını göstermektedir.

Performans tablolarında yer alan "su tüketimi" verileri incelenecek olup son beş senedeki su tüketim verileri kişi bazlı analiz edilecektir. Raporlama kılavuzunda yer alan bilgide su tüketimi(m3) açıklamasında, raporlama döneminde ilgili lokasyonlarda yapılan toplam su tüketim(hacmen-m3) miktarı verilmiştir.

Performans tablolarında yer alan "kağıt tüketimi" verileri incelenecek olup son beş senedeki kağıt tüketim verileri kişi bazlı analiz edilecektir. Raporlama kılavuzunda yer alan bilgide kağıt tüketimi(ton) açıklamasında, raporlama döneminde banka iş süreçlerinde kullanılan toplam kağıt tüketim miktarı(ton) verilmiştir.

Performans tablolarında yer alan "bankanın faaliyetlerinden kaynaklı emisyonlar" kısmında sera gazı toplam emisyon miktarları, çalışan başına sera gazı toplam emisyon miktarları ve çalışma alanı başına sera gazı toplam emisyon miktarları incelenecek olup son beş senede bankaların sera gazı emisyon miktarları incelenecektir. Raporlama kılavuzunda; doğrudan (kapsam 1) sera gazı emisyonları açıklamasında bankada kullanılan doğalgaz, fuel-oil, kömür gibi enerji tüketimleri sonucunda ortaya çıkan sera gazı emisyonlarını, enerji dolaylı (kapsam2) sera gazı emisyonları açıklamasında bankada kullanılan elektrik enerjisi tüketimleri sonucunda ortaya çıkan sera gazı emisyonlarını, diğer dolaylı (kapsam 3) sera gazı emisyonları açıklamasında banka çalışanlarının işe ulaşımları ve iş nedenli kullandıkları uçak seyahatleri,

konaklamaları, su tüketimleri gibi atıkların bertarafı sebebiyle oluşan sera gazı emisyonlarını göstermektedir. Raporlama kılavuzunda çalışan başına emisyon performansı açıklamasında rapor döneminde çalışan başına düşen toplam kapsam 1, kapsam 2 ve kapsam 3 sera gazı emisyon salınımını ifade etmektedir.

Performans tablolarında yer alan "enerji verimliliği ve yenilenebilir enerji projelerine sağlanan kredi miktarı (TL)" verileri incelenecek olup, son beş senede bankaların yenilenebilir enerji projeleri için sağladıkları kredi miktarları incelenecektir. Raporlama kılavuzunda finanse edilen yenilenebilir enerji ve enerji verimliliği projeleri (TL) açıklamasında raporlama döneminde bankanın yenilenebilir enerji ve enerji verimliliği projelerine sağladığı kredi miktarı (milyon TL) ifade etmektedir.

4. SONUÇ

Bankaların sürdürülebilirlikle ilgili çalışmalarını daha verimli bir hale getirebilmesi ve hedeflerine ulaşabilmesi için yapması gerekenleri aşağıda maddeler halinde sıralayacağız.

- Bankalar merkez ve şubelerindeki enerji tüketimini, elektrik ve fosil kaynaklardan yenilenebilir enerji kaynaklarına dönüştürmesi gerekmektedir. Enerji tasarrufu için merkez ve şubelerde LED armatür aydınlatma sistemi kullanılmalı, elektrik tüketimi fazla olan klimaların çevre dostu klimalardan olması gerekmektedir.

- Bankaların merkezlerinde yağmur suyu depolama sistemleri kurulmalı, yeşil alan sulamaları ve rezervuarlarda depolanan yağmur sularından kullanılmalıdır.

- Bankalardaki su tüketim miktarlarını kontrol edebilmek için musluklara fotosel takılmalı ve sayaçlar üzerinden aylık ve yıllık bazda tüketilen su miktarları kontrol edilmelidir. Kayıp kaçakları önlemek için günlük arıza takibi yapılmalıdır.

- Bankalar merkez ve şubelerinde su tüketiminde CDP Su Programlarını uygulamaları gerekmektedir. Su tüketimini azaltabilmek için su ayak izini hesaplamaları gerekmektedir.

- Bankanın merkez ve şubelerinde oluşan gri sular ve yoğuşma suları rezervuar ve pisuarlarda kullanılarak, lavabo bataryalarında tasarruflu perlatörler kullanılarak, rezervuarların hacmini küçültüp daha küçük çaplı rezervuarlar kullanılarak, gri suların ve yağmur sularının arıtımı yapılarak su tüketiminde azaltıma gidilebilir.

- Bankalar karbon emisyonlarını azaltabilmek için özellikle ölçümlerde kullanılan kapsam 1 ve kapsam 2 verilerine dahil edilen enerji tüketimlerini, yenilenebilir enerji kaynaklarından temin etmelidir. Paris İklim Anlaşmasına göre en fazla 1,5 °C'lik sıcaklık artışı hedefiyle bankalar 2030 yılına kadar karbon emisyonlarını ara dönemde azaltmalı ve 2050 yılında Net Sıfır Banka taahhütlerini yerine getirmelidir.

- Bankaların karbon emisyonlarını azaltmak için CDP Karbon Saydamlık Projesi kapsamında ölçümlerini yaptırmaları gerekmektedir. Ayrıca Net Sıfır Bankacılık Birliğine katılınmalı ve hedeflere ulaşmak için gerekli aksiyonlar alınmalıdır.

- Bankalar merkez ve şubelerde bakanlığın tehlikeli atık izleme sistemi olan Mobil Atık Takip Sistemini (MOTAT) kurmaları gerekmektedir. Geri dönüştürülebilen tehlikeli ve tehlikesiz atıkların ayrıştırılarak toplanması ve lisanslı geri dönüşüm firmalarına toplanan atıkların verilmesi gerekmektedir.

- Bankalar, bakanlık tarafından çıkarılan Sıfır Atık Yönetmeliğine göre atıkları toplamalı ve ayrıştırmalıdır. Plastik atıkları azaltmak için merkez ve şubelerde kullanılan pet bardak ve pet şişeler kaldırılmalı, su arıtma sistemleri kurulmalıdır.

- Sıfır Atık Projesi kapsamında bankalarda oluşan evsel atıklar, komposta çevrilerek bankaların bahçelerinde gübre olarak kullanılabilir.

- Çalışanlar atık yönetimi konusunda bilgilendirilmeli, eğitimler verilmeli, atıkların ayrıştırılmasının çalışanlar tarafından doğru bir şekilde yapılması gerekmektedir.

- Bankalar kağıt tüketimini azaltmak için kendi aralarında ve müşterilerle yaptıkları işlemlerde dijital slip, E-imza, E-arşiv gibi dijital uygulamalarını arttırmaları gerekmektedir.

- Bankalar kredi portföyünde yer alan firmaları karbondan arındırmaya yönelik çalışmalar yapmaları gerekmektedir. Bankaların yeşil kredi, yeşil bono gibi uygulamalarını arttırarak yeşil dönüşümde işletmelere destek olmaları gerekmektedir.

KAYNAKÇA

https://www.ziraatbank.com.tr/tr/bankamiz/surdurulebilirlik/raporlarimiz [Erişim 19.05.2024].

https://www.yapikrediinvestorrelations.com/tr/finansal-bilgiler/finansal-bilgiler-raporlari-yil-dokuman-liste/Surdurulebilirlik-Raporlari/299/0/0 [Erişim 19.05.2024].

https://www.vakifbank.com.tr/faaliyet-raporlari.aspx?pageID=2532 [Erişim 19.05.2024].

https://www.isbank.com.tr/bankamizi-taniyin/raporlarimiz [Erişim 19.05.2024].

https://www.halkbank.com.tr/tr/yatirimci-iliskileri/finansal-bilgiler/finansal-bilgiler/faaliyet-raporlari.html [Erişim 19.05.2024].

https://www.garantibbvainvestorrelations.com/tr/kutuphane/faaliyet-raporlari/Entegre-Faaliyet-Raporlari/666/0/0 [Erişim 19.05.2024].

https://www.akbankinvestorrelations.com/tr/yayinlar/yil-liste/faaliyet-raporlari/317/0/0 [Erişim 19.05.2024].

GAYRİMENKUL DEĞERLEME LİSANSI SINAVINA VE UZMANLARINA YÖNELİK BİR ANKET ÇALIŞMASI

A SURVEY STUDY FOR REAL ESTATE APPRAISAL LICENSE EXAM AND EXPERTS

Doç. Dr. Zeynel Abidin POLAT,
İzmir Katip Çelebi Üniversitesi, Mühendislik ve Mimarlık Fakültesi
ORCID NO: 0000-0002-4127-3705

Dilşah AVCU
İzmir Katip Çelebi Üniversitesi, Fen Bilimleri Enstitüsü
ORCID NO: 0009-0004-5900-3123

ÖZET

Gayrimenkul değerlemesi birçok faktörün bir arada değerlendirilmesini gerektiren çok boyutlu bir süreçtir. Bu durum, uzmanın teknik ve hukuki açıdan karmaşık bir yapıyı analiz etmesini ve elde edilen sonuçlara göre yorumlamasını gerektirmektedir. Bu nedenle değerleme sırasında sentez ve analiz için gerekli yöntem ve teknik bilgilerin kullanılması konusunda uzmanlık gerekmektedir. Bu bağlamda gayrimenkul değerleme alanında faaliyet gösterecek kişilerin belirli konularda akademik ve mesleki eğitimler alarak gerekli temel bilgilerle donatılması gerekmektedir.

Bu bağlamda ülkemizin ihtiyaç duyduğu değerleme uzmanlarını belirlemek amacıyla Sermaye Piyasası Kurulu'na lisans sınavları düzenleme yetkisi verilmiştir. Değerleme alanında yetkili kuruluş olan Sermaye Piyasası Kurulu (SPK), faaliyetleri ve düzenlemeleriyle Türkiye'de gayrimenkul değerlemesine yön vermektedir. Bu çalışmada SPK tarafından düzenlenen lisans sınavı ve bu lisansı alan gayrimenkul değerleme uzmanlarına yönelik hazırlanan anket uygulaması yapılmıştır. Anket çalışmasına 132 gayrimenkul değerleme uzmanı katılmıştır. Ankete katılan uzmanların mesleki dağılımı incelendiğinde 15 farklı meslek disiplin göze çarpmaktadır. Bu meslekler arasında ilk beş sırada harita/geomatik/jeodezi ve fotogrametri mühendisliği (24 kişi), inşaat mühendisliği (15 kişi), şehir ve bölge planlama (15), Mimarlık (14), Hukuk (13) yer almaktadır. Katılımcıların % 47'si 7-10 yıl, %34'ü 4-6 yıl, %17'si 1-3 yıl, %2'si de 10 yıl üzeri deneyime sahiptir. Katılımcıların %33'ü lisans sonrası deneyim şartını gerekli fakat 2 yıl ile sınırlı olmasını; % 30'u gerekli fakat 1 yıl ile sınırlı olmasını; %18'i gerekli ve mevcut olan 3 yıl ile sınırlı olmasını önerirken %18'i ise lisans sonrası deneyim şartının kaldırılması gerektiğini ifade etmiştir. Katılımcıların %55'i soru sayısını yeterli bulurken; %29'u azaltılmasını ve %17'si ise arttırılmasını önermektedir. Katılımcıların %61'i sorulan soruların mesleki içeriğe uygun olarak hazırlandığını ifade ederken %39'u ise mesleki içeriğe uygun olmadığını ifade etmiştir. Katılımcıların %83'ü gayrimenkul değerleme lisansı başvuru koşulları arasında bulunan ''4 yıllık herhangi bir lisans programından mezun olma'' şartının değiştirilerek belli meslek gruplarına kapsamasını önermişlerdir. Geriye kalan %17'lik katılımcı ise mevcut şartın ayna şekilde kalmasını ifade etmiştir. Anket sonuçları değerlendirildiğinde genel katılımcıların çoğunluğu mevcut şartların revize edilmesinden yana

görüş bildirmektedir. Özellikle sınava başvuracak bölümlerin sınırlandırılması ve tecrübe için istenilen sürenin kısaltılması katılımcıların üzerinde ısrarla durduğu iki önemli konudur.

Anahtar Kelimeler: Gayrimenkul Değerleme, Gayrimenkul Değerleme Uzmanı, SPK,

ABSTRACT

Real estate valuation is a multidimensional process that requires many factors to be evaluated together. This situation requires the expert to analyze a technically and legally complex structure and interpret it according to the results obtained. For this reason, expertise is required in using the methods and technical information required for synthesis and analysis during valuation. In this context, people who will operate in the field of real estate appraisal must be equipped with the necessary basic knowledge by receiving academic and professional training on certain subjects.

In this context, the Capital Markets Board has been given the authority to organize licensing exams in order to determine the valuation experts our country needs. The Capital Markets Board (CMB), the authorized institution in the field of valuation, directs real estate valuation in Turkey with its activities and regulations. In this study, the licensing exam organized by the CMB and the survey prepared for real estate appraisers who received this license were conducted. 132 real estate appraisers participated in the survey. When the professional distribution of the experts participating in the survey is examined, 15 different professional disciplines stand out. The top five among these professions are mapping/geomatics/geodesy and photogrammetry engineering (24 people), civil engineering (15 people), city and regional planning (15), Architecture (14), Law (13). 47% of the participants have 7-10 years of experience, 34% have 4-6 years of experience, 17% have 1-3 years of experience, and 2% have over 10 years of experience. 33% of the participants stated that post-graduate experience should be required but limited to 2 years; 30% required but limited to 1 year; While 18% suggested that it should be limited to the required and available 3 years, 18% stated that the post-graduate experience requirement should be removed. While 55% of the participants found the number of questions sufficient; 29% recommend reducing it and 17% recommend increasing it. While 61% of the participants stated that the questions asked were prepared in accordance with the professional content, 39% stated that they were not suitable for the professional content. 83% of the participants suggested that the requirement of "graduating from any 4-year undergraduate program", which is among the real estate appraisal license application conditions, be changed to include certain professional groups. The remaining 17% of participants stated that the current condition should remain mirrored. When the survey results are evaluated, the majority of the general participants express their opinion in favor of revising the current conditions. In particular, limiting the departments to apply for the exam and shortening the time required for experience are two important issues that the participants insisted on.

Keywords: Real Estate Appraisal, Real Estate Appraiser, CMB,

A PROPOSED MODEL METHOD FOR INTEGRATION INTO THE BIM FACILITY MANAGEMENT PROCESS WITHIN INFRASTRUCTURE PROJECTS

BIM and Technology Coordinator

Melek DÜLGEROĞLU

Prota Engineering

Gazi University, Institute of Science and Technology, Department of Architecture

ORCID NO: 0000-0001-7428-4972

BIM Specialist

Büşra ÖZTÜRK

Prota Engineering

Çankaya University, Institute of Science and Technology, Department of Architecture

ORCID NO: 0009-0009-4714-8225

BIM Specialist

Omer Hatem ELGOHARY

Prota Engineering

Near East University, Faculty of Engineering, Civil Engineering

ORCID NO: 0009-0008-6877-093X

ABSTRACT

In line with the technological advancements of contemporary times, sustainable strategies are being devised and implemented within the scope of the Building Information Modeling (BIM) system to augment the efficacy and efficiency of project management processes. The primary objective of these formulated strategies extends beyond the mere spatial shaping process to entail the planning of a dynamic management procedure within the BIM framework. Among the stages of process management, the operational process assumes a significant role, addressing the imperative need for the effective management of limited resources and the enhancement of businesses' productivity by reducing costs.

The integration of models generated within the BIM system into the operational process should be executed in alignment with the strategies delineated during project management planning. Approaching the models to be utilized within the operational framework with a collaborative mindset holds importance for data synchronization. The capability to enhance studies conducted using different software and modeling formats in line with relevant parameters is directly proportional to the selection of data-driven modeling methodologies.

When analyzing model method recommendations that can be integrated into the BIM operational process within the scope of infrastructure projects, it is observed that models allowing data to be assigned in a parametric manner offer significant advantages during the data management and synchronization stages. The selection of appropriate model method strategies not only accelerates the project process but also facilitates the construction of a multi-layered system during the integration of data with the model for use in operational models. Minimizing the human factor in model production methods and integrating relevant parameters and data within specific standards are among the factors that reduce error margins during the project process. In this context, establishing data sets for use in operational models within a specific procedural framework will strengthen the control mechanism and enable the creation of traceable systems.

This study focuses on the development of a parametric model method for multidisciplinary layers to be used in the operational model stage of infrastructure projects. Presenting the data set that can be integrated into these layers obtained through analyses will contribute to the application of standard procedures and the creation of guidelines in operational maintenance models. Additionally, it will pave the way for system research facilitating the integration of digital twin models into process management, enabling real-time analysis, prediction, and optimization.

Keywords: BIM (Building Information Modeling), Facility Management, Infrastructure, Parametric Data

INTRODUCTION

The complexity and scale of contemporary infrastructure projects necessitate the effective management and synchronization of data. In this context, the Building Information Modeling (BIM) system, along with modern methods integrated into operational processes, enables projects to be executed more efficiently and accurately. Models with the capability for parametric data assignment offer significant advantages in project processes and facilitate data integration across multi-layered systems. The effectiveness of process management in infrastructure projects is contingent upon the selection of appropriate modeling strategy methods and the integration of data within established standards.

Standard procedures ensure that all steps, from data entry to modeling processes, are conducted in accordance with a specific quality standard. This approach maintains consistency and high quality across projects, preventing potential errors. Standards enable processes to be carried out more quickly and efficiently. Optimizing processes accelerates the project timeline, resulting in time and cost savings. Conducting projects within a defined procedural framework ensures that all phases are traceable and transparent, offering significant advantages in terms of project management and oversight (Lan, Xu, Xu, Song, & Zhong, 2023).

Grouping parameters within the scope of facility management while developing data sets that influence the establishment of standards allows for more efficient management of daily operations of buildings and facilities. These parameters facilitate improvements in critical areas such as energy consumption, maintenance needs, space utilization, and security. They aid in the more effective planning and execution of maintenance and repair processes, with regular maintenance schedules and fault predictions reducing downtime and maintenance costs. Parameters gathered under lifecycle costing allow for a more accurate calculation of the total cost of building and infrastructure projects, encompassing all expenses from initial investment costs to operational and maintenance costs. This stage enables the planning of necessary measures and improvements to minimize long-term maintenance and renovation costs (Tsay, French, & Poirier, 2022).

The establishment of standard procedures within the scope of facility management and lifecycle costing provides a holistic management approach. It offers decision-makers a strategic decision support system, aiding in making better-informed, balanced, and sustainable decisions. Additionally, data sets prepared according to standard procedures maximize the potential of digital twin models, presenting a more effective management and operational strategy.

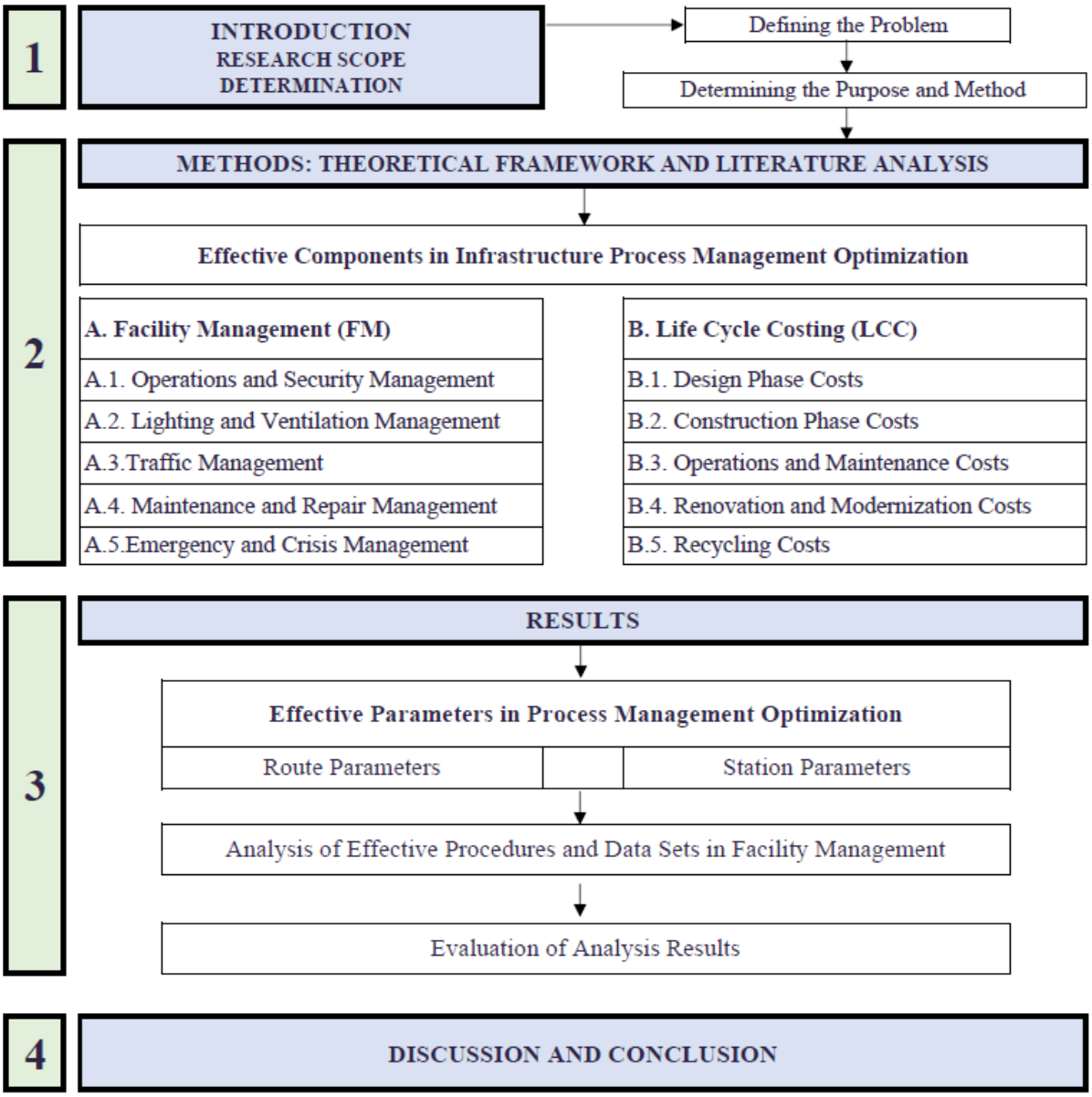

Figure 1. Flow chart of research process

METHODS

Effective Components in Infrastructure Process Management Optimization

In recent days, the success of infrastructure projects relies on the effective management of processes and the establishment of a sustainable management mechanism. Infrastructure process management is a critical area that needs to be optimized throughout the project to ensure the most efficient use of all resources, time, and costs. In this context, effective components in the optimization of infrastructure process management are of great importance in enhancing project performance and ensuring sustainability (Shahrour, Bian, Xie, & Zhang, 2021).

Table 1. Effective Key Components in Infrastructure Process Management

Building Information Modeling (BIM)	Enabling the digital modeling of projects and managing all relevant data through this model. This technology facilitates the integrated execution of design, construction, and operation processes, minimizing errors and costs.
Data Management and Analytics	Effective data management is a critical component for the success of infrastructure projects. The accurate collection, storage, and analysis of data enable monitoring and improvement of project performance. Big data analytics provides essential information for decision support systems at every stage of projects.
Collaboration and Communication	Effective collaboration and communication among different disciplines and teams enhance project success. Clear and continuous communication among project stakeholders ensures uninterrupted flow of information and facilitates quick resolution of issues.
Standardization and Procedures	The implementation of standard procedures ensures processes are carried out consistently and with a focus on quality. It enhances data accuracy and enables more effective management of processes.
Risk Management	Effectively managing risks in infrastructure projects prevents potential delays and cost overruns. Risk analyses and management plans enable proactive measures to be taken and enhance project security.
Resource Management	Effective management of resources such as manpower, materials, and equipment directly impact project efficiency. Optimal utilization of resources ensures cost control and shortening of project duration.

The effective utilization of these components in infrastructure process management optimization ensures projects are completed on time and within budget. Additionally, it guarantees long-term project success by enhancing operational efficiency and user satisfaction. Parameters to be used in process management aligned with facility management (FM) and lifecycle costing (LCC) can be developed along these components. Grouping the developed datasets under these headings will provide a comprehensive management approach that enhances both operational efficiency and cost-effectiveness. This is a significant strategy aimed at optimizing the sustainability and cost of projects.

A. Facility Management (FM)

Infrastructure projects are notable for their multifaceted structures and require integration of various disciplines for successful management. In this context, Facility Management (FM) plays a significant role in the process management of infrastructure projects, spanning planning, construction, operation, and maintenance stages. It ensures projects are carried out efficiently, sustainably, and effectively. Strategies for facility management should demonstrate an integrated management approach encompassing operational efficiency, maintenance and repair, resource management, user safety, energy management, sustainability, and the use of data and technology. Selecting the correct methods from project inception to completion in accordance with the requirements of all disciplines involved in the process management is the most crucial factor affecting the success of facility management. A collaborative approach is necessary for consistent completion of system integration (Yin, Liu, Chen, Wang, & Al-Hussein, 2020).



Figure 2.Important topics about facility management published by the International Facility Management Association (2020)

A.1.Operations and Security Management

Efficient management of operations ensures continuous and cost-effective functioning of facilities, while security management ensures the safety of both users and assets. Effective management of these two components enhances the overall performance of facilities, minimizes risks, and maximizes user satisfaction. Thus, a strong foundation is established for the sustainability and success of infrastructure projects.

The use of data analytics and monitoring systems in operation management enables continuous monitoring and improvement of performance. This allows for optimization of operations through the analysis of energy consumption, system efficiency, and costs (McDonald, 2023; Lee, Irisboev, & Ryu, 2021).

A.2. Lighting and Ventilation Management

Lighting and ventilation management is a critical factor that influences operational performance, employee health and comfort, energy efficiency, and environmental sustainability. Models produced within the scope of the BIM system can be used to collect and analyze data obtained from the facility's operational processes. By integrating real-time sensor data, the facility's energy consumption, indoor air quality, and other performance indicators can be monitored and analyzed. To ensure proper system integration and coordination, it is necessary to generate models that can digitally manage information (Hauer, et al., 2024).

A.3.Traffic Management

In infrastructure projects, the BIM (Building Information Modeling) system has become an important tool for the design, planning, and implementation of traffic management systems. Proper planning and implementation of traffic management systems in infrastructure projects enhance the livability of cities while reducing traffic congestion and minimizing environmental impacts. The BIM system creates a digital representation of the facility, allowing for detailed modeling of the physical location and structural characteristics of traffic management systems. These models are crucial for the optimal positioning of traffic management equipment such as traffic signal systems, road signs, and vehicle detection sensors.

Unmanned Aerial Vehicle (UAV) systems are highly effective tools for data collection and monitoring. Through airborne cameras or sensors, they provide an overall view of the project and are utilized in various applications such as mapping, photogrammetry, and image analysis.

The unmanned aerial vehicle system is capable of quickly scanning the project area, collecting detailed data, and automating field monitoring processes. Laser scanning methods are also used to identify the topographic features, terrain structure, and existing infrastructure of the project. Image processing and analysis software are used in the analysis and interpretation of the collected data. These software can recognize road infrastructure markings or monitor traffic flow. Additionally, various parameters such as air quality, traffic density, vehicle speeds, and road conditions can be monitored through smart sensors. These data are used for purposes such as optimizing traffic management systems, implementing security measures, and evaluating environmental impacts (Castañeda, Sánchez, Herrera, & Gómez-Cabrera, 2024; Duan, 2021).

A.4. Maintenance and Repair Management

In the project management process for operating a facility, regular maintenance and repair activities hold significant importance. Proper maintenance and repair enhance the functionality and efficiency of the facility, reduce operational costs, extend equipment life, and ensure operational safety. Furthermore, regular maintenance and repair not only prevent unexpected breakdowns and system failures but also enhance business continuity and operational efficiency. In the facility management process, it is crucial to accurately define the relevant steps of maintenance and repair management at the beginning of the process within the Building Information Modeling (BIM) system to support it effectively (Altwassi , Aysu, Ercoskun, & Raed, 2024; Goretti & Kaming, 2023).

Table 2. Maintenance and Repair Management Process Stages

Identification of Objects in the BIM Model	Building systems, equipment, installations, and other components are included. Each object has a unique identifier in the BIM model and is associated with relevant data.
Adding Object Parameters	For each object, information related to maintenance and repair operations is added to the BIM model. These details may include characteristics of the asset, maintenance instructions, warranty information, past maintenance records, and other relevant data. This ensures that the necessary data for managing maintenance and repair processes becomes easily accessible.
Creating Maintenance Calendar	The BIM model is utilized to create the maintenance calendar for the facility. Based on the characteristics of assets and historical maintenance records, schedules for regular maintenance and repair operations are determined. This calendar guides maintenance teams in assigning work orders and tasks.
Tracking and Documentation of Maintenance Operations	When maintenance and repair operations are performed, these operations are recorded and tracked in the BIM model. The completed maintenance operations are associated with asset information and updated in the BIM

	model. This allows facility managers to monitor and document maintenance activities in real-time.

A.5.Emergency and Crisis Management

Emergency and crisis management in infrastructure projects is of vital importance for dealing with unforeseen events or natural disasters. The Building Information Modeling (BIM) system enables effective emergency and crisis management in infrastructure projects. BIM models digitally represent all components of the project, allowing for a quick and efficient response in emergency situations. The BIM system optimizes emergency and crisis management processes, providing project managers and teams with the ability to prevent unnecessary delays and reduce risks.

Benefits of Integration with the BIM System:

- ✓ Identifying potential safety hazards or environmental risks on the project,
- ✓ Conducting simulation of various emergency scenarios,
- ✓ Assisting in the creation and implementation of emergency response plans by simulating how the facility will be affected and how it will respond,
- ✓ Aiding rescue teams in conducting more effective rescue operations by showing them the structure of the facility, exit points, and hazardous areas,
- ✓ Evaluating the effects of the incident, identifying and assessing damages after the crisis or emergency ends,
- ✓ Enabling the implementation of preventive measures to reduce the impact of similar incidents in the future (Lan, Xu, Xu, Song, & Zhong, 2023).

B. Life Cycle Costing (LCC)

Life Cycle Costing (LCC) is a method used to calculate and evaluate all potential costs that may arise throughout the entire lifespan of an asset, typically a building or facility. This method considers the costs incurred during the construction, operation, maintenance, and termination phases of the asset, providing project stakeholders with important information regarding cost-effectiveness and decision-making. BIM models comprehensively represent all costs that may arise during the construction, operation, maintenance, and termination phases of a facility. This enables project stakeholders to make more accurate LCC calculations. The advantages of this system include evaluating the cost-effectiveness of different design and material options, reducing operational costs in the long term, and facilitating the monitoring and control of costs throughout the project duration (Belcher & Abraham, 2023).

RESULTS

Effective Parameters in Process Management Optimization

Project management is a dynamic discipline that involves planning, executing, and completing complex processes. Process management optimization is of critical importance to increase project success rates and efficiently utilize resources. The key parameters that are effective in optimizing project process management include time, resources, cost, risk, communication, and quality management.

Time Management

Time Schedule and Planning : Creating a timeline for each stage of the project and closely monitoring this plan rigorously minimizes time losses throughout the project duration. Critical path analyses serve as significant tools in this process.

Tracking Task Processes : Tracking the start and finish dates of each task ensures the control of project progress. This facilitates project managers to intervene promptly and prevent delays.

Resource Management

Resource Allocation and Optimization : The effective distribution of human, material, and financial resources to be used in the project prevents waste and enhances productivity. Continuous monitoring of resource utilization ensures their most efficient use.

Talent and Capacity Management : Accurately assessing the abilities and capacities of team members involved in the project enables the appropriate assignment of tasks to suitable individuals and ensures a balanced distribution of workload.

Cost Management

Budget Planning : Detailed planning and monitoring of the budget allocated for the project prevent cost overruns. Allowing a margin for unforeseen expenses in budget planning reduces financial risks.

Cost Control : Regular monitoring and comparison of expenditures enable the early detection of cost deviations. Cost control facilitates the completion of the project within the budget.

Risk Management

Risk Assessment : Identifying and analyzing potential risks that may arise at each stage of the project enables the implementation of preventive measures against these risks.

Risk Response Plans : Developed response plans for identified risks minimize the impacts of risks. Updating these plans as the project progresses provides flexibility in risk management.

Communication Management

Communication Planning : Effective planning of communication between the project team and stakeholders ensures uninterrupted flow of information. The communication plan specifies who will receive what information, when, and through which channels.

Quality Management

Quality Standards : Determining the quality requirements of the project and ensuring compliance with these standards enables the achievement of the expected quality at the end of the project. Quality control processes come into play at this point.

Continuous Improvement : The principle of continuous improvement should be adopted in quality management. This involves regularly reviewing processes and assessing opportunities for improvement.

Analysis of Effective Procedures and Data Sets in Facility Management

Infrastructure projects involve complex processes that require effective management of facilities throughout their lifecycle. In these processes, it is important to define object parameters and data input for facility management under two groups: route and station. This enables a better understanding of the importance of objects and data input prioritized within the scope of the Building Information Modeling (BIM) system.

ROUTE DATA SETS	STATION DATA SETS
Description Classification Site Location Manufacturer of elements Installation Date Status (Active/Passive) Start Point (KM) End Point (KM) Coordinates Elements' dimension, (width, length etc.) Graddient Cross-Section dimensions Min&Max requirement values Current value of elements' technical parameters, Tunnel Type Tunnel Dimensions Segment Type Segment Dimensions Transitions and Connections Name&Type Slopes and Turn Angles Horizontal and Vertical Radius Material Parameter Maintenence and Repairing Period Maintenence and Repairing Staff Name from BOQ Item number from BOQ	Description Classification Site Location Manufacturer of elements Installation Date Status (Active/Passive) Coordinates Elements' dimension, (width, length etc.) Horizontal and Vertical Radius Room Zone Data Material Parameter Maintenence and Repairing Period Maintenence and Repairing Staff Name from BOQ Item number from BOQ **TENDER DOCUMENTATION PROJECT DATA** Maintenance Manuals Shop Drawings Warranty Certificate

Figure 3. Route and Station Data Sets in Facility Management

(ISO9001: 2008 Certified, 2018)

In infrastructure projects, route parameters are critically important for the accessibility and reachability of facilities. The BIM system enables detailed modeling of parameters such as the design, location, and material properties of these routes. This information is essential for the safety and usability of the facility. The location of infrastructure utilities such as electricity, water, and sewage, and their relationship with objects, are important for the functionality and sustainability of the facility. Properly structured parameters addressed within a well-designed system will serve a dynamic lifecycle, enabling the provision of rapid and reliable communication infrastructure.

The parameters utilized specifically for stations are crucial for analyzing the location, capacity, and service levels of main transit points. These datasets, customizable within the project scope, can also be employed to optimize logistical processes and enhance facility efficiency. Ensuring accurate input of data associated with parameters is a vital stage for creating maintenance schedules for equipment, ensuring the continuous operation of the facility, and reducing operational costs. At this stage of the process, it is important to minimize the human factor to enable data transfer and conduct supervision mechanisms through digital data.

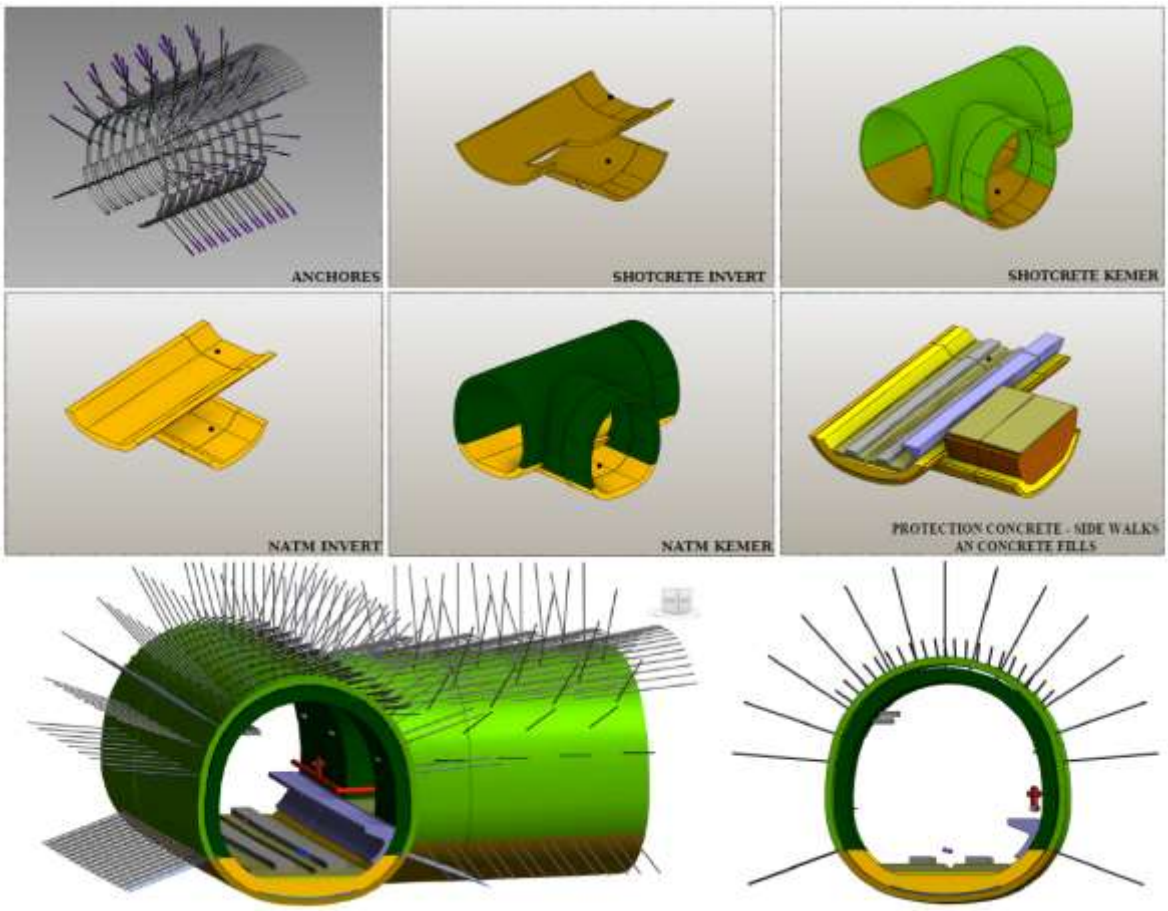

Figure 4. Tunnel Model Stages

After determining the datasets that can be used within the scope of Route and Station, the production stages of the BIM model can proceed, and a parametric model is generated according to the defined requirements. The stages of tunnel model creation can be seen in Fig. 4.

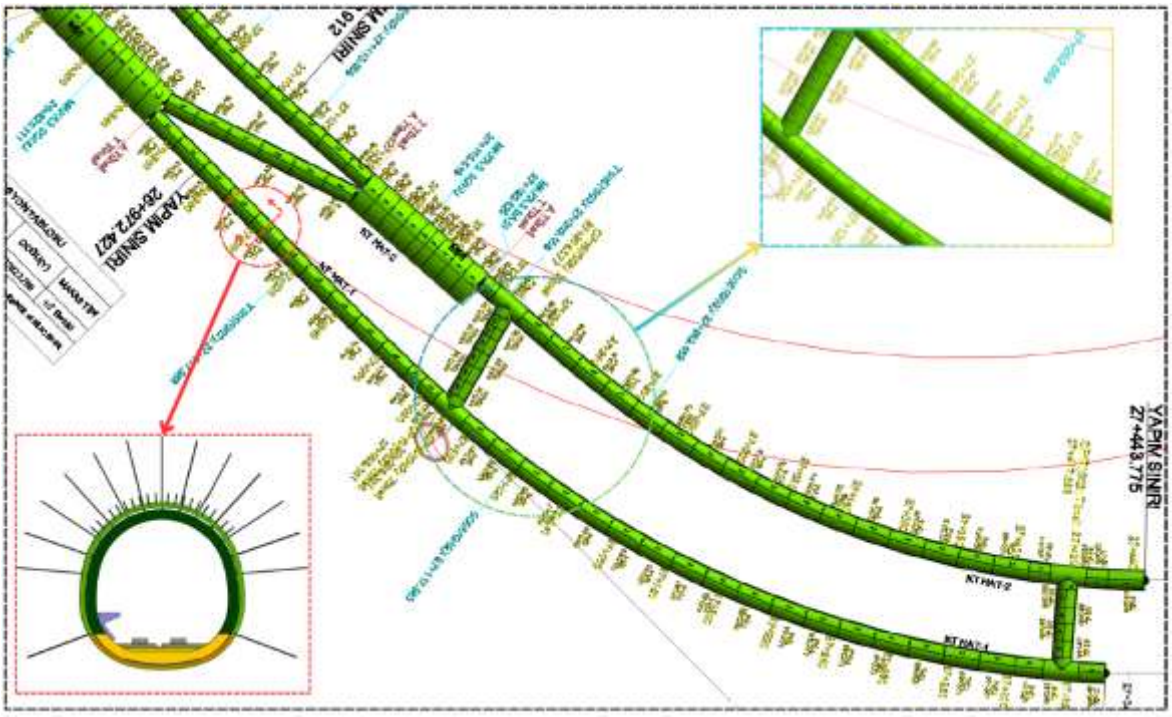

Figure 5. Route Model, Module Section and Plan

In route models created through parametric modeling, data transfer can be accomplished, and automatic access to coordinates, start, and end points' data can be provided according to requirements. Thus, integrated models with systems such as traffic, emergency maintenance, and repair management can be generated.

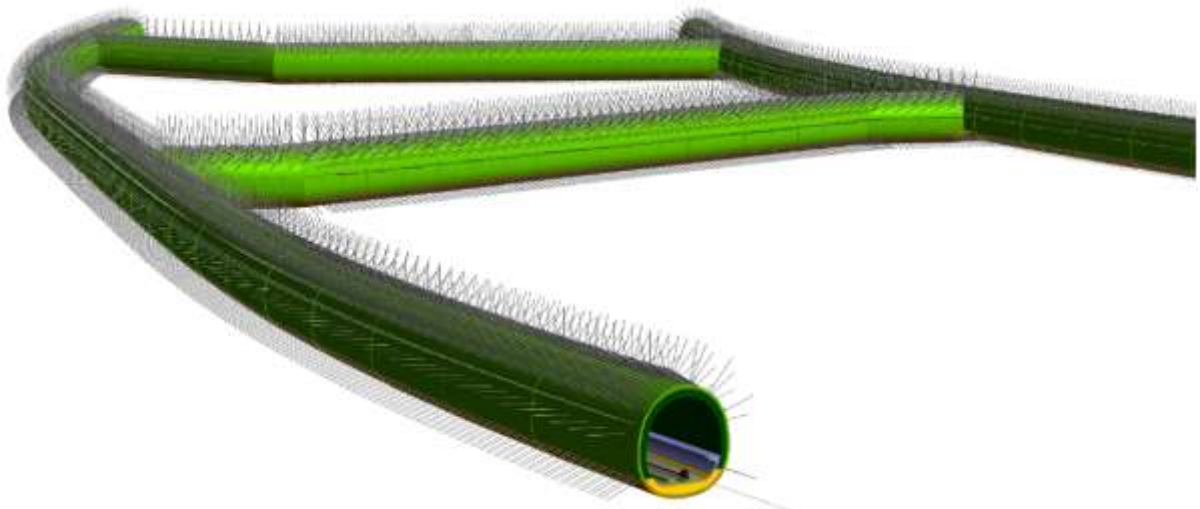

Figure 6. Route Model Perspective

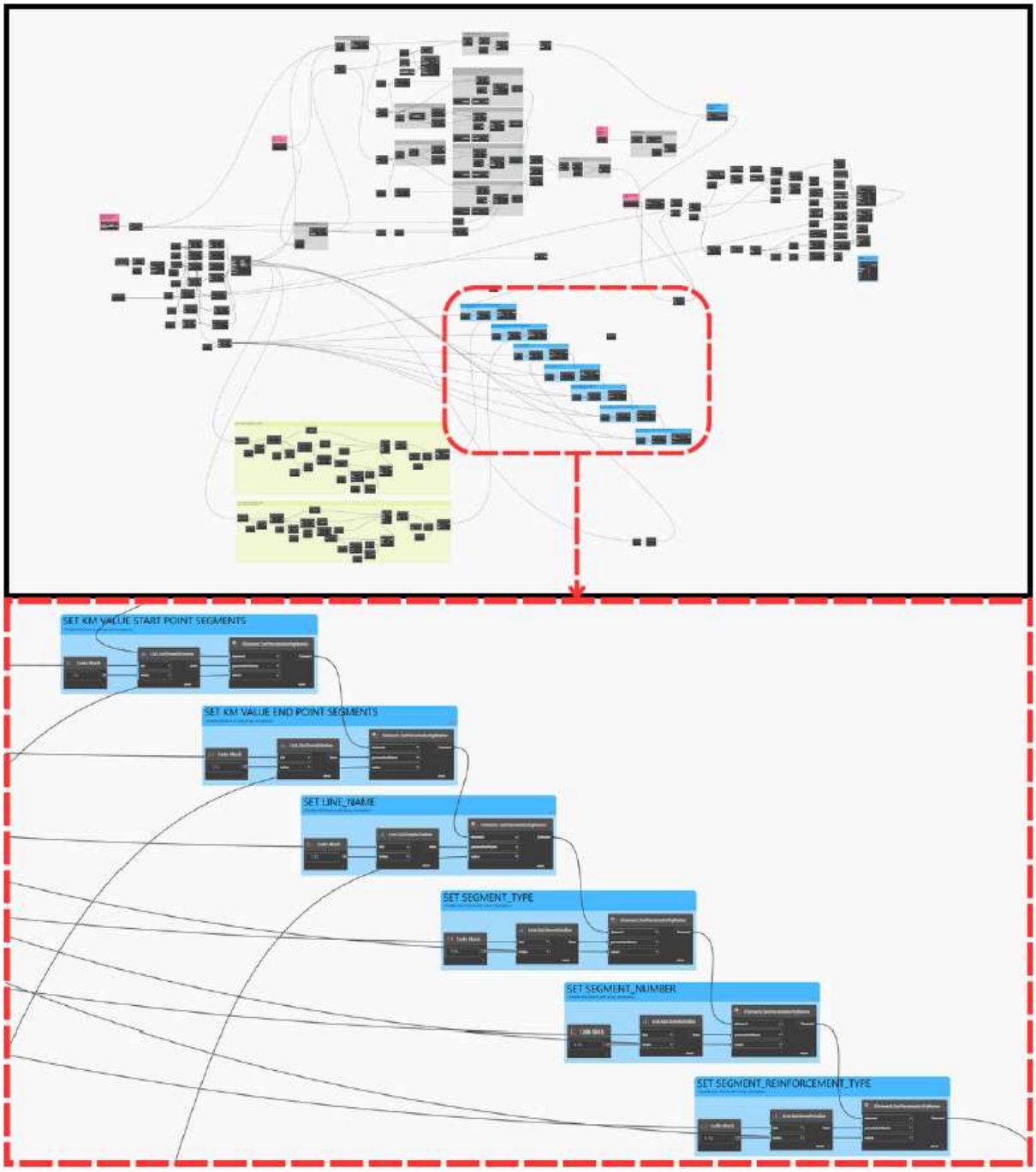

Figure 7. Data transfer with Dynamo software

The parameters to be used in project process management and integrated into infrastructure facility management can be transferred to the BIM model using Dynamo software, enabling data transfer. Through dynamic parameters, system management is optimized. Additionally, model synchronization can be ensured for changes occurring during the process. This will facilitate the rapid transfer of changes detectable by smart sensors to the facility management model.

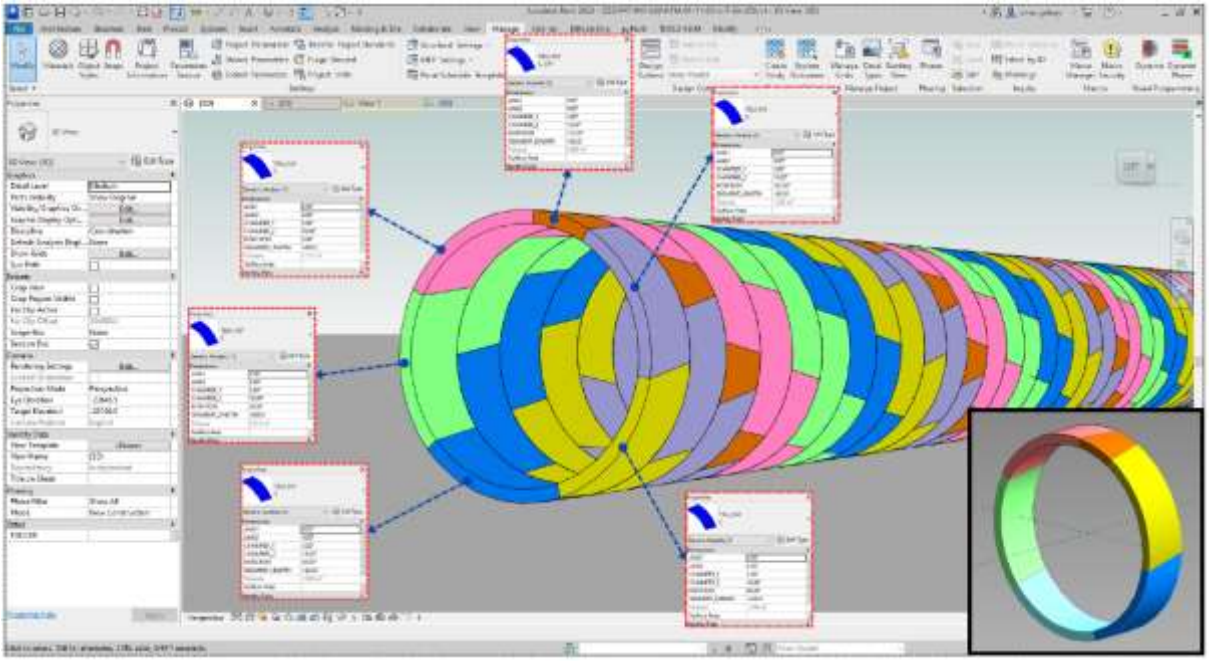

Figure 8. Module Segment Parameters

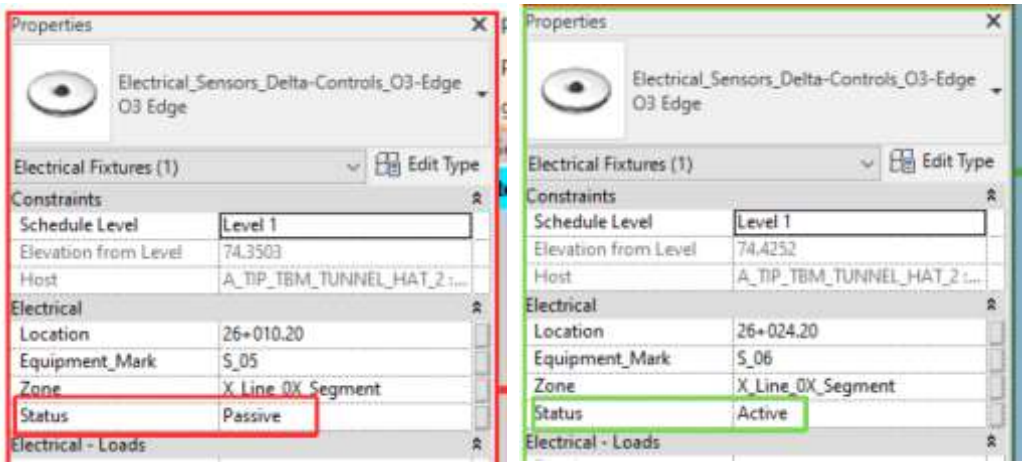

Figure 9. Status parameter assigned to electrical equipment

Each segment of the Ano module can be modeled in a parametric layout, allowing for customized parameters for each segment. Within this scope, in the elaborately produced BIM model, effective control and supervision can be carried out during the implementation and facility management stages of the relevant area. Additionally, since the required material quantities can be accurately and consistently calculated, successful cost management can be achieved. The integration of object-based parameters with facility management within the scope of infrastructure projects, especially in maintenance and repair management, holds significant importance in fault detection. In case of a malfunction, the ease of executing repairs,

transferring information regarding the equipment's condition to the model, and directing maintenance personnel play a critical role in process management optimization.

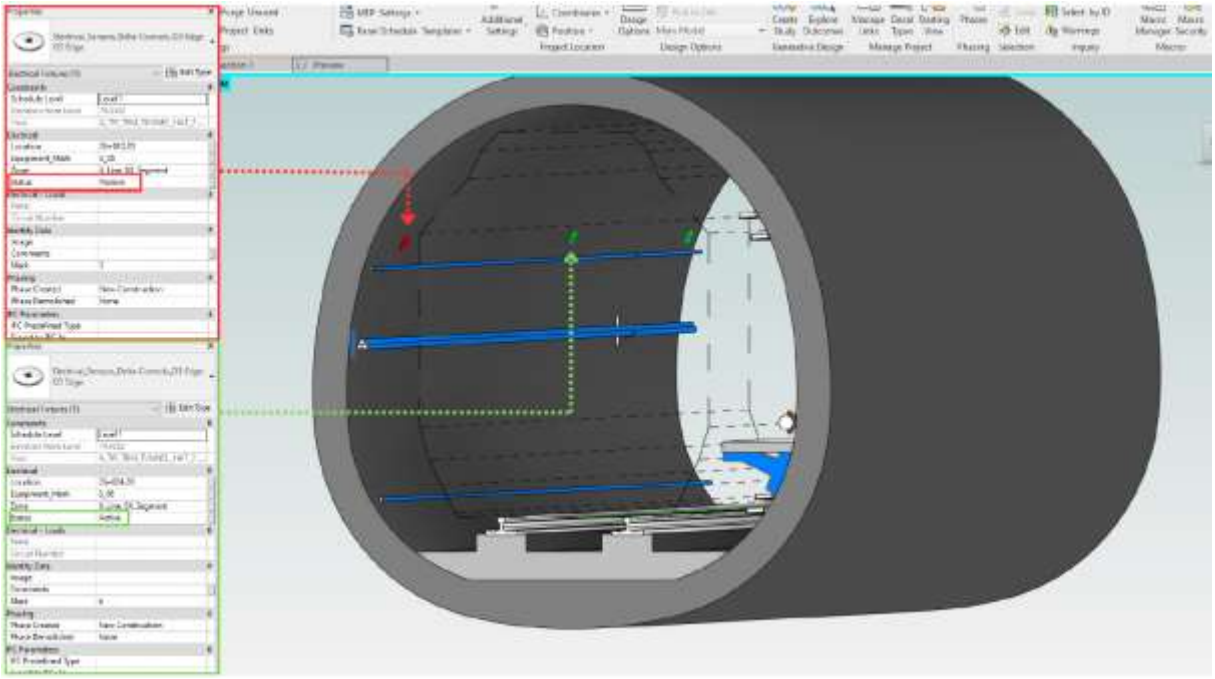

Figure 10. Status parameter assigned to electrical equipment Active/Passive



Figure 11. Traffic Management Infraworks Integration

Within the scope of traffic management, the location information of systems such as traffic signalization systems, road signs and detection sensors can be integrated with Infraworks software.

Evaluation of Analysis Results

Within the scope of the BIM system, it is aimed to analyze the modeling method and data management setup that can serve infrastructure facility management through the tunnel model. The fact that the results are obtained through the BIM model is important in order to make determinations in project process management.

- Integration into facility management in infrastructure projects is directly dependent on the requirements to be determined within the scope of standard procedures. In this context, determining the relevant parameters for routes and stations at the beginning of the process and creating data sets will accelerate the process.

- Establishing the modeling strategy with parametric methods facilitates data management and controls synchronization and revision management. At the same time, performing this control in a way that minimizes the human factor improves the process in facility management.

- The location information obtained from the model will enable the dynamic implementation of emergency implementation plans. In this context, the increase in intervention situations will increase efficiency in facility management, and it will be easier to follow up thanks to the recorded data.

- Since different disciplines integrated into the model within the scope of the BIM system will have different requirements, the parameters to be determined should be expandable and changeable in line with the standards.

- Considering the methods to be selected while determining the modeling strategy within the scope of parametric data management is among the factors that will facilitate integration into facility management and accelerate data transfer.

- Developing strategies by considering that the models produced within the scope of the BIM system will be integrated into a dynamic system fiction is of great importance for a sustainable facility management.

DISCUSSION AND CONCLUSION

The concept of “digital twin”, which has come to the agenda in many areas with the development of technology, is a system that is being tried to be integrated in infrastructure projects. The main purpose of digital twins is to precisely model a real-world asset in a digital environment and predict real-world events, changes or performance through this model. However, digital twins can also be used to monitor, analyze and improve the state of real-world assets. They are usually fed with a stream of real-time data and use this data to simulate or predict the behavior of assets. In this way, it may be possible to improve the performance of real-world assets, reduce operating costs and optimize processes.

The term “3D digital twin” refers to the potential for real-time manipulation and analysis by creating a dynamic and immersive three-dimensional model of the physical system. This terminology suggests that the technology is designed to be visually very impressive and easy to use, making it easier to understand the state of the system and make quick decisions.

The digital twin has a wide applicability spanning various industries and systems, including healthcare, construction and social systems. The wide range of applications of the technology is a positive aspect that highlights its adaptability and versatility. Furthermore, the use of “3D digital twin” has the potential to increase understanding, especially for those without technical knowledge. This clear and accessible terminology will help people better understand the technology and appreciate its capabilities and potential benefits. It may take some time to implement, but the sector has the potential to widely accept the terminology change.

Further research on 3D digital twins can prioritize several critical areas to enhance their functionality and address current challenges. First, by exploring advanced visualization techniques such as augmented reality (AR) and virtual reality (VR), they can create more immersive and intuitive user interfaces. In addition, the development of advanced algorithms and analytical techniques to process real-time data has the potential to enhance optimization, predictive maintenance, anomaly detection and decision support capabilities. Furthermore, the implementation of standardized data formats and integration frameworks can solve interoperability issues and enable seamless integration with existing systems.

Finally, research on performance evaluation, security and privacy measures, scalability and socio-technical impacts of digital twin adoption have the potential to improve their reliability, scalability and societal impact. The data sets proposed within the scope of the infrastructure models produced within the scope of the study will facilitate the integration of digital twin models into process management and will pave the way for system research that will provide analysis, prediction and optimization in real time.

REFERENCES

Altwassi , E., Aysu, E., Ercoskun, K., & Raed, A. A. (2024). From Design to Management: Exploring BIM's Role across Project Lifecycles, Dimensions, Data, and Uses, with Emphasis on Facility Management. *Buildings*.

Belcher, E. J., & Abraham, Y. S. (2023). Lifecycle Applications of Building Information Modeling for Transportation Infrastructure Projects. *Buildings*.

Castañeda, K., Sánchez, O., Herrera, R., & Gómez-Cabrera, A. (2024). Building Information Modeling Uses and Complementary Technologies in Road Projects: A Systematic Review. *Buildings*.

Duan, R. R. (2021). Research on Information Management of Traffic Highway Construction Safety Based on BIM Technology. *IOP Conference Series. Earth and Environmental Science*.

Goretti, H. A., & Kaming, P. (2023). A review and bibliometric analysis of utilizing building information modeling (BIM) on effective operation and maintenance (O&M). *E3S Web of Conferences*.

Hauer, M., Hammes, S., Zech, P., Geisler-Moroder, D., Plörer, D., Miller, J., . . . Pfluger, R. (2024). Integrating Digital Twins with BIM for Enhanced Building Control Strategies: A Systematic Literature Review Focusing on Daylight and Artificial Lighting Systems. *Buildings*.

ISO9001: 2008 Certified. (2018). *TMS SPECIMEN SPECIFICATIONS_REVISION_0_V21 - Final Draft.* TMS Specification.

Lan, F., Xu, X., Xu, L., Song, Z., & Zhong, S. (2023). Research on BIM Technology Standardization and Information Management of Tunnel Engineering Based on the Maturity and Standardity Theory Framework. *Buildings*, 1-21. doi:https://doi.org/10.3390/buildings13092373

Lee, J., Irisboev, I., & Ryu, Y.-S. (2021). Literature Review on Digitalization in Facilities Management and Facilities Management Performance Measurement: Contribution of Industry 4.0 in the Global Era. *Sustainability*.

McDonald, S. (2023, May). The Role of Facility Management Metries in Promoting Sustainable Facility Management Practises Using Builder SMS: A Quantitative Casual Comparative / Correlational Study. *Northcentral University School of Business in Partial Fullfilment of the Degree of Doctor of Philosophy*.

Shahrour, I., Bian, H., Xie, X., & Zhang, Z. (2021). Smart Technology Applications for the Optimal Management of Underground Facilities. *Underground Space*, 551-559.

Tsay, G. S., French, S. S., & Poirier, É. (2022). BIM for Facilities Management: An Investigation into the Asset Information Delivery Process and the Associated Challenges. *Applied Sciences*.

Yin, X., Liu, H., Chen, Y., Wang, Y., & Al-Hussein, M. (2020). A BIM-based Framework for Operation and Maintenance of Utility Tunnels. *Science Direct*.

DİA/İSLAM ANSİKLOPEDİSİ'NDEKİ HOKKABAZLIKLA İLGİLİ MADDELERİN TAHLİLİ

ANALYSIS OF ITEMS RELATED TO JOCKETING IN THE DİA/ISLAMIC ENCYCLOPEDIA

Doç. Dr. Mustafa AKMAN
Hakkari Üniversitesi İlahiyat Fakültesi
ORCID ID: 0000-0001-6675-1315

ÖZET

Daha önceki bir çalışmamızda risalet çağında tesis edilen kitabî dindarlığın zamanla geleneğe evrildiğini ve artık kültürel bir dindarlık formuna dönüştüğünü belirtmiştik. Dinin öncüsünün -bir bağlamda- yaydığı kitabî dindarlığa adeta alternatif gibi gelişip yayılan bu *Kültürel Dindarlık* ise zamanla değişime maruz kalmış ve çevre din ve geleneklerle giderek kaynaşıp onlarla benzeşmiştir. Bu bağlamda etkileşim, toplum veya bölgeye göre değişse de sonuçta ananeye dönüşen dinlerin hemen tamamında çeşitli üfürükçülük ve hokkabazlık nevinden batıl inançlar da yer almaya başlamaktadır. Bu vakıanın kültürümüzdeki karşılığını görmek/göstermek amacıyla "DİA/İslam Ansiklopedisi'ndeki Üfürükçülükle İlgili Maddelerin Tahlili" başlığındaki ilk yazımızda; DİA'da 15 başlıktan oluşan Muska, Rukye, Fal, Falnâme, Nazar, Mâşallah, Arrâf, Sihir, Muavvizeteyn, Simya, Tılsım, Vefk, Bedûh, Cedvel ve Hurûf maddelerinin ilgili kısımlarını almış ve gerekçelerini de belirterek değerlendirmelerimizi yapmıştık. Bu yazımızda ise yaklaşık aynı anlam alanına sahip, buna sebep DİA Ansiklopedisinin birbiriyle ilişkilendirdiği 20 maddeden oluşan Büyü, Uğursuzluk, İyâfe, Ezlâm, Kumar, Kur'a, Remil, Zâyirçe, Yıldıznâme, Müneccime, İlm-i Ahkâm-ı Nücûm, İlm-i Felek, Kâhin, Bakıcı, Ruh Çağırma, Havâssu'l-Kur'an, Bâtın İlmi, Bâtıniyye, Hurûfîlik ve Şifa kavramlarını "DİA/İslam Ansiklopedisi'ndeki Hokkabazlıkla İlgili Maddelerin Tahlili" başlılığı altında analiz ve tahlil etmeyi planlıyoruz. Bunu yaparken DİA'nın metinlerini gereken yerlerde veya büyük oranda kendi meramımızı ifade edecek biçimde revize ettiğimizi ve bazen farklı kaynaklardan istifadeyle yorumlarımızı da kattığımızı belirtmeliyiz. Ansiklopedinin bizzat kaynak olması bir yana dipnotlarda bazen görüp incelediğimiz kaynaklara da işaret edeceğiz. Okuyucunun, kaynak ihtiyacı gördüğü yerlerde şayet biz bir atıfta bulunmamışsak buralarda DİA'nın kendisini o hususa dair kaynak kabul ettiğimizi belirtmeliyiz.

Anahtar Kelimeler: Kelam, Hokkabazlık, Üfürükçülük, DİA.

ABSTRACT

In a previous study, we stated that the bookish piety established in the age of prophethood evolved into tradition over time and has now turned into a form of cultural piety. This Cultural Religiousness, which developed and spread almost as an alternative to the bookish religiosity spread - in a context - by the pioneer of religion, has been subject to change over time and has gradually merged and become similar to the surrounding religions and traditions. In this context, although the interaction varies depending on the society or region, superstitions of various kinds of magic and conjuring begin to take place in almost all religions that eventually turn into traditions. In order to see/show the equivalent of this phenomenon in our culture, in our first article titled "Analysis of the Articles Related to Kurdism in the DIA/Islamic

Encyclopedia"; In DIA, we took the relevant parts of the 15-headed articles Amulet, Rukye, Fortune, Falnâme, Nazar, Mâşallah, Arrâf, Magic, Muavvizeteyn, Alchemy, Talisman, Vefk, Bedûh, Cedvel and Hurûf and made our evaluations by stating the reasons. In this article, we are talking about Magic, Bad Luck, Iyâfe, Ezlâm, Kumar, Kur'a, Remil, Zâyirçe, Yıldıznâme, Müneccime, İlm-i Ahkâm-ı Nücûm, İlm-İlm-i, which consists of 20 articles that have approximately the same meaning, and are related to each other by the DİA Encyclopedia. We plan to analyze and analyze the concepts of Destiny, Soothsayer, Caregiver, Spirit Summoning, Havassu'l-Qur'an, Bâtın Science, Bâtiniyye, Hurûfism and Healing under the title "Analysis of the Articles Related to Conjuring in the DIA/Islamic Encyclopedia". While doing this, we should point out that we revise the texts of the DİA where necessary or to a large extent to express our own intentions, and sometimes we add our comments using different sources. Aside from the encyclopedia itself being the source, we will sometimes point out the sources we have seen and examined in the footnotes. In places where the reader sees a need for a source, if we have not made a reference, we should state that we accept the DIA itself as the source on that issue.

Keywords: Kalam, Juggling, Horizontalism, DİA.

GİRİŞ

Daha önceki bir çalışmamızda risalet çağında tesis edilen kitabî dindarlığın zamanla geleneğe evrildiğini ve artık kültürel bir dindarlık formuna dönüştüğünü belirtmiştik. Dinin öncüsünün -bir bağlamda- yaydığı kitabî dindarlığa adeta alternatif gibi gelişip yayılan bu *Kültürel Dindarlık* ise zamanla değişime maruz kalmış ve çevre din ve geleneklerle giderek kaynaşıp onlarla benzeşmiştir. Bu bağlamda etkileşim, toplum veya bölgeye göre değişse de sonuçta ananeye dönüşen dinlerin hemen tamamında çeşitli üfürükçülük ve hokkabazlık nevinden batıl inançlar da yer almaya başlamaktadır. Bu vakıanın kültürümüzdeki karşılığını görmek/göstermek amacıyla "DİA/İslam Ansiklopedisi'ndeki Üfürükçülükle İlgili Maddelerin Tahlili" başlığındaki ilk yazımızda; DİA'da 4 başlıktan oluşan Muska, Rukye, Fal, Falnâme maddelerinin ilgili kısımlarını almış ve gerekçelerini de belirterek değerlendirmelerimizi yapmıştık. Bu yazımızda ise yaklaşık aynı anlam alanına sahip, buna sebep DİA Ansiklopedisinin birbiriyle ilişkilendrdiği 17 maddeden oluşan Büyü, Uğursuzluk, İyâfe, Ezlâm, Kumar, Kur'a, Remil, Burç, Zâyirçe, Eşref-i Sâat, Yıldıznâme, Müneccime, İlm-i Ahkâm-ı Nücûm, İlm-i Felek, Kâhin, Bakıcı ve Ruh Çağırma kavramlarını "DİA/İslam Ansiklopedisi'ndeki Hokkabazlıkla İlgili Maddelerin Tahlili" başlılığı altında analiz ve tahlil etmeyi planlıyoruz. Bunu yaparken DİA'nın metinlerini gereken yerlerde veya büyük oranda kendi meramımızı ifade edecek biçimde revize ettiğimizi ve bazen farklı kaynaklardan istifadeyle yorumlarımızı da kattığımızı belirtmeliyiz.

Bu açıdan baktığımızda Din'in aslının dejenerasyonuyla ortaya çıkan üfürükçülük ve hokkabazlık kapsamında değerlendirilmesi mümkün bu *akıl dışı* (*batıl) inançlar*ın, bütün din ve kültürlerde ekseriyetle iyi niyet ve saf duygularla bazen de halk dindarlığını menfaat, makam ve rant edinme zemini kabul edip bunun üzerinden esnaflık yapan tiplerin dinin kalıcı değerlerini tahribiyle söz konusu olduğunu ve böylelikle popüler bir dindarlık norm ve formunun ortaya çıktığını görmekteyiz. Bilindiği üzere İslâm özelinde *batıl inanç*, Kur'an'ın Hz. Muhammed'in izah ve pratiği üzerinden ortaya koyduğu dinî ilke ve ritüellere -din ve dindarlık adına- ilave edilen veya söz konusu ilke ve uygulamalara katılan her şeydir. Binaenaleyh muhtelif kültür ve geleneklerde genellikle benzer simge, sembol ve ifadelerle

içerik ve şekil bulan hokkabazlık ve kapsamı alanında bulunan her inanç ve uygulama da birer batıl inanç mesabesindedir. Muhkem dinî nasların cevaz vermediği ve fakat etkileşim sonucu halk dindarlığına sızan böylesi unsurların her zaman suistimale açık olduğu ise izahtan varestedir.

Özellikle kültürel dindarlıkta (halk dindarlığında) tezahür eden ve fakat tababetin konusu olması veya oraya terk edilmesi gereken hokkabazlık ve üfürükçülük türünden batıl inançların; çoğunlukla yaşanan sosyolojide şöhret ve itibar sağlamış dinî otoritelerin istismarı ve ilgisiz, çelişik ve daha çok da uydurma rivayetlerle temellendirildiği ve bunlara "din esnafı"nca İslâmî bir renk verilmeye ve dolayısıyla ehemmiyet ve kutsiyet kazandırılmaya çalışıldığı görülmektedir. Bu itibarla biz de burada mahiyet, muhteva ve uygulanma biçimleri bakımından İslâm'ın tevhid inancıyla bağdaşması mümkün olmayan hokkabazlık ve bu kapsama dahil saydığımız inanç ve uygulamaları, Diyanet Vakfı İslâm Ansiklopedisinin (DİA) konuyla ilgili ve dolayısıyla ilişkili olarak sıralayıp anlam alanında gösterdiği kavramları konu alan maddeleri üzerinden bir değerlendirmeye tabi tutmak istedik. Hokkabazlıkla kastımız, insanların akıl ve bilincinden ziyade duygu ve heveslerine hitap etmek suretiyle üzerlerinde kurduğu tahakkümle varlığını güçlendirerek sürdüren istismarcı kimselerin bütün öneri ve faaliyet biçimleridir. Bunu yaparken büyük oranda DİA'nın metinlerini kullanacak ve bazen kendi ifademize dönüştürerek yorumlarımızı da katacağız.

Ansiklopedinin bizzat kaynak olması bir yana dipnotlarda bazen görüp incelediğimiz kaynaklara da işaret edeceğiz. Okuyucunun, kaynak ihtiyacı gördüğü yerlerde şayet biz bir atıfta bulunmamışsak buralarda DİA'nın kendisini o hususa dair kaynak kabul ettiğimizi belirtmeliyiz. Öte yandan DİA, esasen önemli bir çalışma olsa da web ortamında sıkça revizyona gitmesinden dolayı ilmî nitelikten ziyade mezhepsel taassup ve yerel ideolojiye kayabileceği kaygısı barındırmasından maada özellikle mistik ve gnostik aleme ve bu bağlamda tasavvuf ve sûfîlere dair maddelerde yazarlarının, analitik değerlendirme yapmadan sadece nakil ve bazen de tezkiye çabasıyla verdiği bilgilerin yarattığı sorun da mühimdir. Oysa baktığımız zaman *üfürükçülük* ve *hokkabazlık* ile ilgili kavramların teori ve pratiğini sergileyenlerin genellikle bu mezhep ve zihniyete mensup kimseler olduğunu görmekteyiz. DİA'da, kelâmî konularda ve halk dindarlığının maddelerinde ise çoğu zaman popüler Sünnî inancı politik açıdan sarsmadan orta bir yol tutulduğu görülmektedir. Nitekim bu çalışmamızda merkeze aldığımız maddelerde de genellikle bu tarz bir yöntemin seçildiği anlaşılmaktadır.

1- BÜYÜ

Tabiat üstü güçler yardımıyla tabiatı etkileyerek olağan üstü sonuçlar elde etme esasına dayanan faaliyetler için kullanılan büyü terimi, "tabiat üstü gizli güçlerle ilişki kurularak yahut kendilerinde gizli güçler bulunduğuna inanılan bazı tabii nesneler kullanılarak zararlı, faydalı veya koruma gayeli bazı sonuçlar elde etmek için yapılan işler" şeklinde tarif edilmiştir. Kutsalla ilişkisi bulunmaması ve ahlâkî amaç taşımaması büyünün en temel özellikleridir. Büyünün asıl amacı insana ve olaylara etki ederek bol ve çok avlama, balık tutma, hayvan yetiştirme, düşmanı yenme, zarara uğratma veya öldürme, çocuk, ürün ve mal çoğaltma, kadın elde etme, hastalıktan kurtulma, kısacası bitkileri, hayvanları, insanları, tabiat olaylarını ve güçlerini kontrol ederek şu veya bu kişi yahut kişilere iyilik ya da kötülük etmek suretiyle daima bir menfaat sağlamadır.

Büyü, olağan üstü etkileyici bir güç veya bilgiye sahip olduğuna inanılan bazı insanlara yaptırılır. Bunlar büyücü, şaman, sihirbaz, şeyh, mürşd, hekim gibi toplumlara göre adları değişen kimselerdir. Bunların güçlerini iyiye de kötüye de kullanabileceklerine inanılır. Büyüde araç olarak ruhlar, cinler, şeytanlar, canlı veya ölmüş bazı hayvanlar, cisimler, şekiller, hatta adlar kullanılır. Tarih boyunca büyüye başvurulduğu gibi maalesef günümüzde de en gelişmiş toplumlarda bile bir akıl tutulması ile büyü yapanlara ilgi duyanlar vardır.

Tevhid inancının zamanla bozulması üzerine halk kitlelerinde büyüsel davranışlar ve çok tanrıcılık ortaya çıkmış; din adamının yerini büyücü almıştır. Ferdin tabiatı algılayış biçimi anlamında ferdî ve zihnî bir mesele olan büyünün müşterilerinin olduğu ve büyücünün de *kutsal* nesnelere bu müşterileri için başvurduğu belirtilmiştir. Ancak böyle de olsa büyü, dinin karşıtı olup ferdin psikolojik ihtiyaçlarıyla ilişkilidir. Büyü insanların bilgi ve gücünün yetmediği yerde güven, bilinci zayıf toplumlarda ise bir ümit kaynağıdır. Dindeki açıklığa karşın kapalılık ve gizlilik içeren büyü ve büyücünün temel gayesi menfaat temini olduğundan yerine göre dince kutsal sayılan şeyleri de kendi gayesi için kullanarak dini istismar ettiği görülmektedir.

Büyü çeşitleri olarak genelde ferdin veya toplumun iyiliği için yapılana *Ak Büyü* (koruyucu büyü) denilir. Kuraklık, yaralanma, mal ve mülkün zarara uğraması, hastalık gibi felâketlere karşı, ayrıca çocuklara ve lohusa kadınlara zarar veren şeylere çare bulmak veya bunları önlemek için yapılan koruyucu büyü *ak büyü* kapsamında sayılır. Bu büyüde dinden ve din adamından, dualardan ve dinî metinlerden faydalanılır. Birine kötülük yapmak, zarar vermek gayesiyle yapılana ise *Kara Büyü* denilir. Kişileri birbirinden ayırmak, evlilerin boşanmasını sağlamak, (damat bağlamak gibi) cinsî kudreti önlemek, hasta etmek, sakat bırakmak, hatta öldürmek gibi kötü istekler *kara büyü*nün gayeleri arasında sayılır. Bütün bu istekler dinî ilkelere aykırı olduğu halde kara büyü yapanlar, bile bile bazı *kutsal* değerleri, dinî otoriteleri, nesneleri, metinleri araç olarak kullanırlar. Kara büyünün uygulama tekniği genellikle taklit ve temas yoluyladır.

Bir diğer tasnif biçiminde ise büyüyü yapanların; tabiat olaylarını yönetim ve denetimleri altına alarak güçlü iradeleriyle onları dilediği gibi kullanabildiğini iddia edenlerin sergilediği *Aktif Büyü* şeklidir. Bu iddiadaki büyücüler, kendilerinin parapsikolojik bir hayatı olduğunu telkin eder; özel bazı sözleri, tekerlemeleri, dua veya beddualarıile büyüyü hazırlamak için elverişli bir durum meydana getirmek isterler. Misalen Güney Afrika'daki Zulu kabilesi mensupları, kızgın kömür üzerine su dökülmesiyle yapılan büyünün fırtınayı önlediğine inanırlar. Kötü ve zararlı olayları önlemek, uğursuzluktan korunmak, insanların zararlarından kaçınmak için bu büyüye başvurulur. *Aktif Büyü*nün karşısında genellikle savunma ve korunma amaçlı yapılan *Pasif Büyü* bulunmaktadır. Kutsal yazı, bıçak, makas, mavi boncuk ve çeşitli nazarlık eşyalar bulundurularak büyücülerin bazı faaliyetleriyle gebe ve lohusaların zararlı etkilere karşı korunması bu büyü içinde kabul edilir. Büyücü bu maksatla o kişinin muska ve uğurluklar gibi okunmuş veya hazırlanmış bazı şeyleri taşımasını ister. Bu büyü şeklinde çocuk isteyenlerin bezden bebek, ev isteyenlerin de ufak taşlarla bir ev yapmaları "benzerin benzer şeyler meydana getirebileceği" inancından kaynaklanır. Yağmur yağdırmak için bir genç kızın yeşil dallarla donatılıp başından su dökülmesi de (Balkanlar'da) bir taklit büyüsüdür. Bu büyü çeşidinde dualar ve okumalar ikinci planda kalır. Akkadlar, Bâbilliler ve Asurlular'da kötü cinlerden korunmak için muskalar kullanılmaktaydı.[1] Bazı yerlerde zühd hayatı yaşayan kimseler büyü, cincilik ve gizli bilimlerle uğraşırlardı. Bunlar hastalıkların tedavisinde büyü, kehanet ve cinciliğe hâlâ büyük önem vermektedir.[2]

Çeşitli Türk kavimlerinde büyü, kehanet, falcılık, cincilik vardı. Türklerde Şaman/Kam ruhlar, tanrılar ve cinlerle ilişki kurabildiğine inanılan kimse idi. O afsun/efsun (arvaş) ve büyü yapar, afsunlu sözler söyler, kâhinlik (ırk)[3] yoluyla insanın içinden geçenleri bilir, gaipten haber

[1] İslâmiyet'teki muska türünden bir geleneği andıran mezuza ise kapıların üstüne asılan, evdekileri her türlü belâdan veya uğursuzluktan koruduğuna inanılan nazarlık türü bir nesnedir. İçerisine kutsal kitaptan Şema (Tesniye 6/4-9), Vehaya (Tesniye 11/13-21) duaları yazılarak İsrâil Tanrısı Yahve'nin evdekileri uğursuzluklardan koruması beklenirdi. Kürşat Demirci, "Uğursuzluk", *İstanbul: Diyanet İslâm Ansiklopedisi* (2012), 42/52-53.

[2] Hikmet Tanyu, "Büyü", *İstanbul: Diyanet İslâm Ansiklopedisi* (1992), 6/501-506.

[3] Orta Asya Türkçesinde fal, *Dîvânü Lügâti't-Türk*'te de geçtiği gibi ırk sözcüğü ile karşılanmaktaydı. Hulusi Eren, "Tefe'ül Geleneği Bağlamında "Su'âl ve Cevâblı Tefe'ül-nâme Yâhûd Kolay Remiller" İsimli Eser Üzerine Bir İnceleme", *Artvin Çoruh Üniversitesi Uluslararası Sosyal Bilimler Dergisi*, VII/2, (2021), 108.

verir, cin çarpmasını ve hastalıkları tedavi ederdi; anlaşılmayan afsunlu sözler söyler, üfürür, davul döver, kendinden geçerek görünmeyen varlıklarla ilişkiye girerdi. Eski Türklerde çocuklar cinlere ve göz değmesine karşı ilâçla afsunlanırdı. Yine göz değmesine karşı bağ, bostan ve bahçelere korkuluk ve nazarlık dikilirdi. Cin çarpan kimsenin yüzüne soğuk su serpilir, sonra "kaç kaç" denilerek üzerlik ve öd ağacıyla tütsülenirdi. "Kovuz/ kovuç" cin çarpmasına karşı afsun, üfürük olarak söylenirdi. Yılanı ininden çıkarmak yahut zehrini gidermek için yılan afsunu okunurdu. Dudaklardaki uçuk kötü bir ruhtan bilinirdi. Eski Türkler atın boynuna nazarlık olarak moncuk denilen bir taş ve bir çeşit muska takarlardı. Başkırtlar hastalığı tedavi etmek veya korkuyu yatıştırmak için kurşun eriterek hastanın başında bulunan kap içindeki suya döker ve bu sudan hastaya içirirlerdi. Sudan alınan kurşun hastanın elbisesinin göğsüne muska olarak dikilirdi. İslâm'dan önceki Türk boylarında her türlü belâ ve âfetlere karşı koruyucu etkisine inanılan muska-tılsım âdeti yaygındı.[4]

X. yüzyılda Türk boylarının büyük kitleler halinde -dinî bir telkin almaksızın-, yaygın kültürel Müslümanlığı kabul etmelerinden sonra da İslâm'ın kesinlikle yasaklamasına rağmen büyü-sihir; İslâm'dan önceki devreden kalan âdetlerle, ayrıca eski İran, Mezopotamya, Mısır ve nihayet Anadolu kültürlerindeki katkılarla günümüze kadar varlığını sürdürebilmiştir. Türklerin müslüman olmaları sırasında bu geniş âlemin kamları, Budist ve Maniheist rahipleri yeni dinin yayılmasını önleyemeyince eski geleneklerini yaşatmak ve meslekî çıkarlarını korumak için kendi hurafelerini başka milletlerden öğrendikleri âdet ve inançlarla birleştirip bunlara biraz da İslâmî bir görüntü vererek cincilik, üfürükçülük, muskacılık ve afsunculuğa yeni bir şekil kazandırmışlardır. Böylece aynı silsile ve muhteva bu defa velayet, veli ve evliya kavram ve nitelemesi ile aynı kültür, özellikle de halk dindarlığında etkisini sürdürmeye devam etmiştir.

Nitekim Yûsuf Has Hâcib/يوسف خاصّ حاجب (1017-1077) tarafından XI. yüzyılın ikinci yarısında yazıldığı bilinen *Kutadgu Bilig*'de kamlar otacı denen hekimlerle birlikte anılmış, her derdin bir dermanı ve iyi edecek kamı bulunduğu belirtilmiştir.[5] Has Hâcib, "muazzim"lerin[6] (üfürükçü ve muskacılar) okuyup üfleyen, muska yazan kimseler olarak yel (cin) ve şeytan hastalıklarını tedavi ettiklerinden, "afsuncular" ve "emçiler"in oluşturduğu sınıfın toplumdaki ruhî, cinnî hastalıkların iyileştirilmesinde gerekli görüldüğünden bahseder. Böylece eski kam ve rahip geleneğini yürütenlerin artık "muazzim" adını aldıkları, eski afsun geleneğine dinî-İslâmî bir veçhe vermek niyetiyle[7] Kâbe, levh-i mahfûz, arş, kürsî, zemzem vb. terimleri,

[4] "Müslümanlar arasında en korkunç hurafelerden biri muska (nuska) ve tılsımlara inanma âdetidir. Her türlü muska ve tılsımların menşei putperestliğin en ilkel şekli olan fetiş'tir." Abdülkadir İnan, *Hurafeler ve Menşeleri*, (Ankara: Diyanet İşleri Başkanlığı Yayınları, 1962), 43.

[5] Ayrıca bkz. Nurjan Narıbayeva Osmonova, "Kutadgu Bilig'deki Astrolojik ve Totemik Unsurlar", *Yûsuf Has Hâcib'in Doğumunun 1000. Yılında Kutadgu Bilig: Türk Dünya Görüşünün Şâheseri Uluslararası Sempozyumu Bildirileri*, 18-20 Kasım 2016, (2016), 580-583.

[6] "Yusuf Has Hacıb'in sözlerinden anlaşılıyor ki; XI. asırda eski kam (şaman)lar ve üfürükçü Budist rahipleri kendilerine Arapça "muazzim" demişler ve eski muska ve fetişlerini yeni dinin formülleriyle değiştirmişlerdir." İnan, *Hurafeler ve Menşeleri*, 49.

[7] Doğu Türkistan'ın eski şamanları; her meslek erbabı gibi, zamanın ve muhitin icaplarına uyarak eski ilahlarını atmışlar, bunların yerine peygamberleri, velileri sokmakla sanatlarını yaşatabilmişlerdir. Bunların parlak ayinleri, isteğrak haline, geldikleri zaman yaptıkları harikalar cahil halk için üfürükçü hocaların "üf-tüf"lerinden daha cazip olmuştur. Üfürükçülük de şamanlık kalıntısı olmakla beraber zoraki İslamlaşmaya çalıştığı için tam manisiyle tereddi etmiş şamanlıktır... Buna rağmen Şamanizm gelenekleri müslüman velilerin uydurma mezarlarına sığınarak bin yıl yaşamasını sağlamıştır… Müslüman Türkler ise bununla bir velinin ruhundan istimdat ederler. Yani "yer su" tanrıları gerçek veya uydurma velilerin mezarlarına yerleşerek eskiden şamanlık devrinde hakkettikleri paçavraları almakta devam ediyorlar... Abdülkadir İnan, "Müslüman Türklerde Şamanizm Kalıntıları", *Ankara Üniversitesi İlahiyat Fakültesi Dergisi*, 1/4, (1952), 22-23, 25.

Kur'an'dan bazı âyet ve sûreleri büyü unsuru veya malzemesi olarak kullandıkları görülmektedir.[8]

Doğu Türkistan azâimcileri, mesleklerinin Hz. Fâtıma'ya dayandığını ispatlamak için *Risâle-i Perîhân*'ı[9] yazmışlardır. Aslında Mezopotamya, İran ve Mısır büyü geleneklerinin karışımı olan bu telakki, Anadolu'da eski putperest dinlerin ve Hıristiyanlığın da dahil olduğu kültür etkileriyle daha çok çeşitlendi. Bütün bu gelişmelerin ortaya çıkardığı kitap ve risâlelerde düşmanı öldürmek, malını mülkünü yok etmek, servet ele geçirmek, birinin gönlünü çalmak, sevdirmek, soğutmak, ayırmak, ara bozmak; sidikliği, cinsî gücü, dili, uykuyu bağlamak, sevilmeyen kimsenin başına cinleri musallat etmek, ağır hastalıklara düşürmek gibi *kara büyü*; çocuk sahibi olmak, hırsızı yakalamak, kaçanın geri gelmesini sağlamak, bol ürün almak, yolculukta sıkıntı ve belâ ile karşılaşmamak gibi maksatlarla yapılan *ak büyü*den temas ve taklit büyülerine, nazar ve tabii âfetlerden korunmak için yapılanlardan muska, tılsım, afsunlara kadar çok çeşitli uygulamalar bulunmaktaydı.

Konuya dair eserlerin en meşhuru Ahmed b. Ali el-Bûnî'nin (ö.622/1225) yazdığı *Şemsu'l-maʿârifi'l-kubrâ*'da 400'e yakın tılsım şekilleri ve binlerce afsun vardır. Bu kitapta melek, cin, ifrit isimleri diye verilenler (hımtıhılgıyail, hımtıyail, similhiyail... hışıtışalkikuş, keşikşeliğuş, bıhelhelşıtuş... gibi) ve afsunlar (beheltif seltığ azmatun atvan hekeş bukaş hiyuruş behliyur alarkiyaz..., muhabbet afsunu) cahil halkı inandırmak ve korkutmak için hiçbir dilde bulunmayan saçma sapan anlamsız sözlerdi. Eski Mısır büyü geleneğinden kalma bu afsunlara[10] itimat telkin etmek için Kur'an'dan âyetler, esmâ-i hüsnâ, çeşitli dualar vb. dinî metinler de karıştırılmıştı. Müellif Bûnî'nin, Cezayirli olduğundan İspanya Yahudilerinin, "kabala" denilen ve hem Hristiyanları hem de müslümanları etkileyen mistik rakamsal sistemlerinden etkilendiği anlaşılmaktadır. Böylece eski Mısır tılsımlı sözleri, eski Yunan Pisagor rakamları Yahudi geleneğinde, özellikle kabalada birleşmiş ve Bûnî'nin *marifetiyle*! İslâm dünyasına girmiştir.[11]

---

[8] "Müslüman bir âlim olan Yusuf Has Hacib'in eseri aracılığıyla muazzimlere saygılı olmayı öğütlemesi de ayrıca dikkate değer bir husustur. Bu durum, eski şaman ve kamların ruhlarla iletişime geçip çeşitli efsunlar okuyarak hastalığı tedavi etmelerinin sadece bir isim değişikliği ile muazzimler tarafından devam ettirildiği, 11. yy.da Müslüman Türklerin, eskiden şaman ve kamlara olduğu gibi, muazzimlere saygı duydukları şeklinde algılanabilir. Muazzimlerin eski büyü sözlerine İslami ayet ve duaları katarak eski inanışları yeni dinin kisvesinde halka sunarak mesleki itibar ve çıkarlarını korumayı nisbeten başardıkları söylenebilir." Gülay Karaman, "Klasik Türk Şiiri Estetiğinde Sihir" *Turkish Studies*, X/8, (İstanbul, 2015), 1511.

[9] "Güya Hazret-i Fatma'ya bu sanatı Cebrail öğretmiş imiş. Resmen müslüman olan bu Şamanlar, başka sanat erbabı gibi, kendilerine mahsus lonca teşkil etmişler ve bunun tüzüğü olarak bir risale de yazmışlardır. Bu risaleye "Risale-i perihan" yahut "perihanlık risalesi" adını vermişlerdi." Abdülkadir İnan, "Müslüman Türklerde Şamanizm Kalıntıları", *Makaleler ve İncelemeler*, (Türk Tarih Kurumu Yayınları, 1968), 467. Ayrıca bkz. Karaman, "Klasik Türk Şiiri Estetiğinde Sihir" 1512.

[10] Terafimler; genellikle yön tayin etmek, kehanette bulunmak ve falcılık yapmak için kullanılan bir çeşit muska-fal malzemesidir. Tevrat çevirilerinde ev putu şeklinde tercüme edildiği görülmektedir. Bu malzemeler tapınma aracı olmaktan ziyade falcılıkta kullanılan malzemelerdir. Bu anlamda terafimler büyü ve sihir malzemeleri olarak kullanılmıştır. Bir kişinin bastığı topraktan bir parça alarak sihir yapma uygulaması Talmud'da da ifade edilen bir sihir türüdür. Rivayete göre büyücü bir kadın, Rabbi Hanina'nın bastığı yerden bir toprak parçası almış ve ona büyü yapmak istemiştir. Rabbi Hanina da ona "Git ve istediğin büyüyü yap ama bil ki Tanrı'dan başkası yoktur" demiştir. Bu ifadeyle: Tanrı'nın izni olmadan kimsenin sihrinin tesir edemeyeceği vurgulanmıştır. Bu durumda Kur'an'daki elçinin izinden toprak alma ifadelerini literal olarak anlamak Yahudi geleneğiyle uyum arz etmektedir. Konuyla ilgili bir diğer ilginç husus olarak Talmud'da aynı kısımda Rabbi Hanina ve Rabbi Oşaya'nın Şabat geceleri Sefer Yetsira üzerine incelemelerde bulundukları ve sonrasında da Sefer Vetsira'daki formülleri kullanarak buzağı meydana getirip yedikleri kaydedilmektedir. Özetle hem İslam hem de Yahudi kaynakları incelendiğinde buzağının altın başta olmak üzere mücevherler kullanılarak sihir marifetiyle ortaya çıktığı anlaşılmaktadır. Yasin Meral, Sâmirî'nin Buzağısı, (Ankara Okulu Yayınları, 2018), 22, 71, 80.

[11] Bkz. Mustafa Akman, "Dia/İslam Ansiklopedisi'ndeki Üfürükçülükle İlgili Maddelerin Tahlili", *4. Uluslararası Boğaziçi Bilimsel Çalışmalar Kongresi* 27-28 Nisan 2024 İstanbul (ISARC), Editörler: Dilek Konuk Şener- Pero Duygu Dumangöz, 310-311, 313-314, 319.

Bir diğer eser de Seyyid Süleyman el-Hüseynî'nin (XIX. yüzyılın ortaları ile XX. yüzyılın ikinci çeyreği arası) yazdığı *Kenzu'l-havâs* ve *Keyfiyyet-i Celb ve Teshîr* adlı Türkçe kitaptır. Aslında Ahmed el-Bûnî'nin *Şemsu'l-maʿârifi'l-kubrâ*'sının[12] Türkçeye çevirisinden ibaret olan bu eser, katılan dualar ve diğer ilâvelerle aslının iki misline çıkarılmıştır. Eserde hırsızı bulmak, kısmeti bağlı kızların kısmetini açmak, çiçek hastalığını önlemek, uyku bağlamak, uykuyu hafifletmek vb. gayeler için tılsım, afsun ve âyetlerden gül suyu, safran, misk, karanfil tozu, koyun bağırsağına kadar çeşitli büyü elemanlarına yer verilmiştir.

Halen Türkiye'nin çeşitli yörelerinde değişik uygulamalar içinde büyü geleneği varlığını sürdürmektedir. Hunlardan günümüz Türk ve Kürt toplumlarına[13] kadar uzun bir gelişme çizgisi takip eden büyü bugün Türkiye'de genellikle kötü niyetle yapılmaktadır. Karı koca veya başka kişilerin arasını açmak, insanın bazı kabiliyetlerini, dilini, bahtını, cinsî gücünü, idrarını bağlamak, dili bağlama, sakatlamak, uyutmamak, malına, canına, hayvanına zarar vermek, kız kaçırmak, kız veya erkeklerin bahtını bağlamak, insanlar arasında dostluk temini, idareci ve yöneticilerin teveccühlerini kazanmak, kadının gönlünü çalmak gibi kötü niyetli kara büyü yanında kişinin kendisini, ailesini, mal mülkünü koruma gayesine yönelik ak büyü örnekleri de görülmektedir.[14]

Öte yandan taklit ve temas büyüsü örnekleri de bulunmaktadır. İçinde tılsımlı yazılar, şekiller, âyetler, dualar bulunan muskalar; muhabbet ve şifa maksadıyla, düşmanlık, cin, hasım ve benzerinden korunmak için muskacılara yazdırılır. Karı-koca, baba-oğul, gelin-kaynana, iki kardeş vb. arasını açmak için yazdırılan muskaların birçok çeşidi vardır. Büyü türlerine ve çeşitli yörelere göre değişen büyü maddelerinden en çok kullanılanları başta muska olmak üzere saç, elbise parçası, tırnak, sabun, iğne, resim, ip, tespih, çakı, kilit, düğme, at nalı, kazık, demirci örsü, kurşun, demir, bakır vb. maden parçası, toprak, yumurta, koyun işkembesi, horoz kanı, sıpa dili, bal mumudur. Bu tür büyülenmiş nesnelerin saklanıldığı veya konulduğu yerler arasında boyun, koltuk altı, cep, yatak veya yastık altı, kapı eşiği, ocak arkası, merdiven dibi, kör kuyu, mezar gibi yerler sayılabilir.[15]

Özellikle semavî dinlerin yaygın olduğu toplumlarda büyücülüğün çeşitli tasnif şekillerinden biri şöyledir. 1. Falcı, müneccim ve gaipten haber veren kâhinler. Bunların esas işi gelecekten haber vermektir. 2. Doğrudan doğruya büyü ile uğraşan, büyücü-afsuncu, büyü ve tılsımla *bağlayan* kimseler. 3. Cincilik ve bakıcılık yaparak, ölü ruhlarından bilgi edinerek hem kehanet hem de büyü ile uğraşanlar. Kitab-ı Kerim ve bu doğrultuda Resulullah'ın şiddetli yasaklamalarından anlaşılmaktadır ki İslâm büyüsel kavramların etkileri altındaki bir kültür çevresinde gelişti. Aslında İslâm'a göre büyünün etkisine inanmak, Tanrı iradesinin beşerî maksatlara alet olması anlamına geleceğinden bu, tek bir Tanrı'nın tasarrufu inancına ters düşer.[16] Bu açıdan böylesi bir yasaklamanın yanında afsunculuk, büyücülük, cadılık, hortlaklık, müneccimlik, yıldızlara bakıcılık ve benzerlerinin başa gelecek şeylerden kurtaramayacağı

[12] Ahmed b. Ali el-Bûnî, *Şemsu'l-maʿârifi'l-kubrâ*, 2. Bsk., Beyrut: Müessesetu'n-Nur li't-tabaa, 2006/1427.

[13] Mustafa Akman, Bazîdî'nin 'Âdât û Rusûmatnâmeê Ekrâdiyye'sinde Değindiği Batıl İnançlar", *V. International Halich Congress on Multidisciplanary Scientific Research*, January 15-16, 2023/İstanbul, (2023), 1164; Mustafa Akman, "Mela Mehmûdê Bazîdî'nin "'Âdât û Rusûmatnâmeê Ekrâdiyye" Adlı Eserinde Anlattığı Gelenek ve Göreneklerin Günümüzdeki Durumu ve İslâm İnancı Açısından Değerlendirilmesi", *II. Uluslararası Zap Havzası Sempozyumu Kültürel Miras ve Sözlü Gelenek: Bildiriler*, 21-23 Ekim (2022), 95.

[14] Bkz. Seyyid Süleyman Hüseynî, *Havasu'l-Kur'an ve Kenzu'l-havâs* (ve Keyfiyyet-i Celb ve Teshîr): *Gizli İlimler Hazinesi*, Hazırlayan: Mustafa Varlı, İstanbul: Esma Yay. (Şakir Hoca Kitabevi), 1989.

[15] İnan, *Hurafeler ve Menşeleri*, 43-45; Abdülkadir İnan, *Eski Türk Dini Tarihi*, (İstanbul: Kültür Bakanlığı, 1976), 207-226; Bronislaw Malinowski, Büyü Bilim ve Din, çev. Saadet Özkal, (İstanbul: Kabalcı Yayınları, 1990), 59-79; Sedat Veyis Örnek, *100 Soruda İlkellerde Din Büyü Sanat Efsane*, 3. Bsk., (İstanbul: Gerçek Yayınevi, 1995), 133-150. Büyü ve muska çeşitleri için bkz. İsmet Zeki Eyüboğlu, *Anadolu Büyüleri*, (İstanbul: Derin Yayınları, 2004), 7 vd.

[16] Yahudilik ve Hristiyanlıkta da yasak olduğuna ilişkin bkz. Tanyu, "Büyü", 6/501-506.

söylemi gayet önemlidir. Ne var ki İslâm kara büyüyü yasakladıysa da halkta, özellikle de taşrada büyü geleneği hep devam etmiştir.

Halbuki Câhiliye devrinde büyü-sihir bağlamında cincilik, kehanet, fal okları, yıldızlara bakmak, küçük kareler çizip içlerine harf veya sayı yazmak, düğüm atmak ve üflemek gibi yollarla büyü yapmak son derece yaygındı. Araplar büyücülerden çekinir ve onlara saygı duyarlardı. Hal böyle olunca İslâm, büyük günahlar arasında saydığı büyücülüğe şiddetle karşı çıkmış, açık ve kesin şekilde yasaklamıştır. Zira büyü, menfaat kökenli bir disiplindir; Allah, peygamber, din kriterlerini ve kutsal metinleri umursamaz. Hatta bazı durumlarda bunları istismar eder. Çünkü büyüde Tanrı'nın irade ve kudreti üstünde işler başarılabileceği iddiası vardır. Bütün bunlar büyücüye, Peygamber ve Tanrı'dan daha büyük paye vermek anlamına gelmektedir. Büyücülerin her şeyi bildiği, başaramayacakları şeylerin bulunmadığı tarzındaki inançlar ise İslâm'a terstir.[17]

Öte yandan İnsanoğlu başlangıçtan beri kendisini hastalıklara, görünmez varlıklara karşı korumak düşüncesiyle çeşitli pratiklere başvurmuş bunu gerçekleştirmek için yerine göre üstün varlıklardan sözlü olarak yardım istemiş, bazen kendisine güç vereceğine ve koruduğuna inandığı nesneleri üzerine asmış veya yakınında bulundurmuştur. Zamanla dilin düşünceye aracılık etmesi gibi, yazı da ifade aracı olmuş, duygu, düşünce ve istekleri ifade etmek için kullanılmıştır. Yazının icadından sonra insanlar yazılı kültürle birlikte, hazırladıkları muskalarda kutsal kitaplardan cümlelere, kutsal sözlere, tanrı, peygamber, evliya veya aziz isimleri gibi kutsallığına inanılan isim ve cümlelere yer vermişlerdir. İlk örneklerine Eski Mısır ve Eski Mezopotamya dönemlerinde rastlanan muska, günümüzde Müslümanlar arasında da işlevini devam ettirmekte ve büyüsel amaçla kullanılmaktadır. Muska metinlerine serpiştirilmiş muhtemel cin, tanrı ve uydurma melek isimleri dikkatleri çekmekte ve dua görünümünde okunması tavsiye edilen bu metinler, okuyanlara fark ettirmeden dindışı unsurları, antik dönem putperestlik kalıntılarını uygulamaya ve onların bu sanal ve/ya uydurma tanrılarından yardım beklemeye yönlendirmektedir.

Kutsal kitapların dillerinin kutsallığına olan apokrif inanç gibi Kur'an'ın Arapça indirilmesinden dolayı Arap alfabesinin her harfinin kutsallığına ve sır taşıdığına olan heretik inanç, büyüsel bir güç ve kutsallık katması amacıyla Arap harflerinin muska formüllerinde, dualarda, reçetelerde kullanılmasında etkili olmuştur. Nitekim muskaların yer aldığı büyüsel uygulamalarda büyü alfabeleri veya semboller, hazırlanan nesneye güç katması amacıyla kullanılmış, benzer görevler için âyetlerin, esmâların, şiirlerin ve çeşitli dinî unsurların kullanımına yer verilmiştir. Muskaların üzerindeki yazılar muskaya ne kadar güç verirse o tılsımın da işlevinin artacağı düşünülmüştür. Bu manada bazen muskanın ortasına vefk denilen bir kare çizilerek etrafına bazı harfler ve isimler eklenerek, bunların etrafına ne anlama geldiği bilinmeyen semboller ve şifreli yazılar veya uydurma formülle ortaya çıkan melek isimleri yazılmıştır. Değişmeden gelen bazı formüllerde ise eski dönem tanrı isimlerinin yerini İslâmî geleneklerde Allah'ın isimleri, diğer kültürlerde ise o toplumun inandıkları tanrının isimleri veya onu sembolize eden isimler almış; Allah'ın isimlerinin kullanıldığı uygulamalarda ise genellikle Allah'ı etkileme, zorlama söz konusu iken, ne anlama geldiği bilinmeyen bazı kelimelerle, cinlere ve onların yardımcılarına hükmetme amaçlanmış olmaktadır. Bu tür kitaplarda pasif büyü örneği olan muskaların kullanılması ve hazırlanması sırasında verilen metinlere açık bir şekilde büyü unsurlarının, cin kralları isimlerinin, Yahudi tanrısı isimlerinin, anlamı ve ne oldukları bilinmeyen kelimelerin eklendiği ve yapılan dualar sırasında duanın muhatabının gizlendiği ortaya çıkmaktadır. Bu karışıklık ise insanları örtülü olarak eski dönem tanrılarına yönlendirmektedir. Bu anlamda muskaların yapımında zamanın ve astrolojinin önemli olmasından dolayı, gezegenlerin uygun saatlerinin seçilmesine dikkat edilmiş fakat

[17] Tanyu, "Büyü", 6/501-506.

bunlarla eski dönem gezegen tanrılarına bir ta'zimin ortaya çıktığı gözlenmektedir. Bu itibarla bu tür kitapların incelenerek tanınır hale getirilmesi gerekli olmaktadır.[18]

Öte yandan tıbbî tedaviye alternatif olarak devam eden büyüsel tedavi yöntemleri Sümer, Babil, Asur, Antik Yunan, Hindistan gibi uygarlıkların kaynaklık ve aracılık etmesiyle bazen değişerek bazen hiç değişmeden aynı formatta kalarak veya günümüz kültür ve geleneklerine uyum sağlayarak bugüne kadar devam ede gelmiştir. Tedavi amacıyla kullanılan büyüsel araçların renklerine, metallerine, amuletlerin (muska), bitkilerin veya nesnelerin uygunluğuna ve gezegenlerin uygun saatlerine göre verilen yöntemlerin gerçekleştirilmesine dikkat edilmiş; böylece sürecin kısalacağına ve kısa sürede daha etkili bir tedavinin gerçekleşeceğine inanılmıştır. Günümüz örnekleri arasında bu tür uygulamaları devam ettiren kitaplar bulunmaktadır. Bu kitapların içerisinde dua yoluyla iyileştirme, büyüsel tedavi, rızık artırma usulleri gibi birçok örnekler yer almaktadır. Bilimsel değerden uzaklığının yanı sıra tedavi usulleri yönünden tıbben de geçerliliği olamayan formüllerin verildiği gizli ilimler şeklinde anılmakta olan bu kitaplar, halk arasında daha çok dua kitapları adı altında bilinmektedir. Açıkça büyüsel unsurları da içlerinde bulunduran bu eserler, yazıldıkları dönemden bu yana okuyanlar, hatta ismini duyanlar tarafından fazlaca saygı görmüştür. Bu ve benzeri nedenlerden dolayı bu tür kitaplarda, günümüzde yer alan büyüsel tedavi örnekleri ile antik dönem uygulamaları arasındaki benzerlikler tespit edilerek paralellikler ortaya konulmaktadır.

Bu bağlamda a) Astroloji, b) Madenler, c) Bitkiler, d) Renkler, e) Muska (Amuletler) tedavide kullanılan büyüsel araçlardır. İslam geleneği içeresinde büyüye dair uygulamalar asırlarca devam etmiş, hatta diğer kültürlerle olan münasebetleri çerçevesince bu faaliyetler genişlemiştir. Müslümanlar, eski çağlardan kalma büyü kitapları ile kendi kutsal metinlerinde yer alan, bilgilerden istifade ederek zengin büyü yöntemleri meydana getirmişlerdir. Çeşitli dönemlerde büyücüler tarafından bu sırları, gizli duaları, müritlerine aktarma amacıyla kitaplar yazılmış ve önceki dönemlerden günümüze kadar büyü anlayışı ve uygulamaları devam etmiştir. Bu tür kitaplarda baş ve diş ağrısını gidermek, nazardan korunmak, kısırlığı gidermek, felç, sara, akıl hastalıkları gibi hemen hemen her derdin devası için formüller bulunmaktadır.

Günümüzde uygulanması tavsiye edilen yöntemler arasında daha çok söz konusu nesneye üfleme, üzerinde taşınma, okunmuş suların içilmesi türünde benzer uygulamalar görülmektedir. Hastalıkların tedavilerinde önceki dönemlerde olduğu gibi astroloji/yıldız bilimi ön plandadır. Bu çerçevede burçlar ile hastalık teşhisi, tespiti yapılırken, kişinin ismi ve annesinin ismi veya kişinin doğum tarihi Ebced hesabıyla hesaplanmakta ve 12'ye bölünmektedir. Artan sayıya göre kişinin burcu belirlenmektedir. Kişinin doğum gününü ve ayını bilmesi durumunda hesaplamalara gerek kalmadan kişinin hastalığının bilinebileceği iddia edilmektedir.

Büyüsel işlemler sırasında verilen dualarının içerisinde yer alan Mezopotamya tanrılarından Shamas (Güneş Tanrısı) ve Nergal (Yeraltı Âleminin Tanrısı), Yahudi tanrıları Adonai ve Shaddai gibi tanrı isimlerinin yerini Allah'ın çeşitli isimleri veya diğer dinlerin tanrı isimleri; antik dönem dualarının yerini Kur'an'da ve diğer kutsal kitaplarda geçen şifa içerikli ayetler, bölümler, dualar ve o dönemin gelenek ve inançlarının yerini, günümüz gelenekleri ve inançları almış fakat şekilsel olarak aynı veya benzeri uygulamalar devam etmiştir. Burada kutsal isimler ve kutsal kabul edilen nesnelerin güçlerinden faydalanılarak hastayı tedavi etme amaçlanmaktadır. Burada 7 ve 33 sayısının kutsallığından faydalanmak da istenmektedir. el-Bûnî'nin *Şemsu'l-Maʿârif*'inde de koruyucu özelliği olduğuna inanılan 33 adet ayet verilmiştir. Koruyucu ayetler denilen bu ayetlerin 100 çeşit hastalığa iyi geldiği ifade edilmektedir. Tedavi ve kolaylaştırma amaçlı olarak verilen bir örnekte hamileliğin altıncı ve yedinci ayında iken bir Arabî ayın ilk Cuma gününde, Cuma ezanından sonra, verilen duanın yazılarak hamile kadının

[18] Azize Uygun, "Yazılı Büyü Olarak Muska: Kenzü'l-Havâs Örneği", *Süleyman Demirel Üniversitesi İlahiyat Fakültesi Dergisi*, 29, (2012/2), 211-213, 233.

üzerinde taşıması durumunda kadının kolay doğum yapabileceği belirtilmektedir. Benzer bir uygulama Gazzâlî'nin (ö.505/1111) olduğu söylenen *el-Evfak* kitabında da geçmektedir. Gazzâlî kolay doğum için bir vefk vererek hamile kadının bunu üzerinde taşımasını tavsiye etmektedir. Yerine gelme şartı olarak gün şartının konulması ve kadının üzerinde taşımasının istenilmesinden dolayı yöntem dini olmaktan çok büyüsel bir karaktere bürünmektedir.

Geçmişte olduğu gibi günümüzde de tükürme geleneği, hastalıklara ve kötü etkilere karşı koruyucu bir uygulama olarak bilinenlerin en meşhurlarındandır. Şifa vermesi ümit edilen suya veya herhangi bir nesneye üflemek veya tükürmekle bereket ve sağlık gücünün kullanılan nesnelere oradan da insanın vücuduna geçeceğine inanılmaktadır. Kişi cinlerden, kötü ruhlardan korunmak isterse veya rüyasından korkarak uyanmışsa Felak ve Nas surelerini okuduktan sonra sol tarafına tükürmelidir. Bu şekilde şeytanın ve kendisine zarar verebilecek varlıkların uzak durması amaçlanmaktadır. Bunların dışında hocalara, büyücülere başvurularak onlardan şifa için muska alınarak takılmakta ve yiyecek, içecekler yenilip içilmektedir. Kısır bir kadına yardımcı olabilmek amacıyla bir yatırın, türbenin ziyaret edilmesi de bu türden bir uygulamadır. Diğer yöntemler arasında olan erimiş kurşunun hastanın üzerinde bulunan bezin üzerindeki su dolu kabın içerisine dökülerek, kurşunun oluşturduğu şekillerin yorumlanması usulü olan *kurşun dökme* önceden beri kullanılan pratiklerdendir. Bu yöntem hastalık benzeri şeyleri öğrenme ve iyileştirme amacı taşımaktadır. Bir diğer usulde ise define olduğu tahmin edilen yerde 3 veya 7 kez Ayete'l-Kürsi okunmalı ve demir bir alet ile daire çizerek bu dairenin içeresine kitapta verilen azimetin okunduğu bir avuç toprak serpilmelidir. Bu durumda orada var olduğuna inanılan define cinlerinin demiri sevmemesinden ve okunan azimetin de etkisiyle hemen orayı terk edeceğine inanılmıştır. Verilen azimeti üzerinde taşıyan kişinin ise kendisine gelebilecek her türlü zarardan korunacağına inanılmıştır. Kişi demirle çizmiş olduğu daireyle hem kendisini hem de orada bulunan hazineyi koruma altına almaktadır. Bugün de halk iyileştirme uygulamalarında çıban, yara gibi hastalıkların tedavisi sırasında o yerin etrafı daire içeresine alınıp manevî bir set oluşturarak hastalığın vücuda yayılması engellenmeye çalışılmaktadır.

Büyüsel uygulamalarda çeşitli madenler, mineraller, yiyecekler gibi hemen her türlü nesneden faydalanıldığı görülmekle birlikte tedavilerde kullanımı eskiden beri yaygın şekilde devam eden minerallerden biri de tuzdur. Öyle ki kendisine büyü yapıldığı düşünülen kişi üzerindeki büyünün etkisini yok etmek amacıyla üzerine bir takım Kur'an ayetlerinin okunacağı *tuz* yenilmesi tavsiye edilmektedir. Yerine getirilen bu pratikle kişiye zarar veren hastalıklar da dahil olmak üzere her türlü etkiden kurtarmak amaçlanmaktadır. Bunların dışında insanlar ve hayvanlar için kullanılan şifa tasları da hastalıklardan korunma ve iyileştirme amacıyla kullanılmıştır. Babillilerde, Yahudilerde, Mecusilerde, Araplarda bu tür şifa taslarına rastlamak mümkündür. Bunlar, içerisinde büyüsel işaretler ve sembollerin bulunduğu büyüsel kaselerdir. Kaselerin üzerinde Allah'ın isimleri ayetler ve dualar bulunmakta ve o tastan istenilen şekilde hazırlanan formül veya suyun içilmesi durumunda kişinin şifa bulacağına inanılmaktadır. Şifa taslarının içerisindeki Kur'an ayetlerinin ortaya çıkardığı tasta bulunan dini gücün içilen su ve kişiyle teması sonucunda o kişiye geçeceği inancı halen yaygın biçimde devam etmektedir. Keza tedavi edici özelliğinin dışında, hastalıkların ortaya çıkmasına veya uygulanılan kişinin ölümüne dahi sebep olabilecek pratiklerin, yakın döneme kadar uygulandığı hatta günümüzde mevcud olan havas ve benzeri kitaplarda yer aldığı da görülmektedir.

Anadolu'da tedavi için kutsal su içmek, şifa tasları kullanmak, kutsal kabul edilen meyve, sebze, toprak yemek, muskalar, vefkler kullanarak şifa aramak, kurbanın gözlerini kurutup nazara geldiğine inanılan kişiyi, gözlerin ıslatıldığı suyla yıkamak, kurban kanını nefes darlığı çekene veya alkolik olana içirmek gibi uygulamalar kullanılmakta ve bu uygulamalar doğal malzeme kullanımının yanı sıra dini iyileştirme tekniklerini de içermektedir. İnsanoğlu pek çok konuda olduğu gibi sağlık konusunda da gözlemlerini, deneyimlerini sonraki dönemlere

aktararak bilgilerin devamlılığını sağlamıştır. Biraz deneyim, biraz gözlem, biraz sihir-büyü karıştırılarak toplum içerisinde saygı duyulan büyücü, hekim, Şaman vs. sınıflar ortaya çıkmış; hastalığın, olayların, büyü ve sihrin yapılıp yapılmadığının belirlenmesinde çeşitli yöntemlere başvurulmuştur. Hastalıkların sebepleri tanrılarla veya cin gibi manevî varlıklarla bağlantı kurularak yorumlanmış ve hastalıkların ortaya çıkması çoğunlukla dini, sihri, doğal sebepler ve cinler gibi insanüstü varlıklarla açıklanmaya çalışılmıştır.

Hastalıkları iyileştirmede tanrıların öfkesinin yatıştırılması gerektiği düşünülmekle beraber Antik dönem iyileştirmeleri; yıldızlar, bitki ve hayvansal kökenli ilaçlar, madenler, cinler gibi tehlikelere karşı korunmak ve hastalıkları önlemek amaçlı olarak kullanılan muska gibi çeşitli nesneler üzerine temellenmiştir. Kullanılan yöntemler ve malzemeler tarih öncesinden günümüze kadar dünyanın her yerinde benzerlik göstermesine rağmen, uygulamalar sırasında söylenilen sözler, yerine getirilme sayısı, bazen astrolojik tespitler, yardım istenilen melekler, cinler, ruhlar veya tanrı isimlerinde, geleneklerden ve inanç farklılığından kaynaklanan farklılıklar görülmektedir.

Buna göre tarih öncesi Mezopotamya dönemi tedavi usullerinin bazılarının aynısı veya benzerlerinin halen günümüzde Müslüman diye bilinen toplumlarda uygulanmaya devam ettiği görülmektedir. Bu inanca göre usullere başlamadan önce uygun gün ve uygun bir vaktin seçilmesi gerekmektedir. Günleri ve saatleri yöneten gezegen tanrıların olduğuna inanılmakta ve böylece dolaylı olarak gezegen tanrılardan yardım beklenmektedir. Yapılan büyüsel ritüeller ve merasimler ister istemez dua edilen cinler ve tanrıların varlığını sağlamlaştırmaktadır. Başlangıçtan günümüze geleneksel bir yapıya sahip olan yörelerde kültürün etkisi, insanların eğitim durumları, ekonomik şartlar, ulaşım, iletişim gibi etkenler kişilerin hastalıklara bakış açılarını etkilemiştir. Her ne kadar iyileştirmelerde modern tıp kullanılsa da büyüsel iyileştirmeler de varlığını devam ettirmektedir.[19] Buradan hareketle diyeceğimiz o ki menfaate dayalı ve insan/duygu sömürüsü üzerine kurulu bir hokkabazlık olması hasebiyle büyü ve işlemleri, malzemeleri, yapanları vs. dahil bütün müştemilatından uzak durulmalıdır. Halk kitlesinden büyü yaptıran insanların da ürkütülmeden ve aydınlatılmak suretiyle bulaşmalarına engel olmaya çalışılmalıdır.

2- UĞURSUZLUK

İnsana mutluluk, iyilik ve şans getireceğine inanılan uğurun zıddı olarak "işlerin ters gitmesine yol açtığına inanılan nesne, olay, fiil ve durum" anlamına gelen uğursuzluk kelimesi şe'm (شؤم), teşe'üm (تشؤم), "uçmak" anlamındaki tıyere (طيرة), tetayyur (تطير), tâir (طائر) ve nahs (نحس) kavramlarıyla aynı manada kullanılır. Antropolojide *bâtıl inançlar* kapsamında görülen uğursuzluk kavramı, insanların başına felâket getirdiğine inanılan birtakım olguları, olayları ve işaretleri ifade eder. Tarihsel veriler bu inancın, insanla tabiat arasındaki ilişkinin animistik bir sebep-sonuç mantığı çerçevesinde örüldüğü tarih öncesi dönemlerden itibaren var olduğunu göstermektedir.[20] Birtakım tabiat hadiseleri, hayvan veya insan hareketleri, bunların çeşitli görünümleri, gök cisimlerinin astrolojik durumları, şekiller, sayılar, renkler vb. pek çok fenomen eski çağlardan itibaren bilinmeyen bir nedenle uğurlu-uğursuz diye iki kategoriye ayrılıp algılanmıştır. Bu anlayış kısmen dinî bir çerçeveye oturtulmuş ve genelde ilâhî güçlerin insanla iletişim kurma çabasının uzantısı olarak yorumlanmıştır. İnsanların söz konusu fenomenleri anlama kaygısı kehanet kavramının ortaya çıkmasına yol açmış, uğurlu ya da

[19] Azize Uygun, "Antik Dönem Büyüsel Tedaviler ve Günümüz Örnekleri", *Süleyman Demirel Üniversitesi İlahiyat Fakültesi Dergisi*, 27, (2011/2), 65-86.

[20] İslam'ın ilk dönemlerinde Mekke müşrikleri ve diğer din mensuplarına ait farklı inançlar bulunuyordu. Bunlardan biri olan uğursuzluk inancı; insanların yaşamlarıyla ilgili kararlar almada ve sosyo-kültürel faaliyetlerinde çeşitli kısıtlamalara neden olmaktaydı. Ali Çelik, *İslam'ın Kabul ve Reddettiği Halk İnançları*, (İstanbul: Beyan yay., 2013), 21-26.

uğursuz kabul edilen işaretlerin neye delâlet ettiğinin ancak uygun ritüeller eşliğinde yapılan birtakım kehanetlerle anlaşılabileceğine inanılmıştır.

Uğursuzluk bağlamında güvercin, karga, baykuş ve hüdhüd gibi kuşların uçuşundan anlam çıkarma anlayışı çok eski bir geçmişe sahiptir. Câhiliye Arapları da kuşların yanı sıra bir kısım özellikler taşıyan insanlarla kulağı yarık, boynuzu kırık hayvanları ve bazı sesleri de uğursuz kabul ederlerdi. Kur'an'da "tıyere" kavramı inkârcıların kendilerini haklı göstermek için başvurdukları bir bahane olarak zikredilir. Hz. Peygamber kuşun uçmasıyla uğursuzluk meydana gelmediğini, safer ayında[21] veya baykuşun ötmesinde uğursuzluk aranamayacağını,[22] İslâm'da uğursuzluk anlayışının bulunmadığını,[23] daima iyimser ifadelerin kullanılması gerektiğini[24] söylemiş, kuşun uçuşundan geleceğe yönelik kötü sonuçlar çıkarmanın şirk sayıldığını ısrarla vurgulamıştır.[25]

Ne var ki Kur'an'da uğursuzluk telakkisinden menfi şekilde bahsedildiği halde bazı rivayetlerde "uğursuzluk ancak üç şeyde, atta, kadında ve evde olur"[26] ifadesiyle bu safsata Hz. Peygamber'e nispet edilmiştir. Bu rivayet hakkında Hz. Âişe'nin görüşü sorulduğunda, "Kur'an'ı Muhammed'e gönderen Allah'a yemin ederim ki Resûlullah böyle bir şey söylememiştir; o yalnız Câhiliye halkının kadınla, evle ve atla uğursuzluk oluşabileceği yolundaki inancını bildirdi" cevabını vermiştir.[27] Bu durum, rivayetin hangi kaynakta geçtiğine bakmadan, ravilerin zihin yapılarının ve rivayet üzerindeki tasarruflarının veya insanî kusurlarının problemli yönünü görmek gerektiğini göstermektedir.[28] Değilse uğursuzluğun sadece ondan korkan kimseye zarar verebileceği ve psikolojik bir mevzu olduğu ortadadır. Hal böyle de olsa insanlar çevrelerinde gördükleri birtakım şeylerde ve tabiat olaylarında uğursuzluk bulunduğuna inanagelmiştir. Çağımızda da bu anlayışı benimsemiş pek çok kişiye rastlamak mümkündür. Bu kişiler uğursuz kabul ettikleri şeylerden kendilerine kötülük ve zarar geleceğini sanır, onlardan uzak durmaya çalışır, bu yüzden de korku ve endişe içinde yaşarlar.

Aslında hiçbir şeyde uğursuzluk bulunmadığı gibi hiçbir şey başlangıçta uğurlu da değildir. Uğursuzluk herkesin kendinde, kendi yorumunda ve anlayışındadır.[29] Halk arasında kullanılan,

---

[21] Ayşe Esra Şahyar'ın ifadesiyle Safer ayının kaza ve belâlar getirdiği istikametindeki câhilî anlayış bazı Müslümanlar arasında hala varlığını sürdürmektedir. Bu anlayışı "câhilî" olarak nitelendirmemizin sebebi hem tevhid akidesi ile çelişmesi hem de İslâm öncesi câhiliye inançlarından kaynaklanmış olmasıdır. Safer ayının uğursuzluk, kaza ve belâ ayı olduğu istikametindeki iddiaların hiçbir sahih dayanağı bulunmamaktadır. Câhiliye günlerinden kalan ve aslında sahih hadisler ile reddedilen bu anlayış bazı Şii dua kitaplarında yer edinmiş, zaman zaman sûfî gelenek içinde de aktarılabilmiştir. bkz. "Safer Ayına Dair Uğursuzluk Telâkkisi ve Kaynakları", *Hadis Tetkikleri Dergisi*, XIV/2, (2016), 17, 113.

[22] Buhârî, "Tıb", 45, 54; Müslim, "Selâm", 102.

[23] Hz. Peygamberin Safiyye'ye uğursuzluk nispetini ihsas eden rivayete dair değerlendirmesi için bkz. Şule Yüksel Uysal, "'Akra-Halkâ Deyişi Özelinde Hz. Peygamberin Safiyye'ye Uğursuzluk Nisbetinin İmkanı Üzerine", *Cumhuriyet İlahiyat Dergisi*, XXIV/1, (2020), 321-344. Uysal'a göre Akrâ-halkâ ifadesinin en doğru çevirisi uğursuz değil, 'Vay başımıza gelene!', 'Şimdi yandık!', 'Aman Allahım!' şeklinde olmalıdır. 325, 339.

[24] Buhârî, "Tıb", 44, 54.

[25] Ebû Dâvûd, "Tıb", 24; Tirmizî, "Siyer", 47; Müsned, II, 220; en-Nihâye, III, 152.

[26] Buhârî, "Cihâd", 47, "Tıb", 54, "Nikâh", 17; Müslim, "Selâm", 119. Bkz. İbrahim Sağlam, "'Uğursuzluk Üç Şeydedir...' Rivayetinin İsnad ve Metin Yönünden Tahlili", *Kırıkkale Üniversitesi İslâmî İlimler Fakültesi Dergisi* (KİİFAD) [Kalemname], II/3, (2017), 83.

[27] Buhârî, "Nikâh", 17. Bu konuda Bedruddîn ez-Zerkeşî'nin (ö.794/1392), bazı sahâbîlerin hatalı rivayetleriyle ilgili olarak Hz. Âişe'nin tashihlerini ihtiva eden eseri için bkz. *Hz. Aişe'nin Sahabeye Yönelttiği Eleştiriler*, çev. Bünyamin Erul, (Ankara: Kitabiyat Yay., 2000), 37, 42-43, 75-78.

[28] "Hz. Aişe'nin uğursuzluk meselesine yaklaşım biçimi, hadislerin metin açısından analiz edilmesinde aydınlatıcı bir örneklik teşkil etmektedir. Bu örnekliğin merkezinde hadislerin birey ve toplum yaşamındaki olası durumlara göre Kur'an merkezli bir bakış açısıyla okunması gelmektedir." Sağlam, "Uğursuzluk Üç Şeydedir...", 104.

[29] Kur'an'da uğursuzluk olgusundan negatif olarak bahsedildiği, uğursuzluğun insanların hayatında psiko-sosyal yönden olumsuz etkileri olduğu ortaya çıkmıştır. Mekkî surelerde bu konunun olumsuzluğuna dikkat çekilmesi de uğursuzluğun insanların inanç hayatından çıkarılması gerektiğini göstermektedir. Kerim Yılmaz, uğursuz saymanın psiko-sosyal nedenlerini şu maddelerle izah etmektedir: 1. Olayların ve eşyanın mahiyetini bilmemek,

"Uğurlu geldi, uğursuzluk getirdi" gibi sözler birer zan ve kuruntudan ibarettir. Ay ve güneş tutulması, köpeklerin uluması, baykuşun ötmesi, kedi ve köpeğin yürüyen bir kişinin önünden geçmesi, ayrıca merdiven altından geçmek, salı günü işe başlamak veya yola çıkmak, gece aynaya bakmak, tırnak kesmek vb. pek çok şeyde uğursuzluk bulunduğunun kabul edilmesi birer temelsiz inanç ve dolayısıyla hokkabazlıktır. Hayır ve şer Allah'tan beklendiğine göre eşya kendi kendine uğurlu veya uğursuz olamaz; onun iyi kullanılması hayır, kötü kullanılması da şer getirir. Kullanımdan kaynaklanan hataları nesne ve olaylara atfederek onları uğursuz kabul etmek doğru değildir.[30]

Ortaçağlardaki en popüler uğursuzluk telakkileri arasına 13 rakamı, ayna kırmak, kara kedi görmek, merdiven altından geçmek, gece tırnak kesmek türünden inançlar da dahil edilebilir. Bu inancın kökeni arkaik dönemlerde insanın tabiatla ilişki kurma çabasında aranmalıdır. Karşılaşılan sıra dışı tabiat fenomenleri, anlaşılamayan kozmik felâketler veya düzenler, evreni algılamaya çalışan insanoğlunda birtakım simgesel arketipler meydana getirmiş olmalıdır. Şüphesiz uzun tarihsel süreç bu tecrübelerin şeklini tanzim etmiş ve bunların şekil değiştirerek birer hokkabazlık örneği olarak günümüze kadar ulaşmasına katkıda bulunmuştur.[31]

3- İYÂFE (العيافة)

Câhiliye Araplarının kuş uçurmak veya iz sürmek suretiyle kehanette bulunma yöntemi demeye gelen *iyâfe*, sözlükte "uğur tutmak amacıyla kuş uçurma; öngörüsünde isabet etme; kehanette bulunma" anlamlarına gelir. Kehanet (كهنة) ve hattu'r-remil (خط الرمل) anlamında kullanılan iyâfede, sabah evinden ayrılan kişi uçan bir kuşa bakar, eğer soldan sağa doğru uçuyorsa uğurlu sayıp tasarladığı işi yapar, sağdan sola doğru uçuyorsa aksini düşünüp işinden vazgeçerdi. Câhiliye Arapları, tıyere (طيرة) tabirini ilk dönemlerde sadece kuşlarla sınırlı tutmamakta ve hem uğur hem de uğursuzluk için kullanmakta idiler. Daha sonraları tıyere sadece uğursuzluğa hasredilmiş ve işlemin yalnız kuş uçurulmasıyla ilgili olanına iyâfe, deve, at gibi başka hayvanlarla yapılmasına ise zecr (زجر) denilir. Tıyereye başvururken sola doğru uçacağını anladığı kuşu kuş sesi ve hareketleriyle aksi istikamete yönlendirerek uğursuzluğu uğura çeviren kâhinlere ise *zâcir* denilmektedir.[32]

Câhiliye döneminde yaygın olan iyâfe bağlamında birçok kıssa anlatılmıştır. Meselâ Benî Esed'in iyâfedeki şöhretini duyan cinlerden bir topluluğun onlara gelerek kaybolan develerini bulmaları için kendilerinden bir âif (عائف) istedikleri, Hz. Peygamber'in babasının iyâfe yoluyla fala bakan bir kadınla karşılaştığı ve onu bu işten vazgeçirmeye çalışmasına rağmen karşısındakinin ısrar ederek yolundan dönmediği anlatılmaktadır.

Özellikle Resûlullah'ın soyundan gelenlere gösterilen hürmet dolayısıyla Benî Leheb âiflerinin tespiti önemsenmiş, bu durum İslâmî dönemde kıyâfe ilminin gelişmesine yol açmıştır.[33] Kuşların uçmasından anlam çıkararak bunu uğura veya uğursuzluğa yorma anlayışının temelinde, ölen insanların ruhlarının kuş şekline dönüşerek gökyüzünde dolaştığı

2. Geleceği bilme arzusu, 3. Bela ve musibete uğrama, 4. Örf adet ve geleneklere bağlı kalma, 5. Kültürel etkileşim, 6. Zihinsel çağrışım. Bkz. "Uğursuzluğun Psiko-Sosyal Sebepleri ve Kur'an'da Uğursuzluk Olgusu", *Gümüşhane Üniversitesi İlahiyat Fakültesi Dergisi*, VIII/16, (2019), 273-276, 290.

[30] İlyas Çelebi, "Uğursuzluk", *İstanbul: Diyanet İslâm Ansiklopedisi* (2012), 42/51-52. Ahmed ez-Zebîdî, *Sahîh-i Buhârî Muhtasarı Tecrîd-i Sarîh Tercemesi ve Şerhi*, çev. Ahmed Naim- Kâmil Miras, 4. Bsk., (Ankara: DİBY, 1978), 8/312-313; İlyas Çelebi, Bekir Topaloğlu, *Kelâm Terimleri Sözlüğü*, 4. Bsk., (İstanbul: İSAM Yayınları, 2015), 88-89, 319.

[31] Demirci, "Uğursuzluk", 42/52-53.

[32] Cevâd Ali, *el-Mufassal fî târîhi'l-ʿArab kable'l-İslâm*, 2. Bsk. (Camiatu Bağdad, 1993/1413), 6/786-798.

[33] Ebu't-Tayyib Sıddîk Hasan Han el-Kannevcî (ö.1307/1890), *Ebcedu'l-ulûm el-Veşiyyu'l-merkum fi beyanı ahvali'l-ulum*, thk. Abdulcabbar Zekar, (Dımaşk: Vezaretu's-sekafe, 1978), 2/436-437.

inancı yatmaktadır. Hz. Peygamber iyâfe, tark (طرق) ve tıyerenin büyü türü şeylerden ve asılsız olduklarını beyan ederek bunları yasaklamıştır.[34]

4- EZLÂM (الأزلام)

Câhiliyedeki fal oklarına verilen bir ad olan ezlâm, terim olarak Câhiliye Araplarının, üzerine "evet" veya "hayır" gibi değişik alternatifler yazdıkları ve bir işe girişmeden önce aralarından birini çekmek amacıyla sakladıkları okları ifade eder. Bâbillilerden itibaren çeşitli milletlerce uygulanan ezlâmın (aklâm), şeytanın işlerinden biri olarak nitelendirilen kısmet çekme işinde kullanıldığına işaret edilmiş ve bu tür oklara başvurulması yasaklanmıştır.[35]

Câhiliye Arapları yolculuğa çıkma, savaşa gitme, evlenme, şüpheli çocukların nesebini tayin etme, ticaret yapma, su kuyusu açma, hatta kumar oynama gibi kendilerince önemli olan işlere başlamadan önce ince oklar üzerine "yap, yapma" şeklinde alternatifler yazıp bir torbaya koyarlar, daha sonra içlerinden birini çekerek çıkan yazıya göre girişilen işin kendileri için uğurlu veya uğursuz olacağına inanır ve ona göre hareket ederlerdi. Arap tarihçileri ezlâmı iki grupta toplarlar. **1.** Fal Okları: Herkesin yanında taşıdığı okun birinde, "Rabbim bana emretti" veya "yap"; diğerinde, "Rabbim bana yasak etti" yahut "yapma" diye yazılır, üçüncüsünde ise yazı bulunmaz ve çekilen kısmette ne çıkarsa ona göre hareket edilirdi. Eğer yazısız ok isabet ederse kısmet çekme işlemi tekrarlanırdı. Bu işlerden biriyle ilgili olarak kısmetini tayin etmek isteyen kişi hediyelerle birlikte Kâbe'nin hizmetçisine yahut yedi oku bulunan kâhinlere gider, kısmet çektirir, çıkan sonucun putların iradesine uygun olduğuna inanır ve ona göre hareket ederdi. **2.** Kumar Okları: On oktan oluşan ve bir tür piyango çekilişine benzeyen bu okların üçü boş bırakılır, yedisine birden yediye kadar hisseler takdir edilip yazılırdı.

Çağdaş İslâm düşüncesinin öncülerinden, ıslahatçı âlim Reşîd Rızâ (1865-1935), aklî ve ilmî hiçbir gerekçeye dayanmadığı için fal ve kumar oklarının yasaklandığını söyler.[36] Zira yapılması düşünülen bir işin hayırlı olup olmadığını, bir yerde suyun bulunup bulunmadığını veya nesebi şüpheli görülen bir çocuğun babasının kim olduğunu fal oku çekerek belirlemek mümkün değildir. İnsanların akıl gücüne hitap eden İslâmiyet her işin açık delillere ve doğru bilgilere başvurularak yapılmasını emretmiş, bu tür yollara girilmesini yasaklamıştır.[37]

5- KUMAR (القمار)

"Şans ve becerinin birlikte veya tek başına söz konusu olduğu bir olay yahut yarışmanın ya da belirsiz bir olayın sonucu üzerine bahse tutuşma ve bu yolla kazanç elde etme" şeklinde tanımlanabilen kumar, türü ve şekli toplumlara ve dönemlere göre değişiklik gösterse de esas itibariyle haksız kazanç, mal ve zaman israfı, irade zafiyeti ve toplumsal çözülme gibi bir dizi olumsuzluğa yol açtığı için dinler ve temel ahlâk öğretileri tarafından yasaklanmış ve batıl sayılmıştır.[38]

Nitekim tarihsel süreçte fakihler, dinî naslarda ilke olarak geçen kumar yasağını kendi dönemlerinde yorumlamaya ve yasağın kapsamını belirlemeye çalışırken hem konuya ilişkin

---

[34] Rivayete göre Hz. Peygamber, "إن العيافة والطرق والطيرة من الجبت /İyâfe, tark ve tıyere büyü çeşitlerindendir" demiştir. Buhârî, "Tıb", 19; Müslim, "Selâm", 106-107; Ebû Dâvûd, "Tıb", 23, "Edâhî", 21; İlyas Çelebi, "İyâfe", *İstanbul: Diyanet İslâm Ansiklopedisi* (2001), 23/497.

[35] Mâide 5/3, 90; Âl-i İmrân 3/44; Buhârî, "Enbiyâ'", 8.

[36] M. Reşîd Rızâ- Muhammed Abduh, *Tefsîru'l-Kur'âni'l-hakîm: Tefsîru'l-Menâr*, 2. Bsk., (Mısır: Dâru'l-Menâr, 1367) 6/149-151.

[37] Mustafa Öz, "Ezlâm", *İstanbul: Diyanet İslâm Ansiklopedisi* (1995), 12/67.

[38] Bu bağlamda muhtelif hadislerde yer aldığı gibi fesad (الفساد) kavramının da "istikametten sapma" olarak özetlenebilecek bir manası bulunmaktadır. Mütekellimîne göre fesad yapılan işin şâriin emrine uygun olmamasıdır. Bu açıdan butlân ile aynı tanıma sahiptir. H. Yunus Apaydın, "Fesad", *İstanbul: Diyanet İslâm Ansiklopedisi* (1995), 12/417-421.

dinî emir ve yasakların ortam ve amacını, hem de içinde yaşadıkları toplumda salgın bir hastalık halini alan kötü alışkanlıkları ve bunların yol açtığı olumsuz sonuçları göz önüne almışlar, bu zeminde kumar kapsamına sokulabilecek işlem türlerini ve bunların dinî hükmünü açıklamaya çalışmışlardır. Doğrudan kumar oyunlarının yanı sıra at ve ok atma yarışı, güvercin uçurma, güreş ve yüzme gibi esasında câiz olan olayların sonuçları üzerinde bahse tutuşmanın ve bu yolla kazanç sağlamanın câiz görülmeyişi, fakihlerin önemli bir bölümünün kur'ayı hak kazandırıcı bir işlem olarak görmemesi de kumar yasağını ihlâl etme endişesinden kaynaklanır.

Bütün çabalara rağmen kumar, diğer birçok kötü alışkanlık gibi her dönemde müslümanlar arasında az veya çok varlığını sürdürmüştür. Bu sebeple İslâm bilginleri öteden beri Kur'an'da yasaklanan meysiri[39] hem kumarı hem de mahiyeti itibariyle kumar sayılamayacak bazı basit oyunları içine alacak derecede kapsamlı biçimde yorumlamışlardır. Kumar sayılmayan bazı oyun ve oyalanmaların kumar mesabesinde tutulması da herhalde içki konusunda olduğu gibi, toplumda hızla yayılma ve genç kuşakları etkisi altına alma temayülü gösteren kumarın önlenebilmesi için esasen meşru olmakla birlikte ileride kumara dönüşebilecek şekil ve usullerin de peşinen yasaklanması gayretiyle açıklanabilir.

İslâm'da kumarın yasaklandığı, maddî kazanç ve kaybın şansa ve bilinmez bir sonuca bağlandığı ve hokkabazlığa götüren her türlü bahis tutuşma ve talih oyununun kumar mahiyetinde olduğu, bu öğenin bulunmadığı oyunların ise doğrudan değil kumara vesile olma ve alıştırma yönüyle sakınca taşıdığı görülür. Böyle olunca satranç, tavla, iskambil gibi oyunlar ancak kumara alet edilmesi, Allah'a, aileye ve topluma karşı görevleri aksatmaya yol açması gibi bir sonuca götürmesi halinde o sonuca paralel bir dinî hüküm alır. Böyle bir ihtimal bulunmadığında ise bunların diğer oyun türlerinden farklılık arz etmediği söylenebilir.[40]

6- KUR'A (القرعة)

Şans çekmek için başvurulan yöntem anlamındaki *kur'a çekme* deyimi günümüzde de şans arama veya oy vererek seçme yahut seçilme manalarında kullanılmaktadır. Oklarla kısmet arama, fal açmak üzere alet kullanma, kumar gibi çeşitli Câhiliye âdetleri dinî naslarca yasaklandığı halde kur'a tapınmaya ilişkin ve kötü bir yanı olmadığı için serbest bırakılmıştır. Kur'a, çeşitli kültürlerde kutsal sayılan veya ilham mahsulü olduğu kabul edilen bazı kitapların rastgele açılması suretiyle yapılan bir *falcılık* usulüdür. İslâmî akîdede böyle bir telakki bulunmadığı halde bu falcılığın oldukça erken bir dönemde Emevîler zamanında başladığı anlaşılmaktadır. Burada günümüze ulaşan falnâmelerden anlaşıldığına göre İslâm'da en çok saygı gösterilen iki kitap olan Kur'an'ı veya Buhârî'nin *el-Câmiʿu's-sahîh*'ini açarak tesadüfen o anda karşılaşılan âyetlerin sayılarının veya manalarının yahut Hz. Peygamber'in sözlerinin yorumuna dayanan bir falcılık ve dolayısıyla hokkabazlık söz konusudur. Bu durum falcılığın uygulanmasında belirgin bir gelişmeyi göstermektedir. Te'vil usulü veya mecazi yorumla tefsir edilmiş âyetlerin kullanılmasına, *cefr* ve *ilmu'l-hurûf ve'l-esmâ* (جفر و علم الحروف والأسماء) gibi usullerin yanında bazı aritmetik usuller de (hisâbu'l-cumel, hisâbu'n-nîm/حساب الجمل حساب النيم) eklenmektedir.[41]

7- REMİL (الرمل)

[39] Câhiliye Arapları arasında yaygın olan bir kumar türü olan meysir (الميسر), İslâm öncesi Hicaz-Arap toplumunda bir talih oyunu şeklindeki kumar çeşidini ifade eder. Kur'an'da üç âyette şarapla birlikte zikredilen meysir, kesin olarak yasaklanmıştır. İslâm âlimlerinin büyük çoğunluğu bu âyetlerle bütün kumar çeşitlerinin yasaklandığı görüşündedir. Hadislerde ve klasik dönem fıkıh literatüründe meysir kelimesinin genellikle kumarla eş anlamlı kullanıldığı görülür. Bkz. Bakara 2/219; Mâide 5/90-91. Tevfik Fehd, "Meysir", *Ankara: Diyanet İslâm Ansiklopedisi* (2004), 29/509-510.

[40] Ali Bardakoğlu, "Kumar", *Ankara: Diyanet İslâm Ansiklopedisi* (2002), 26/364-367.

[41] Tevfik Fehd, "Kur'a", *Ankara: Diyanet İslâm Ansiklopedisi* (2002), 26/381-382.

Reml, terim olarak "kaybolan bir şeyin yerini bulmak, merak edilen bir işin sonucunu öğrenmek amacıyla kum üzerine çizilen çizgilerle fal bakmak" demektir. Daha sonraları kum yerine kâğıt veya tahta kullanıldığı halde falın adı değişmemiştir. Araplar arasında yaygın bir fal çeşidi olan remil zamanla diğer kültürlere de geçmiş, bu arada çizgileri Batlamyus astronomisindeki on iki burç ve dört vetede benzetilerek yıldızların konumunda söz konusu edildiği gibi uğurlu ve uğursuz kabul edilen hatlarla belirlenmiştir. Sonra da bunların her biri maddî âlemdeki varlıklar sınıfından birine tahsis edilip *ilm-i nücûma* (علم النجوم) paralel ve benzer sonuçlar veren sözde bir ilim ortaya çıkarılmıştır. Kur'an'a göre gaybı bilmek Allah'a ve O'nun bildirdiği kadarıyla peygamberlere mahsustur;[42] dolayısıyla kesbî olarak veya imam, velî, evliya, eren, ermiş gibi "kozmik statü" iddialarıyla gaybın bilinmesi mümkün değildir. İslâm dini Câhiliye döneminden kalma pek çok kehanet ve fal çeşidi gibi remili de yasaklamıştır. Buna rağmen insanlardaki gaybı bilme merakını ve istikbalde meydana gelecek olayları önceden öğrenme arzusunu istismar eden bazı kişiler diğer fal çeşitleri gibi remili de ısrarla sürdürmüş ve günümüze kadar gelmesine yol açmıştır.[43]

8- BURÇ (البرج)

Güneşin bir yılda takip ettiği düşünülen yörüngenin içlerinden geçtiği belli sembollerle gösterilen on iki takımyıldızdan her birine verilen ad olan Burç (çoğulu burûc/بروج ve ebrâc/أبراج) ile ilgili en erken tarihî bilgilere, Sümerlere ait çivi yazılı metinlerde muğlak bir şekilde rastlanmaktadır. Bununla birlikte Ön Asya'da buna ait sistemli bilgiler, milâttan önce II. binyıldan itibaren yazılan Akkadca, Elamca ve Hititçe metinlerde göze çarpmaktadır.

Ninevâ'da (Ninova) Asurlulara ait kral kütüphanesinde ele geçirilen metinler, Tanrı Marduk'un yörüngeyi nasıl on iki burca böldüğünü anlatır. Milâttan önce I. binyıldan itibaren tam olarak ele geçen Asur-Bâbil burç isimleri şöyledir: Kusarikku (Koç), Alpu (Boğa), Tuâmu rabûti (İkizler), Pulukku (Yengeç?), Arû (Aslan), Siru (Başak), Zibânitu (Pençe?), Akrabu (Akrep), Qastu (Ok), Saha (Keçi?), Kâ (Kova?), Nunu (Balık). Daha erken devirlere ait metinlerde adları tam olarak tespit edilemeyen bu burçların yılın belli dönemlerinde sabit bir yörünge boyunca hareket ettiğine ve bu hareketlerinin yeryüzündeki hayatı etkilediğine inanılırdı.

Mezopotamya geleneğinde gök cisimlerinin tanrı olarak kabul edilmesi ile bu inanç arasında yakın bir ilişki mevcuttur. Buna göre insanlar hangi burcun altında doğarlarsa o burcun tanrısının etkisi ve himayesinde olurlardı. Meselâ Akrep döneminde doğanlar en kızgın ilâhların hâkimiyetinde oldukları için tehlikeli insanlardı. Boğa döneminde doğanlar ise savaş tanrılarının himayesinde bulunduklarından iyi birer savaşçı özelliği taşırlardı. Mısır'da Helenistik döneme kadar burçlarla ilgili herhangi bir kayda rastlanmamış, orta krallık döneminde ise "dekan" adı verilen değişik bir burç sistemi ortaya çıkmıştır.

Burçların insan üzerine yaptığı etki hakkında en ayrıntılı bilgiler Mezopotamya ve özellikle Asur geleneğini takip eden Yahudi-İbrânî literatüründe görülür. İbrânîcede burç mezzolot adını alır. Eski Ahid'in çeşitli yerlerinde[44] burçlara atıflar vardır. *Eyub* ve *Amos*'ta zikredilen burçların *Oriyon* ve *Ülker* olması mümkündür. İbrânî literatüründe Kitâb-ı Mukaddes dışında

---

[42] Âl-i İmrân 3/179; Cin 72/26.

[43] İlyas Çelebi, "Remil", *İstanbul: Diyanet İslâm Ansiklopedisi* (2007), 34/555-556. 1328/1910 tarihinde Ebu'n-Niyâzî Nâzmî tarafından neşredilen "Su'âl ve Cevâblı Tefe'ül-nâme Yâhûd Kolay Remiller" isimli eser de fal-nâme türünde verilmiş eserlerin bir örneğidir. Ebu'n-Niyâzî, bakıcılara müracaat ettiğinde bakıcı kapısına gelen yüzlerce kişi olduğunu görmüş, bana sıra gelmez düşüncesiyle bundan vazgeçmiştir. Nazmî, bakıcı/falcı arayan halkı masraf ve eziyetten kurtarmak ve falcılara ihtiyaç duymadan herkesin kendi falına bakabilmesi için bu maksatta bir kitap basmaya karar vermiştir. Eren, "Su'âl ve Cevâblı Tefe'ül-nâme Yâhûd Kolay Remiller" 109, 112.

[44] Eyub, 9/9, 38/31-32; Amos, 5/8; İşaya, 13/10.

burçlara ait en erken bilgiler, Lut Gölü civarında bulunan Kumran'daki dördüncü mağarada ele geçirilen metinlerde tespit edilmiştir. Bu fragmanlarda Mandeenlerinkine benzer şekilde *zodyak* burçlarının simgeleri sıralanmıştır. Yörüngenin burçlara bölünmesine ait ilk net bilgilerse Ortaçağlara ait *Sefer Yesirah* adlı bir kitapta ortaya çıkmıştır. Buna göre İbrânî literatüründeki on iki burcun adı şöyledir: Taleh (Koç), Shor (Boğa), Te'omim (İkizler), Sartaz (Yengeç), Aryeh (Aslan), Betullah (Başak), Moznayim (Terazi), Akrav (Akrep), Keshet (Yay), Gedi (Oğlak), Deli (Kova), Dagım (Balık). Bu burçların tekabül ettiği zaman dilimleri bugün kabul edilen sıranın aynıdır.

Talmud'da burçlara ait açık seçik bir bilgi bulunmamakla birlikte Yahudi bilginleri insanın belli bir burç altında doğduğuna ve herkesin bir semavî bedeninin (mazzal) bulunduğuna inanırlardı. Herkesin kendisini etkileyen bir yıldızı vardı; aynı burç altında doğanlar manevî açıdan akraba sayılırlardı. Yine bu telakkiye göre her burç belli bir olayı sembolize ediyordu. Meselâ yaratılış sırasındaki aydınlığı Koç, karanlığı Boğa, seksi İkizler, evliliği Başak, insanı ise Yengeç burcu sembolize etmekteydi. Burçlar oluşturdukları dört elemana (hava, su, ateş, toprak) göre de üçerli gruplara ayrılırdı. Meselâ Balık, Akrep ve Yengeç su elemanını oluşturmaktaydı. Burçlar insanları etkilemek üzere kehanetlerde de kullanılabiliyordu, fakat bütün Yahudilerin burçların kötü etkisinden uzak olduğu kabul edilirdi.

Grek dünyasında burçlara ilk defa temas eden Homeros'tur. Milâttan önce IV. yüzyılda yaşayan Grek matematikçisi Eudoxus kırk dört burç adı sayar, Ptolemy (m.s. 100-178) ise kırk sekiz burç sıralar. Greklerde kullanılan ve çoğu hayvanlara ait olan burç adları geleneksel olarak Hipparchus'a (m.s. I. yüzyıl) atfedilir. Bugün kullanıldığı şekliyle on iki burç adı ise *Latin* literatüründe ortaya çıkmıştır. Greko-Romen astrolojisine göre on iki burç on iki "hâne" oluşturmakta ve her hâne insanın belli bir yönünü etkilemektedir. Buna göre Koç burcu beden ve kişiliği, Boğa zenginliği, İkizler bilgi ve ifade gücünü, Yengeç sadakati, dehayı ve merak güdüsünü, Aslan soy, zevk ve hayalciliği, Başak sağlığı ve görev bilincini, Terazi evlilik ve ortaklık duygusunu, Akrep yeniden doğum ve ölümü, Yay ideolojiyi ve başka ülkelere merakı, Oğlak meslek ve statüyü, Kova umut ve dostluğu, Balık sınırlama ve kuşatma güdüsünü etkiliyordu.

Hinduizm'de *nakşatra* denilen yirmi sekiz burç vardır. Burçlar Hindu literatürüne göre ayın karıları ve Daksa'nın kızlarıdır. Budizm'de de Hinduizm'in etkisi altında gelişen yirmi sekiz burç mevcuttur ve bunlar aynı şekilde *nakşatra* adını alır. Budist telakkiye göre tanrı niteliği taşıyan burçlar insan üzerine doğrudan etkilidir. Sâsânî dönemine ait İran metinlerinde de on iki, Çin geleneğinde ise *siu* adını alan yirmi sekiz burç vardır.

İslâm öncesi telakkilerde burçların astronomik detaylardan ziyade insan üzerine olan etkilerinin işlenişi, bu telakkinin dinle olan yakın temasından ileri gelmektedir. Buna göre ilâh olan gök cisimleri insan eylemlerini yönetmektedir. İlâhlarla ve dolayısıyla gök cisimleriyle ilişki kurma çabasından da özel kehanet formülleri geliştirilmiştir. Böylece burçlarla kehanet yahut da fal arasında çok yakın bir ilişkinin bulunduğuna inanılmaktadır.[45]

Öte yandan İslâm literatüründe burca baktığımızda görürüz ki Kur'an'da dört defa çoğul şeklinde geçen ve bir sûrenin de adını (Burûc) oluşturan kelime, bir yerde "kale burcu", diğerlerinde "gökteki burç" anlamında[46] kullanılmıştır. Müfessirler bu iki anlamı bazen "semavî surların kuleleri" şeklindeki bir benzetmeye yol açacak şekilde birleştirmişler ve göklerdeki burçlara da benzetme yoluyla bu ismin verildiğini belirtmişlerdir. Yine onlara göre burçlar aynı zamanda ayın menzillerini de işaretleyen yıldızlardır. Tefsirinde kozmolojik

[45] Kürşat Demirci, "Burç", İstanbul: *Diyanet İslâm Ansiklopedisi* (1992), 6/421-422.
[46] Nisâ 4/78; Hicr 15/16; Furkān 25/61; Burûc 85/1.

teorilere geniş yer vermesiyle tanınan Fahreddin er-Râzî (ö.606/1210) de burçları gezegenlerin katettikleri merhaleler düzeni olarak anlar ve onları gökteki yüksek saraylara benzetir.[47]

Mezopotamya medeniyetlerinden bu yana (bilinmeyen bir nedenle) genelde hayvanlarla temsil edilen burçlar sembolizmi kültürden kültüre az çok farklılık göstermektedir. Grekçe'de "zôdiakos kyklos" (hayvanlar dairesi) veya "to zôdia" (küçük hayvanlar) olarak anılan takımyıldızlar dizisi, İslâm felekiyyâtında "feleku'l-burûc/فلك البروج" veya "dâiretu'l-burûc/ دائرة البروج" adını almıştır. Esas itibariyle Batlamyus'un *el-Mecisṭî*'sindeki şekliyle benimsenen burçlar kuşağı, İslâm astronomi literatüründe güneş ve diğer gezegenlerin hareketini açıklamada daima başvurulan bir merhaleler düzeni olarak aynı geleneği sürdürmüştür. Güneşin gökyüzündeki hareketi sırasında belli tarihlerde girdiği burçların isim ve sıraları Latin kültüründe de benzer şekillerde benimsenmiştir.[48]

Ansiklopedik risâleleriyle tanınan felsefe topluluğu İhvân-ı Safâ (إخوان الصفاء), burçların çeşitli isimler alması konusu üzerinde birçok bakımdan ayrıntılı şekilde durmuşlardır. Yükselip alçalmalarına, kuzey veya güneyde bulunmalarına, gece ve gündüz doğmalarına, dört unsur (anâsır-ı erbaa), dört ahlât (ahlât-ı erbaa) ve dört keyfiyete olan nispetlerine göre çeşitli isimler alan burçlar, böylece gerek gözlemcinin yerdeki konumu gerekse gök ve yer arasındaki tabiat düzeninin tasviri açısından belli nitelikler kazanır. İhvân-ı Safâ'ya göre burçların münasebetlerini bilen müneccim, bir olay cereyan ettiğinde veya bir karar verildiğinde zaman ve yere göre yıldızların bir şemasını çıkarıp sabit ve seyyar yıldızların mevkileri arasındaki münasebetleri tespit ederek geleceğe ait tahminlerde bulunabilir.

İslâm düşünce ve bilim tarihinde XI. yüzyıla kadar astronomi ve astroloji arasındaki ayırım pek belirgin değildi. Müslüman filozof ve bilginlerin bir kısmı, astronominin yanı sıra "yıldızların mevkilerinden belirli anlamlar çıkarma sanatı" şeklinde nitelendirilen astrolojiyi (ilm-i ahkâm-i nücûm veya tencîm) bir matematik veya tabiat bilimi olarak kabul etmiş, bir kısmı ise reddetmiştir. Ancak astroloji, birçok ilim adamı tarafından reddedilmesine ve bir hurafe olduğunun iddia edilmesine rağmen gerek gizli bilim gerekse sembolizm temelinde önemini daima korumuştur. Burçlar kuşağı ise astronomi ve astrolojinin açıklama tarzlarında gezegen-yıldızların hareketini tayin eden veya anlamlı kılan bir sabit referans sistemi olarak iş görmüştür.

X. yüzyıl İslâm dünyasının tanınmış astronomi bilgini Abdurrahman es-Sûfî'nin (ö.376/986) Batlamyus'un *el-Mecisṭî*'sine dayanarak hazırladığı ve burçlar kuşağını da incelediği resimli gök atlası türünden eseri ve astronomi, matematik, fizik, tıp, coğrafya, tarih ve dinler tarihi gibi çeşitli alanlarda önemli eserler veren Ebû'r-Reyhân el-Bîrûnî'nin (البيروني) (ö.453/1061?) astrolojinin ilkelerini tartıştığı *Kitâbu't-Tefhîm*'i gibi eserlerin etkili olduğu İslâm felekiyyât (فلكيات) literatürü, burçlar feleğini merkezî bir kavram olarak kullanmıştır. Özellikle âlemin ve âlem-insan münasebetlerinin bir bütünlük içinde ele alındığı kozmolojik izahlarda burçlar feleği âdeta metafizik âlemle fizik âlemi birleştiren bir kuşak ve metafizik varlık nurunun içinden geçip farklılaştığı ve kutuplaştığı bir prizma gibi düşünülmüştür. Zuhur âlemini varlığın çeşitli renklerine büründüren bu prizma, Allah'ın varlığının hem perdelendiği hem de zuhur ettiği nesnelerin başlangıçtaki ilk ve ilâhî örnekleri olan "enmûzec-i evvel/أنموذج أوّل"lerini[49] meydana getirir. Varlığın zaman, mekân ve sayı nispetleri içinde belirmesi şeklinde yorumlanan

[47] Vâkıa 56/75. Muhammed Fahreddîn er-Râzî (ö.606/1210), *Tefsiru'l-Fahri'r-Râzî*, 1. Bsk., (Beyrut: Dâru fikr, 1981/1401), 24/106, 29/188, 31/114; Elmalılı M. Hamdi Yazır, *Hak Dini Kur'an Dili*, sadeleş. İ. Karaçam-E. Işık- N. Bolelli- A. Yücel, (İstanbul: Azim Dağıtım, Zehraveyn, ty.), 5/198, 201, 6/84-86, 9/35, 95-96, 105, 10/139.

[48] İlhan Kutluer, "Burç", *İstanbul: Diyanet İslâm Ansiklopedisi* (1992), 6/422-424.

[49] Arkhetypos, arketip, ilk örnek, ayan-ı sabite için bkz. Mustafa Akman, *İbn-i Arabî: Kelâmî Tartışmalar Sorular Şüpheler* (İstanbul: Ekin Yay., 2017), 167, 171-177, 193, 243, 424, 490, 509, 526.

bu tasavvur, göklerin yer üzerine yaptığı farz edilen tesir hakkındaki eski inanışla birleştirilmiş ve böylece burçlar, yön ve zaman ölçümünden tabii hadiselerin oluşumuna, buradan da olayların tahminine kadar uzanan birçok açıklamanın semavî ilkesi durumuna getirilmiştir.

Sayılarla unsurlar ve unsurlarla keyfiyetler arasında kurulan ilişki, mevsimlerin ve rüzgârların zamanı, yönü ve keyfiyetiyle ilgili meteorolojik tezahürlerin ilkesini oluşturmuştur. İddiaya göre dört unsur, dört keyfiyet ve dört ahlâtla ilişkisi içinde kâinatın küçük bir numunesi olan insan da doğumundan ölümüne kadar aynı semavî etkilere açıktır; böylece organları ve vücut salgıları ile insan fizyolojisi burçlarla ilişkiye girmiş olur. Her organa karşılık bir burcun bulunuşu veya burçların dört unsur ve dört ahlât ile ilgili özellikleri, geleneksel İslâm tıbbında da bir bilgi disiplini olarak önem kazanmıştır.

Bîrûnî'nin *Kitâbu't-Tefhîm*'de(كتاب التفهيم), İhvân-ı Safâ'nın[50] derlediği bilgiye çok şey ekleyerek incelediği bu konular daha sonra yeni bir tevhid sistemi geliştiren filozof sûfî Muhyiddin İbnu'l-Arabî (ö.638/1240) tarafından sembolik ve ezoterik anlamlar katılarak zenginleştirilmiştir.[51] Onun ortaya koyduğu kozmolojik şema, âlemi vahdet içinde tefekkür edebilmek için bir yoğunlaşma aracı görünümündedir. Bu şemada burçların arketip özelliklerine tekabül eden varlık mertebeleri, ilâhî isimlerin fizik ve metafizik âlemdeki "taayyün"lerine de karşılık olacak şekilde sıralanır. İlâhî nefes ile özdeşleştirilen ilk maddeden arşa kadar uzanan âlem, bu nefesin harflere dönüşmesiyle beliren nesneleri belli bir sayı ve harf sembolizmi içinde ihtiva ederken burçların kuşatıcı etkileriyle çevrelenir. Yedi feleğin her birinde bir büyük peygamberin ruhaniyetinin bulunduğu bu semavî âlem, burçlarla ilişkisi çerçevesinde Hz. Muhammed'in mi'racında anlatılan bir kâinat suretine veya kutsal bir coğrafyaya dönüşmüş olur. Burçlarla ilgili olarak ana hatlarıyla aktarılan bu bilgi ve yorumların İslâm kültür tarihinde nasıl geliştirilip sistemleştirildiğini ve Osmanlı Türkçesi'ndeki zengin literatüre nasıl yansıdığını görmek için -bir geç dönem eseri olan- Erzurumlu İbrahim Hakkı'nın (ö.1194/1780) Mârifetnâme'sini (معرفتنامه) incelemek yeterlidir.[52]

Bütün bu detay malumattan sonra muhtelif vesilelerle belirttiğimiz gibi bilinmelidir ki burçların veya halk tabiriyle yıldızların insan üzerindeki etkisine inanmak, İslâm'ın ilâhî

[50] Özde Pythagorascı sayı gizemciliğine ve kimi farklılıklar olmakla birlikte Yeni Platoncu sudûr kuramına, Batlamyuscu evren sistemine, Harran Sabiîliğine ve Hermetizme dayanan eklektik felsefî sistemlerinde, astrolojiye köklü-işlevsel bir rol yükleyen İhvân-ı Safâ, onun meşruluğunu tartışmalı hale getiren kelamcı ve fıkıhçıların karşı çıkışlarıyla hesaplaşmaktan da geri durmamıştır. İkincil nedenlerin onaylanması ve etkin kılınması, İhvân-ı Safâ'nın sanısının aksine astrolojinin meşru bir etkinlik olduğunu göstermemektedir. Fakat nedenlerden hareketle, astrolojik bilginin doğruluğunu göstermek, yani gelecekte insanların ve ulusların başına nelerin geleceğini bilmek, insanların doğum anındaki burçların konumundan yola çıkarak karakterlerini çözümlemek İhvân-ı Safâ'nın ileri sürdüğü gibi pek olanaklı gözükmemektedir. Hasan Aydın, "Kozmolojik Temelleri Işığında İhvan es-Safa'da Astroloji ve Astrolojinin Meşruluğu Sorunu", *Kelam Araştırmaları Dergisi*, IX/1, (2011), 195-196.

[51] Bkz. Akman, İbn-i Arabî, 525-527.

[52] Erzurumlu İbrahim Hakkı, *Mârifetnâme* (Açıklamalı Eksiksiz Metin), İstanbul: Bedir Yayınevi, (1999), 100 vd. İbrahim Hakkı Erzurûmî'nin (ö.1194/1780) başta ahlâk ve tasavvuf konularına yer veren çok yönlü eseri Mârifetnâme'de astronomiden genişçe bahsedilmiştir. Eserde maddenin başlangıç noktası olan çamurdan bitkiye, oradan hayvana ve nihayet insana doğru gelişen bir tür tekâmül süreci anlatılmış, nûr-ı ilâhîden başlayıp toprağa iniş ve oradan nûr-ı ilâhîye yükseliş şeklindeki devirden söz edilmiştir. Muhtelif fasıllarda çeşitli şekil ve cetvellerle eski ve yeni astronomi bilgilerine dair uygulama örnekleri gösterilmiştir. Müellif, kendi tercihi olan yeni astronomiye dair açıklamalara geçmeden önce muhtemelen cahil ve mutaassıp çevrelerin tepkisini çekmemek için çoğu hurafelere dayanan eski astronomiyi ve yaratılış senaryosunu tanıtma ihtiyacını duymuştur. Copernicus sistemini yansıtan yeni astronomideki kaynağının ise Kâtib Çelebi'nin (ö.1067/1657) Cihannümâ'sı olduğu bilinmektedir. Mârifetnâme'nin, geleneksel astronomi hakkında bilgi verdiği bölümünde, "Allah kendi nurundan bir latif ve azîm cevher var edip ondan bütün kâinatı vücuda getirdiğini tedrîc ve tertip ile izhar etmiştir ve ona *cevher-i evvel* ve *nûr-ı Muhammedî* ve *levh-i mahfûz* ve *akl-ı kül* ve *akl-ı izâfî* tesmiye olunur" demektedir. Bekir Topaloğlu, "Mârifetnâme", Ankara: *Diyanet İslâm Ansiklopedisi* (2003), 28/57-59; Mustafa Çağrıcı, "İbrâhim Hakkı Erzurûmî", İstanbul: *Diyanet İslâm Ansiklopedisi* (2000), 21/305-311.

iradeye atfettiği mutlak hâkimiyet prensibiyle çatışmaktadır. Konunun İslâm inancı bakımından önemli görülen diğer bir yönü de geçmiş devir ve kavimlerde görüldüğü üzere, burç ve yıldızlar gibi semavî cisimlere müstakil bir kudret nispet eden ve onlara tapmaya varan inanışların tevhid akîdesiyle bağdaşmayışıdır. Buna yıldızlara bakarak geleceği bilme iddiasıyla ortaya çıkan astrologların söz ve davranışlarını da eklemek gerekir. Ayrıca eski astrolojik telakkilerin bu şekilde bir falcılık ve kehanet sanatına dönüştürüldüğü, geçmişte olduğu gibi günümüz insanını da yaygın şekilde etkisi altına aldığı bilinmektedir. Bu sebeplerle tarih boyunca İslâm âlimleri, gereken hassasiyeti göstererek müslümanları konunun akîdeye yönelen tehlikelerinden korumak için gerekli uyarılarda bulunmuşlardır. Bununla birlikte tevhdin sınırlarını aşındıran bazı mutasavvıflar, bir kısım İslâm düşünürleri ve sanatkârlar -dinî kural ve hassasiyetleri aşarak- astrolojik sistemle buna bağlı sembolleri, kâinatı bütünüyle kavramaya imkân veren bir cazibeye sahip olmalarının da tesiri altında ilgiyle karşılamışlardır. Böylece burçlarla ilgili semboller geniş bir şekilde İslâm sanat ve edebiyatına da yansımıştır.[53]

Beri taraftan eski medeniyet ve dinlerde burçların insanın maddî ve manevî dünyasındaki yeriyle var sayılan ilgisi, her devirde çeşitli sanat eşyasında ve mimari tezyinatta burç sembollerinin yer almasına sebep olmuştur. İslâm medeniyetinde de genellikle figür tasvirinden kaçınan müslüman sanatkârların taş süslemeler, seramik, çini ve özellikle minyatürlü elyazmalarında burç sembollerini özenle çizdikleri görülmektedir. Burç sembolleri, kaynağı en eski devirlere inen yerli halk inançları ve bazı müslüman ilim adamlarının geliştirdikleri yorum tarzıyla karışarak fal ve tılsım kitaplarından tıpla ilgili yazma kitaplara kadar birçok alana girdiği gibi mimari eserlerde de yer almaya başlamış, tezyinatta görülen hayvan ve insan suretlerinin de birçoğu burçlara bağlanmıştır.

Burç tasvirleri İslâm sanatına yansırken bazılarında burçlar kuşağı sayı ve düzen bakımından eksiksiz, bazılarında ise gezegenler ve öteki astral sembollerle yan yana gösterilmiştir. Mimari eserlerdeki burçlarla ilgili tasvir örneklerinin en eskilerinden bir grup, Dicle nehri üzerindeki *İbn Ömer Köprüsü*'nün[54] büyük ayakları üzerine işlenmiştir. Panolar halinde taşa kazılan bu figürlerin çoğunun gezegenler ve burçları temsil ettiği hususunda pek çok araştırmacı görüş birliği halindedir. Alman arkeolog, mimar ve sanat tarihçisi Ernst Emil Herzfeld'e (1879-1948) göre bu kabartmalar sağdan sola doğru şu düzene göre sıralanır: 1. Satürn ve Terazi, 2. Jüpiter ve Yengeç, 3. Mars ve Oğlak, 4. Güneş ve Aslan, 5. Venüs ve Balık, 6. Merkür ve Başak, 7. Ay ve Boğa, 8. Yay burcu ve yanında tam teşhis edilemeyen bir başka figür. Burç figürlerinin böyle bir eserde yer alışı, ayrıca köprünün inşa edildiği yıl (XII. yüzyıl) ile de bağlantılı görülmektedir.[55]

Öte yandan gök cisimleri, kozmik âlem ve bu âlemdeki unsurlar genel olarak bütün edebiyatlarda yer almış; yıldızlar İlkçağlardan beri insanoğlunu hayret içinde bırakmış, bu sebeple astronomi hemen her devir ve kültürde üzerinde ilgiyle durulan bir konu olmuş, bazen din ile kaynaşmış, bazen de dinî duygu ve fikirler doğurup beslemiştir. Nitekim İslâm milletlerinin edebiyatlarında olduğu gibi Türk ve Kürt edebiyatının manzum ve mensur eserlerinde de gök cisimleriyle ilgili çeşitli bilgiler yanında birtakım remiz ve mazmunlara, bunların özellikleri üzerine kurulmuş teşbih, tevriye, cinas vb. edebî sanatlara sık sık rastlanmaktadır.

---

[53] Kutluer, "Burç", 6/422-424.

[54] Artuklular veya Musul Atabegleri'ne ait olduğu sanılan köprünün en önemli özelliklerinden biri, halen mevcut batı ayağında sekiz adet astrolojik tasvir bulunmasıdır. Tasvirler sekiz yüzlü kaidenin külâha geçiş kısmında, yüksek kabartma tekniğiyle işlenmişlerdir. Yedi gezegen ile sekiz burcu gösteren bu tasvirler bağdaş kurmuş insan figürleriyle gezegenleri, figürlerin ellerinde tuttukları alâmetlerle de burçları sembolize etmektedirler. Özkan Ertuğrul, "Cizre Köprüsü", İstanbul: *Diyanet İslâm Ansiklopedisi* (1993), 8/40.

[55] Selçuk Mülâyim, "Burç", İstanbul: *Diyanet İslâm Ansiklopedisi* (1992), 6/424.

Konuyla ilgili eserleri iki grupta toplamak mümkündür. İslâm dünyasında *ilm-i nücûm, ilm-i tencîm, ilm-i ahkâm-ı nücûm ve ilm-i zîc* adlarıyla bilinen ilimlere dair yazılan eserlerle ansiklopedik mahiyetteki çalışmalar ve umumi tarihe ait eserlerin giriş bölümlerindeki bilgiler birinci grubu teşkil eder. Bunun dışında kalanlar ise doğrudan edebiyatla ilgili olan, kaside ve gazel gibi divan şiirinin çeşitli formlarında yazılmış şiirlerle bilhassa tevhid, münâcât türündeki manzumeler ve mi'racnâme gibi dinî, Hüsn ü Aşk, Dehmurg vb. aşk ve maceraya dayalı mesneviler konuya dolaylı şekilde temas eden, ifadeyi zenginleştirmek için kozmik unsurlara bir malzeme olarak yer veren eserlerdir.

Birinci gruba Kasımpaşalı Osman b. Mehmed'in mensur *Câmiu'l-ahkâm fî mesâili'l-hâs ve'l-âm* (جامع الأحكام في مسئل الخاص والعام) adlı eseriyle manzum Muradnâme, Âlî Mustafa Efendi'nin (ö.1008/1600) *Kunhu'l-ahbâr* ve İbrahim Hakkı'nın *Mârifetnâme*'si örnek gösterilebilir. Tarihî eserler arasında da Bedreddin el-Aynî'nin (ö.855/1451) *'İkdu'l-cümân*'ı (عقد الجمان) örnek gösterilebilir. Eserin baş tarafında kâinatın yaratılışı hakkında bilgi verilirken burçlar da genişçe ele alınır. Hatta bu eserin bazı yazmalarında burçlarla ilgili minyatürler de yer almıştır. Divan şairi Nev'î (ö.1007/1599) de *Netâyicu'l-fünûn ve mehâsinu'l-mütûn* adlı eserinin "ilm-i nücûm" faslında konuyu objektif bir şekilde ele almış, bu arada ilm-i ahkâm-ı nücûm (astroloji) aleyhindeki âyet ve hadisleri de zikretmiştir.

Başta güneş ve ay olmak üzere bütün gezegenler farklı müddetler içinde doğudan batıya doğru süren kendi tabii dönüşlerinde burçları dolaşırlar. Her yıldızın bir hânesi, bir burcu vardır. Gezegenler burada belli bir müddet bulunur, bu sırada o burcun tesiri altında kalırlar. "Vakt-i kırân" veya sadece "kırân" denilen, gezegenlerin hangi burçlara ne zaman dahil oldukları Kasımpaşalı'nın *Muradnâme*'sinde "Hânehâ-yı Kevâkib-i Seyyâre" başlığı altında geniş bir şekilde anlatılır. Mutasavvıf şair Elvân-ı Şîrâzî'nin (ö.829/1426?) tercüme ettiği tasavvufî bir mesnevi olan *Gülşen-i Râz*'da da bu gezegenlerin burçlarla ilgisi üzerinde durulur.

Yıldızların ait oldukları burçta bulundukları vakte "şeref" veya "vakt-i şeref" denir. Buradan eşref-i sâat mefhumu doğmuştur ki çeşitli beyit ve mısralarda değişik vesilelerle çok tekrar edilen bir unsurdur. Genel olarak da şairin sevgilisini gördüğü, ona kavuştuğu, ondan haber aldığı anı belirtmek için kullanılır. İbrahim Hakkı *Mârifetnâme*'de burçlarla mevsimler arasındaki ilgiyi açıklar. Ayrıca bazen bunlarla on iki imamı kasteder. Nitekim Nev'î'nin bir terkibibendinde *on iki imam burçların bekçisi* olarak zikredilmektedir. Burçların her biri divan edebiyatında değişik özellikleriyle ayrıca birer remiz olarak da ele alınmıştır. Yerleri belli ve sabit olduğu için burçlar felekte şehirleri de temsil ederler. Meselâ "burc-ı evliyâ" terkibi Bağdat şehrini anlatır.[56]

9- ZÂYİRÇE (زايرجه)

Zâyirçe, yıldızların hareket ve konumlarını gösteren cetvel, bu tür cetvellere dayanarak istikbali keşfetme yöntemi demektir. Zâyîçe de denilen bu yöntemle, yıldızların ve burçların vaziyet ve hareketlerinden hüküm çıkarıp geleceği keşfetmek istenir. Astrologlara göre gök cisimleriyle insanlar arasında etkileme-etkilenme ilişkisi söz konusu olup her burcun bir özelliği bulunmakta ve kişi hangi burcun tesiri altında doğarsa onun tabiat ve mizacına sahip olmaktadır. Meselâ bu hokkabazlığa göre Hamel'in (Koç burcu) etkisi altında doğanlar mağrur, çalışkan, kuvvetli ve saldırgan; Sereta'nın (Yengeç) etkisi altında doğanlar se tembel ve kibirli olur.

İslâm'ın ilk döneminde müslümanlar arasında zâyirçe, astroloji, esrâr-ı hurûf vb. uygulamalar yoktu. İslâm dünyasında bu tür uygulamalar Bâtıniyye'nin ve gulât-ı mutasavvıfenin zuhurundan sonra görülmeye başlanmıştır. Söz konusu akımlar bu yollarla idrak perdesinin açıldığını, ellerinde birtakım olağan üstü olayların zuhur ettiğini ve unsurlar

[56] Mustafa İsmet Uzun, "Burç", İstanbul: *Diyanet İslâm Ansiklopedisi* (1992), 6/424-426.

âleminde tasarrufta bulunduklarını iddia etmiş, yazdıkları kitaplarda feleklerin ve yıldızların ruhlarının ilâhî isimlerdeki kemâlden zuhur ettiğini, harflerin tabiat ve sırlarının isim ve kelimelere, bunların da kâinatta müşahede edilen düzene geçtiğini ileri sürmüştür. Esrâr-ı hurûf böylece ortaya çıkmıştır. Daha sonra bu ilimle uğraşanlar sırlı harflerdeki sihirli tasarrufun sebebini tespitte fikir ayrılığına düşmüştür. Bazıları bu sırrı, harflerin terkibindeki mizaca bağlayıp unsurlar gibi harfleri de tabiatları itibariyle dört sınıfa ayırmış, unsurlardaki tabiatlardan her birini harflerden bir sınıfa tahsis etmiştir.

Abbâsî halifelerinden özellikle Me'mûn (ö.218/833) devrinde birçok kişi bu konuyla ilgilenip eser yazmıştır. Harfleri insan topluluklarına benzeten filozof sûfî Muhyiddin İbnu'l-Arabî insanlar gibi onların da resul, âlim, zengin-fakir, şakî-saîd ve avamdan olanlarının bulunduğunu iddia etmiştir. Zâyirçenin onu öğrenip gereğiyle amel edene sonsuz itibar ve şeref kazandırdığını[57] söyleyen el-Bûnî, bunun fal vb. şekillerde yapılan (müstear), dörtlü veya altılı vefkler vasıtasıyla yapılan (basit) ve şiir vezinlerine dayanıp nazım üzerinden yapılanından (recezî) bahseder.

Osmanlılarda yıldızlara bakmak ve gök cisimlerinin yerlerini gösteren cetveller hazırlamak suretiyle insanların kaderini bilmeye çalışanlara *müneccim* denilirdi.[58] Bunlar üç farklı sistemle çalışırlardı. **1**. Mesâil: Kayıp ve hırsızlık gibi günlük hayatta rastlanan olayları tespit etmek için yapılır. **2**. İhtiyârât: Buna padişahın tahta çıkması, savaş açma, sefere çıkma, düğün vb. önemli işler için en uygun zamanı (eşref-i sâat) belirlemek için başvurulurdu. **3**. Doğum gününün esas alınması: Doğum anında gökkürenin gösterdiği manzaranın yeni doğan bebeğin kaderini etkileyeceği düşüncesinden hareketle oluşturulan bir sistemdi.

Tılsım, ilm-i ahkâm-ı nücûm ve zâyirçe gibi hokkabazlık tarzı yöntemler, canlı olduğuna inanılan feleklerin ruhaniyetinden faydalanmak suretiyle yeryüzünde tasarrufta bulunma sistemlerine dayanır. Bu sebeple yıldız ve burçların konum ve hareketleriyle insanların tabiat ve mizaçları arasında irtibat kurulur. Bu yönteme başvuranlar nefisleri güçlendirmek üzere riyâzet yapılmasını gerekli görürler. Ancak böylelerinin yaptığı riyâzet çoğu zaman İslamî bakımdan olumsuz, hatta küfür diye nitelendirilebilecek bazı söz ve temrinleri içerir. Çünkü bu gibiler Allah yerine yıldızları etkili sayar, onlara dua eder, insan fiillerini onların konum ve hareketlerine bağlarlar. Kendilerine "ehl-i esmâ" adı veren bazı kişiler ise bu yöntemle değil Kur'an ve hadislerden seçilen dua ve zikirlerle tasarrufta bulunmayı tercih ederler. Bunlar, mücâhede ve keşif sonucu kendilerinde hâsıl olan ilâhî nur ve rabbânî inâyet sayesinde tasarrufta bulunduklarını ileri sürerler.[59] Mamafih burada esas önemli olanın, kullanılan kavram ve dinî aidiyet değil riyâzet ve mücâhede olduğu ve bu tecrübeyi yaşayan herkesin söz konusu trans haline geçebileceği anlaşılmış olmaktadır.

Ehl-i Esmâ, bazen kelime ve isimlerde var saydıkları kuvvetleri yıldızların kuvvetleriyle mezcederek âlemde mevcut her şeyi yedi yıldızın tesirine göre zatlar, sıfatlar ve fiiller şeklinde taksime tâbi tutar, bunun için uygun gün ve saatler belirler, esmâ-i hüsnâya denk gelen gezegenin haz ve ta'lîlerinden uygun vefkler oluştururlar. Ancak sihirbazlarla aynı paralelde yer almamak için işlemlerini birtakım zikir ve dualarla yapılan riyâzet perdesi arkasında gizlerler. Bûnî ve İbnu'l-Hâc et-Tilimsânî[60] (ö.737/1337) gibi şahsiyetlerin eserlerindeki işlemler bu türdendir. Netice itibariyle bunların yaptıkları şeyler de sihirbazlığa benzeyen

[57] el-Bûnî, *Şemsu'l-maʿârifi'l-kubrâ*, 364.

[58] Osmanlı İmparatorluğunda "müneccimbaşı" adıyla resmi bir makam dahi mevcut idi. Müneccimbaşılığın, geleceğe dönük strateji tespitinde; bilhassa başlatılması düşünülen bir hareket için "eşref sâat"in, en uygun vaktin tayininde müessir olduğu anlaşılmaktadır. Sadık Kılıç, "Seküler Dünyanın Gizli Dini: Falcılık, Astroloji", *EKEV Akademi Dergisi*, I/2, (1998), 4.

[59] İlyas Çelebi, "Zâyirçe", *İstanbul: Diyanet İslâm Ansiklopedisi* (2013), 44/160-162.

[60] İbnu'l-Hâc et-Tilimsânî el-Mağribî, *Şumûsu'l-envâr ve kunûzi'l-esrâri'l-kubrâ*, (Beyrut: Dâru'l-cîl, ts.), 1/10 vd.

işlemlerdir. Dolayısıyla bu tür uygulamaların meşru olduğu sonucuna varmak mümkün değildir. Meşhur tarihçi, sosyolog, filozof, siyaset ve devlet adamı İbn Haldûn (ö.808/1406), zâyirçeden söz ederken kendi döneminde zâyirçe ile kayıp ve hırsızlık gibi olaylarla gayba dair bilgi edinmeye çalışan pek çok kimseyle karşılaştığını, ancak gaybdan haber veren birine rastlamadığını belirtmektedir.[61]

10- EŞREF-İ SÂAT (أشرف ساعت)

Bir işe başlamanın uğurlu ve uygun zamanını ifade eden ve edebiyat ve medeniyet tarihinde çokça kullanıldığı görülen *eşref-i sâat* (eşref sâat) tabirinin ifade ettiği kavramın temeli, Mezopotamya'nın ilk medenî sakinleri olan Sümerlere dayanmaktadır. Sümerler semavî cisimlere taptıkları için yıldızların hareketlerinden ve aldıkları değişik konumlardan birtakım hükümler çıkarmaya çalışmışlar ve böylece Ortadoğu'nun ilk astrolojik tespitlerini ortaya koymuşlardır. Sonraları İslâm dünyasında ilm-i ahkâm-ı nücûm (astroloji) adı verilen bu çalışmaların önemli bir kısmını da *eşref-i sâat*in tespit edilmesi oluşturmuştur.

Yedi gezegen ile (kevâkib-i seb'a-i seyyâre/ كواكب سبعاء سيارة) on iki burcun (bürûc-ı isnâ aşere/ بروج اثنا عشرة) karşılıklı hareket ve konumlarına dayanan *ilm-i ahkâm-ı nücûm* bir ilim dalı sayılmaktaydı ve eski dünyanın hemen her tarafında rağbet buluyordu. Bu ilimle uğraşanlara göre bütün insanlar, hatta hayvanlar, bitkiler ve madenler bu gezegenlerle burçların tesiri altında idiler. Bugün de *yıldız falı*na inananlar açısından gezegen ve burçlardan her birinin duygular, ahlâk, tabiat ve sağlık üzerinde farklı etkileri vardır; ayrıca delâlet ettikleri renk ve özellikler de farklıdır. Dolayısıyla insanlar etkisi altında bulundukları gök cismine atfedilen karaktere göre doğuştan iyi veya kötü, cömert veya cimri, talihli veya talihsizdirler. Her gezegenin ilk hareket noktasına dönüşü onun "zamân-ı şeref"i kabul edilir ve bu zamana "şeref-i şems, şeref-i kamer" gibi isimler verilir. Gezegenlerin burçlarla olan münasebetleri genelde uğurlu (sa'd/سعد) veya uğursuz (nahs/نحس) zamanları gösterir; eşref-i sâat ise bir işin yapılacağı en uygun, en uğurlu zamanı ifade eder. En uygun zamanda başlanılan işin en güzel şekilde sonuçlanacağına inanılmasından dolayı eşref-i sâatin tespiti çok önemlidir. Astrolojinin bu konuyla ilgilenen dalına *ihtiyârât* (الإحتيارات) denir.

Türkçede deyim olarak "bir kimseye bir işi yaptırmanın en uygun zamanı" anlamına gelen eşref-i sâatin tespiti müneccimler tarafından yapıldığı için Emevîler ve özellikle Abbâsîlerden başlayarak hemen bütün saraylarda bu kişilere büyük değer veriliyordu ve Osmanlı sarayı da bunlardan biri idi. Müneccimbaşının en önemli görevleri arasında padişahın tahta çıkması, şehzade doğumu, savaş ilânı, ordunun hareketi, sadrazama mühür verilmesi, denize gemi indirilmesi, sultan düğünü yapılmasının vakti vb. durumlarda zâyîçe (defter-i nücûm) hazırlayarak eşref-i sâatin bildirilmesi geliyordu. Bildirilen zamana mutlaka riayet edilir, yapılması planlanan işe tam saatinde, hatta dakikasına uyularak başlanırdı. Nitekim İstanbul'un fethi için de harekete geçme saatini müneccimlerin belirledikleri ve Fâtih Sultan Mehmed'in (ö.886/1481) sefere tam o saatte çıktığı rivayet edilmektedir. Osmanlılarda eşref-i sâat tespiti müneccimbaşının vazifesi olduğundan sarayın bîrûn ricâli arasında bulunan müneccimbaşı veya ikinci müneccim "sâat-i muhtâr" da denilen uğurlu saati tertip ettiği bir zâyîçe (زايجه/زايرجه) ile sadrazama sunar, sadrazam da bunu bir telhisle padişaha arz edip vereceği cevaba göre uygulamaya geçerdi.

Osmanlı padişahları ve devlet adamları içinde eşref-i sâate inananların yanında inanmayanlar da vardı. Nitekim I. Abdülhamid (ö.1203/1789) eşref-i sâate ve zâyîçeye itibar etmez, ancak bazen gelenekler gereği bunu uygulardı. Bir sefer sırasında ordunun İstanbul'dan

[61] Çelebi, "Zâyirçe", 44/160-162; İbn Haldûn, *Mukaddime*, çev. Süleyman Uludağ, 6. Bsk., (İstanbul: Dergâh Yay., 2009), 1/316, 2/915 vd.

çıkmasıyla ilgili olarak belirlenen eşref-i sâat hakkında vezîriâzamın kendisine takdim ettiği telhise gönderdiği cevabî hatt-ı hümâyunda şöyle diyordu: "Hazret-i fahr-ı kâinat efendimiz nücûmen bir mahalle hareket etmedi. Benim umûrum Cenâb-ı Hakk'a tefvîzdir, nücûma tefvîz değildir. Düşmân-ı dîn üzerimize geldikte saat gelmemiştir deyü saate müterakkıb olunur mu? Perşembe gününe dek nasıl hava olacağı mâlûm değildir, yarından iyi gün olmaz, fahr-ı âlem efendimizin mevlidi yevm-i isneyn. Ben ona itibar ederim." Yine aynı padişah, sadrazama mühür verilmesiyle ilgili birinci ve ikinci müneccimlerin sundukları zâyîçelerden hangisine göre hareket edileceği sorulunca da "ilimlerinde hangisi maharetli ise zâhiren ona göre amel edilmesini, ancak hakîkat-i hâli âlimu'l-gayb olan Allah'ın bileceğini" söylemiştir.

Eşref-i sâate İran ve Türk edebiyatlarında genişçe yer verildiği, özellikle şairler tarafından bir mazmun olarak ve en fazla âşıkla sevgilinin buluşması dolayısıyla kullanıldığı görülür. Öte yandan eşref-i sâatin tespitine esas teşkil eden gezegenlerin zamân-ı şerefleri de yine şiirlerde sevilen bir motif olarak kullanılmıştır. Ayrıca muskacıların tertip ettikleri vefkleri zamân-ı şerefte yazmaları âdetine telmih olarak da yazılmış mısralar da vardır.[62]

11- YILDIZNÂME

Yıldızname, gezegenlerin konum ve hareketlerinin dünyadaki olayları ve insanların kaderini etkilediği inancına dayanan fallara dair eserlerin Türkçedeki ortak adıdır. Yıldızların konum ve hareketlerinin bir işaret sistemi oluşturduğuna, bu sayede insan hayatının evrelerinin bilinebileceği iddiasına dayanan bu ilme *ilmu't-tencîm* / *ilmu ahkâmi'n-nucûm* (علم / علم أحكام النجوم التنجيم), Batı dillerinde astroloji, Türkçede müneccimlik, yıldız falı ve yıldız bakıcılığı adları verilir. Yıldız falına bakmak üzere yazılmış kitaplara da *yıldızname* denir. Bunlar falcılık tekniğiyle yazılmış bilimsellikten son derece uzak ve hokkabazlık içeren eserlerdir.

Bâbilli rahiplerin gök cisimlerine yönelik aşırı ilgisi bunların kutsallıklarına inanmalarından kaynaklanıyordu. Başlangıçta sadece kralların ve milletlerin kaderiyle irtibatlandırılan bu hareketler zamanla bütün insanlara teşmil edilmiştir. Ortaçağ'da kilise çevreleri, gök cisimleriyle insan bedeni arasındaki etkileşimi esas alan astrolojik uygulamalara onay vermiş, bu bağlamda insanın özgürlüğü ile Allah'ın yaratıcılığı arasındaki ilişkiyi tartışmıştır.

Dokuz sınıflı evren anlayışını benimseyen eski Türkler, dört yönün her birinde dokuz ve bütün evrende toplam otuz altı burcun bulunduğunu kabul etmişlerdir. Ayların on iki hayvan adıyla adlandırıldığı eski Türk takviminde her ayın kendisine tekabül eden bir hayvanın özelliklerini taşıdığı ve bu ay içinde dünyaya gelen insanların karakterlerinin de bu özelliklere sahip olduğu düşünülmekteydi. İslâm öncesi dönemde Araplar arasında da yıldızlara tapınanlar ve yağmur, rüzgâr, deprem gibi doğa olaylarının yıldızların etkisiyle meydana geldiğine inananlar vardı. İslâm dini bu inançları tevhid ilkesine aykırı bularak ortadan kaldırmıştır. Kur'an'da ay, güneş, yıldız ve burçlardan söz edilmekte, bunların yerleri ve konumlarına dikkat çekilmekte, Allah'ın ilim ve kudretine tanıklık eden gök cisimlerinden hareketle mârifetullaha ulaşmanın önemi vurgulanmaktadır. Hadislerde de yıldızlara yaratıcı güç atfetmenin tevhid inancı ile bağdaşmayacağını bildiren çok sayıda ifade yer almaktadır.[63]

Müneccimlik Hulefâ-yi Râşidîn döneminde de reddedildiği halde sonradan bazı kimseler İsnâaşeriyye'nin altıncı imamı ve Ca'ferî fıkhının kurucusu Ca'fer es-Sâdık'a (ö.148/765) konuyla ilgili tamamen uydurma bazı isnatlarda bulunmuşlardır. Emevîler ve özellikle yöneticilerinin çoğu Acemlerden meydana gelen Abbâsîler döneminde *ilm-i nücûm* yeniden gündeme gelmiştir. Halife Mansûr'un (ö.158/775), İslâm dünyasında ilk usturlabı yapan astronomi âlimi Muhammed b. İbrahim el-Fezârî'ye (ö.190/806) Hintçeden *ilm-i nücûm*a dair kitaplar tercüme ettirdiği, hatta Bağdat'ı müneccimlerden görüş aldıktan sonra kurmaya karar

[62] H. İbrahim Şener, "Eşref-i Sâat", İstanbul: *Diyanet İslâm Ansiklopedisi* (1995), 11/476-477.
[63] Buhârî, "Meġazî", 35.

verdiği;[64] Me'mûn döneminde (813-833) Grekçeden çevrilen felsefe kitapları içinde ilm-i nücûmla ilgili eserlerin de yer aldığı bilinmektedir. Halife Mu'tasım-Billâh (ö.227/842) zamanında ise müneccimler açıkça eleştirilmiştir. Rivayete göre Ammûriye'yi fethe hazırlandığı sırada sefer için seçilen günün uğurlu olmayacağını ileri süren müneccimlere rağmen sefere çıkan halife fetihle geri dönünce müneccimleri cezalandırmıştır. Ancak Abbâsîlerin son dönemlerinde bâtınî akımların ortaya çıkışıyla müneccimlik tekrar gelişip yayılmıştır.[65] Yıldızların ay altı âlemdeki etkilerini tartışan İbn Haldûn ise bu konuda tecrübî bilgi ile bir şey söylenemeyeceğini belirtmekte ve yerde olup bitenler üzerinde gök cisimlerinin tesirinin bulunduğunu iddia etmenin tevhid inancıyla bağdaşmadığını kaydetmektedir.[66]

İlm-i nücûmun, harf sembolizmini (ebced) kullanarak yıldızların konum ve hareketlerinden anlam çıkarma ve burçlar kuşağı ile tefe'ülde (تفاؤل/تفئل)[67] bulunma şeklindeki çeşitlerinden söz edilebilir. En yaygın uygulanan biçimleri mevâlid (insanın doğumu sırasında burçlar kuşağındaki yıldızın konumuna bakarak gaybdan haber verme) ve ihtiyârâttır.[68] Doğum tarihine rastlayan burçtan sonra başlamak üzere doğum saati adedince sayılır ve doğum saatinin rastladığı yer onun yükselen burcu kabul edilir. On iki bölüme ayrılan gök haritasının her bölümüne bir burç (البرج) adı verilir. Her insan bu burçlardan birinin tekabül ettiği tarihte doğar; buna "öz burç" denilir. Doğum anında güneşin bulunduğu burca ise "yükselen burç" adı verilir. Yıldıznâmelerde karakterin öz burç ile yükselen burcun etkisiyle oluştuğu iddia edilir. Klasik telakkiye göre haftanın yedi gününden her biri bir yıldızın etkisi altındadır. Bu yıldızlar güneş, ay, Merkür, Venüs, Mars, Jüpiter ve Satürn'dür. Haftanın her gününün birinci saati güneşin doğum anında başlar. Burçlar da üçgen şeklinde dört gruba ayrılır ve her biri toprak, su, hava ve ateşten birine tekabül eder. Bir kişinin burcu onun doğum anında hangisinin etkisinde kaldığına bağlıdır.

Yıldız falı genellikle evlilik, iş hayatı, yolculuk ve savaş gibi önemli işlere karar vermeden önce sonucun uğurlu olup olmadığını öğrenmek için yapılmaktaydı. Ayrıca yıldızlardan her birinin bedenin bir organını etkilediği inancından hareketle tıp alanında da kullanılır ve uygun olmayan bir takımyıldızının egemen olduğu saatte hasta ameliyat edilmezdi. Dolayısıyla bu konuda hekimlerin de bilgi edinmeleri gerekirdi.

---

[64] İslamî yasağa karşın Müslüman toplumda ve İslam devletlerinin yönetici sınıfı arasında gelecek ile ilgili kehanet ve astroloji varlığını sürdürmüştür. Özellikle, Abbâsîlerde ve Orta Çağ İslam dünyasında var olan diğer Arap devletleri ilm-i nücûma (astroloji) ilgi göstermişlerdir. Abbâsîler (750-1258), Fatımiler (909-1171) ve Endülüs Emevileri (756-1031) dönemlerinde devlet sarayında farklı zamanlarda ve farklı hükümdarlar tarafından birçok müneccim görevlendirilmiştir. Seyfettin Kaya, "Ortaçağ Arap-İslam Devletlerinde İlm-i Nücum ve Müneccimlik", *Uluslararası Tarih Araştırmaları Dergisi*, XI/6, (2019), 2311, 2321.

[65] İlyas Çelebi, "Yıldıznâme", *İstanbul: Diyanet İslâm Ansiklopedisi* (2013), 43/545-547. Tarihte astroloji ilmini bir devlet politikası olarak destekleyen örnekler de mevcuttur. Özellikle bu konuda Abbâsîleri zikredebiliriz. Abbâsîler döneminde yaşamış ve halifeler tarafından önemsenmiş astrologlardan bazıları şunlardır; Ebû Sehl b. Nevbaht, Mâşâallah b. Eserî el-Basrî (ö.200/815), Mûsâ b. Şâkir, Ömer b. el-Ferruhân et-Taberî (ö.200/815?), Yahyâ b. Ebû Mansûr el-Müneccim el-Fârisî (ö.215/830?), Ya'kūb b. İshâk b. es-Sabbâh el-Kindî (ö.252/866?), Sâbit b. Kurre (ö.288/901), Ebû Ma'şer el-Belhî (ö.272/886). Ayrıca Endülüs Emevilerde tanınmış astrologlarda mevcuttu. İbn İshâk, İbn Ebû el-Ricâl el-Kayravânî ve Mesleme b. Ahmed el-Farazî el-Mecrîtî (ö.398/1007) gibi isimler bunlardandır. Ahmet Pirinç, "Ahkâmü'n-Nücûm (Astroloji) Eseri Bağlamında Fârâbî'nin Bilimsel Yöntem Anlayışı", *Eskiyeni: Sosyal Bilimler Dergisi*, 41, (2020), 566.

[66] İbn Haldûn, *Mukaddime*, 2/899, 956-962.

[67] İyimserlik, işi hayra yorma. İslâm'da tefe'ül (herhangi bir şeyden uğur çıkarmak, hayra yormak, iyiliğe dair işaretler bulmak) düşüncesi uğurluluk anlamında sınırlılıkları olan bir kavramdır. Tefe'ül kavramını tam olarak teşe'ümün zıddı olarak düşündüğümüzde İslâm'da tefe'ül de yoktur. Bu anlamda hiçbir varlık ve hiçbir olay şerre delâlet etmediği gibi hayra da delâlet etmez. Hadislere göre tefe'ül, güzel sözün ve hayırlı işin bizatihî kendisidir. Buna göre güzel söz ve hayırlı işten hayırlı neticelerin çıkması temennî edilmelidir. Ali Bakkal, "Nâbî'nin Astronomi ve Astroloji Hakkındaki Görüşleri", *Vefatının 300. Yıldönümünde Şair Nâbî Sempozyumu Bildirileri*, (Ankara: Atatürk Kültür, Dil ve Tarih Yüksek Kurumu, 2014), 267, 269.

[68] İhtiyârât (الإحتيارات), bir işe uğurlu ve uğursuz sayılan vakitleri seçerek karar vermektir.

Yıldıznâmelerde burçların özelliklerine dair yer alan bilgiler geçmiş tecrübeler sayesinde ortaya çıkmıştır. Günümüzde astroloji giderek yayılmakta, yazılı ve görsel basında hak etmediği kadar yer almaktadır. İstatistiklere göre Amerika Birleşik Devletleri'nde çıkan gazetelerin dörtte üçünde günlük astroloji ve fal sütunlarına yer verilmekte, şehir ve kasabalarda özel astroloji danışmanları bulunmaktadır. Sonuç olarak İslâm dini diğer okült uygulamalarda görüldüğü gibi bu fantezilere de olumsuz bakmaktadır. Birtakım işlemler sonucu yıldızların insanları etkilediğine inanmak tevhid inancına aykırı bir durumdur. Bu tür faaliyetler inanç boyutuna taşınmadan fal, eğlence ve fantezi diye yapılsa bile bazı saf insanları aldatma ve onları istismar etme anlamına gelir. Dolayısıyla yıldız bakıcılığı bu şekliyle bir hurafe, bid'at ve bâtıl inanç olarak bir hokkabazlıktır ve onu icra eden kimse gayri ahlâkî bir tavır içindedir.[69]

Öte yandan Güneşin bir yılda takip ettiği düşünülen yörüngenin içlerinden geçtiği belli sembollerle gösterilen on iki takımyıldızdan her biri olan burçla (البرج) ilgili en erken tarihî bilgilere, Sümerlere ait çivi yazılı metinlerde muğlak bir şekilde rastlanmaktadır. Bununla birlikte Ön Asya'da buna ait sistemli bilgiler, milâttan önce II. binyıldan itibaren yazılan Akkadca, Elamca ve Hititçe metinlerde göze çarpmaktadır. Mezopotamya geleneğinde gök cisimlerinin tanrı olarak kabul edilmesi ile bu inanç arasında yakın bir ilişki mevcuttur. Buna göre insanlar hangi burcun altında doğarlarsa o burcun tanrısının etkisi ve himayesinde olurlardı. Meselâ Akrep döneminde doğanlar en kızgın ilâhların hâkimiyetinde oldukları için tehlikeli insanlardı. Boğa döneminde doğanlar ise savaş tanrılarının himayesinde bulunduklarından iyi birer savaşçı özelliği taşırlardı.

Burçların insan üzerine yaptığı etki hakkında en ayrıntılı bilgiler Mezopotamya ve özellikle Asur geleneğini takip eden Yahudi-İbrânî literatüründe görülür. İbrânî literatüründe Kitâb-ı Mukaddes dışında burçlara ait en erken bilgiler, Lut gölü civarında bulunan Kumran'daki dördüncü mağarada ele geçirilen metinlerde tespit edilmiştir. Talmud'da burçlara ait açık seçik bir bilgi bulunmamakla birlikte Yahudi bilginleri insanın belli bir burç altında doğduğuna ve herkesin bir semavî bedeninin (mazzal) bulunduğuna inanırlardı. Herkesin kendisini etkileyen bir yıldızı vardı; aynı burç altında doğanlar manevî açıdan akraba sayılırlardı. Yine bu telakkiye göre her burç belli bir olayı sembolize ediyordu. Burçlar insanları etkilemek üzere kehanetlerde de kullanılabiliyordu, fakat bütün Yahudilerin burçların kötü etkisinden uzak olduğu kabul edilirdi. Bugün Anadolu'da medya, yazılı ve sözlü edebiyatta da yaygın biçimde kullanıldığı şekliyle on iki burç adı ise Latin literatüründe ortaya çıkmıştır. Greko-Romen astrolojisine göre on iki burç on iki "hâne" oluşturmakta ve her hâne insanın belli bir yönünü etkilemektedir. Budist telakkiye göre tanrı niteliği taşıyan burçlar insan üzerine doğrudan etkilidir.

İslâm öncesi telakkilerde burçların astronomik detaylardan ziyade insan üzerine olan etkilerinin işlenişi, bu telakkinin dinle olan yakın temasından ileri gelmektedir. Buna göre ilâh olan gök cisimleri insan eylemlerini yönetmektedir. İlâhlarla ve dolayısıyla gök cisimleriyle ilişki kurma çabasından da özel kehanet formülleri geliştirilmiştir. Böylece burçlarla kehanet yahut da fal arasında çok yakın bir ilişkinin bulunduğuna inanılmaktadır.[70]

İslâm literatüründe ise Kur'an'da dört defa çoğul şeklinde geçip bir sûrenin de adını (Burûc/بروج) oluşturan burç kelimesi, bir yerde "kale burcu", diğerlerinde "gökteki burç" anlamında kullanılmıştır.[71] Müfessirler genellikle burç kelimesinin "zuhur eden, yüksekte olan; kale veya saray burcu" anlamlarından hareketle açıklamalarda bulunmuşlar ve göklerdeki burçlara da benzetme yoluyla bu ismin verildiğini belirtmişlerdir. Yine onlara göre burçlar aynı zamanda ayın menzillerini de işaretleyen yıldızlardır. Zaman zaman "gök kapıları" anlamında kullanılan burç kelimesine bazen de -dikkat çektiği için olsa gerek- "büyük yıldız" anlamının

[69] Çelebi, "Yıldıznâme", 43/545-547.
[70] Demirci, "Burç", 6/421-422.
[71] Nisâ 4/78; Hicr 15/16; Furkan 25/61; Burûc 85/1.

verildiği görülmektedir. Tefsirinde kozmolojik teorilere geniş yer vermesiyle tanınan Fahreddin er-Râzî (ö.606/1210) de burçları gezegenlerin kat ettikleri merhaleler düzeni olarak anlar ve onları gökteki yüksek saraylara benzetir.

İslâm sanat medeniyetinde genellikle figür tasvirinden kaçınan müslüman sanatkârların taş süslemeler, seramik, çini ve özellikle minyatürlü elyazmalarında burç sembollerini özenle çizdikleri görülmektedir. Burç sembolleri, kaynağı en eski devirlere inen yerli halk inançları ve bazı müslüman ilim adamlarının geliştirdikleri yorum tarzıyla karışarak fal ve tılsım kitaplarından tıpla ilgili yazma kitaplara kadar birçok alana girdiği gibi mimari eserlerde de yer almaya başlamış, tezyinatta görülen hayvan ve insan suretlerinin de birçoğu burçlara bağlanmıştır. Burç tasvirleri İslâm sanatına yansırken bazılarında burçlar kuşağı sayı ve düzen bakımından eksiksiz, bazılarında ise gezegenler ve öteki astral sembollerle yan yana gösterilmiştir. Mimari eserlerdeki burçlarla ilgili tasvir örneklerinin en eskilerinden bir grup, Dicle nehri üzerindeki İbn Ömer Köprüsü'nün büyük ayakları üzerine işlenmiştir.[72]

İslâm milletlerinin edebiyatlarında olduğu gibi Türk edebiyatının manzum ve astrolog sûfî İbrahim Hakkı'nın *Mârifetnâme*'si gibi mensur eserlerinde de gök cisimleriyle ilgili çeşitli bilgiler yanında birtakım remiz ve mazmunlara, bunların özellikleri üzerine kurulmuş teşbih, tevriye, cinas vb. edebî sanatlara sık sık rastlanmaktadır.[73] İslâm dünyasında ilm-i nücûm, ilm-i tencîm, ilm-i ahkâm-ı nücûm ve ilm-i zîc adlarıyla bilinen ilimlere dair yazılan eserlerle ansiklopedik mahiyetteki çalışmalar ve umumi tarihe ait eserlerin giriş bölümlerindeki bilgiler birinci grubu teşkil eder. Bunun dışında kalanlar ise doğrudan edebiyatla ilgili olan, kaside ve gazel gibi divan şiirinin çeşitli formlarında yazılmış şiirlerle bilhassa tevhid, münâcât türündeki manzumeler ve mi'racnâme gibi dinî, Hüsn ü Aşk, Dehmurg vb. aşk ve maceraya dayalı mesneviler konuya dolaylı şekilde temas eden, ifadeyi zenginleştirmek için kozmik unsurlara bir malzeme olarak yer veren eserlerdir.[74]

Edebiyatta her yıldızın bir hânesi, bir burcu vardır. Gezegenler burada belli bir müddet bulunur, bu sırada o burcun tesiri altında kalırlar. "Vakt-i kırân" veya sadece "kırân" denilen, gezegenlerin hangi burçlara ne zaman dahil oldukları geniş bir şekilde anlatılır. Elvân-ı Şîrâzî'nin tercüme ettiği Şebüsterî'nin (ö.720/1320) tasavvufî mesnevisi *Gülşen-i Râz*'da da bu gezegenlerin burçlarla ilgisi üzerinde durulur. Burç maddesinde geçtiği gibi yıldızların ait oldukları burçta bulundukları vakte "şeref" veya "vakt-i şeref" denir. Buradan *eşref-i sâat* mefhumu doğmuştur ki İbrahim Hakkı'nın *Mârifetnâme*'si örneğinde görüldüğü üzere çeşitli beyit ve mısralarda değişik vesilelerle çok tekrar edilen bir unsurdur. Genel olarak da şairin sevgilisini gördüğü, ona kavuştuğu, ondan haber aldığı anı belirtmek için kullanılır. Ayrıca yerleri belli ve sabit olduğu için burçlar felekte şehirleri de temsil ederler. Meselâ daha önce geçtiği gibi "burc-ı evliyâ" terkibi Bağdat şehrini anlatır.[75]

Öte yandan sembollere çoğu zaman birden çok anlam ve kavramı kapsayacak şekilde anlam yüklenmiştir. Bu yönü ile semboller tılsımlaştırılmıştır. Gizli ilimler alanında sayılamayacak kadar çok sembol bulunmasına rağmen bazı semboller insanlar arasında yaygın olmuş ve belli bir ün kazanmıştır. Bu semboller arasında en meşhur olanı, kendisine farklı isimler de verilen ve yedi sembolden oluşan mühürler/hatemlerdir. Özellikle de yaygın ismiyle *İsm-i Azam* mührü olarak bilinen mühürdür. Büyüsel uygulamalarda neredeyse her derde deva olabilecek şekilde özellikleri olduğuna inanılmış; büyünün gücünü artırmak amacıyla ve insanları koruması için oluşturulan tılsımlarda yaygın olarak kullanılmıştır. Mühürlere tılsımlarda kullanılmasının yanı sıra büyü cetvellerinde, vefklerde ve farklı uygulamalarda da yer verilmiştir. Kur'an'da ve hadislerde hakkında gerçek anlamda bir bilgi bulunmadığı halde mühürlere İslâmî özellik

[72] Mülâyim, "Burç", 6/424.
[73] İbrahim Hakkı, *Mârifetnâme*, 100 vd.
[74] Uzun, "Burç", 6/424-426.
[75] Uzun, "Burç", 6/424-426.

yüklenerek Hz. Ali'ye ve Gazzâlî'ye atfedilmeye çalışılmıştır. Muhtemelen *Şemsu'l-Maʿârif*'in yazarı Ahmed el-Bûnî tarafından İslam kültürüne aktarılan mühürlere hak etmediği yetenekler verilmiş; kültürlere göre süreç içerisinde değişik anlamlar yüklenmiştir. Olağanüstü özellikler yüklenen mühürler de haklarındaki temelsiz iddialardan hareketle büyücüler tarafından maddi ve manevî olarak insanları istismar aracı olarak kullanılmışlardır. Bu açıdan insanların umut bağladıkları büyüsel uygulamalarda kullanılan, tılsımlı olduğu düşünülen sembollerin halk kültüründeki yeri, işlevi ve önemi yadsınamaz. Zira dini unsurlardan beslenen büyüde bu sembollere *kasten dinsel bir özellik* yüklenilmeye ve *dinsel istismar* aracılığıyla var olduğu düşünülen gücünün kullanılmasına çalışılmaktadır.[76]

12- MÜNECCİME (المنجّمة)

Âlemin yıldızlar tarafından yaratılıp yönetildiğini, yıldızların konum ve hareketlerine dayanarak gaybî bilgilere sahip olduklarını ileri sürenlere verilen isim olan müneccim "yıldızların tâbi olduğu seyir ve zaman birimlerini tespite çalışan kimse" demektir. Başka bir ifadeyle âlemin gök cisimleri tarafından yaratılıp idare edildiğini, bu cisimlerin insanları ve olayları etkilediğini, tâbi oldukları sistemin incelenmesiyle geçmişe, hâle ve geleceğe dair bilgi elde etmenin mümkün olduğunu kabul eden hokkabazlar bu isimle anılmıştır.

Gök cisimlerinin âlemdeki olayları etkilediği ve onları izlemek suretiyle gaybî bilgilere ulaşılabileceği inancına birçok din veya kültürde rastlanmaktadır. Başta ilkel kabileler olmak üzere eski kavimler güneşi, ayı ve yıldızları tanrı olarak tanımış, eski Türkler de "gök" ile simgelenen tanrı inancını benimsemiş, gök cisimlerini ikinci derecede kutsal saymıştır. Câhiliye Arapları da yeryüzündeki olaylar ve insanlar üzerinde gök cisimlerinin etkili olduğuna inanıyor, ay ve güneş tutulmasını önemli kişilerin doğum veya ölümüne işaret sayıyor, yıldız kaymalarını da bu yönde yorumluyordu. Erken dönem kelâm kaynaklarında *müneccime* âlemin yaratılışı, idare edilişi ve cisimlerin yapısal özellikleri gibi konularda tabiatçı görüşleriyle belirginleşen bir inanç grubu olarak ele alınmıştır.

Şüphesiz yıldızların insanları ve olayları etkilediği inancına dayalı olarak onların konum ve hareketlerinin izlenmesiyle gaybî bilgiler elde etmenin mümkün olduğu anlayışı tevhid inancına aykırı düşmektedir ve aslında bir Müslüman için böylesi bir iddia zaten mümkün de değildir. Nitekim Kur'an'da ve hadislerde gaybı sadece Allah'ın ve muttali kıldığı kadarıyla bazı peygamberlerin bilebilecekleri açıkça ifade edilmektedir. Kur'an gaybı bilme özelliğini Allah'a ait bir kemâl sıfatı olarak göstermekte, bu niteliğin diğer yaratıklardan birine atfedilmesini tevhide aykırı bulmakta, fal, kehânet vb. yollarla gaybı bilme iddialarını reddetmektedir.[77]

Bu bağlamda bakınca yıldız vs. gök cisimlerinin tâbi olduğu sistemin incelenmesiyle geçmişe, hâle ve geleceğe dair gaybî bilgiler elde edildiğini savunan hokkabazlara müneccim denildiğini görmekteyiz. Bu inanca başta ilkel kabileler ve Câhiliye Arapları olmak üzere birçok din ve kültürde rastlanmaktadır. Böylesi din ve kültürlerden etkilenen nice sûfîler, keşf ve ilham ile bu bilgi türüne sahip olduğu hezeyanında bulunmuştur. Ne var ki yıldızların konum ve hareketlerinin izlenmesiyle sağlanan keşif ve ilhamla yahut bana bildirildi/yazdırıldı diyerek gaybî bilgiler almanın mümkün olduğu anlayışı tevhid inancına aykırıdır. Kur'an gaybı bilme özelliğini Allah'a ait bir kemâl sıfatı olarak göstermekte, bu niteliğin diğer yaratıklardan birine atfedilmesini tevhide aykırı bulmakta, fal, kehânet, keşif, ilham vb. yollarla gaybı bilme iddialarını olanaksız görmekte ve zinhar reddetmektedir.

---

[76] Azize Uygun, "İslami Gelenekte Tılsımlı Yedi Sembollü Mühürler", *Turkish Studies: Comparative Religious Studies*, XIV/2, (2019), 395, 397.

[77] Mustafa Sinanoğlu, "Müneccime", *İstanbul: Diyanet İslâm Ansiklopedisi* (2006), 32/6-7.

Filhakika astrolojinin Kur'anî bir dayanağının olmadığı açıktır. Bunun yanı sıra astroloji bilimsellikten uzaktır. İslam dini astrolojik kehanetlere karşı net bir tutum belirlemiştir. Astrolojinin insan yaşamı ile ilgili verdiği bilgiler gerçeği yansıtmamaktadır. Yıldızların dünyayı ve insan hayatını şekillendirdiğine inanmak tevhid inancına aykırı olduğu gibi aynı burçtan insanlarla ilgili genel yargılara varmak, onların hayatları ile ilgili benzerlikler iddia etmek, yaratılıştaki çeşitliğe ve zenginliğe de zıt bir durumdur.[78] Astrolojik bilgiler elde etme ve bunların insan iradesine etki ettiğine dair düşünce -her ne kadar inanç boyutuna taşınmadığı ileri sürülse de- doğru bir uygulama değildir. Hatta bu düşüncenin inanç haline dönüşmesi tevhid fikrine ters düşmektedir. İnsana düşen kendisini birtakım yanlış inançlara sapmaktan alıkoymak, edindiği bilgilerin doğruluğunu araştırmaktır. Astroloji toplum için eğitimsizliği, araştırmamayı, çalışmamayı ve üretmemeyi teşvik etmektedir. Bu sebeple astrolojinin yaygınlaşması eğitimsiz bir toplumun ortaya çıkışı için zemin hazırlar. Özellikle de gazete ve dergilerde yer alan, bazı televizyon kanallarında yayımlanan yıldız falları, modern iletişim araçlarının bu amaçla kullanımını özendirmektedir. Bundan olacak ki kitabî dindarlığa terakki edememiş, ömürlerini kültürel dindarlık modunda sürdüren insanların geneli gazetelerde günlük yayımlanan burç yorumlarını takip ederek, günlük faaliyetlerini bu yorumlara göre belirlemektedir. Bu da insan zihni için kaygıya sebebiyet verebilir.

Halbuki tüm astrolojik yorumlar birbirine benzemektedir. Zira günlük burç yorumlarında herkesin kendine ait bir çıkarımda bulunması için yazılar bilinçli olarak yazılmaktadır. Maalesef insanlar bunu göz ardı ederek, kendi burcuna bakmakta ve okuduklarının kendisine uyduğunun kabulüne varmaktadır. Oysaki bu veriler tamamen tahminden ve genellemeden ibarettir. Aslında yapılan bütün burç yorumlarında her insan kendine uyan bir çıkarımda bulunabilir. Bu bilinçli yapılmış psikolojik bir yöntemdir. Burçlar insanlar üzerinde yalnızca psikolojik bir etki bırakmaktadır. Yoksa gerçek anlamda fiziksel bir etki söz konusu değildir. Bir tarafta emek harcanarak oluşturulan bilimsel bilgiye dayalı veriler (kitabî dindarlık) varken diğer tarafta gerçeğe aykırı bilgiler (popüler dindarlık) yer almaktadır. Oysaki bu söylenen/yapılanların adı falcılık olup İslamî naslarda kesin bir dille reddedilmiştir.[79]

Başka bir açıdan tarihî serüven okunduğunda görülmektedir ki; astroloji, Babillilerden Yunanlılara, Romalılardan Avrupalılara kadar gelmiş ve bugün dünya üzerinde neredeyse bütün toplumlara ulaşmıştır. Kapsamı bazı dönemlerde genişleyip bazı dönemlerde daralan astroloji, biçim değişikliğine uğrayarak da olsa sürekliliğini korumuş ve günümüze kadar gelmiştir. Bunun yanında yeryüzünün ve gökyüzünün insanlık tarihi boyunca içindekilerle durmadan değiştiği yeni keşiflerle gözlenmektedir. Bu değişiklikler kaçınılmaz olarak insanların düşünme ve bilme tarzlarını da değiştirmektedir. Ancak tarihteki bu kültürel ve fiziki dönüşümlere rağmen astroloji ya da burç takvimi herhangi büyük bir değişikliğe uğramadan günümüze kadar gelmiştir.

Astrolojiyle ilgili en kayda değer değişiklik, toplumların astrolojiye karşı aldıkları olumlu ya da olumsuz tavırlar olmaktadır. Bu tavırlar da şüphesiz düşünme ve bilme biçimlerine bağlı olarak dönemden döneme değişmektedir. Astrolojinin siyaset kurumuyla ilişkisinin geçmişte olmasına rağmen bugün olmaması, bu biçim değişikliğine önemli bir örnektir. Günümüzde kurulma tarihine ve biçimine göre ülkelere, kurumlara ve kuruluşlara da birer burç belirleyip buna göre siyasi içerikli burç yorum ve analizi üreten astrologlar, astroloji-siyaset ilişkisini

[78] Ebu'l-Muin en-Nesefi (ö.508/1115), *Matüridi Akaidi Bahrü'l-Kelam Tercümesi*, Notlarla çev. Ramazan Biçer, 1. Bsk., (İstanbul: Gelenek Yayıncılık, 2010), 149-150; Ebû'l-Muin el-Nesefî, *Bahru'l-Kelam*, tahkik: V. Muhammed Salih el-Ferfûr, 2. Bsk., (Dımaşk: Dâru'l-Ferfûr, 2000/1421), 305-309. Ayrıca bkz. Muhammet Koçak, "Mâtürîdî Kelâm Düşüncesinde Astroloji Eleştirileri", *Uludağ Üniversitesi İlahiyat Fakültesi Dergisi*, XXXII/2, (2023), 279-309.

[79] Şerife Özketen, "Astroloji ve İnsan İradesi Üzerine Bir Değerlendirme", *Kafkas Üniversitesi İlahiyat Fakültesi Dergisi*, VIII/16, (2021), 592-594.

yeniden kurma çabasındadır. Ne var ki günümüzün siyasi ya da askeri kararlarında astrolojiye, -olursa şayet, akıl tutulması denilecek- bir rol verilmemektedir.[80] Mamafih sadece askeri ya da siyasi alanda değil günümüzde astroloji bütün toplumsal kurumlarda kendine yer açmaya çalışmaktadır. Günümüzde astrolojiden en çok etkilenen toplumsal kurum ve alanlar, aile ve boş zamandır. Astroloji, özellikle burç uyumları gibi içeriklerle evlilik aşamasından itibaren aileleri, burç yorumları, burç özellikleri gibi içeriklerle insanların boş zamanlarını, tatil ve eğlence hayatlarını etkilemektedir. Dolayısıyla astrolojinin toplumdaki görünürlüğünün geçmişten günümüze askeriye ve siyaset alanından kültür, eğlence ve boş zaman gibi alanlara doğru evirildiği anlaşılmaktadır. Zira Ortaçağ'dan günümüze uzanan süreçteki düşünme ve bilme konusundaki değişikliklerle astroloji, mantık ve modern bilimin karşısında duramamıştır.

Ortaçağ'ın Selçuklular Dönemi'nde müneccimlik veya ilm-i nücum olarak adlandırılan astroloji, Âhi Birliği'nde yer verilmeyen tehlikeli bir meşgaleydi. Çünkü dönemin düşünme sistemi ve bilme tarzına göre, ilm-i nücum yalancılıktı ve müneccimler halka yalan söylerdi. Bu dönemlerde Gazne Sultanı Mahmud'un ilm-i nücum ile ilgili kitapları yaktırdığı rivayeti, ona karşı gösterilen tepkiyi ifade etmektedir. Astrolojinin dünkü işlevi ile bugünkü işlevi arasındaki fark günümüz astrologlarına dair algıda görülmektedir. Günümüzde en çok ilgi ve itibar gören meslekler skalasında astroloji ve falcılık ancak son sıralarda yer almaktadır. Bununla beraber geçmişe oranla bugün astroloji ile ilgilenen insan kitlesi daha fazla gibi gözükmektedir. Ancak bu durum astrolojinin itibar gördüğü anlamına gelmemektedir. Çünkü astroloji, günümüzde daha çok magazinsel, boş zaman eğlencesi diyebileceğimiz şekilde bir meşguliyet halini almıştır. Buradan bakınca astrolojinin günümüzde akıl ve bilim dünyasından uzakta dünya çapında popüler kültür olarak yoğun bir ilgi gördüğünü belirtmek mümkündür. Zira günümüzün mistik, sezgisel, mitolojik ve itaatkâr düşünme biçimleri, astrolojiyi magazinel ve eğlence olarak gündemde tutmaktadır.[81] Bunun önüne geçmenin önemli bir yolu, akıl ve realiteyi etkin kılmaktır.

13- İLM-İ AHKÂM-I NÜCÛM (علم أحكام النجوم)

İlm-i ahkâm-ı nücûm, yıldızların insanları ve olayları etkilediği inancına dayanan, astroloji, yıldız falcılığı ve müneccimlik anlamlarını da muhtevi, söz de bir ilim dalıdır.[82] Buna inananlara göre, yıldızların konum ve hareketleri bir işaret sistemi oluşturur ve bu sistem sayesinde gelecek, şimdiki durum ve geçmişe dair bilgi elde etmek mümkündür. Astroloji de denilen bu ilim astronominin metafiziği mesabesindedir.

Yıldızların, zaman içinde olmuş ve olacak hadiseler hakkında verdiği işaretleri (delâlâtu'l-kevâkib/دلالة الكواكب) yorumlama iddiasında olan *ilm-i ahkâm-ı nücûm*; rüya tabiri, uğursuz olduğuna inanılan bazı olayları yorumlamak[83] ve geçmiş hadiselerden geleceğe dair gizli anlamlar çıkarmak (ırâfe/عِرَافَة) gibi yöntemlerle gelecekte vuku bulacak hadiselere karşı insanları uyarma sanatından ibarettir. Tencim (تنجيم) de denen bu sanatın, güneş ve ay dahil yıldızların dünyada olup bitenler üzerinde birer etken olarak tesir icra ettiği iddiası aklen mesnetsizdir. Ayrıca bu iddia dinen de bâtıldır; çünkü kâinatta tek fâil Allah'tır ve yıldızların etkisiyle bazı hadiselerin meydana geldiğine inanmak tevhid inancına aykırıdır. Her ne kadar

---

[80] Krş. İhsan Fazlıoğlu, *Kayıp Halka*, 4. bsk., (İstanbul: Papersense Yayınları, 2015), 99, 162, 164-165, 238, 243-244.

[81] Hakan Yapıcı, "İslam Medeniyetinde Fikri Bir Alan Olarak Astrolojinin Bugünü ve Yarını", *Doğu-Batı Medeniyetlerinin İnşasında Tarih, Kültür, Sanat, Felsefe ve Din*, (Konya: Türkiye İmam Hatipliler Vakfı Yayınları (TİMAV), 2019), 169, 172-173.

[82] İnsanları ve olayları etkilediği inancına dayanan ilim dalıyla uğraşan kimse; astroloji ve yıldız falcılığını meslek edinen kişi anlamındaki Müneccim (المنجّم) kavramı ile Astroloji (علم التنجيم), İhtiyârât (اختيارات) (uğurlu-uğursuz vakitleri inceler.) ve Tencîm (التنجيم) kavramları da bu bağlamda değerlendirilmektedir.

[83] Zecr (الزجر): Uğursuz olduğuna inanılan bazı alâmetlerden hüküm çıkarmak ilmi.

astrolojik tahminlerin tesadüfen doğru çıkması bu ilmin itibarını yükseltmekteyse de müneccimliğin ilmî ve medenî hayat bakımından ne kadar zararlı olduğu aşikârdır.[84] Câhiliye döneminde yaygın olan bu ilim, yıldızlara tapınmayla ilgisinden dolayı Hz. Peygamber tarafından yasaklanmıştır.

İlm-i ahkâm-ı nücûmun en önemli ve en gelişmiş dalı ahkâm astrolojisidir. Bu konudaki literatür "mevâlîd" ve "ihtiyârât" olmak üzere iki ana gruba ayrılır. Mevâlîd (المواليد) literatürü, bir insanın doğumu sırasında yıldızların bulunduğu yere bakarak kehanet yapmayla ilgilidir. İlk defa Bâbilliler tarafından uygulanan bu sanat Sâsânî topraklarında gelişmiş ve bu gelişmede Hindistan'ın kuvvetli etkisi olmuştur. Bu konudaki birçok Helenistik kaynağın Ortaçağ'ın müslüman ve Yahudi astrologları tarafından kullanıldığı bilinmektedir. Batı dillerinde "hemeroloji" ve "menoloji" terimleriyle ifade edilen ihtiyârât (الإحتيارات) ilmi, belirli bir işi uğurlu ve uğursuz olduğuna inanılan vakitlerde yapıp yapmamayı mümkün kılan takvimler hazırlamaktan ibarettir. Yıllara, aylara, günlere, hatta saatlere göre belirlenmiş olan bu vakitlere bakılarak girişilecek bir iş için en uygun zamanın seçilmesine (ihtiyâr) çalışılır. Hangi vakitte hangi işi yapmanın en uygun olduğunu tespit müneccimin temel görevlerinden biriydi.

Câhiliye devri Araplarında diğer kavimlerde olduğu gibi fal, bakıcılık ve kehanet birbirine karışmış olarak yaşamaktaydı. Müneccimin halife sarayında veya yönetici zümre içinde yer almasında ise İran devlet geleneğinin büyük etkisi olmuştur. Abbâsîler devrinde halifeler ve ordu kumandanları müneccimleri yanlarından eksik etmezlerdi. Müneccimlere göre her güne hükmeden bir yıldız ve bu yıldızın o günle ilgili özel etkileri vardı. Yıldızların işler ve günler üzerindeki bu hükümranlığını cetvellere bağlamış olan müneccimler, hangi gün ve saat hangi işin yapılması yahut yapılmaması gerektiği konusunda yöneticilere tavsiyelerde bulunurlardı.[85]

Bu başlığı şöyle bir değerlendirmeyle kapatalım: Yıldız vs. gök cisimlerinin tâbi olduğu sistemin incelenmesiyle geçmişe, hâle ve geleceğe dair gaybî bilgiler elde edildiğini savunan hokkabazlara müneccim denir. Bu inanca başta ilkel kabileler ve Câhiliye Arapları olmak üzere birçok din ve kültürde rastlanmaktadır. Böylesi din ve kültürlerden etkilenen nice (aslında müneccim olan) sûfîler, keşf ve ilham ile bu bilgi türüne sahip olduğu hezeyanında bulunmuştur. Ne var ki yıldızların konum ve hareketlerinin izlenmesiyle (İlm-i Ahkam-ı Nücum) sağlanan keşif ve ilhamla yahut bana bildirildi/yazdırıldı diyerek gaybî bilgiler almanın mümkün olduğu anlayışı tevhid inancına aykırıdır. Kur'an gaybı bilme özelliğini Allah'a ait bir kemâl sıfatı olarak göstermekte, bu niteliğin diğer yaratıklardan birine atfedilmesini tevhide aykırı bulmakta; fal, kehânet, keşif, ilham vb. yollarla gaybı bilme iddialarını zinhar reddetmektedir.

14- İLM-İ FELEK (علم الفلك)

"Gökküresi bilimi" anlamına gelen *ilm-i felek* terimi astronominin en yaygın karşılığıdır.[86] İlm-i felek, burçların doğuşu ve yıldızların hareketinden dünyada olabilecekler hakkında bilgi çıkarılmasıyla ilgilidir. Fetihler yabancı kaynaklara ulaşma imkânı sağlayınca İslâm bilgin ve düşünürlerinin önünde geniş ufuklar açıldı ve bu kaynaklarla birlikte Arap diline *ilm-i felek* ile ilgili yeni terimler girmeye başladı. Daha sonraki çeviriler sayesinde ise terminolojik zenginleşme kesintisiz sürdü.[87] Bu süreçte geleneksel ve modern versiyonlarıyla falcılık ve astroloji, sansasyonel ve spekülatif bir yol ve yöntemle rant aracı haline ge(tiri)ldi. Zira

[84] İbn Haldûn, *Mukaddime*, 1/307-308, 604-625, 2/871.
[85] Tevfik Fehd, "İlm-i Ahkâm-ı Nücûm", *İstanbul: Diyanet İslâm Ansiklopedisi* (2000), 22/124-126.
[86] İslâm bilim tarihinde astroloji karşılığı olarak *ilm-i ahkâm-ı nücûm* terimi kullanılmaktadır. Ancak ilk zamanlarda astronomi ile astroloji birbirinden ayrı ilimler olmadıklarından ilm-i felek, ilm-i hey'et, ilm-i nücûm gibi ifadelerle anılan daha çok astronomi ağırlıklı terimler içinde de astroloji vardı. Bakkal, "Nâbî'nin Astronomi ve Astroloji Hakkındaki Görüşleri", 260.
[87] Tevfik Fehd, "İlm-i Felek", *İstanbul: Diyanet İslâm Ansiklopedisi* (2000), 22/126-129.

insandaki Yüce ve bizi aşan bir kaynağa medyun oluş hissi, başka bir ifadeyle fıtrî bağlanış ve iman boyutunun hakiki objesi unut(tur)ulunca, onun yerine sahte imaj ve ritüellerin ikame edilmesi söz konusu olmuştu. Oysaki falcılık ve astrolojinin sunduğu sahte ikna ve geçici memnuniyete mukabil, müminde iman gücünden kaynaklanan bir feraset, idrak ve sezgi gücü bulunmaktadır. Bu nedenle, sahte inanç ögelerinin ve söz konusu umut tacirlerinin yolunu kesebilmek; gerçek ümit kanallarını açık tutabilmek için insanlara sahih bir iman ve itikad sunmak, bunlara olan yönelişleri kuvvetlendirmek gerektir. Çünkü insanın; medyûm, astrolog, evliya, gavs, ermiş gibi ruh ve manevi dünyanın sömürücülerine muhtaç olmayacak hale getirilmesi insan onuru gereğidir.

Şurası da kesinlikle bilinmelidir ki, Allah'tan başka geleceği bilecek ve insanlara etki edecek hiç kimse yoktur.[88] Ne var ki tarihin hiçbir döneminde astroloji, hurafe ve batıl inançlardan hemen hiçbir millet tam anlamıyla azade olabilmiş değildir. Bugün coğrafyamızın birçok yöresinde müşahede edilen astrolojik ve batıl inançların ekseriyeti bize farklı din ve inançlardan sirayet etmiştir. Buralardan intikal eden hokkabazlık nev'inden batıl inançları, kimileri veya bu *piyasanın esnafı,* eğitim düzeyi zayıf kalmış Müslümanları sömürme aracı olarak kullanmaktadır.[89]

Fıkıhçı ve kelamcılar karşısında İhvân-ı Safâ'nın astrolojiyi meşru, bilimsel bir etkinlik olarak göstermek için ortaya koyduğu argümanlar, astrolojiyi bilimsel bir temele oturtmak için yetmemekte, onun meşruluğu sorunu tartışmalı olarak kalmaktadır. İhvân-ı Safâ'dan günümüze yaklaşık XI yüzyıl geçmiş olmasına rağmen, astrolojinin hala rüştünü ispatlayamamış olması, ortaya deneysel açıdan sınanabilir numuneler koyamaması, onu hala sahte bir bilim görünümünde tutmaya devam etmektedir. Ne ki Astroloji sahte bir bilim olsa da günümüzde hemen her gazetede bir astroloji köşesi bulunmakta; kimi görsel ve sosyal medyada, TV programlarında ve internet sitelerinde önemli bir yer tutmaktadır. Bütün bunlar entelektüel düzeyi düşük halk kitlesi nezdinde ütopik ve mitolojik bir eğilim ve isteğin bulunduğunu ve halk arasında batıl inançların yaygın olduğunu da göstermektedir. Bu ise insanın geleceği bilme arzu üzerinden bir tür umut tacirliğine kapı aralamaktadır. Bu açıdan İhvân-ı Safâ'nın ve klasik ve/ya modern dönem kimi İslam düşünürlerinin bu umut tacirliğine bir din olarak İslam'ı ortak etmeye çalışması, geçmiş kültürel mirasımızı eleştiri süzgecinden geçirmenin ne denli önemli ve zorunlu olduğunu gösterebilecek niteliktedir.[90]

Öte yandan teorik olarak alimlerin kahir ekseriyetinin, astrolojiyi zemmetme ve içerik itibariyle bu ilmin muhtevasını batıl bir inanç görme eğiliminde olduğu ve bu duruşun, gerek Kur'an'ın nazil olduğu dönemde ve gerekse daha sonraki süreçte, gök cisimlerinin müessir bir kudretinin bulunduğu kabulünün İslam'ın itikadî esaslarına aykırılığı noktasında yoğunlaştığı görülmektedir. Mamafih ilk bakışta Hz. Peygamber sonrasında müslüman toplumların pratiğinde astrolojiye karşı alınan tavrın değişkenlik arz ettiği de görülmektedir. Müneccimbaşılık müessesesinden azade olarak -belki müneccimbaşılığı da içine alacak şekilde- Osmanlı toplumunda gelecekle ilgili tahminler ve uğurlu vakit tayini gibi uygulamaların[91] Kadızade Mehmed Efendi'nin yaşadığı XVIII. yüzyıl Osmanlı toplumunda da

[88] Bkz. Kılıç, "Seküler Dünyanın Gizli Dini: Falcılık, Astroloji", 7.
[89] Osman Cilacı, "Büyücülük Modern Falcılık ve Astroloji", *Diyanet İlmi Dergi*, XXXIII/4, (1997), 33-35.
[90] Aydın, "Kozmolojik Temelleri Işığında İhvan es-Safa'da Astroloji ve Astrolojinin Meşruluğu Sorunu", 198.
[91] Osmanlı şeyhülislâmı Kadızâde Ahmed Şemseddin'in (ö.988/1580), şeyhülislâmlığı sırasında İstanbul Rasathânesi hakkında padişaha sunduğu raporla buranın yıkılmasına yol açtığı belirtilir. III. Murad zamanında Takıyyüddin tarafından kurulan rasathâne hakkında, gökleri izlemenin uğursuzluk getirdiği ve her nerede bu gibi bir işe teşebbüs edildiyse devletin zevaline sebep olduğu yolundaki raporunun ardından 988/1580'de buranın yıkılması emri verilmiştir. Mehmet İpşirli, "Kadızâde, Ahmed Şemseddin", İstanbul: *Diyanet İslâm Ansiklopedisi* (2001), 24/96-97. Ayrıca bkz. Ahmet Tunç Şen, "Rasattan Takvime: XV/XVI. Yüzyıl Osmanlı Dünyasında Astrolojinin Yeri Üzerine Bazı Gözlemler", Osmanlı'da İlim ve Fikir Dünyası: İstanbul'un Fethinden Süleymaniye Medreselerinin Kuruluşuna Kadar, edt. Ömer Mahir Alper ve Mustakim Arıcı (İstanbul: Klasik

önemli olduğu hem onun yazmış olduğu risalelerde hem de çağdaşı İbrahim Hakkı Erzurumî'nin (ö.1194/1780) Mârifetnâme adlı eserinde rahatlıkla görülmektedir.[92]

Bu bağlamda anlaşıldığı kadarıyla astroloji, İslam Dünyasında, dinî sakınca, birçok itiraz ve eleştiriye rağmen yaygın bir piyasa bulmuştur. Özellikle horoskop astrolojisi (ilmu ahkami'n-nücûm), *ihtiyârât* ve *esile* (kaybolmuş eşyaya ilişkin sorulara cevap veren yıldız) falı gibi bazı astroloji dalları çok rağbette olmuştur. Hükümdarlar, İslam Dünyasında, astroloji uğrunda çok para harcamaya, gezegen yerlerinin doğru biçimde belirlenmesini mümkün kılan cetveller hazırlatmaya istekliydiler.

Öte yandan İslâm Meşşâî okulunun en büyük sistemci filozofu ve Ortaçağ tıbbının önde gelen temsilcisi Ebû Alî el-Hüseyn İbn Sînâ/ابن سينا (ö. 428/1037) astrolojiye şiddetle karşı çıkan düşünürlerden biriydi. Ancak o, gök cisimlerinin yeryüzü olaylarını etkilediğine de inanmaktaydı. Ne var ki İbn Sînâ, bu etkinin astrologların iddia ettikleri şekilde olduğu düşüncesinde değildi.[93] Nitekim onun astrologları kınayan ve astrolojiyi etraflıca eleştiren bir risalesi zamanımıza intikal etmiştir.[94] Keza İslâm felsefesini temellendiren ünlü filozof Ebû Nasr Muhammed el-Fârâbî/الفارابي (ö.339/950) de akla dayalı, metodik ve mantıksal bir zeminde astronomi ilminin temel yasalarının bilgisine ulaşmayı hedeflerken astroloji sanatının tutarsızlığını da ortaya koymaya çalışmıştır. Fârâbî'ye göre astroloji sanatı daha spekülatif bir yaklaşım içermektedir. Dolayısıyla özünde bütünüyle genel-geçer kabul edilebilir bir bilimsel nitelik taşıdığını söylemenin zor olduğunu belirtir.[95] Yahudi din âlimi, filozof ve tabip İbn Meymun (ö.601/1204) da astroloji ve astronomi arasında ayrım yapmakta ve astronominin gerçek manada bir ilim dalı olduğunu, astrolojinin ise boş ve yalandan ibaret bir meşgale olduğunu ifade etmektedir.[96]

15- KÂHİN (الكاهن)

Yayınları, 2015), 227-228. Elbette burada Osmanlı müneccimlerinin ve rasathânesinin zaman takvimlerini belirlemek gibi bilimsel ve olması gereken misyonlarının varlığını ve önemini belirtmek lazımdır. Bizim dikkat çekmeye çalıştığımız işin *astronomi* tarafı değil *astroloji* boyutudur. Aslında rasathâne tepkisinin de böylesi bir zemin kayması ve misyona *aksülamel* olduğu anlaşılmaktadır. Kuşkusuz bu dikkat çekici arzuhal, uğraşmakla mükellef olduğu ilimden şüphe eden müneccimlerin de olduğunu göstermekle kalmıyor, aynı zamanda takvimlerin astrolojik mahiyetini ve sultanlar tarafından bir hayli ciddiye alındığını da ortaya koyuyor. Şen, "Rasattan Takvime: XV/XVI. Yüzyıl Osmanlı Dünyasında Astrolojinin Yeri Üzerine Bazı Gözlemler", 228-229, 231-233, 236-237, 242-243, 245.

[92] Davut Ağbal, "Kadızâde Mehmed Efendi'nin Üç Risâlesi Bağlamında Astroloji ile İlgili Görüşleri", *Erzurum İspirli Kadızâde Mehmed Ârif Efendi ve Ömer Efendi Sempozyumu* (2-4 Mayıs 2014 Erzurum), (2014), 361-362, 384.

[93] Nâbî, astronomi de dahil bütün müspet ilimlerin öğrenilmesi gerektiğini şiddetle arzulayan bir kişidir. Öyle ki, bir doktorun dahi belli seviyede astronomi bilmesi gerektiğini savunur. Buna karşılık astrolojinin bir aslının olduğunu belirtmekle birlikte, bununla uğraşanların bilgilerinin eksik, sözlerinin eğri ve çarpık, anlayışlarının da hastalıklı olduğunu ileri sürer; astroloji ve kum falına güvenenlerin işlerinin iyi gitmeyeceğini ifade eder. Böyleyken insanların astronomiden ziyade astrolojiye alâka gösterdiklerini gören Nâbî, astrolojinin falcılıktan ibaret olduğunu, kimseye fayda getirmediğini, bu işle fazla meşgul olunması halinde insanların büyük zarar göreceklerini beyan etmiştir. Bakkal, "Nâbî'nin Astronomi ve Astroloji Hakkındaki Görüşleri", 274.

[94] Aydın Sayılı, "İbn Sînâ'da Astronomi ve Astroloji", *İbn Sînâ Doğumunun Bininci Yılı Armağanı*, 2. Bsk., (Ankara: Türk Tarih Kurumu Yayınları, 2014), 209-210, 213.

[95] Pirinç, "Ahkâmü'n-Nücûm (Astroloji) Eseri Bağlamında Fârâbî'nin Bilimsel Yöntem Anlayışı", 566.

[96] Yasin Meral, "İbn Meymun'un Astrolojiye Dair Görüşleri", *İslâmi Araştırmalar*, XXXIII/3, (2022), 734, 736-737, 743, 746. İbn Meymūn'un astroloji karşıtlığının üç temel sebebi bulunmaktadır. İlki, astrolojinin putperestliğe yol açacağına dair endişedir. İkincisi, astrolojiyi kendi içerisinde tutarlı ve prensipleri olan bir ilim dalı olarak görmemesidir. Ona göre astronomi muhteşem bir ilim dalıdır fakat astroloji tutarlı bir disiplin değildir. Üçüncüsü astrolojiye inanmanın, özgür irade düşüncesine zarar vereceği kaygısıdır. Yasin Meral, "İbn Meymûn'un Astroloji Mektubu", *Ankara Üniversitesi İlahiyat Fakültesi Dergisi*, LXIII/2, (2022), 1092.

Kehanet, sezgi veya bir tür ilhamla yahut bazı işaretlerin yorumuyla ileride meydana gelecek olayları önceden görme ya da haber verme, gizli veya esrarengiz bilgiyi ortaya çıkarma işi yahut sanatı, kâhin ise bu işi yapan kişidir. Buna göre kâhin, gizli ilimleri bildiğini ve gaipten haber verdiğini ileri süren kişiye denir.

Kehanet vahiyden, falcılıktan, bilimsel ve istatistik öngörüden farklıdır. Falcılığın konusu daha sınırlı, amacı daha belirgindir. Kehanet ise falcılıktan kapsamlıdır ve falda olduğu gibi çeşitli araçlar kullanmanın yanında hiçbir araç kullanmaksızın sadece sezgi gücüne dayanılarak yapılabilmesi yönüyle ondan ayrılmaktadır.[97]

İnsanoğlunun görünmeyen ve bilinmeyeni merak etmesi, geçmişteki bilinmezlerden çok geleceğin kendisine neler hazırladığını bilme arzusu onu birtakım şeyler yapmaya sevk etmiş, tarih boyunca bunun için çeşitli yolları denemiştir. İlâhî vahiy ve bilimsel tahminler dışında gelecekten haber vermek ve bilinmeyeni anlamak için insanlar, ya bazı yetenekler vasıtasıyla ve birtakım varlıklarla irtibat kurma yoluyla veya bazı eşya ve davranışların yorumlanmasıyla bilgi edinmeyi denemişlerdir.

Bazı görünmez varlıklar yardımıyla ya da kendisine özgü bazı yeteneklerle geleceğe ait tahminde veya yorumda bulunduğuna inanılan kâhin çeşitli riyâzet ve meditasyon yollarıyla kendinden geçip trans haline gelmekte, bu esnada gözle görünmeyen varlıklarla irtibat kurup onlardan bilgi aldığını iddia etmektedir. Bu tür vecd halinde gaipten verilen haberlerle rüya tabirleri önemli yer tutmaktadır. Rüya tabiri eski Yunan'da oldukça gelişmişti, "oracle" ise bir kâhinin trans halinde söyledikleridir. Burada kehanetin müşterisi, kâhinin söylediklerinin gerçekte dua edilen ulûhiyyetten geldiğine inanmaktadır.[98]

İslâm öncesi Türklerde kehanetin birçok türü mevcuttu. Kehanet çok eski dönemlerden beri dünyanın her tarafında yaygın olarak bulunuyordu; bugün de her kültür düzeyinde kehanetin çeşitli türleri (astroloji, billûr küre ile fal bakma, el falı, kâğıt falı vb.) belli ölçüde yaşamaktadır.

İslâm'dan önce kehanet yaygın olup kâhinlerin cin ve şeytanlarla irtibatlı oldukları kabul edilirdi. Câhiliye Araplarına göre dünyanın idaresinde ruhlar Tanrı'nın ortak ve yardımcıları konumunda olup saadete ulaşma veya felâketlerden korunma onların sayesinde mümkündü.[99] Şairler gibi kâhinlerin de göğe çıkıp meleklerin konuşmalarını dinleyen cinlerinin bulunduğuna inanılırdı. Câhiliye döneminde kâhinlerin fert ve toplum hayatında da önemli bir yeri vardı. İnanışa göre onlar ihtilâfları çözer, rüyaları tabir eder, kayıpları bulur, zina olaylarını belirler, hırsızlık ve adam öldürme gibi cürümleri aydınlatır, hastalıklara şifa bulurlardı. Ayrıca bir kabileye savaş ilân edileceği zaman kâhinlere danışılır, toplumsal ihtilâflarda ve aile anlaşmazlıklarında hakemliklerine başvurulur, gelebilecek her türlü felâketi önceden haber vermeleri istenirdi. Bu sebeple kabilelerin özel şair ve hatipleri yanında kâhinleri de bulunur ve işleri karşılığında "hulvân" denilen bir ücret alırlardı.

Kur'an'da kâhin kelimesi geçtiği iki yerde[100] Peygamber'in kâhin veya cinlerin etkisinde kalmadığı ve Kur'an'ın herhangi bir kâhinin sözü olmadığı bildirilmekte, dolayısıyla her iki âyette de Resûlullah kâhinlikten tenzih edilmektedir. Hz. Peygamber, kendisine kâhinlerin gaipten haber verme iddiasında bulundukları söylendiği zaman bu tür bilgilerin bir değerinin olmadığını bildirmiş, söylediklerinin bazen doğru çıktığı ifade edilince de bunların cinlerin kulak hırsızlığına dayandırılıp bir doğruya yüz yalanın karıştırılmasıyla ortaya çıktığını belirtmiştir.[101]

Tevhid ilkesine aykırılığı ve nübüvvete alternatif olma tehlikesi sebebiyle İslâm dininde kehanet şiddetle yasaklanmıştır. Kur'an'da gayb bilgisinin sadece Allah'a ait olduğu, cinlerin

[97] İlyas Çelebi, "Kâhin", *İstanbul: Diyanet İslâm Ansiklopedisi* (2001), 24/171-172.
[98] Ömer Faruk Harman, "Kâhin", *İstanbul: Diyanet İslâm Ansiklopedisi* (2001), 24/170-171.
[99] Cevâd Ali, *el-Mufassal fî târîhi'l-ʿArab kable'l-İslâm*, 6/806-823.
[100] Tûr 52/29; Hâkka 69/42.
[101] Buhârî, "Tıb", 46; "Tevhîd", 57; Müslim, "Selâm", 122-123.

gaybı bilmeyip yaldızlı sözlerle birbirlerini aldattıkları[102] haber verilmek suretiyle kâhinlerin bilgi kaynaklarının güvenilir olmadığına işaret edilir. Ebû Hanîfe, vahiy almaksızın insanların kalbinden geçenleri bildiğini ileri süren kişinin büyük günah işlemiş ve cehennemi hak etmiş olacağını söyler. Öte yandan hadislerde de kehanet kesinlikle yasaklanmış, bilgi için kâhinlere başvuranın Hz. Peygamber'e indirilen vahiyleri inkâr etmiş olacağı,[103] kıldığı namazların kırk gün kabul edilmeyeceği ve cennete giremeyeceği[104] bildirilmiştir.

Kitap ve Sünnet'te büyü, bazı nesne ve olayları uğursuz addetme gibi fal ve bakıcılık da yasaklanmış, kehanetin her çeşidi bâtıl kabul edilerek reddedilmiştir. Buna rağmen İslâm dünyasında kâhinlik tamamen ortadan kaldırılamamış, bu Câhiliye geleneği zaman zaman toplumun değişik kesimlerinde ilgi görmüştür. Günümüzde kâhinlere başvuranların sadece halkla sınırlı kalmayıp bir kısım seçkin insanların bile kâhinlerle ilgilenmesi ve bunlara itibar etmesi, ayrıca çağdaş dünyada kehanetin bazen dinî bir görünüm altında sunulması, konunun ciddiyetini gösterdiği gibi dinin aslî hüviyetini hurafe ve yanlışlardan koruma yükümlülüğünü de arttırmaktadır.[105]

16- BAKICI

Arapçadaki nâzır (ناظر) kelimesinin karşılığı olan bakıcı, herhangi bir nesneye bakarak kayıp eşya hakkında bilgi verdiği, geçmişe ve geleceğe dair olayları bildiği öne sürülen bir tür kâhin demektir. Bakıcı özellikle görme duyusunu kullanarak kehanette bulunur. Bunun için çok defa aynaya, tırnağa, su dolu tasa veya zeytinyağı gibi şeffaf maddelere, hayvanların yürek, ciğer ve kemiklerine bakarak bunların parlak ve saydam yüzeyinde gördüğünü öne sürdüğü hayalî şekillerden hareketle yitik ve çalıntı eşya hakkında bilgi verir. Kâhin ve falcı ise kehanetin bütün şekillerini içine alan daha kapsamlı birer terimdir. Bu sebeple bakıcının gaybı bilme konusundaki ruh gücünün kâhininkinden daha aşağı ve zayıf bir mertebede olduğu kabul edilir. Kâhinin, insanın gaybı bilmesine engel olan beşerî duygulardan sıyrılmakta güçlük çekmediği, bakıcının ise bütün duyu gücünü görme duyusunda yoğunlaştırmadıkça bunu gerçekleştiremediği kabul edilir.[106] Uzun bir geçmişi bulunan bakıcılığın eski Çin, İran, Mısır ve Bâbil'de olduğu gibi Câhiliye devri Arap kültüründe de izlerine rastlanır.

Bakıcıların gaipten haber vermek için kullandıkları yöntemler tarih boyunca farklı şekiller arz etmiştir. Günümüzde bakıcılık daha çok billurdan yapılmış bir kadehin içine bir miktar zeytinyağı ve mürekkep konduktan sonra çeşitli dualar okunarak cinlerin davet edilmesi ve bu sırada kadehe dikkatle bakıp burada görülecek hayalî varlıklar yardımıyla bilgi edinilmesi şeklinde icra edilir.

Kur'an'da ve bazı hadislerde şeytanların kendi dostlarına fısıltı şeklinde bazı haberleri taşıdıklarının bildirilmesi, İslâm bilginleri arasında yaygın olan ve bakıcının bilgisini cinlerin fısıltısı ile açıklayan birinci görüşü destekler gibi görünmekte[107] ise de Hz. Peygamber'in nübüvvetiyle bu kapının kapandığını bildiren haberler bu görüşün yanlışlığını gösterir mahiyettedir. Pozitif bilimlerin hızla gelişmekte olduğu çağımızda da bakıcıların sözlerine değer verenlerin, hatta dinî hayatı ve bilgisi zayıf olan sosyete arasında fantezi halinde de olsa bunlara iltifat edenlerin bulunduğu görülmektedir. Her türlü gaybî bilginin Allah'a mahsus olduğu ilkesini getiren İslâm dini,[108] bazı kabiliyetlerin geliştirilerek kullanılmasıyla gaybın bilineceği iddialarına değer vermediği gibi bu tür iddia sahiplerine bilgi için başvurulmasını da

[102] Yûnus 10/20; Neml 27/65; Sebe' 34/14; En'âm 6/112.
[103] Ebû Dâvûd, "Tıb", 21; İbn Mâce, "Tahâret", 122; Tirmizî, "Tahâret", 102.
[104] Müslim, "Selâm", 125.
[105] Çelebi, "Kâhin", 24/171-172.
[106] İbn Haldûn, *Mukaddime*, 1/301. (5. Baskı, 2007)
[107] Şuarâ 26/223; Hicr 15/18; Sâffât 37/10; Buhârî, "Tefsîr", 31.
[108] En'âm 6/59; Neml 27/65.

kesinlikle yasaklamıştır. Zira bakıcı ve diğer kâhinlerin verdiği haberler zan ve tahminin ötesine geçmeyen, tekrarı ve kontrolü mümkün olmayan asılsız bilgilerdir. İslâm'a göre gaybî bilginin yegâne sağlam kaynağı vahiydir, bu da Hz. Muhammed'in vefatı ile sona ermiştir. Bu sebeple müslümanların tarih boyunca bilgi için başvurdukları ve bundan sonra da başvurmaları gereken vasıtalar, doğru haber (haber-i sâdık) ile akıl ve duyular gibi objektif bilgi kaynaklarıdır.[109]

17- RUH ÇAĞIRMA

Gaipten haber vermeyle ilgili birçok yöntemden biri olan *ruh çağırma* (necromancy) ölen kimselerin ruhlarını büyü yoluyla çağırarak onlarla ilişki kurma metodudur.[110] Ruh çağırma karşılığında yerine göre ilmu istinzâli'l-ervâh (علم استنزال الأرواح), ilmu istihdâri'l-ervâh (علم الاستحضار الأرواح), ilmu'l-azâim (علم العزايم), ilmu da'veti'l-kevâkib (علم دعوة الكواكب), şa'beze (شعبزة), ilmu'l-hiyeli's-Sâsâniyye (علم حيل الساسانية) ve ilmu'l-istiâne bi-havâssi'l-edviye ve'l-müfredât (علم الاستعانة بخواص الأدوية والمفردات) ifadeleri de kullanılır. Ruh çağırma için Osmanlı literatüründe yaygın biçimde kullanılan terim ise huddâmcılıktır (خدامية).

Câhiliye Arapları medyûm tabiatlı insanları takip eden "reiy" veya "tâbi'" adında cinlerin varlığına, kâhinlerin bunlardan aldıkları haberlere dayanarak kehanette bulunduklarına inanırlardı. Cahiliyenin bu inancı -maalesef- zamanla rivayetlere yansımış ve cinlerle insanlar arasında irtibat kurulabileceğine,[111] insanların cinleri emir altına alarak kullanmalarının mümkün olduğuna inanılmıştır. Oysaki cinlerle insanlar arasında herhangi bir ilişkinin olması olası değildir; günümüzde böyle bir iletişimin olamayacağını belirtmek gerektir.[112]

Kur'an ve hatta hadislerden insanların ölen kişilerin ruhları ile temas kurduğuna ilişkin herhangi bir bilgi yoktur. Ruh çağırma seanslarında ölen kişilerin ruhları ile irtibata geçildiğine dair iddiaların dinî bakımdan mesnedi bulunmamaktadır. Dolayısıyla ruh çağırma seansında dışarıdan herhangi bir varlık gelmemekte, seansı yöneten medyûm tabiatlı kişi senaryoyu kendi hayal dünyasında yaşamaktadır.

Modern dünyada ruh çağırma uygulamalarına "alafranga cincilik" denilen bu tür olaylar günümüzde parapsikoloji, metapsişik ve paranormal adı altında araştırılmaktadır. Bu çevreler bilinen tabiat kanunlarıyla açıklanamayan hayalet görme, tıbbî yollar dışında şifa verme, telepati, telekinezi, ektoplazm, materyalizasyon ve radyestezi gibi normal ötesi parafizik, parapsişik veya psikofizyolojik olayları araştırma konusu edinmiştir.

Sonuç olarak ruh çağırma inanç açısından şirke düşmeye, amel yönünden ise kâhinlik, sihir vb. büyük günahları işlemeye zemin hazırlama yanında çıkar elde etme ve istismar aracı olarak kullanılmaya elverişli bir yöntemdir. Dolayısıyla bunu câiz görmek mümkün değildir. Binaenaleyh sihir, kehanet ve fal gibi günah sayılan bir davranışı, aslı esası olmayan bir hurafe, bâtıl inanış veya hipnoz olarak değerlendirmek gerekir.[113]

KAYNAKÇA

[109] İlyas Çelebi, "Bakıcı", İstanbul: *Diyanet İslâm Ansiklopedisi* (1991), 4/530.
[110] Ahmet Güç, "Ruh Çağırma", İstanbul: *Diyanet İslâm Ansiklopedisi* (2008) 35/200-201.
[111] Bazılarının zannettiği gibi insanlarla cinler arasında hukukî açıdan nikah mümkün değildir. Halk arasındaki bu tür rivayetlerin asılsızlığı, cinlerle evli olduğunu ileri süren kişilerin ruhî açıdan problemlerinin bulunduğu, tedaviye muhtaç oldukları yine muteber İslam kaynaklarında zikredilmektedir. Cilacı, "Büyücülük Modern Falcılık ve Astroloji", 36.
[112] Hicr 15/18; Sâffât 37/10; Cin 72/8-9, Mü'minûn 23/97-98. Buhârî, "Tefsîr", 31, "Bedʾu'l-halk", 11, "Tıb", 45, "Kitâbus-Salât", 75; Müslim, "Selâm", 122-124. Ayrıca bkz. Cevâd Ali, *el-Mufassal fî târîhi'l-ʿArab kable'l-İslâm*, 6/705-706.
[113] İlyas Çelebi, "Ruh Çağırma", İstanbul: *Diyanet İslâm Ansiklopedisi* (2008), 35/201-203; Cilacı, "Büyücülük Modern Falcılık ve Astroloji", 37-38.

Ağbal, Davut, "Kadızâde Mehmed Efendi'nin Üç Risâlesi Bağlamında Astroloji ile İlgili Görüşleri", *Erzurum İspirli Kadızâde Mehmed Ârif Efendi ve Ömer Efendi Sempozyumu* (2-4 Mayıs 2014 Erzurum), (2014), 357-387.

Akman, Mustafa, "Bazîdî'nin 'Âdât û Rusûmatnâmeê Ekrâdiyye'sinde Değindiği Batıl İnançlar", *V. International Halich Congress on Multidisciplanary Scientific Research*, January 15-16, 2023/İstanbul, (2023), 1152-1168.

Akman, Mustafa, "Mela Mehmûdê Bazîdî'nin "'Âdât û Rusûmatnâmeê Ekrâdiyye" Adlı Eserinde Anlattığı Gelenek ve Göreneklerin Günümüzdeki Durumu ve İslâm İnancı Açısından Değerlendirilmesi", *II. Uluslararası Zap Havzası Sempozyumu Kültürel Miras ve Sözlü Gelenek: Bildiriler*, 21-23 Ekim (2022), 37-108.

Akman, Mustafa, "Dia/İslam Ansiklopedisi'ndeki Üfürükçülükle İlgili Maddelerin Tahlili", *4. Uluslararası Boğaziçi Bilimsel Çalışmalar Kongresi* 27-28 Nisan 2024 İstanbul (ISARC), Editörler: Dilek Konuk Şener-Pero Duygu Dumangöz, 308-329.

Akman, Mustafa, *İbn-i Arabî: Kelâmî Tartışmalar Sorular Şüpheler* İstanbul: Ekin Yay., 2017.

Apaydın, H. Yunus, "Fesad", İstanbul: *Diyanet İslâm Ansiklopedisi* (1995), 12/417-421.

Aydın, Hasan, "Kozmolojik Temelleri Işığında İhvan es-Safa'da Astroloji ve Astrolojinin Meşruluğu Sorunu", *Kelam Araştırmaları Dergisi* [Kader], IX/1, (2011), 179-198.

Bakkal, Ali, "Nâbî'nin Astronomi ve Astroloji Hakkındaki Görüşleri", *Vefatının 300. Yıldönümünde Şair Nâbî Sempozyumu Bildirileri*, (Ankara: Atatürk Kültür, Dil ve Tarih Yüksek Kurumu, 2014), 255-275.

Bardakoğlu, Ali, "Kumar", *Ankara: Diyanet İslâm Ansiklopedisi* (2002), 26/364-367.

Bûnî, Ahmed b. Ali, *Şemsu'l-maʿârifi'l-kubrâ*, 2. Bsk., Beyrut: Müessesetu'n-Nur li't-tabaa, 2006/1427.

Cevâd Ali, *el-Mufassal fî târîhi'l-ʿArab kable'l-İslâm*, 2. Bsk. Camiatu Bağdad, 1993/1413.

Cilacı, Osman, "Büyücülük Modern Falcılık ve Astroloji", *Diyanet İlmi Dergi*, XXXIII/4, (1997), 29-38.

Çağrıcı, Mustafa, "İbrâhim Hakkı Erzurûmî", İstanbul: *Diyanet İslâm Ansiklopedisi* (2000), 21/305-311.

Çelebi, İlyas, "Bakıcı", İstanbul: *Diyanet İslâm Ansiklopedisi* (1991), 4/530.

Çelebi, İlyas, "İyâfe", *İstanbul: Diyanet İslâm Ansiklopedisi* (2001), 23/497.

Çelebi, İlyas, "Kâhin", *İstanbul: Diyanet İslâm Ansiklopedisi* (2001), 24/171-172.

Çelebi, İlyas, "Remil", İstanbul: *Diyanet İslâm Ansiklopedisi* (2007), 34/555-556.

Çelebi, İlyas, "Ruh Çağırma", İstanbul: *Diyanet İslâm Ansiklopedisi* (2008), 35/201-203.

Çelebi, İlyas, "Uğursuzluk", *İstanbul: Diyanet İslâm Ansiklopedisi* (2012), 42/51-52.

Çelebi, İlyas, "Yıldıznâme", *İstanbul: Diyanet İslâm Ansiklopedisi* (2013), 43/545-547.

Çelebi, İlyas, "Zâyirçe", *İstanbul: Diyanet İslâm Ansiklopedisi* (2013), 44/160-162.

Çelebi, İlyas, Bekir Topaloğlu, *Kelâm Terimleri Sözlüğü*, 4. Bsk., İstanbul: İSAM Yayınları, 2015.

Çelik, Ali, *İslam'ın Kabul ve Reddettiği Halk İnançları*, İstanbul. Beyan yay., 2013.

Demirci, Kürşat, "Burç", İstanbul: *Diyanet İslâm Ansiklopedisi* (1992), 6/421-422.

Demirci, Kürşat, "Uğursuzluk", *İstanbul: Diyanet İslâm Ansiklopedisi* (2012), 42/52-53.

Eren, Hulusi, "Tefe'ül Geleneği Bağlamında "Su'âl ve Cevâblı Tefe'ül-nâme Yâhûd Kolay Remiller" İsimli Eser Üzerine Bir İnceleme", *Artvin Çoruh Üniversitesi Uluslararası Sosyal Bilimler Dergisi*, VII/2, (2021), 105-128.

Ertuğrul, Özkan, "Cizre Köprüsü", İstanbul: *Diyanet İslâm Ansiklopedisi* (1993), 8/40.

Erzurumlu İbrahim Hakkı, *Mârifetnâme* (Açıklamalı Eksiksiz Metin), İstanbul: Bedir Yayınevi, 1999.

Eyüboğlu, İsmet Zeki, *Anadolu Büyüleri*, İstanbul: Derin Yayınları, 2004.

Fazlıoğlu, İhsan, *Kayıp Halka*, 4. bsk., İstanbul: Papersense Yayınları, 2015.

Fehd, Tevfîk, "İlm-i Ahkâm-ı Nücûm", *İstanbul: Diyanet İslâm Ansiklopedisi* (2000), 22/124-126.

Fehd, Tevfîk, "İlm-i Felek", *İstanbul: Diyanet İslâm Ansiklopedisi* (2000), 22/126-129 (Bu madde en son 07.12.2019 tarihinde güncellenmiştir.)

Fehd, Tevfîk, "Kur'a", *Ankara: Diyanet İslâm Ansiklopedisi* (2002), 26/381-382.

Fehd, Tevfîk, "Meysir", *Ankara: Diyanet İslâm Ansiklopedisi* (2004), 29/509-510.

Güç, Ahmet, "Ruh Çağırma", İstanbul: *Diyanet İslâm Ansiklopedisi* (2008) 35/200-201.

Harman, Ömer Faruk, "Kâhin", *İstanbul: Diyanet İslâm Ansiklopedisi* (2001), 24/170-171.

Hüseynî, Seyyid Süleyman, *Havasu'l-Kur'an ve Kenzu'l-havâs* (ve Keyfiyyet-i Celb ve Teshîr): *Gizli İlimler Hazinesi*, Hazırlayan: Mustafa Varlı, İstanbul: Esma Yay. (Şakir Hoca Kitabevi), 1989.

İbn Haldûn, *Mukaddime*, çev. Süleyman Uludağ, 6. Bsk., İstanbul: Dergâh Yay. 2009.

İbnu'l-Hâc et-Tilimsânî el-Mağribî, *Şumûsu'l-envâr ve kunûzi'l-esrâri'l-kubrâ*, Beyrut: Dâru'l-cîl, ts.

İnan, Abdülkadir, "Müslüman Türklerde Şamanizm Kalıntıları", *Ankara Üniversitesi İlahiyat Fakültesi Dergisi*, 1/4, (1952), 19-30.

İnan, Abdülkadir, "Müslüman Türklerde Şamanizm Kalıntıları", *Makaleler ve İncelemeler*, (Türk Tarih Kurumu Yayınları, 1968), 462-479.

İnan, Abdülkadir, *Eski Türk Dini Tarihi*, İstanbul: Kültür Bakanlığı, 1976.

İnan, Abdülkadir, *Hurafeler ve Menşeleri*, Bâtıl İnanışlar Serisi, Ankara: Diyanet İşleri Başkanlığı Yayınları, 1962.

İpşirli, Mehmet, "Kadızâde, Ahmed Şemseddin", İstanbul: *Diyanet İslâm Ansiklopedisi* (2001), 24/96-97.
Kannevcî, Ebu't-Tayyib Sıddîk Hasan Han, *Ebcedu'l-ulûm el-Veşiyyu'l-merkum fi beyanı ahvali'l-ulum*, thk. Abdulcabbar Zekar, Dımaşk: Vezaretu's-sekafe, 1978.
Karaman, Gülay, "Klasik Türk Şiiri Estetiğinde Sihir" *Turkish Studies/ Türkoloji Araştırmaları*, X/8, (İstanbul, 2015), 1503-1535.
Kaya, Seyfettin, "Ortaçağ Arap-İslam Devletlerinde İlm-i Nücum ve Müneccimlik", *Uluslararası Tarih Araştırmaları Dergisi*, XI/6, (2019), 2311-2324.
Kılıç, Sadık, "Seküler Dünyanın Gizli Dini: Falcılık", *Astroloji, EKEV Akademi Dergisi*, I/2, (1998), 1-8.
Koçak, Muhammet, "Mâtürîdî Kelâm Düşüncesinde Astroloji Eleştirileri", *Uludağ Üniversitesi İlahiyat Fakültesi Dergisi*, XXXII/2, (2023), 279-309.
Kutluer, İlhan, "Burç", *İstanbul: Diyanet İslâm Ansiklopedisi* (1992), 6/422-424.
Malinowski, Bronislaw, *Büyü Bilim ve Din*, çev. Saadet Özkal, İstanbul: Kabalcı Yayınları, 1990.
Meral, Yasin, "İbn Meymûn'un Astroloji Mektubu", *Ankara Üniversitesi İlahiyat Fakültesi Dergisi*, LXIII/2, (2022), 1091-1105.
Meral, Yasin, "İbn Meymun'un Astrolojiye Dair Görüşleri", *İslâmi Araştırmalar*, XXXIII/3, (2022), 734-747.
Meral, Yasin, *Sâmirî'nin Buzağısı*, Ankara Okulu Yayınları, 2018.
Mülâyim, Selçuk, "Burç", İstanbul: *Diyanet İslâm Ansiklopedisi* (1992), 6/424.
Nesefi, Ebu'l-Muin, *Matüridi Akaidi Bahrü'l-Kelam Tercümesi*, Notlarla çev. Ramazan Biçer, 1. Bsk., İstanbul: Gelenek Yayıncılık, 2010.
Nesefî, Ebû'l-Muin, *Bahru'l-Kelam*, tahkik: Veliyuddin Muhammed Salih el-Ferfûr, 2. Bsk., Dımaşk: Dâru'l-Ferfûr, 2000/1421.
Osmonova, Nurjan Narıbayeva, "Kutadgu Bilig'deki Astrolojik ve Totemik Unsurlar", *Yûsuf Has Hâcib'in Doğumunun 1000. Yılında Kutadgu Bilig: Türk Dünya Görüşünün Şâheseri Uluslararası Sempozyumu Bildirileri*, 18-20 Kasım 2016, (2016), 580-583.
Örnek, Sedat Veyis, *100 Soruda İlkellerde Din Büyü Sanat Efsane*, 3. Bsk., İstanbul: Gerçek Yayınevi, 1995.
Öz, Mustafa, "Ezlâm", *İstanbul: Diyanet İslâm Ansiklopedisi* (1995), 12/67.
Özketen, Şerife, "Astroloji ve İnsan İradesi Üzerine Bir Değerlendirme", *Kafkas Üniversitesi İlahiyat Fakültesi Dergisi*, VIII/16, (2021), 581-595.
Pirinç, Ahmet, "Ahkâmü'n-Nücûm (Astroloji) Eseri Bağlamında Fârâbî'nin Bilimsel Yöntem Anlayışı", *Eskiyeni: Sosyal Bilimler Dergisi* [Anadolu İlahiyat Akademisi Araştırma Dergisi], 41, (2020), 541-569.
Râzî, Muhammed Fahreddîn, *Tefsiru'l-Fahri'r-Râzî* (et-Tefsiru'l-kebir- Mefâtihu'l-Ğayb), 1. Bsk., Beyrut: Dâru fikr, 1981/1401.
Reşîd Rızâ, Muhammed - Muhammed Abduh, *Tefsîru'l-Kur'âni'l-hakîm: Tefsîru'l-Menâr*, 2. Bsk., Mısır: Dâru'l-Menâr, 1367.
Sağlam, İbrahim, "'Uğursuzluk Üç Şeydedir...' Rivayetinin İsnad ve Metin Yönünden Tahlili", *Kırıkkale Üniversitesi İslâmî İlimler Fakültesi Dergisi* (KİİFAD) [Kalemname], II/3, (2017), 81-108.
Sayılı, Aydın, "İbn Sînâ'da Astronomi ve Astroloji", *İbn Sînâ Doğumunun Bininci Yılı Armağanı*, 2. Bsk., (Ankara: Türk Tarih Kurumu Yayınları, 2014), 205-254.
Sinanoğlu, Mustafa, "Müneccime", *İstanbul: Diyanet İslâm Ansiklopedisi* (2006), 32/6-7.
Şahyar, Ayşe Esra, "Safer Ayına Dair Uğursuzluk Telâkkisi ve Kaynakları", *Hadis Tetkikleri Dergisi*, XIV/2, (2016), 105-113.
Şen, Ahmet Tunç, "Rasattan Takvime: XV/XVI. Yüzyıl Osmanlı Dünyasında Astrolojinin Yeri Üzerine Bazı Gözlemler", *Osmanlı'da İlim ve Fikir Dünyası: İstanbul'un Fethinden Süleymaniye Medreselerinin Kuruluşuna Kadar*, edt. Ömer Mahir Alper ve Mustakim Arıcı (İstanbul: Klasik Yayınları, 2015), 227-249.
Şener, H. İbrahim, "Eşref-i Sâat", İstanbul: *Diyanet İslâm Ansiklopedisi* (1995), 11/476-477.
Tanyu, Hikmet, "Büyü", *İstanbul: Diyanet İslâm Ansiklopedisi* (1992), 6/501-506.
Topaloğlu, Bekir, "Mârifetnâme", Ankara: *Diyanet İslâm Ansiklopedisi* (2003), 28/57-59.
Uygun, Azize, "Antik Dönem Büyüsel Tedaviler ve Günümüz Örnekleri", *Süleyman Demirel Üniversitesi İlahiyat Fakültesi Dergisi*, 27, (2011/2), 65-86.
Uygun, Azize, "İslami Gelenekte Tılsımlı Yedi Sembollü Mühürler", *Turkish Studies: Comparative Religious Studies*, XIV/2, (2019), 395-413.
Uygun, Azize, "Yazılı Büyü Olarak Muska: Kenzü'l-Havâs Örneği", *Süleyman Demirel Üniversitesi İlahiyat Fakültesi Dergisi*, 29, (2012/2), 211-236.
Uysal, Şule Yüksel, "'Akra-Halkâ Deyişi Özelinde Hz. Peygamberin Safiyye'ye Uğursuzluk Nisbetinin İmkanı Üzerine", *Cumhuriyet İlahiyat Dergisi*, XXIV/1, (2020), 321-344.
Uzun, Mustafa İsmet, "Burç", İstanbul: *Diyanet İslâm Ansiklopedisi* (1992), 6/424-426.
Yapıcı, Hakan, "İslam Medeniyetinde Fikri Bir Alan Olarak Astrolojinin Bugünü ve Yarını", *Doğu-Batı Medeniyetlerinin İnşasında Tarih, Kültür, Sanat, Felsefe ve Din*, (Konya: Türkiye İmam Hatipliler Vakfı Yayınları (TİMAV), 2019), 164-174.

Yazır, Elmalılı M. Hamdi, *Hak Dini Kur'an Dili*, sadeleş. İ. Karaçam-E. Işık- N. Bolelli- A. Yücel, İstanbul: Azim Dağıtım, Zehraveyn, ty.

Yılmaz, Kerim, "Uğursuzluğun Psiko-Sosyal Sebepleri ve Kur'an'da Uğursuzluk Olgusu", *Gümüşhane Üniversitesi İlahiyat Fakültesi Dergisi*, VIII/16, (2019), 269-294.

Zebîdî, Ahmed, *Sahîh-i Buhârî Muhtasarı Tecrîd-i Sarîh Tercemesi ve Şerhi*, çev. Ahmed Naim- Kâmil Miras, 4. Bsk., Ankara: DİBY, 1978.

Zerkeşî, Bedruddîn, *Hz. Aişe'nin Sahabeye Yönelttiği Eleştiriler*, çev. Bünyamin Erul, Ankara: Kitabiyat Yay., 2000.

EMEKLİ AKADEMİSYEN KELAMCILAR, ESERLERİ VE FİKİRLERİ

RETIRED ACADEMIC THEOLOGISTS, THEIR WORKS AND IDEAS

Doç. Dr. Mustafa Akman
Hakkari Üniversitesi, İlahiyat Fakültesi, Kelâm ve Mezhepler Tarihi
ORCID: 0000-0001-6675-1315

ÖZET

Türkiye'nin batılılaşma serüveni Cumhuriyet'in ilanının bir hayli öncesine uzanır. XVI. yüzyıl ve sonrasında Batı'da bilim, sanat ve edebiyatta yenilikler ardı ardına gelmeye başlayıp Batı toplumları Rönesans ve Reform sürecine girince, bu durum; Batı toplumu ile irtibat halinde bulunan Osmanlı bürokrat, bilim adamı ve sultanlarının dikkatini çekmiş ve bazı çalışmalara göre Fatih döneminden başlayıp III. Selim ve II. Mahmud dönemlerinde hızlanan ve Tanzimat'la artık kökleşerek bugüne gelen bir süreç olmuştur. Batı ile ilişkiler beraberinde bir takım düşünce sorunlarını getirmiş; bu meyanda İslâm inancının temel parametrelerine eleştiriler serdedilmiştir. Buna binaen klasik kelam formasyonunun yeterli gelmediğini gören dönem aydınları *Yeni İlm-i Kelam* denilen süreci başlatmışlardır. Osmanlının yıkılması ve peşinden kurulan Cumhuriyet yönetimi; dağılarak yıkılan Osmanlı bakiyesi adına her ne varsa reddetmiş, toplumu bu doğrultuda tanzim etmek niyetiyle dinî eğitim ve bu bağlamda kelama da rezerv koyarak devamına mani olmuştur. Ancak ilerleyen dönemde konjonktürün değişmesiyle yeniden İmama Hatip Liseleri ve İlahiyatların açılmasıyla kelam ilmi de tekrar hayatiyet sağlamış ve bunun eğitimini sağlayacak uzmanlara ihtiyaç hasıl olmuştur. Bu dönemden itibaren görev alan bu ilim ehli belli sürelerde akademik çalışmalarını yapmış, eserler üretmiş ve böylece ilim dünyasına katkılarını sunmuşlardır. Ancak bu zevat da zamanın akışına bağlı olarak sürelerini tamamlamış ve görevden emekli olarak vazifelerini tamamlamışlardır. Bu çalışmamızda Cumhuriyet Türkiyesi'nde yeniden başlayan ilahiyat fakülteleri ve bu bağlamda kelam eğitimi veren hocalardan emekli olanların hayat hikayeleri, fikirleri, makale ve kitap gibi yazdığı eserleri ve yönettiği tezler üzerinden kısaca tanıtmak istedik.

Anahtar Kelimeler: Kelam, Emekli Kelamcı, Türkiye Cumhuriyeti

ABSTRACT

Turkey's westernization adventure dates back well before the declaration of the Republic. XVI. When innovations in science, art and literature began to come one after the other in the West in the 19th century and later, and Western societies entered the Renaissance and Reform process, this situation attracted the attention of Ottoman bureaucrats, scientists and sultans who were in contact with Western society, and according to some studies, starting from the Fatih period and III. Selim and II. It was a process that accelerated during the reign of Mahmud and took root with the Tanzimat reforms until today. Relations with the West brought with it some intellectual problems; In this regard, criticisms have been made against the basic parameters of the Islamic faith. Therefore, the intellectuals of the period, who saw that the classical kalam formation was not sufficient, started the process called new ilm-i kalam. The collapse of the Ottoman Empire and the Republican administration established after it, rejected everything in the name of the Ottoman remnant that was destroyed by disintegration, and prevented its continuation by placing reserves in religious education and theology in this context, with the intention of

regulating the society in this direction. However, in the following period, with the change of the conjuncture and the opening of Imam Hatip High Schools and Theological Seminaries, the science of theology became vital again and there was a need for experts to provide its education. These scientists, who have been working since this period, have carried out their academic studies for a certain period of time, produced works and thus made their contributions to the world of science. However, depending on the flow of time, these people also completed their lives and completed their duties by retiring from duty. In this study, we wanted to briefly introduce the faculties of theology that were restarted in Republican Turkey and the retired teachers of theology education in this context, through their life stories, ideas, works they wrote such as articles and books, and theses they supervised.

Keywords: Kalam, Retired Theologian, Republic of Turkey.

GİRİŞ

Din eğitim veren okulların bu çerçevede İlahiyat fakültelerinin yeniden açılmasıyla buralarda *Kelâm Anabilim Dalı* adıyla bölümler açılmış ve burada uygulanan ilahiyat programında kelâm anabilim dalından beklenen yeterlikleri öğrencilere kazandırmak üzere bir kısmı zorunlu olan çok sayıda ders okutulmaktadır. Bunların bazıları: İslam Dini Esasları, Kelâm Tarihi, Sistematik Kelâm, Mukayeseli Halk İnançları, Kelâm Metodolojisi, Klasik Kelâm Metinleri, Günümüz Kelâm Problemleri, Kelâm, Kelâm Okulları, Modern Dönem İnanç Problemleri, Kültürümüzde Batıl İnançlar, Türk Kelamcıları ve Karşılaştırmalı Teoloji başlıklı derslerden oluşmaktadır.

Günümüz Türkiye'sinde Kelâm alanında yapılan çalışmaları dört kalıp altında toplayabiliriz. Bunlar, Kur'an'a göre ... , Mütekellime göre ... , Kelâmî Ekollere göre ... , Popüler kültürün mantığına uyarlanan: Ne söylersen gider, ne söylersen müşterisi bulunur anlayışına göre ... şekillenen kalıplardır. Kelâm İlmi'nin itikadî meselelere ve toplumun gündeminde yer alan sorunlara yaklaşımı halen bu dört formda sürmektedir. Bunlardan birincisi; Kur'an'ı anlamayı şahsi perspektife indirgeyen anlayışı, ikincisi; tarihin içinden tarihte yaşayan insana seslenen vahyin, tarih içindeki herhangi bir mütekellim tarafından yapılan yorumunu, tarihsel yapıdan soyutlayarak 'gerçeklik' parantezine alan anlayışı, üçüncüsü: "Geleneksel teolojik paradigmalar'ın dünya görüşü olma özelliğini gözden kaçıran, değişen dünyanın ve değişen dilin farkında olmadan bunların geçerliliğini düşünen anlayışı simgeler. Sonuncu kalıp ise vahyin yorumunu farklı kılan etkenleri, farklı olmanın olmazsa olmazı sayarak her yorumun meşru olduğunu dolayımlı olarak dile getiren sofistik yaklaşımla kesişir.[1]

KELAMCILAR

Burada ele alacağımız kelamcıların belli başlı eserlerini tanıtıp haklarında kısa değerlendirmeler yapacak ve kelâmî konulara bakışlarını tasvir edeceğiz. Türkiye'de diğer dinî ilimlerde olduğu gibi kelâm ilminde de *Dârülfünun İlâhiyat Fakültesi*'nden sonra, son kırk yılın öncüleri konumunda olanlar, çoğunlukla Ankara Üniversitesi İlâhiyat Fakültesi ve Yüksek İslâm Enstitülerinde 1980'li yılların başına kadarki dönemde bu ilimle iştigal eden bilim adamlarıdır. Kelâmda öncü nesil de denilebilecek bu zevat yaklaşık1950-1980 arası dönemde kelâmla iştigal etmiş akademisyenlerdir. Bunlar Muhammed Tâvît et-Tancî, Kemal Işık, Hasan

[1] Nadim Macit, "Günümüz Türkiye'sinde Kelâm İlmi ve Temel Sorunları", *Kelâmın İşlevselliği ve Günümüz Kelâm Problemleri*, (2000), 51.

Hüseyin Tunçbilek, Mevlüt Özler, Bekir Topaloğlu, Hüseyin Atay, Ahmet Akbulut, Ahmet Saim Kılavuz, İlyas Çelebi, Şerafeddin Gölcük, Mustafa Sait Yazıcıoğlu, Mustafa Saim Yeprem, Yusuf Şevki Yavuz, Adil Bebek, Cihat Tunç, Metin Yurdagür, İsa Doğan, Mehmet Dağ, Arif Yıldırım, Emrullah Yüksel, Süleyman Toprak, Mustafa Türkgülü, Abdurrahim Güzel ve Muhittin Bağçeci'dir.[2]

Türkiye'de son dönem kelâm ilmiyle iştigal eden öncü ilim adamları olarak takdim ettiğimiz bu zevatın çalışmaları ve bu ilme katkıları hakkında bir genel değerlendirme yapıldığında, onların en temel fonksiyonunun bu alandaki ilmî çalışmaları başlatmak ve ilim adamları yetiştirmek suretiyle 1930'lu yıllardan itibaren orta ve yüksek öğrenim programlarında bulunmayan kelâm ilmi geleneğiyle bir tür bağ kurma teşebbüsü olduğunu görürüz. Onların -bu disiplin için bir başlangıç noktasını teşkil eden- çalışmalarından kelâm ilmine giriş türü eserler yanında, kronolojik veya sistematik mahiyetteki ders notlarının günümüzde dahi bu ilmin tarihinin, ilim adamlarının, problemlerinin ve terimlerinin ana hatlarıyla ortaya konulmasında önemli katkıları olduğu gibi, bazıları da ülkemizde bu alanın klasikleri olmuştur. Onların kelâm ilmine giriş türü eserler yanında, kronolojik veya sistematik mahiyetteki ders notları, klasik kelâm metinlerinin tenkitli neşirleri ve bazılarının Türkçeye çevrilmesi, İslâm'ın temel esasları, Allah'ın varlığının delilleri, vahiy, irade hürriyeti ve bilgi meseleleriyle ilgili telif çalışmaları bu ilmin tarihinin, ilim adamlarının, problemlerinin ve terimlerinin ana hatlarıyla ortaya konulmasında önemli bir başlangıç teşkil etmiştir.

Bu dönemde gerçekleştirilen önemli çalışmaların başında İmâm Mâturîdî (ö.333/944), Ebu'l-Mu'în en-Nesefî (ö.508/1114) ve Nûreddîn es-Sâbûnî (ö.580/1184) gibi Mâturîdî gelenek yanında, Ebu Hamid el-Gazzâlî (ö.505/1111) ve Fahreddîn er-Râzî (ö.606/1210), Ebû Nasr Tâceddin es-Subkî (ö.771/1370) gibi Eş'arî çizgiye mensup kelamcıların bazı eserlerinin tenkitli neşirleri ile bunlara ilaveten Ebu'l-Yüsr el-Pezdevî (ö.493/1100) ve Hızır Bey (ö.863/1459) gibi kelamcıların bazı eserlerinin Türkçeye çevrilmesi gelmektedir. Bu dönemdeki telif türü çalışmaların ise Kur'an'a göre İslâm'ın temel esasları, Allah'ın varlığının delilleri, vahiy, irade hürriyeti ve bilgi meseleleri üzerine yoğunlaştığı görülmektedir. Ayrıca Osmanlı dönemi kelamcıları yanında, Mu'tezile gibi bir mezhebi esas alan çalışmalar da bulunmaktadır.

Öte yandan klasik kelâm problemleri, kelâm mezheplerinden müspet ilim ve din ilişkisine kadar farklı konularda Doğu'dan Batı'dan çeşitli eserlerin çevrildiğini görüyoruz. Dönemin kelamcılarının yaklaşımlarını -istisnaları bulunmakla birlikte- büyük çapta *Yeni İlm-i Kelâm* akımının tavırlarıyla özdeşleştirmek mümkündür. Şöyle ki, onlara göre de kelâm ilmi önemli ve gerekli olmakla beraber, kendi tabirleriyle ıslah edilmeye muhtaçtır. Bu dönem kelamcıları da Yeni İlm-i Kelamcılar gibi Müslümanların yeniden ilim ve medeniyetler kurup devam ettirmelerini sağlamak için Batı'da gelişme gösteren ulûm ve funûnu takip edip onları bilerek, değerlendirerek ve gerekli tenkitleri yaparak kelâm ilminde yenilik arayışlarını gerçekleştirmeyi hedeflemişlerdir.

Dönemin çalışmalarında Hüseyin Atay'ın İslâm felsefesiyle ilgili eserleri dışında varlık ve tabiat konularına fazla girilmemiştir. Akla yer vermekle birlikte, vahye dayalı bir bilgi metodu benimsenmiş, tek başına akılcılığın yetersizliği dile getirilmiştir. Allah'ın varlığı, zât-sıfat ilişkisine dair mezhebî tartışmalardan öte felsefî bir konu değil, iman ve tasdikle ilgili bir mesele olarak görülmüş, bilimsel verilerle desteklenen delillere de ağırlık verilmiştir. Bu bağlamda maddenin maddî varlıklara bile temel olamayacağı hususu vurgulanmak suretiyle materyalizm, pozitivizm ve Darwinizm tenkit edilmeye çalışılmıştır. İrade problemi ise insanın irade hürriyetinin mevcudiyeti vurgulanarak işlenmiştir.

[2] Mustafa Sinanoğlu, "Türkiye'de Son Dönem Kelâm Çalışmaları: Gelenek ve Modernite Arasında Bir Arayış", *Modern Dönemde Dinî İlimlerin Temel Meseleleri*, İlmî Toplantı, (2007), 116.

Dönem kelamcılarının orijinalitesi, ele aldıkları problemlerin ötesinde, uzun bir dönemden sonra bu disiplinle ilgili çalışmaları başlatmak yanında, yaklaşımlarında klasik dönem mezhepleri arasındaki tartışmaları ikinci plana iterek ihtiyaç hissedildiğinde farklı mezheplerin görüşlerini kullanmakta bir beis görmemeleri, kelâmın sınırlarını genişleterek onu yeniden usûluddin çerçevesinde mütalaa etmeleridir. Bir bakıma herhangi bir problem karşısında İslâmî bakış açısının korunması ve onun savunulması kelâmın meselesi olarak görülmüş, bu ilmin çerçevesi genişletilmiştir. Ancak neticede dönem kelamcılarının sistematik bir metodu takip etmemekle birlikte, Kur'an'a dayalı bir akılcılığı benimsedikleri, bunun ötesinde doğrudan selefî veya modernist gibi nitelendirilebilecek bir eğilim sahibi olmadıkları görülmektedir.[3]

Türkiye Curnhuriyeti'nin kuruluş aşamasında 1924 yılında gerçekleştirilen *Tevhid-i Tedrisat Kanunu* ile İstanbul Dâlrülfünûn'unda bir İlahiyat Fakültesi açılmıştır. Buradaki kelâm dersleri İzmirli İsmail Hakkı (1869-1946) tarafından yürütülmüştür. Fakülte, 1933 yılında gerçekleştirilen üniversite reformu ile kapatılmış ve edebiyat fakültesi içerisinde *İslamî İlimler Enstitüsü* olarak açılmıştır. Buradaki kelâm dersleri de Yusuf Ziya Yörükan (1887-1954) tarafından verilmiştir. 1933-1949 yılları arasında din öğretimine yaklaşık 15 yıl ara verilmiştir. Ancak 1949 yılında Ankara Üniversitesi bünyesinde bir İlahiyat Fakültesi kurulmuştur. Burada kelâm dersleri, mezhepler tarihi bünyesinde işlenmiştir. Bu doğrultuda ilk kelâm çalışmaları da daha çok İtikadî İslam Mezhepleri bağlamında yapılmıştır. Ankara Üniversitesi'nde kurulan İlahiyat Fakültesi'nde kelâm dersleri sırasıyla Yusuf Ziya Yörükan, Muhammed Tâvît et-Tancî (1918-1974), Hüsnü Lostar (1888-1962), Nafiz Danışman ve Hüseyin Atay tarafından yürütülmüştür. Daha önceleri mezhepler tarihi kürsüsünde işlenen kelâm ilmi, 1974 senesinde müstakil kürsü haline gelmiş ve böylece akademik anlamda ilk kelâm çalışmaları burada başlamıştır.[4] Şu da var ki Ankara İlahiyat açılırken açan iradenin tercihiyle hoca kadrosu genelde dinî hassasiyet ve yaşantısı ya zayıf ya da olmayan ve bir kısmı da ithal hocalarla eğitime başladığından bu fakülte, belirtilen imajla bilinegeldiği için halk nezdinde imajı olumsuz olarak başladıysa da ilerleyen zamanda özellikle kelâm ve mezhepler tarihi kürsüleri -makalemize de konu olan- Hüseyin Atay, Ahmet Akbulut gibi dinî bütün ancak gelenekte kaybolmayan ve öğrencilerine özellikle gelenekte yerleşik düşünsel konularda sorgulama yeteneği sağlamaya gayret eden hoca profili yer almaya başlamıştır. Bu ise süreç içerisinde muhalifleri de olan nitelikli bir ilahiyat aklının oluşmasına vesile olmuştur.

Türkiye'de 1930'lu yıllardan, 1949 yılında Ankara Üniversitesi İlâhiyat Fakültesi'nin kuruluşuna kadar geçen sürede orta ve yüksek öğrenim programlarında İslâmî ilimlere yer verilmediği için A. Ü. İlâhiyat Fakültesi'nin kuruluşuyla birlikte ve daha sonraki yıllarda yüksek İslâm enstitülerinin açılmasıyla, İslâmî ilimlerin, geleneğiyle kopmuş olan bağın tekrar kurulması süreci başlamıştır. Yaklaşık 1950'li yıllardan, yüksek İslâm enstitülerinin 1980'li yılların başında ilâhiyat fakültelerine dönüştüğü yıllara kadarki dönemde kelâm ilmiyle iştigal eden öncü konumundaki ilim adamları bu alanda ilmî çalışmaları başlatmakla kalmamış, başka ilim adamları da yetiştirmek suretiyle bu ilmin geleceğine kalıcı yatırımlar yapmışlardır. Bu çalışmalar genelde Kur'an'dan hareketle yapılan faaliyetler, bir kelamcı veya âlim esas alınarak yapılan çalışmalar, bir kelâm mezhebine göre yapılan çalışmalar, klasik kelâm konuları ve problem çalışmaları, tenkitli metin neşri veya klasik metin çevirileri, metot çalışmaları nevinden olmuştur.[5] Bu meyanda çok da ilmî ve akademik olmayan bir yaklaşımla özellikle Osmanlı döneminin kelâm sahasına giren bütün yönlerine de hayranlıkla bakılmıştır.[6]

---

[3] Sinanoğlu, "Türkiye'de Son Dönem Kelâm Çalışmaları: Gelenek ve Modernite Arasında Bir Arayış", 124.
[4] Ramazan Biçer, "Türkiye'de Yapılan Kelâm Tezleri Üzerine Bir Değerlendirme", *Türkiye Araştırmaları Literatür Dergisi*, XIV/27, (2016), 317-318.
[5] Sinanoğlu, "Türkiye'de Son Dönem Kelâm Çalışmaları: Gelenek ve Modernite Arasında Bir Arayış", 131-134.
[6] Osmanlı hayranlığı: "İslam düşünce mirasının güçlü bir temsilcisi olan Osmanlı, tarih sahnesine çıkmasının ardından İslam medeniyetinin taşıyıcısı haline geldi ve elde ettiği bilimsel imkanları yeni bir terkiple neredeyse

Öte yandan Ahmet Akbulut'un sahabe dönemi hadiselerinin itikadî farklılaşmalara etkileri ve nübüvvetle ilgili çalışmalarıyla geleneğe eleştirel yaklaşımların başladığını da görmekteyiz. Ancak bu eleştirel tavrı, Hüseyin Atay'ın oluşturduğu eleştirel bakış açısının belli ölçüde devamı olarak görmek de mümkündür. Dönemin çalışmalarının genelde kelâm geleneğini tanıtıcı bir karakter taşıdığı, metodik ve eleştirel mahiyetteki yaklaşımların ilk örneklerini vermeye[7] başladığı görülmekle beraber gerek geleneği anlamaya yönelik gerekse sistematik çalışmalar gerçekleştirmeye yönelik metodik bir dönüşümün henüz gerçekleştirilemediği de bilinmektedir.[8]

Sonuç olarak bizce kelâm, sabitelerini Kur'an ve mütevâtir sünnetin muhkem ifadelerine dayanan inanç esaslarıyla sınırlandıran, bir anlam kaymasını önlemek için nasların semantik tahlillerine giden, insanın ve toplumun dinamizmini yakalayan, Havâric ve Mu'tezile'ye tepkisel olarak gelişen iman-amel ayrımını aşarak amelle bütünleşen imana dayalı bir hayatı hedefleyen, reaksiyoner ve antitez olmaktan öte inşacı, pozitif alternatifler üreten, akıl yanında vicdan ve kalplere de hitap eden, zamanın beşerî birikimlerini değerlendirerek kullanmaktan çekinmeyen, cedelci metodu terk ederek ilâhî rehberliği göz ardı etmeden problemlere çözüm üreten bir keyfiyet kazanmalıdır.

1- Muhammed Tâvît et-Tancî (merhum: 1918-1974)

Aslen Faslı olup sonradan Türk vatandaşlığına alınan Prof. Dr. Muhammed Tâvît et-Tancî'nin (محمّد تاويت الطنجي) babası ile dört amcası İspanyol sömürgecilerine karşı on iki yıl boyunca savaşmış, iki amcası şehid olmuş, babası bir ara kadılık görevine getirilmiş, daha sonra Tanca'ya gelmiş, ailenin bağlı bulunduğu Nâsıriyye tarikatının mensubu olarak zâhidâne bir hayat sürmüş ve ilimle meşgul olmuştur.

Tancî ilk eğitimini babasından aldı, hıfzını tamamladı, temel ilimlere ait bazı manzum metinleri ezberledi. 1943'te Kahire Üniversitesi (Câmiatu Fuâdi'l-evvel) Arap Dili Bölümü'nü bitirdi. Yüksek lisansını Ahmed Emîn'den (1886-1954) İbn Haldûn'un *Mukaddime*'sinin ilmî neşrini yaptı. Muhtemelen 1950'de el-Câmiatu'l-Arabiyye'nin yazma eserleri inceleme komisyonuyla geldiği İstanbul'da Tancî'nin önünde yeni ufuklar açıldı ve İslâm ilimleriyle ilgili birçok eseri tanıma fırsatı buldu. 1951'de İstanbul'da düzenlenen XXII. Milletlerarası Müsteşrikler Kongresi'nde Hellmut Ritter (1892-1971) ve Irak ulemasından İzzet Hasan gibi çeşitli ilim adamlarıyla tanıştı.

1953'te Türkiye'ye davet edilen Tancî, Ankara Üniversitesi İlâhiyat Fakültesi'nde İslâm Felsefesi Kürsüsü profesörlüğüne tayin edildi. Burada İslâm felsefesi derslerini okutmaya başladı; Yusuf Ziya Yörükân'dan boşalan İslâm dini ve mezhepleri tarihi derslerini de üstlendi. On yıla yaklaşan bu görevi sırasında lisans öğrencilerinin yanı sıra lisans üstü öğrencileri de kendisinden yararlandı, bu fakültenin ilmî faaliyetlerine büyük katkılarda bulundu. 1962-1965 arası Fas'ta bulunan Tancî, Türkiye'ye döndü ve İstanbul'a yerleşti.

İstanbul'da bir Türk kızıyla evlenen et-Tancî, İstanbul Yüksek İslâm Enstitüsü'nde kelâm, tevhid, İslâm mezhepleri tarihi ve belâgat-ı Kur'aniyye dersleri verdi; kelâm, tefsir, hadis ve fıkıh dallarında enstitüye alınan asistanların yetişmesi ve tezlerini hazırlamaları konusunda büyük yardımları oldu. 1970-1971'de İslâm Dini ve Mezhepleri Tarihi Kürsüsü profesörlüğüne

son asra kadar sürdürmeyi başardı." Osman Demir, "Osmanlı'dan Cumhuriyet Türkiye'sine Akâid-Kelâm Literatürü: Kişiler, Eserler ve Gelenekler Üzerinden Bir Hâsıla", *Türkiye Araştırmaları Literatür Dergisi*, XIV/27, (2016), 9-52. Ayrıca bkz. Oğuz Bozmaoğlu- Dündar Akıcı, "Cumhuriyet Türkiye'sinde Osmanlı Kelâmı Üzerine Yapılmış Çalışmalar", *Osmanlı'da İlm-i Kelâm: Âlimler, Eserler, Meseleler*, (2016), 581-640.

[7] Bkz. Ramazan Biçer, "Türkiye'de Kelam ve İslam Mezhepleri Tarihi Çalışmaları", *Kelam Araştırmaları Dergisi* [Kader], X/2, (2012), 1-2.

[8] Sinanoğlu, "Türkiye'de Son Dönem Kelâm Çalışmaları: Gelenek ve Modernite Arasında Bir Arayış", 124-125.

tayin edilerek Ankara Üniversitesi İlâhiyat Fakültesi'ne döndü, 1973'te Türkiye Cumhuriyeti vatandaşlığına alındı.

Tancî'nin, çoğu ilmî neşir biçiminde olan çalışmalarına yazdığı sunuş bölümleri, zengin dipnotları ve hataları düzeltilmiş sağlam metinler çok yönlü titiz bir alim olduğunu gösterir niteliktedir. Ankara İlâhiyat Fakültesi ve İstanbul Yüksek İslâm Enstitüsü'nde yetişmekte olan asistan ve genç ilim adamlarının hemen tamamı bu dönemlerde Tancî'den yararlanmış, bunlar özellikle enstitülerin sonraları fakülteye dönüşmesi sürecinde bu sayede akademik görevlerin üstesinden gelebilmiştir. Aralarında bazı şarkiyatçıların da bulunduğu âlimler tarafından takdir edilen Tancî'yi Louis Massignon (1883-1962) ve Franz Rosenthal (1914-2003) takdir etmiş, Ritter onun için "Mağrib ülkesinden büyük bir âlim" nitelemesi yapmıştır.

1971 yılında görevini tekrar Ankara'ya nakleden ve iki yıl sonra 1973 yılında vefat eden Tancî, İlahiyat alanında birçok insanın yetişmesinde emeği geçti. Ayrıca Türkiye kütüphanelerinde bulunan nadir yazmaların neşrinde gayreti oldu. Deyim yerindeyse 1930-1950 arası dini eğitimde yaşanan fetret döneminin meydana getirdiği eksikliğin giderilmesinde Balkanlardan gelen Ahmet Davudoğlu (1912-1983), Bekir Sadak (1920-1993), M. Tayyib Okiç (1902-1977) gibi isimlerle birlikte büyük gayret ve katkıları oldu.

Bazı Eserleri: İbnü'n-Nedîm'in *el-Fihrist*'i ile İbn Haldûn'un *Mukaddime*'si tamamlanamadıkları için yayımlanamamıştır. İlmî Neşirleri: **1**. İbn Haldûn, *et-Taʿrîf bi'bni Haldûn müʾellifi'l-kitâb ve rihletühû ğarben ve şarken*. İbn Haldûn'un *Kitâbu'l-ʿİber* adlı eserinin kendi hayatını anlattığı son cildidir. **2**. Muhammed b. Futûh el-Humeydî, *Cezvetu'l-muktebis fî zikri vulâti'l-Endelüs*. Endülüs'ün fethinden (92/711) 450/1058 yılına kadar gelen siyasal ve kültürel tarihi inceleyen bir eserdir. **3**. İbn Haldûn, *Şifâʾu's-sâʾil li-tehzîbi'l-mesâʾil*. İlâhî feyze, ilham ve mârifete ulaşmak için kitap okuma veya bir şeyhe bağlanma yöntemlerinden hangisinin tercih edilmesinin gerektiğine dair bir soruya verilen cevabı içermektedir. Eserde ayrıca İslâm dünyasındaki tasavvuf hareketlerine bakışlar yapılmaktadır. *Şifâʾu's-sâʾil*'i, Süleyman Uludağ, *Tasavvufun Mahiyeti* adıyla Türkçeye çevirmiştir. Tancî'nin 100 sayfalık girişinde İslâm'da tasavvuf hareketinin ortaya çıkışı ve gelişmesine ayrılan kırk sayfalık bölümün *Fi't-Tasavvufi'l-İslâmî* adıyla ayrı basımı yapılmış ve Bekir Topaloğlu tarafından, *İslâm Tasavvufu Üzerine* adıyla Türkçeye çevrilmiştir. **4**. Bîrûnî, *Tahdîdu nihâyâti'l-emâkin li-tashîhi mesâfâti'l-mesâkin*. Enlem-boylam hesaplamaları, şehirler arası mesafeleri belirleme ve kıble yönünü bulma usulleri gibi konuların ele alındığı bir eserdir. **5**. Fuzûlî, *Matlaʿu'l-iʿtikād fî maʿrifeti'l-mebdeʾ ve'l-meʿâd*. Temel akaid ve kelâm konularına dair olup nâşir tespit edilebilen, oldukça hatalı tek yazma nüshasına dayanmış, metni tashih edip açıklamalarının kaynaklarını göstermiş ve baş tarafına bir giriş yazmıştır. Eser, M. Esat Coşan (1938-2001) ve Kemal Işık'ın Türkçe tercümesiyle birlikte yayımlanmıştır. Ayrıca müellifin yayımlanan çeşitli makaleleri de bulunmaktadır.[9]

İlahiyat Makaleleri Veri Tabanında Tâvît Tancî hakkında farklı müelliflerce yazılmış, 5 tanesi Arapça olan 24 makale kaydı bulunmaktadır. Bunlardan 22 tanesi "Uluslararası Prof. Muhammed b. Tavît et-Tancî Sempozyumu, 13-14 Ekim 2011" adıyla düzenlenen sempozyumda sunulan bildirilerdir:

M. Akif Aydın, "Muhammed Tâvît Tancî (1918-1974), vefeyât"; Muhsin Balakbabalar, "Prof. Muhammed b. Muhammed Tavit et-Tanci"; Ayşe Emel Tancî Kefeli, "Muhammed b. Tavît et-Tancî'nin Hayatı ve Eserleri (1918-1974)"; Tahir Kahhar, "Rus ve Özbek İlim Çevrelerinde Muhammed b. Tavît et-Tancî ile İlgili Değerlendirmeler"; Metin Yurdagür, "Muhammed b. Tavît et-Tancî'nin İslam Araştırmaları Merkezi'ne (İSAM) İntikal Eden Metrûkesi"; Fuat Günel, "Muhammed b. Tavît et-Tancî'nin İslam Araştırmaları Merkezi'ne

[9] Bekir Topaloğlu, "Tancî, Muhammed", İstanbul: *TDV İslâm Ansiklopedisi*, (2010), 39/562-564; Metin Yurdagür, *Mâverâünnehir'den Osmanlı Coğrafyasına Ünlü Türk Kelâmcıları*, 2. Bsk., M.Ü. İlahiyat Fakültesi Vakfı (İFAV) Yayınları, (2019), 240-246.

(İSAM) İntikal Eden Metrûkesi"; Abdülmecit İslamoğlu, "Muhammed b. Tavît et-Tancî'nin Türk Tarih Kurumu'na İntikal Eden Metrûkesi"; Bekir Topaloğlu, "Muhammed b. Tavît et-Tancî'nin İslâm Araştırmalarında İlmî Neşir Yöntemi"; Ahmet Akbulut, "Muhammed b. Tavît et-Tancî'nin Kelamî Görüşleri"; Hasan Onat, "Muhammed b. Tavît et-Tancî'nin Mezhepler Tarihçiliği"; Şamil Dağcı, "Muhammed b. Tavît et-Tancî'nin Fıkıh Dünyası"; Mehmet Bayrakdar, "Muhammed b. Tavît et-Tancî'nin İslam Felsefesi'ne Katkıları"; İlyas Çelebi, "Muhammed b. Tavît et-Tancî'nin Klasik Dönem Tasavvuf Hareketine Yaklaşımı"; Faik Ahmedzade, "Muhammed b. Tavît et-Tancî'nin Kur'an'ın İcaz ve Belağatı"; Fazlı Arslan, "Muhammed b. Tavît et-Tancî'nin Musîkî ve Resim Üzerine Araştırmaları"; Sıddık Korkmaz, "Muhammed b. Tavît et-Tancî'nin Şiîliğe Bakışı"; Sönmez Kutlu, "Muhammed b. Tavît et-Tancî'nin Din-Siyaset İlişkisine Yaklaşımı"; Mehmet Özdemir, "Muhammed b. Tavît et-Tancî Zaviyesinden Hz. Peygamber"; İsmail Yakıt, "Muhammed b. Tavît et-Tancî'nin Kur'an ve İslâm Anlayışı". **Arapça olanlar**: Muhammed Abdülhalim Bichi, "el-Bîetu's-Siyâsiyye fi'l-Magrib ve Eseruhâ fî Neş'eti Muhammed b. Tâvît et-Tancî (Mağrip'te Siyasî Çevre ve Muhammed b. Tavît et-Tancî'nin Yetişmesindeki Etkisi)"; İzzuddîn Ma'mîş, "et-Tekâtuâtü's-Sekâfiyye fî Şahsiyyeti Muhammed b. Tâvît et-Tancî ve Devruhâ fî Mükevvenihi'l-Fikrî (Muhammed b. Tavît et-Tancî'nin Kişiliğinde Kültür Kesişmeleri ve Düşüncesinin Oluşumundaki Rolü)"; Abdussamed Aş'ab, "el-Üstâz Muhammed b. Tâvît et-Tancî el-Âbid fî Mihrâbi'l-İlm (İlim Mihrabına Adanmış Bir Hayat: Prof. Muhammed b. Tavît et-Tancî)"; Ayman Fuad Seyyid, "Muhammed b. Tâvît et-Tancî ve Meşrûu Neşreti "el-Fihrist" li'n-Nedîm (Muhammed b. Tavît et-Tancî ve İbn Nedîm'in Kitâbu'l-Fihrist'ini Tahkiki Projesi)"; İbrahim Şabbûh, "Bir Muhakkik Olarak Muhammed b. Tavît et-Tancî".

İlahiyat Makaleleri Veri Tabanında et-Tancî hakkında, 22 tanesi *e-Makâlât Mezhep Araştırmaları* dergisinin "Muhammed b. Tavît et-Tancî özel sayısı"nda (2011, IV/1)] yayınlanmış olan toplam 49 adet makale bulunmaktadır. Bunlardan bazıları: "Abû Mansûr al-Mâturîdî", "Kitabu'l-Mukasara İnda'l-Muzakara (Kitâbu'l-Mükâsere İnde'l-Müzâkere)", "Şehristanî'nin Kitabu'l-Milel ve'n-Nihal'i (Arapça Metinlerde Neşredilmeyen Kısımlar)", "İslam'da Hilafet ve Mezheplerin Doğuşu", "Gazzali'ye Göre Kur'an'ın Tefsiri", "İslâm Mezhepleri Hakkında Düşünceler", "İslâm Mezhepleri ve Tarihi", "Mezhepler Tarihi", "İslam Mezhepleri ve Tarihi Notları (1971-1972)", "Kelâm İlmi", "İslam Hukuku", "Belâğat-i Kur'aniyye", "İslâmiyet", "Muhammed Resulullah I", "Muhammed Resulullah II", "Allah'ın Elçisi Muhammed-Vahiy", "Vahyin Çeşitleri ve Kur'an-ı Kerim", "Ahlakın Önemi ve İslâm Dinine Göre Temelleri I", "Ahlakın Önemi ve İslâm Dinine Göre Temelleri II", "İslâm'da Hürriyet", "Zekatın Ödenmesine Dair Bazı Mülahazalar -Nisap Teorisiyle İlgili Bir Tahlil-", "Kur'an-ı Kerîm'in İ'cazı (Kadı İyaz'dan Tercüme)", "İslâm'da Hilâfet ve Mezheplerin Doğuşu", "İslâm Mezhepleri Tarihi Dersleri Müfredatı", "Kelâm Dersleri Müfredatı", "Abu Mansur al-Mâturîdî". Bu makale isimlerinden Tancî'nin daha çok hangi konularda yoğunlaştığı anlaşılmış olmaktadır. Ayrıca Ebru Koçak, 2013 yılında Tancî hakkında: "Muhammed Tavid Tanci ve Mezhepler Tarihçiliği" adıyla Yüksek Lisans yapmıştır.

2- Kemal Işık (merhum: 1929-1995)

Prof. Dr. Kemal Işık, 1929'da doğduğu Gönen'deki ilk ve orta öğrenimini yaptıktan sonra 1948'de Irak'a gitti ve 1950 yılında lise öğrenimini Bağdat'ta bitirdi. Daha sonra Milli Eğitim Bakanlığınca Mısır'a gönderilerek Yüksek Öğrenimini 1957'de Kahire Üniversitesi Dâru'l-Ulûm Fakültesi'nde tamamlayarak "Arap Dili-Edebiyatı ve İslâmî İlimler" lisans diploması aldı. 1958'de Kahire'de bulunan Ayn-ı Şems Üniversitesi Eğitim Fakültesi'nden (Külliyyetu't-Terbiyye) pedagoji ve psikoloji diploması aldı. 1960'ta Ankara Üniversitesi İlâhiyat Fakültesi'nde kelâm dersi asistanlığına atandı.

1960'ta Ortaçağ İslam düşüncesi tarihinde önemli bir yer işgal eden, inanç sistemleri ve hür düşünceyi temsil etmeleri bakımından dikkati çeken ve akılcı bir yöntem izledikleri için İslam dünyasında kültür tarihi yönünden büyük bir önem taşıyan Mu'tezile ekolünü ele alan "Mu'tezile'nin Doğuşu ve Kelâmî Görüşleri" konulu tezini pekiyi derece ile vererek "İlâhiyat Doktoru" unvanını aldı. Klasik kelam üzerinde aklî düşünceyi temsil eden, İslam dünyasının Doğu bölgelerinde, özellikle Orta Asya sahasında Türkler arasında yayılma imkânı bulan Ebû Mansûr el-Mâturîdî ve itikâdî öğretilerini işleyen "Mâturîdî'nin Kelâm Sisteminde İman, Allah ve Peygamberlik Anlayışı" konulu doçentlik tezi ile 1974'te kelâmdan doçent oldu.

1975'te Ankara Üniversitesi Dil ve Tarih-Coğrafya Fakültesi Arap Dili ve Edebiyatı Kürsüsü Başkanlığına atandı. 1977'de İngiltere'de alanıyla ilgili araştırmalarda bulundu. 1982'de profesör oldu. Aynı tarihte de Yüksek İslam Enstitülerinin İlâhiyat Fakültelerine dönüştürülmeleri ve üniversite bünyelerine sokulmaları sürecinde ilk fakülte kurucu dekanlığına atandı. 1992'de fakültemiz Kelâm Anabilim Dalı öğretim üyeliği görevinden emekliye ayrıldı. 1995 yılında vefat etti. Yabancı dil olarak İngilizce, Fransızca ve Arapça bilmekteydi.

Kemal Işık, kelâma şu eserleriyle katkıda bulunmuştur: Eserleri: *Mu'tezile'nin Doğuşu ve Kelâmî Görüşleri*, 1967 (Doktora Tezi); *Mâturîdî'nin Kelâm Sisteminde İman, Allah ve Peygamberlik Anlayışı*, 1980 (Doçentlik Tezi); Fuzûlî, *Matla'u'l-İ'tikâd fî Ma'rifeti'l-Mabda'i va'l-Ma'âd*, (Esat Coşan'la birlikte çeviri), 1962; İtikâd'da Orta Yol (al-İktisâd fî'l-İ'tikâd), (Gazzâlî'den çeviri, 1986); Tutarsızlığın Tutarsızlığı (Tehâfüt et-Tehâfüt), (İbn Rüşd'den Mehmet Dağ'la birlikte çeviri), 1986; *İslâm Sûfîleri*, (The Mystics of Islam), (Reynold A. Nicholson'dan komisyonla birlikte çeviri).

İlahiyat Makaleleri Veri Tabanında Işık'ın yazdığı 3 makale bulunmaktadır: "Mutezile'nin İlk Kurucusu Vâsıl b. Atâ ve Büyük Günah Meselesi"; "Nazzâm ve Düşünceleri", "İslâmiyete Göre Kölelik", Wafi'den çeviri. Ayrıca 1961 Anayasasını Cemal Muhtar'la birlikte Arapçaya çevirdi.

3- Hasan Hüseyin Tunçbilek (merhum: 1951-2013)

1951 yılında Afyon'da doğan Prof. Dr. Tunçbilek ilk tahsilinden sonra hıfzını ikmal etti ve bu arada özel Arapça dersler aldı. 1972'de Konya İmam-Hatip Okulunu ve 1974-1978'de Ürdün Üniversitesi İlâhiyat Fakültesi'ni bitirdi. Mekke Ümmu'l-Kurâ Üniversitesi'nde lisansüstü ve Kelâm Dalı'nda 1990 yılında doktorasını tamamlayan Tunçbilek, 1992'de Harran Üniversitesi İlâhiyat Fakültesi'nde göreve başladı. 2004'de doçent olan Tunçbilek, 2013'te vefat etti.

İlahiyat Makaleleri Veri Tabanında Tunçbilek'in şu makale ve bildirileri bulunmaktadır: "İlâhî Sıfatların İsbatı, Sayısı, Kısımları ve İsim-Sıfat İlişkisi"; "Mevlana'da Vahdet-i Vücud Telakkisi"; "Mevlânâ'da Vahdet-i Vücûd Telâkkisi"; "Muhyiddin İbn Arabî'de Vahdet-i Vücûd Telâkkisi"; "İslâm Düşüncesinde Cehennemin ve Cehennem Azabının Ebediyeti ve Fenası Problemi"; "Abdurrahman b. Ebî Bekr b. Dâvud el-Hanbelî es-Sâlihî ed-Dımaşkî: Hayâtuhû ve Müellefâtuhû", (Arapça); "Allah'ın Sıfatlarının Mahiyeti Problemi"; "Allah'ın Sıfatlarının Mahiyeti Problemi"; "Bilgi Kaynağı Olarak Haber-i Sâdık"; "Cennet ve Cehennem Halen Mevcut mu?"; "Ebu Bekir Bâkillânî'nin Hayatı ve Bazı Kelâmî Görüşleri"; "Havle Kitâbi "el-Kenzü'l-Ekber fi'l-Emr bi'l-Ma'rûf ve'n-Nehy ani'l-Münker", (Arapça); "İslâm'ın Dışındaki Monoteist Düşünce ve İnançlarda Ulûhiyet Anlayışı"; "Harut ve Marut İki Melek mi?", (Ahmet Bedir ile müşterek); "Ebû Bekir Bâkıllânî Hayatı ve Bazı Kelâmî Görüşleri". Bu çalışmalardan Tunçbilek'in ilgi ve zihin dünyasını tahmin etmek mümkündür.

4- Mevlüt Özler (merhum:1957-2014)

1957'de Erzurum/Tortum'da doğan Prof. Dr. Mevlüt Özler, 1976'da Erzurum İmam-Hatip Lisesi'nden ve 1980'de Erzurum Yüksek İslâm Enstitüsü'nden hâfızlığını tamamlayarak mezun

oldu. Öğrenciliği boyunca çeşitli hocalardan Arapça dersler aldı. 1981'de Kelâm Ana Bilim Dalı'nda asistan olan Özler, 1982'de Erzurum Yüksek İslâm Enstitüsü'nün kapatılıp öğrenci ve öğretim elemanlarının Atatürk Üniversitesi İlâhiyat Fakültesi'ne nakledilmesi üzerine bu fakülteye geçti. 1985'de *İmâmu'l-Haremeyn el-Cüveynî ve Akidesi* adlı teziyle yüksek lisansını Şerafettin Gölcük'ün danışmanlığında; 1991'de *Ehl-i Sünnet ve Mu'tezile'de Tevhid* adlı doktora tezini ise Mustafa Said Yazıcıoğlu'nun danışmanlığında bitirdi. 1994'te doçent, 2000'de profesör oldu. Suudi Arabistan, Fransa, Ürdün, Belarus, Almanya, Hindistan ve Bulgaristan'da ilmî araştırmalar yapan Mevlüt Özler çok iyi derecede Arapça ve İngilizce biliyordu. 2014'te geçirdiği beyin kanaması sonucu vefat etti.

DİA'da hakkında yazılan maddede belirtildiğine göre çalışmalarına İslâm düşüncesi açısından bakış yapan Özler bu sebeple eserlerinde "İslâm düşüncesinde..." üst başlığını kullanmıştır. *İslâm Düşüncesinde Tevhid* adıyla yayımlanan doktora çalışmasında Ehlisünnet ile Mu'tezile'nin tevhid anlayışlarını mukayeseli bir şekilde ele almıştır. *İslâm Düşüncesinde 73 Fırka Kavramı*'nda da benzer yöntemi benimsemiştir. Fırkalaşmayı tabii görmekle beraber fırkalar arasında düşmanlık ve kavgaya karşı çıkmakta, birlikte yaşamayı tavsiye etmekte, tarihî süreçte ortaya çıkan anlayışları eleştirel bir gözle yeniden ele almayı teklif etmektedir. Müellif, geçmişe takılıp kalmayı uygun bulmadığı gibi modernliğin peşinden gitmeyi de onaylamamaktadır. Geçmişin yanlışlarını ve doğrularını günümüze taşıyarak gelenekle modernlik arasında yer alacak bir sentezin yapılabileceğini söylemektedir. Kur'an-ı Kerim'e yaklaşırken önce meselenin Kur'anî temellerinin tespit edilmesinin gerektiğini düşünmekte, fırka ve şahısların görüşleri istikametinde Kur'an'a yaklaşılması durumunda Kur'an'ın ikinci planda bırakılması gibi bir yanlışa düşülmüş olacağını kaydetmektedir. Özler görevli bulunduğu fakültede lisans dersleri yanında yüksek lisans ve doktora derslerine de girmiş, çok sayıda yüksek lisans ve doktora tezi yönetmiştir. Özler çalışmalarında mutedil, uzlaştırıcı, eleştirileri ölçülü, muhatapları incitmeyen, hâkim gelenekten ayrılmayan, kavram analizine önem veren, analitik bir düşünce tarzını benimsemiştir.[10]

Eserleri: Özler'in *Ehl-i Sünnet ve Mutezile'de Tevhid Anlayışı* (Ankara 1991) adlı doktora çalışmasından sonra *İslâm Düşüncesinde Tevhid* (İstanbul 1995), *ehl-i sünnet ve ehl-i bid'at kavramları çerçevesinde İslâm Düşüncesinde 73 Fırka Kavramı*[11] (İstanbul 1996), *İslâm Düşüncesinde Ehl-i Sünnet Ehl-i Bid'at Adlandırmaları* (Erzurum 2001), *İslâm Düşüncesinde İnsan Hürriyeti*[12] (İstanbul 1997) gibi akâid-kelâm geleneğini irdeleyici, tanıtıcı çalışmalar gerçekleştirdiği görülmektedir.

İlahiyat Makaleleri Veri Tabanında Özler'in şu makale ve bildirileri bulunmaktadır: "Ehlü's-Sünne ve'l-Cema'a" Oluşum Süreci, Tarihsel Bağlamı ve Kimliği Sorunu"; "İlâhî İsim ve Sıfatları Tesbitte Yöntem"; "İnsan Hürriyeti Meselesinin Kur'ân'ın Bütünlüğü İçinde Tahlili"; "Kur'ân'ın İki Anahtar Kavramı Işığında Allah'ın Birliği Meselesinin Semantik Bir Tahlili"; "Malati; Hayatı, Eserleri ve İtikâdî İslâm Fırkalarına Bakışı"; "Allah'ın Zatının Mahiyeti ve Aklen İdrâki Meselesi"; "İki Akaid Metni: el-Fıkhu'l-Ekber İle en-Nesefî Akâidi'nin Muhteva Açısından Mukayeseli Bir Tahlili"; "Müstakil Bir Fırka Olarak Ortaya Çıkışı ve Dini Tefekkür Alanındaki Metodu Açısından Mu'tezile"; "Kadızâde Mehmed Efendi'nin Mümeyyizetü Mezhebi'l-Maturidiyye ani'l-Mezhebi'l-Ğayriyye Adlı Risâlesi ve İnsanın Hürriyeti Sorunu";

[10] İlyas Çelebi, "Özler, Mevlüt", Ankara: *TDV İslâm Ansiklopedisi*, (2019), (gözden geçirilmiş 3. basım) EK-2/389-390; Ömer Aydın, *Başlangıçtan Günümüze Türk Kelâmcıları*, (İstanbul: İşaret Yayınları, 2017), 255-257.

[11] Eserde Ehl-i sünnet ve ehl-i bid'at adlandırmalarının tarihî arka planı ve kavramsallaşma süreçleri incelenmiştir. Bu arada ümmetin yetmiş üç fırkaya ayrılacağını bildiren rivayetler karşılaştırılıp değerlendirilmekte, fırka kavramı ve itikadî İslâm fırkaları üzerinde durulmakta, fırka-i nâciye, Ehl-i sünnet ve ehl-i bid'at adlandırmaları konu edinilmektedir. Müellif bu rivayetteki yetmiş üç sayısının çokluktan kinaye ve kurtuluşa eren fırkanın İslâm geleneğinin çoğunluğunu temsil eden Ehl-i sünnet olduğunu söylemektedir.

[12] İmâmü'l-Haremeyn el-Cüveynî eksenli olarak hazırlanmış bir araştırma olup eserde Kur'an'da insan hürriyeti, kelâm ilminde insan hürriyeti ve İslâm mezheplerinin görüşlerinin tahlil ve tenkidi yer almaktadır.

"Kelam Anabilim Dalı Yüksek Lisans Programları" (Temel Yeşilyurt ile müşterek); "Tuğrul Bey Dönemi Düşünce Hayatında Entelektüel Bir Kriz: Ehl-i Bid'at'e Lanet Kampanyası". Bu çalışmalardan ve diğer eserlerinden Özler'in ilgi ve zihin dünyasını tahmin etmek mümkündür.

5- Bekir Topaloğlu (Merhum: 1932-2016)

1932'de Trabzon'da doğan Prof. Dr. Topaloğlu, dedesinden hıfzını bitirdikten sonra tecvid okuyup tashih-i huruf yaptı. Resmen kaldırılmakla birlikte medrese geleneğinin gayr-ı resmî olarak henüz devam ettiği aynı bölgede ilk öğrenimiyle birlikte dedesinden Arapça ve dini ilimlerde, medrese geleneğine göre şer'i ilimlerden 1949'da on yedi yaşında iken icazet aldı. 1952-1959'da dedesinin talebi ve telkini ile yeni açılan İstanbul İmam-Hatip Okulu ve 1959-1963'de açılışında kendisinin de emek ve gayreti bulunan İstanbul Yüksek İslam Enstitüsü'nde okudu. Bu dönemin önemli simaları olan Celaleddin Ökten (1882-1961), Bekir Haki (1882-1975), Abdullah ve Abdurrahman Şeref Güzelyazıcı (1904-1978), Zekai Konrapa (1888-1969) ve Nureddin Topçu'dan (1909-1975) dersler aldı. Yüksek öğrenim yıllarında talebe temsilciliği ve talebe cemiyeti başkanlığı yaptı.1963-1966'de İstanbul İmam Hatip Okulu meslek dersleri öğretmenliği yaparken Mehmet Sofuoğlu'nun (1923-1987) danışmanlığında hazırladığı ilk eseri olan "İslâm'da Kadın" adlı mezuniyet tezini/kitabını yazdı.

1966'da Yüksek İslam Enstitüsü'ne Kelâm asistanı olan Topaloğlu, Muhammed Tancî danışmanlığında "İslam Kelâmcıları ve Filozoflarına Göre Allah'ın Varlığı İspat-ı Vacip" adlı tezini hazırladı. Tancî, Topaloğlu'nun asistanlığı yıllarında anlaşmalı olarak İstanbul Yüksek İslam Enstitüsü'nde görev yapmaktaydı. Bir taraftan da derslerini Arapça takrir eden hocası Tancî'nin tercümanlığını yaptı. 1971'de tezini vererek İstanbul Yüksek İslam Enstitüsü Kelâm öğretmenliğine atandı. İstanbul Yüksek İslam Enstitüsü'nün Marmara Üniversitesine bağlı İlâhiyat Fakültesi haline getirilmesinden sonra Topaloğlu, bu fakültede 1983 yılında doktor ve 1986'da da doçent oldu. Topaloğlu 1988'de İslâm Felsefesi anabilim dalında, 1993'de ise Kelâm anabilim dalında profesör oldu.

Topaloğlu'nun kelâm ilmine katkıları bağlamında zikredilmesi gereken en önemli kalemlerden biri de Türkiye Diyanet Vakfı İslâm Ansiklopedisi'ne yazdığı veya redaksiyonunu üstlendiği maddelerdir. Diyanet Vakfına bağlı İslâm Araştırmaları Merkezi (İSAM) tarafından neşredilen İslam Ansiklopedisine Hadis, İslam Felsefesi ve Ahlak, İslam Tarihi ve Medeniyeti, Kelâm ve Mezhepler Tarihi, Tefsir ilim dallarında yazdığı 130 madde ve 1090 redaksiyon ile önemli bir katkı sağladı. *TDV İslâm Ansiklopedisi*'nin kurucularından, idarî ve ilmî sorumlularından olan Topaloğlu'nun, özellikle "Allah", "Ahiret", "Esmâ-i Hüsnâ" gibi kelâm ile ilgili maddeleri, makalenin ötesinde bir kitap çalışması boyutundadır. Söz konusu ansiklopedi sayesinde İslâm medeniyetinin pek çok alanıyla birlikte, İslâmî ilimlerin kronolojik ve sistematik olarak bir haritasının çıkartıldığı, bu ilimlerle iştigal eden ilim yolcularına kendi disiplinleriyle ilgili küllî bir bakış açısına sahip olma imkânı tanındığı gibi, Türkçede bir ilim dili oluşturma çabalarına ciddi anlamda katkı sağlandığı da muhakkaktır. Topaloğlu, başından itibaren öncü rol aldığı ansiklopedinin hazırlanması sürecinde üstlendiği İnceleme Kurulu başkanlığı görevini ölümüne kadar sürdürdü. Türkiye Diyanet Vakfı İslâm Ansiklopedisinde İnceleme Kurulu Başkanlığı, Kelâm-Mezhepler Tarihi ilim heyeti başkanlığı ile te'lif ve redaksiyon görevlerini yürüten Topaloğlu, 2002'de emekli oldu ve 2016'da vefat etti.

Mütevazi ve gösterişsiz bir Müslüman olarak yaşayan Topaloğlu, geleneksel ve çağdaş eğitimi şahsında birleştirmiş olan son dönemin müstesna din âlimlerindendir. Tahsil hayatında onu en çok etkileyen hocaları dedesi Kutluoğlu, İstanbul İmam-Hatip Okulu'nda ders veren Nurettin Topçu, Celâl Hoca (Celâlettin Ökten) ve Mustafa Sabri Sözeri'dir (1926-2000). Onun ilmî şahsiyetinin oluşmasında etkili olmuş kişilerden biri de tez danışmanı Muhammed et-Tancî'dir.

Lisans ve yüksek lisans derslerinde daha çok klasik matbu eserleri, doktorada ise yazma halindeki metinleri okutur; eski ve yeni dönem kelâm metinleri ve konuları arasında karşılaştırmalar yapardı. Derslerinde metinler çerçevesinde İslâmî ilimlere ve kelâm meselelerine yeni bakışlar yapılır, temel İslâm ilimlerinde yeni bir inşa hareketine duyulan ihtiyaç üzerinde durulurdu. Topaloğlu hocalığı süresince çok sayıda yüksek lisans ve doktora tez çalışması yönetmiş, birçok kelâm uzmanı yetiştirmiştir. Ayrıca resmî öğrencileri dışında kelâm alanında akademik çalışma yapan pek çok araştırmacı da onun birikim ve rehberliğinden yararlanmıştır.

Nübüvvet konusuna ve Mâturîdî mezhebi hakkındaki çalışmalara özel bir ilgi duyan Topaloğlu'nun önem verdiği ve bizzat uyguladığı faaliyetlerden biri de tahkik (edisyon kritik) çalışmalarıdır. Türkiye Diyanet Vakfı İslâm Araştırmaları Merkezi'nde (İSAM) uygulanan tahkik projesi Topaloğlu'nun teşvikleriyle geliştirilmiş ve onun ilmî sorumluluğunda yürütülmüştür. Topaloğlu'nun bir diğer hizmeti de "Nesil hareketi" içindeki faaliyetleridir. Dinine, vatanına hizmet edecek bir nesil oluşturup bu nesli günümüz toplumunun ilmî ve dinî ihtiyaçlarına karşılık verecek düzeyde yetiştirme fikri kendisinde daha İmam-Hatip Okulu öğrencisiyken oluşmaya başlamış, Yüksek İslâm Enstitüsü öğrenciliği ve ardından hocalık görevleri sırasında bu fikir güçlenerek devam etmiştir.

Topaloğlu'nun önemle üzerinde durduğu konuların başında müslümanların Kur'an ve Sünnet'le olan irtibatı gelir. Ona göre, geçmişte olduğu gibi günümüzde de müslümanlar Kur'an'dan büyük ölçüde uzaklaşmış bulunmaktadır. Onları tekrar Kur'an'la buluşturmak müslüman ilim ve fikir adamları için öncelikli görevdir. Ancak Kur'an'a dönüş çağrısı bazı çevrelerin sünneti dışlayan söylemlerinden farklıdır. Bilgiye ulaşma yollarının sağlam duyular, doğru haber ve akıl olduğu şeklindeki geleneksel anlayışa bağlı kalan Topaloğlu, başından itibaren İslâmî bilgi geleneğinde doğru haberin Kur'an'ın yanında sünneti de içerdiğine dikkat çeker. Ona göre İslâm inancının başta gelen kaynağı olan Kur'an hem Selefiyye hem de kelamcılar tarafından ihmal edilmiş, Kur'an'ın zihnin yanı sıra kalbe de hitap eden üslûbu ve muhtevası yeterince değerlendirilmemiştir. Halbuki Kur'an'da yaratanla yaratılanlar arasında sevgiye dayalı bir ilişkiye yer verilir. Hadis mecmualarında nakledilen Resûlullah'a ait dualar da Allah'la iletişim kurma örnekleridir.

Kur'an'ın bu özelliklerinin kelâmî eserlere de yansıması gerektiğini düşünen Topaloğlu'na göre bu unsurların eksik olması halinde kelâm çalışmalarında ortaya konacak söylem ya sırf felsefî bir karakter taşır veya -Gazzâlî'nin de belirttiği gibi- sadece bir cedel hüviyetine bürünüp etkileyici güçten yoksun kalır. Kelamcılar, başlangıçta İslâm dışı inanç ve düşünce akımlarına, daha sonra da müslümanlar arasında oluşan farklı telakkilere karşı bazılarınca "cedel" diye adlandırılan bir yöntemle mücadele etmişlerdir. Buna mukabil Selef anlayışına bağlı kaldıklarını ileri sürenler ise kelamcıların kullandığı aklî istidlâl yolundan ısrarla kaçınmış, farklı te'vil ve tefsire elverişli bulunan bazı âyetlerle önemli bir kısmının sıhhati tartışmalı olan çok sayıdaki hadisleri kullanmakla yetinmiş, geçmişlerin kavillerine sarılmışlardır.

Temel ilke ve kesin hükümlerinin dışına çıkmadan İslâm dinini yeniden yorumlamak gerektiği düşüncesini benimseyen Topaloğlu klasik kelâm anlayışına bağlı bir âlim gibi gözükse de aslında Kur'an'ı ve Hz. Peygamber'in sünnetinin bütününden çıkan anlamı ve ruhu merkeze alan bir yenileşmeyi savunmuştur. Ona göre İslâm anlayışının hayata yansıyıp kurumsallaştığı dönemlerin ardından geçen uzun süre içinde İslâm toplumlarında dini anlama ve yaşama konularında önemli problemler ortaya çıkmış, halen devam eden bu durum İslâmî ilimlerde yenileşmeyi gerekli kılmaktadır. Bu yenilik arayışı, mevcut ilmî ve kültürel birikime karşı bir tepki oluşturmayı değil, ilimlerin insanlığa intikalinde günün şartlarına uyum sağlamayı amaçlamalıdır. Söz konusu yenilik anlayışı bir değişiklik olmayıp, temel esaslar aynı kalmakla birlikte bunların açıklanması ve yorumlanmasına ilişkin bir yenilenme şeklinde anlaşılmalıdır. Dolayısıyla burada Hıristiyanlık için uygulandığı anlamıyla bir reformdan değil

yeniden inşa faaliyetinden bahsedilmektedir. Nitekim ilk dönem müctehidleri de benzer yenilikleri kendi dönemleri için yapmışlardır. Topaloğlu'nda yenilik düşüncesinin ipuçlarını *Kelâm İlmi: Giriş* kitabında görmek mümkündür. Söz konusu eserde kelâm ilminin *mesâil*inin daima aynı kalmasına karşılık bunları temellendiren *vesâil*in zamanın ihtiyaçlarına ve kültür yapısına bağlı olarak değişebileceği belirtilmiştir.

Son eserlerinden olan *Kelâm Araştırmaları Üzerine Düşünceler*'de kelâm ilminin tanımından hareketle iman esasları yanında davranışlarla ilgili ilkelerin belirlenmesi de bu ilmin konuları arasında kabul edilmiştir. Topaloğlu tefsir ve hadisin diğer disiplinlere malzeme temin ettiğini, kelâm ve fıkhın ise dinî hayatın teorisini ve pratiğini sistemleştirdiğini kaydetmektedir. Ona göre aslında insan varlığının gönül boyutuyla ilgili olan tasavvufun da din bakımından meşruiyet taşıyan bu ilimlere ilâve edilebilmesi için ilk dönemde olduğu gibi Kur'an ve Sünnet'ten beslenen bir zühd ve takvâ hareketine dönüşmesi, ayrıca tevhid inancıyla bağdaşmayan unsurlardan ayıklanması gerekir. Topaloğlu, usûlü'd-dîn ile tasavvuf arasında anlaşmazlık konusu olarak nitelendirilebilecek hususları biri tasavvuf felsefesi, diğeri tarikatlarda kabul gören fakat inanç temelleri bakımından sakıncalar içeren telakkiler olmak üzere iki grupta toplamıştır. Ona göre kelâm ilmi temel İslâm ilimleri yanında dinler tarihi, din psikolojisi, din felsefesi, din sosyolojisi gibi din ilimleriyle, hatta astronomi, teorik fizik, biyoloji, antropoloji gibi pozitif bilimlerle de irtibat halinde olmalıdır.

Sonuç olarak Türkiye'de din öğretiminin kesintiye uğradığı ve Batı kültüründen üstünkörü aktarılan fikirlerle zihinlerin karmakarışık hale geldiği bir dönemde Topaloğlu gelenekle modern anlayışlar arasında köprü kurmaya çalışan ve zincirin halkalarını koparmadan düşünce geleneğimizi içinde yaşadığımız gerçeklikle uyumlu olarak devam ettirme çabası gösteren bir âlimdi. O, medreseden tevarüs ettiği ilimleri genç akademisyenlere aktarmak suretiyle kültür kopukluğunu onarmaya çalışmış ve kendi şahsında geleneksel öğretim yapan medrese ile modern kalıplar içinde eğitim ve öğretim hizmeti veren dinî eğitim kurumlarının bir sentezini yansıtmıştır.[13]

Öte yandan Topaloğlu'nun kelâmî tavrını kısmen gelenekçi bir çizgide görmek mümkündür. Ancak gerek ilgilendiği konular gerekse bu ilmin nasıl bir fonksiyon icra etmesi gerektiğine dair görüşleri, onun tavrının sadece geleneği esas almadığını, gelenekten hareket eden tabii bir dönüşümü hedeflediğini göstermektedir. Onun "İslâm dininin iman esaslarını ve davranışlarla ilgili temel ilkelerini naslardan hareketle belirleyen, onları nasların bütünlüğü çerçevesinde temellendirip aklî yöntemlerle destekleyen ve karşı fikirleri eleştirip cevaplandıran bir ilimdir" şeklindeki konusu ve gayesi gözetilerek yapılan kelâm ilmi tanımı, şimdiye kadar yapılanlardan farklıdır.

Kelâmın konusu dikkate alınarak yapılan tanımda, usul-i selâse (ulûhiyyet, nübüvvet, âhiret) ayrı ayrı zikredildiği halde, burada genel bir yaklaşımla "iman esasları" ifadesi kullanılmış, bununla iman esaslarının sınırlamaya gidilmeksizin ifade edilmesi hem bunların üç asıldan ibaret olmadığı hem de yeniden tespit edilmesine zemin hazırlanması hedeflenmiştir. Tanımda iman esasları yanında "davranışlarla ilgili temel ilkeler"in de naslardan hareketle belirlenmesi hedeflenmiştir. Bir bakıma ibadet, ahlâk kuralları ve insanlararası ilişkiler de dinin bir esası olup olmamaları yönüyle kelâm ilminin konularına dahil edilmiş, dolayısıyla imanın oluşumu ve sağlamlaşmasında göz ardı edilemeyecek bir yeri bulunan davranış ilkeleri iman esasları mertebesine çıkarılmıştır. Tanımda geçen "davranışlar"la, Müslüman olmanın gerektirdiği fiil ve hareketler kastedilmekte ve bunların ahlâkî ve hukukî boyutlara kadar uzanan geniş bir yelpazeye yayıldığı kabul edilmektedir.

---

[13] İlyas Çelebi, "Topaloğlu, Bekir", Ankara: *TDV İslâm Ansiklopedisi*, (2019) (gözden geçirilmiş 3. basım) EK-2/603-606; İlyas Çelebi, "Bekir Topaloğlu", *Çağdaş İslâm Düşünürleri*, editör: Cağfer Karadaş, 1. Bsk., (İstanbul: Ensar Neşriyat, 2007), 347-371; Yurdagür, *Mâverâünnehir'den Osmanlı Coğrafyasına Ünlü Türk Kelâmcıları*, 247-259; Aydın, *Başlangıçtan Günümüze Türk Kelâmcıları*, 231-236.

Bu bağlamda fıkıh ve ahlâkın inanca yönelik temel ilkelerinin belirlenmesini sağlayan sistemin kelâm ilmi tarafından ele alınması gerektiği ifade edilmiştir. Tanımda geçen davranıştan maksat dinî davranışı ifa etmek değil, dinî davranış ilkelerinin dinden olduğuna inanmaktır. Tanımda, iman esaslarının tespiti ve izahı sırasında nassın temel alınması, nassın anlaşılması, kavranıp benimsenmesi ve savunulması noktasında aklın rehberliğine başvurulması öngörülmüştür. Kelâm ilminin konusunu, "İslâm dininin iman esasları ve dinden olmaları açısından kesinlik kazanmış hükümler" şeklinde belirleyen Topaloğlu, müteahhir dönem âlimlerinin, ilgili ilimler ve yan kültürlerden (vesâil) gerektiğinde yardım almak amacıyla "Bilgiye konu teşkil eden her şey (mâlûm) kelâm ilminin mevzuu içinde yer alır" kayıtlarını da hatırlatarak kelâm ilminin, asıl konularını teşkil edip altı veya üç esas içinde hulâsa edilen mesâilinin yanı sıra, vesâilin de asıl konulara yani insan anlayışına yaklaştırılması, meselenin başka delillerle kanıtlanması türünden olmak üzere bazı fonksiyonları bulunduğu gibi, karşı görüşlerin eleştirilmesi hususunda da katkıları olabileceğini, sözü edilen yan kültürün bilim ve düşüncenin değişmesi veya gelişmesine paralel yenilenmesinin tabii bir husus olduğunu da ayrıca vurgulamaktadır.

Topaloğlu, bu ilmin gayesini bütün İslâmî ilimler için söz konusu olan dünya ve âhiret mutluluğunu temin olarak ifade ettikten sonra, 1. Akîdenin tespiti 2. Akîdenin tahkik derecesine yükseltilmesi 3. İrşat, ilzam ve davet 4. Diğer İslâmî ilimlere dayanak oluşturması 5. Dinî hayata samimiyet ve derinlik kazandırma gibi hususları özellikle zikretmektedir. Topaloğlu tefsir, hadis-siyer, fıkıh, tasavvuf gibi temel İslâmî ilimler yanında, dinler tarihi, din psikolojisi, din felsefesi, din sosyolojisi gibi din bilimlerini kelâm ilminin ilgi alanına giren ilimler olarak sıraladıktan sonra, kelâmın İslâmiyet'e yöneltilen eleştirilere cevap vermeyi, bireyin ve toplumun dünya ve ahiret mutluluğunu sağlayan ilke ve kuralları tespit edip insanın düşünce, duygu ve gönül dünyasına sunmayı da üstlenmesi gerektiğini dile getirmektedir. Kelâmın bu görevini yerine getirebilmesi için ciddi manada araştırmalara ihtiyaç bulunduğu, bu tür araştırmaları gerçekleştirecek ilim adamlarının ise iyi bir ilâhiyat eğitimi aldıktan sonra temel İslâmî ilimler ve din bilimlerinden başka insan bilimleri, pozitif ve sosyal bilimler -hatta tıp da dahil- çeşitli ilim dallarında çalışmalar yapmalarının gereğine işaret etmiştir. Böylece çağımızda çeşitli bilimlerde kaydedilen müspet gelişmeler kelâm ilminin vesâili statüsü içinde mütalaa edilmeli, inanç konularının açıklanması, savunulması ve karşı görüşlerin eleştirilmesi sırasında bunlardan yararlanılmalıdır.

Topaloğlu'nun kelâm ilmi geleneğine telif, çeviri ve edisyon-kritik türünden katkılarının daha çok Mâverâunnehir Mâturîdî çizgisinde yoğunlaştığı görülmektedir. Onun çalışmaları ağırlıklı olarak bu ilmin geleneğinin anlaşılması ve günümüzde de anlaşılır kılınmasını hedeflemiş olmakla birlikte, ilk çalışmasını *ispât-ı vâcip* gibi her zaman güncelliğini koruyan bir konuda gerçekleştirmiş, metot ve konuları itibariyle kelâm ilminin geçmişte gösterdiği gelişmeci tavrını Kur'an'ı merkeze alarak sürdürmesi gerektiğini savunmuştur.[14]

Topaloğlu'nun düşüncesi Kur'an'ın merkeze alınmasını öngörmesi bakımından Hüseyin Atay'ın düşüncesine yakındır. Ona göre her ne kadar geçmişte kelâm alanında önemli eserler verilmiş ise de Kur'an'ın esas alınması ve merkezî konuma yerleştirilmesi noktasında bir ihmalkarlık söz konusudur. Kelâm kitaplarındaki ayet ve hadislerin sayısal ve niceliksel toplamı, kitapların hacmine göre çok az bir yer tutar. İbn Teymiyye gibi yenilikçi ve radikal çıkışları bulunan kişilerin Kur'an'a dönüş çabaları da yeterli ve tatminkâr olmaktan uzaktır. Onun Atay'dan ayrılan yönü *sünnet* vurgusudur. Kur'an yanında sünnetin belirleyiciliği de önemlidir. Ancak bu noktada doğru haber ilkesine uyulmasını zaruri görür. Özellikle Matürîdî gelenekteki bilgi elde etme yolu olarak görülen sağlam duyu, doğru haber ve akıl üçlüsüne önem verir ve doğru haber için Kur'an ve Sünnetin rolüne dikkat çeker. Ona göre Kur'an, İslam

[14] Sinanoğlu, "Türkiye'de Son Dönem Kelâm Çalışmaları: Gelenek ve Modernite Arasında Bir Arayış", 119-121.

dininin ilkelerini ve temel hükümlerini içeren sözlü vahiy, Hz. Peygamber'in sünneti ise bu ilke ve hükümlerin en yetkili insan tarafından hayata tatbik edilmesi ve açıklamasıdır. Bu yönüyle sünnet, müslümanın yolunu aydınlatan bir ışıktır. Ancak Hz. Peygamber'e yönelik bazı asılsız ve uygunsuz isnatlar, nübüvvetin önemini artırmak yerine olumsuz bir imajın oluşmasına neden olmuştur. Halbuki, Hz. Peygamber olduğu hal üzere tanınmalı, şahsını ve görevini gölgeleyecek yakıştırmalardan uzak kılınmalıdır.

Kelâm ilminde bir yenileşmenin ve donukluktan canlılığa geçmenin gereği ve önemi üzerinde duran Topaloğlu, bunun için sağlam bir ölçü belirlenmesinin zaruretine dikkat çeker. Ona göre gelenek içerisinde yapılmış olan ana konular/temel esaslar yani mesâil ve destekleyici ilkeler yani vesâil ayrımı üzerinden gidilerek bir çözüm üretmek mümkündür. Her ne kadar temel esaslarda bir değişim öngörülmese bile destekleyici ilkelerde değişim, dönüşüm ve yenisinin ikamesi her zaman mümkündür. Aslında bu kelâm zihniyetine de uygundur. Zaten geçmişte bu ayrımın yapılmasının nedeni bu türden faaliyetlere kolaylık sağlamak ve ihtiyaçların karşılanmasına imkân oluşturmaktır. Ancak bunlar yapılırken Kur'an'a bağlı ve onu esas alan bir anlayış ile hareket edilmesi zarureti vardır.

Bu doğrultuda Kelâm ilminin konusunu, İslam dininin iman esaslarını ve davranışları ile ilgili temel ilkelerini naslardan hareketle belirleyen, onları nasların bütünlüğü çerçevesinde temellendirip aklî yöntemlerle destekleyen ve karşı fikirleri eleştirip cevaplandıran bir ilim şeklinde tarif etmesi kayda değerdir. Tarifte temel inanç esaslarının belirlenmesi ve savunulması gibi klasik unsurların korunmasının yanında kadim kitaplarda ameli hususlar içerisinde sayılan davranış ilkelerine yer verilmesi ile naslara olan vurgu bir yenilik olarak görülebilir. Nassın temellendirilmesinde aklî yöntemlerin destekleyici bir unsur olarak görülmesi hem geleneksel olanın referans alınmasına hem de tarihî süreçte oluşmuş kelâm zihniyetinden bağımsız hareket etme imkanına ve ihtimaline işaret etmektedir.

Topyekûn bir yenileşme, sadece bir alanda ve bir disiplin ile gerçekleşemez. İslamî ilimler bir bütün olduklarından bunlar arasındaki irtibat ve tedahüller göz önünde bulundurularak yeni bir çalışma yapılması zarureti ortadadır. Tefsir ve hadis ilimleri kelâm için bir kaynak ve malzeme alanı, fıkıh amelî yönü itibariyle adeta kelâmın öteki yüzü, tasavvuf ise gönül boyutudur. Ancak felsefeleşmiş tasavvuf, usûlu'd-dîn açısından eleştiriye tabi tutulup aykırı ve gereksiz hususlardan ayıklanma cihetine gidilmelidir. Cağfer Karadaş'a göre bu çıkışı onun tasavvufa karşı olduğu anlamına alınmamalıdır. O, tasavvufun biraz da İslam'ın derunî, manevî ve gönül boyutunu tezahür ettiren görevinin öne çıkarılmasını arzulamaktadır.

Yukarıda değinildiği gibi fıkıh aslında kelâm ilminin ikizi gibidir. Ayrılık noktası, kelâma nispetle fıkhın daha çok sünnete dayanması ve kullanılan bazı hadislerin kelâm nokta-i nazarından sıkıntı oluşturmasıdır. Kelâm okulları içinde *Mâturidîliğin* onun yanında ayrıcalıklı bir yeri vardır. Bu yüzden mesaisinin büyük bir kısmını bu alana hasretmiştir. Yıllarca öğrencileri ile birlikte İmam Mâturîdî'nin ünlü kelâm eseri *Kitâbu't-tevhîd*'i okumuş, ardından da neşrini ve tercümesini yapmış; Mâturîdî'nin kapsamlı ve önemli eseri *Te'vilâtu'l-Kur'ân* adlı tefsirini neşretmiştir.

Siyasî alan ile gözlem düzeyinde ilgilenen Topaloğlu, özellikle dini alanda çalışanların ve dini kurumların siyasetten uzak durması ve siyasetin dışında tutulması gereği üzerinde durur. Bununla birlikte aydın-halk diyalogunun mutlaka kurulması ve aydın kesimin dini konularda bilgi ve görgülerinin bulunması gereğine işaret eder. Tarihini bilmeyen, milli ve manevî değerlerinden habersiz olan ve halkına karşı tepeden bakan yabancılaşmış bir aydın kitlesinin toplum için fayda sağlamayacağı kanaatindeydi.[15]

[15] Cağfer Karadaş, "Günümüz Türkiye'sinde Kelam İlmi", *Türk Bilimsel Derlemeler Dergisi*, II/1, (2009), 146-147.

Bekir Topaloğlu, Emekli Öğretim Üyesi vasfıyla yazdığı "Tasavvuf-Tarikat ve Dindarlık Üzerine" adlı makalesinde şöyle demektedir: Kur'an ve Sünnetten (nass) çıkarılan hükümler; iman, amel ve ahlak olmak üzere üç ana gruba ayrılır. Başta iman olmak üzere dinî hükümlerin tamamının kalp ve gönle hitap eden, derûnî ve batınî bir yönü vardır. Tasavvuf ve tarikatlar, dinin bu yönünü temel alarak ortaya çıkmışlardır. İnsandaki aklî muhakeme ile his ve duygu yönlerinden duygu tarafları ağır basan sûfî hareketin tarihî seyir içinde zühdden tasavvufa, oradan tarikatlara evirilerek kurumsallaşması neticesinde şeyhlik, velîlik, şefaat ve keramet gibi kavramlarda bazı aşınmalar ve nasların zahirine ters düşen olumsuz algılar ortaya çıkmıştır. Bu makalemizde his ve gönül tarafları, akli muhakemelerinden daha zengin olan bazı grupları inceleyip başta şeyhlik makamı olmak üzere tasavvufi kavramlardan bazılarını naslara göre değerlendirmeye çalışacağız.

Mâturîdî kelamcısı, Hanefî fakihi ve muhaddisi Alî el-Ûşî'nin (ö.575/1179) el-Emâlî adlı akaid risâlesini şerh eden Topaloğlu, وعيسى سوف يأتي ثم يتوى * لدجال شقي ذي خبال (Hz. İsâ, kötü ve bozguncu deccâli yok etmek üzere ileride bir gün gelecektir.) cümlesini şerh ederken el-Ûşî'nin iddiasının aksine şöyle demektedir: "Deccâl-Mehdi-İsâ: Hadis ve kelâm kitaplarında kıyamet alâmetlerinden olmak ve birbiriyle bağlantılı bulunmak üzere deccâl, mehdî ve İsâ'nın gelişinden (nüzül-i İsâ) söz edilir ve özellikle eski kaynaklarda bunlara da inanmanın gereği vurgulanır. Bu inançlar, İslâm tarihinde önce Şia tarafından ve farklı anlayışlar çerçevesinde gündeme getirilmiştir. Sünnî anlayışa gelince Buhâri ve Müslim gibi hadis âlimleri eserlerinde mehdî konusunda herhangi bir rivayete yer vermemiş, Tirmizî ve Eb Dâvûd ise nakillerde bulunmuşlardır. Ancak zikrettikleri râviler güvenilir kabul edilmemiştir. Teveffi ve ref kavramları bağlamında düşünüldüğü takdirde Hz. İsa'nın gerçekten öldüğü ve tekrar dünyaya gelmesinin bahis konusu olmadığı sonucu ortaya çıkar. Buna bir de nüzûl-i İsâ ile ilgili olarak rivayet edilen hadislerin -iddia edilenin aksine- mütevâtir olmadığı ve bu açıdan akaid alanında bağlayıcı delil teşkil etmedikleri görüşü de eklenmelidir.[16]

Topaloğlu, DİA Mezhep maddesinde şöyle demektedir: Hadis literatüründe mezheplere ayrılmanın hükmü konusunda Peygamber'e (s) nispet edilmekle birlikte sıhhatinden kuşku duyulmayan bir nakil yok gibidir. Genel olarak hadis tenkitçileri, mezhepler ve kurucuları hakkında ileri sürülen rivayetlerin mevzu olduğunu kabul eder. Dinin temel hükümlerinde mezheplere ayrılmayı doğru bulmayan muhafazakâr alimlerle mezhepler tarihi müelliflerinin önem atfettiği yetmiş üç fırka hadisinin metin, isnad, müslümanların taşıması gereken misyon ve sosyolojik realite açısından incelenmesi gerekir. Bu anlamda İslam peygamberinin, dünya var oldukça sürecek "hakkın temsilciliği" gibi bir görevin -daha işin başında iken- ters yöne çevrileceğini ilan etmesi nakil ve akıl açısından kabul edilmesi zor bir husustur. Böyle bir telakkinin yegâne mesnedi ise isnad ve metin açısından problemler taşıyan bir hadisten ibarettir. Buna karşılık bir kısım ayetlerin yanında Peygamber'in (s) kıyamet gününde ümmetinin çokluğuyla iftihar edeceğini belirten hadisler de vardır. Bu itibarla, O'nun ümmetinin büyük bir çoğunluğunun cehennemde azap gördükten sonra cennete gireceği yolunda yapılabilecek bir yorum da mantıkî görünmemektedir. Üstelik yetmiş üç fırka hadisini göz önünde bulunduran mezhepler tarihi müelliflerinin meydana getirdikleri eserlerde yetmiş üç sayısını doldurmak için zorlandıkları, birbirine benzemeyen muhteva planları düzenledikleri, ana ve tâlî mezheplerin belirlenmesinde farklı tasniflere yer verdikleri görülür.[17]

Topaloğlu DİA "Muhammed" maddesinin Dindeki Yeri kısmında özetle diyor ki: Resulullah, peygamberler arasında üstünlük tartışmasına girilmesini ve kendisinin diğer nebilerden üstün olduğu iddiasının sürdürülmesini yasaklamıştır. Yine, Meryem oğlu İsa aşırı

[16] Bekir Topaloğlu, *Emali Şerhi*, 3. bsk., İstanbul: Marmara İlahiyat Fakültesi Vakfı (İFAV), (2013), 73-74 (Beyit: 32).
[17] Bkz. Bekir Topaloğlu, "Mezhep (Mezheplere Ayrılmanın Dinî Hükmü)", Ankara: *TDV İslâm Ansiklopedisi*, (2004), 29/533-534.

bir şekilde övüldüğü gibi beni de övmeye kalkışmayın, demiş ve konuşması sırasında onu överken aşırılığa kaçan bir sahabeyi uyarmıştır. Ehl-i kitap, aslında tek tanrı inancına sahip olduğu halde peygamberlerine beşer üstü bir konum biçmiş, böylece tevhid ilkesini zedelemiştir. İslam tarihinde Hz. Peygamber'in gerçek hayatı, şahsiyeti ve konumuyla bağdaşmayan bazı aşırı telakkiler bilhassa halk kitleleri arasında etkili olmuştur. Bunun yanında Peygamber'i yüceltme amacıyla asılsız rivayetler ve hayal ürünü malzemeler de üretilmiştir. Aklî ve naklî ilimler alanında uzman olan bir kısım âlimler dahi Resulûllah'a dair haber ve rivayetlerde bazı yanlışlıklara düşmüştür. Bu durum, el-Minhac fi şu'ab'il-İmân'da Ebu Abdullah el-Halimî, eş-Şifa'da Kadı İyâz ve el-Hasâ'is'ul-Kubrâ'da Süyûtî için de söz konusudur. Süyûtî, el-Le'âlî'il-Masnu'a'sında mevzu olduğuna hükmettiği rivayetlerle ilk dönem muhaddislerinin zayıf veya mevzu kabul ettiği nakillerine bile el-Hasâ'is'ul-Kubrâ'da yer vermiştir.[18]

Bazı Eserleri: İslâm Kelâmcıları ve Filozoflarına Göre Allah'ın Varlığı; Nureddin es-Sâbûnî ve el-Bidâye fî Usûli'd-din (biyografi ve ilmi neşir); Mâtüridiyye Akâidi (el-Bidâye'nin Tercümesi); Ebû Mansûr el-Mâtürîdî, Kitâbu't-Tevhîd Tercümesi; Ebû Mansûr el-Mâtürîdî'nin Te'vîlâtu'l-Kur'ân tercümesi; Kelâm İlmi: Giriş. (Kelâm ilminin tanımı, konusu, gayesi, tarihi, kaynakları, hüküm, delil ve metot gibi başlıkları içeren kavramsal bilgiler, belli başlı itikadî mezhepler ve bazı sistematik konuların ele alınmıştır. Bilâhere bu ilme giriş mahiyetindeki eserlere öncülük etmiştir.); İslâm'da Kadın; Nesillerin El Kitabı; Arapça -Türkçe Yeni Kamus (H. Karaman'la birlikte).

TDV İslâm Ansiklopedisi'nde yazdığı bazı maddeler: 1. Abdullah, 2. Ağaç, 3. Ahad, 4. Ahir, 5. Ahiret, 6. Ali, 7. Allah, 8. Amine, 9. Azife, 10. Baht, 11. Baki, 12. Batşe-i Kübra, 13. Beyyine, 14. Cebbar, 15. Cehennem, 16. Celil, 17. Cennet, 18. Esma-i Hüsna, 19. Evvel, 20. Gaşiye Suresi, 21. Feza, 22. Gafur, 23. Fettah, 24.Habir, 25. Adl, 26. Bais, 27. Bari, 28. Basit, 29. Basir, 30. Batın, 31. Din, 32. Cami', 33. Dar, 34. Gani, 35. Cihad, 36. Fırka, 37. Mezheplere Ayrılmanın Dinî Hükmü. Ayrıca Nesil Dergisi'nde yayınlanmış çokça makalesi ve verdiği çeşitli tebliğleri bulunmaktadır.

Topaloğlu, 18 yüksek lisans ve 17 doktora tezi yönetti ve mezun etti. Yönettiği Tezler (**Yüksek İslam Dönemi**): 1. Muhittin Bahçeci, *Kur'an-ı Kerim ve Sahih Hadislerde Peygamberlik ve Peygamberler*, 1975; 2. Necip Taylan, *İlim-Din Sahaları ve Sınırları*, 1978; 3. Saim Kılavuz, *İman Küfür Sınırı*, 1979; 4. M. Saim Yeprem, *İrade Hürriyeti ve İmam Maturidi*; 5. Osman Karadeniz, *Din ve İlim Açısından Mucize*, 1981.
Yüksek Lisans: 1. İbrahim Pehlivan, *İlk Maturidîlere Göre Hüsün-Kubuh Meselesi*, 1985; 2. Zeki Sarıtoprak, *Ebu'l-Muîn en-Nesefî'ye Göre Tekvîn Sıfatı*, 1985; 3. İsmet Uçma, *Kur'an ve Sünnette Şefaat Kavramı*, 1986; 4. Mehmet Bulut, *Peygamberlerin İsmeti ve el-Münteka*, 1981; 5. Bekir Yiğit, *İslâm Mezheplerinde Şefaat Anlayışı*, 1986; 6. Remzi Tuncer, *İslâm Mezheplerine Göre Halku'l-Kur'an Meselesi*, 1986; 7. M. Sait Özervarlı, *Ebu'l-Muîn en-Nesefi'ye Ait Tabsıretu'l-Edille'nin Kaynakları*, 1988; 8. Habip Terzioğlu, *İzmirli İsmail Hakkı ve Kütüphanesindeki Kelâm Eserleri*, 1989; 9. M. Cüneyd Gökçe, *Hacı Selim Ağa Kütüphanesi Kelâm Kitapları*, 1989; 10. Abdullah Köse, *Delâilü'n-Nübüvve Eserleri*, 1989; 11. Mehmet Gündoğdu, *Ebû İshak el-İsferayinî ve Akaid Risalesi*, 1990; 12. Hatice Kelpetin, *İman Hayatı Açısından Kur'an-ı Kerîm'de Sevgi ve Korku*, 1992; 13. Mehmet Toprak, *Süleymaniye Kütüphanesi'ndeki Mezhepler Tarihi İle İlgili Eserlerin Tanıtımı*, 1992; 14. Hülya Alper, *Kur'an-ı Kerîm'e Göre Peygamberin Dindeki Konumu*, 1993; 15. M. Emin Kılıç, *İlk Dönem Maturidî Kaynaklarında Istılahlar*, 1997; 16. Ahmet Vanlıoğlu, *Kur'an-ı Kerim'e Göre Ehl-i Kitaba Vahyolan İman*, 1997; 17. Hülya Çakıl, *Kadı Iyaz'a Göre Peygamberin Dindeki Konumu*, 1998; 18. Fatma Candan, *Kur'an-ı Kerim'de Kurtuluş Kavramı*, 1999; 19. Emine

[18] Bekir Topaloğlu, "Muhammed (Dindeki Yeri)", İstanbul: *TDV İslâm Ansiklopedisi*, (2005), 30/441.

Yarımbaş, *Kur'an-ı Kerim'de Esma-i Hüsna ve Mesajları*, 2000. **Doktora**: 1. Yusuf Şevki Yavuz, *Kur'an-ı Kerîm'de Tefekkür ve Tartışma Metodu*, 1985; 2. Adil Bebek, *İmam Maturidî'de Günah Kavramı*, 1990; 3. İlyas Çelebi, *İslâm İnancı'nda Gayb Problemi*, 1991; 4. Zeki Sarıtoprak, *İslâm İnancı Açısından Deccal*, 1991; 5. Ali Ataç, *Kelâm ve Tasavvuf Açısından Tevessül*, 1993; 6. Mustafa Sinanoğlu, *Kitab-ı Mukaddes ve Kur'an-ı Kerim'de Nübüvvet*, 1996; 7. Cağfer Karadaş, *Muhyiddin İbn-i Arabi'nin İtikadi Görüşü*, 1996; 8. Mustafa Can, *İmam Maturidî'de Nübüvvet*; 9. Mustafa Akçay, *Dini Sorumluluk Açısından Fetret Hali*, 1997; 10. Ahmet İshak Demir, *Cumhuriyet Dönemi Aydınlarının İslâm'a Bakışı*, 2000; 11. Hatice Kelpetin, *Tanzimat Dönemi Yaygın İslam Anlayışı*, 2000.

İlahiyat Makaleleri Veri Tabanında Topaloğlu hakkında farklı müelliflerce yazılmış, 7 makale kaydı bulunmaktadır: Emine Yarımbaş, "[Trc: Prof. Dr. Bekir Topaloğlu, Kitâbü't-Tevhîd Tercümesi", İSAM yayınları, Ankara 2002, XXXIV + 532 sayfa]; Hamdi Kızıler, "[Muhammed Tancî, "İslâm Tasavvufu Üzerine", çev. Bekir Topaloğlu, Damla Yayınevi, İstanbul 2002, 173 sayfa]; Emine Öğük, "Son Devrin Din Âlimi Bekir Topaloğlu: Hayatı, Hatırâtı ve Kelâm İlmine Katkısı"; Şerafettin Gölcük, "Prof. Dr. Bekir Topaloğlu'na Dair"; İlyas Çelebi, "Bekir Topaloğlu: Kur'an ve Kelâm Araştırmalarına Adanmış Bir Ömür"; İlyas Çelebi, "Bekir Topaloğlu (1932-2016)"; İlyas Çelebi, "İlmi Adanan Bir Ömür: Prof. Dr. Bekir Topaloğlu'nun Biyografisi (1932-2016)". Ayrıca Ekrem Öztekneci, 2019 yılında "Bekir Topaloğlu'nun hayatı ve kelami görüşleri" başlıklı bir yüksek lisans tezi hazırlamıştır.

İlahiyat Makaleleri Veri Tabanında Topaloğlu'nun şu makaleleri bulunmaktadır: Cehaletin Getirdikleri"; "Din Adamı ve İlim"; "Din ve Laiklik, Akıl ve Vahiy"; "İlim Tahsilinde Metod"; "İslâm'da Zekât Müessesesi Hakkında"; "Yüksek İslâm Enstitülerinin 13. Kuruluş Yılı Münasebetiyle"; "Allah'ın Varlığı"; "İslâm Anlayışı"; "Peygambere Saygısızlığın Dini Hükmü"; "Din ve Laiklik Akıl ve Vahiy, Dini Konularda Toplumun Aydınlatılması ve Dinin Farklı yorumlanmasından Kaynaklanan Problemler ve Çözüm Yolları"; "İslam İtikadı Açısından Kıyafet ve Örtünme (Ve Soru Cevap Tartışma)"; "Peygamber'e Saygısızlığın Dini Hükmü"; "Takyîm Havle Üsüsi'l-Îmân ve Envâü'l-İbâdât İnde'l-İsmâiliyye", (Arapça); "İmam Matüridi'nin Temel İslam Bilimlerindeki Yeri"; "Yeni Öğretim Yılına Girerken..."; "Tasavvuf-Tarikat ve Dindarlık Üzerine"; "Muhammed b. Tavît et-Tancî'nin İslâm Araştırmalarında İlmî Neşir Yöntemi"; "Dini Hayat ve Mezhepler"; "İmâm Mâtüridi'nin Kelâmî Görüşleri Te'vilâtü'l-Kur'ân'ı ve Tefsir İlmindeki Yeri"; "Dinî Bilgiler Üzerine"; "Müslümanlık ve Müslümanlar", İzbudak'tan derleme; "Astronomi ve Din", Harpûtî'den derleme; "Şekil ve Ruh -2", Nedevi'den çeviri; "Şekil ve Ruh", Nedevi'den çeviri; "Kader Üzerine", el-Batalyevsi'den çeviri; "Örnek Nesil (Hz. Muhammed)", el-Hatip'ten çeviri; "İslâm Mezhepleri ve Tarihi", Tancî'den çeviri; "Mezhepler Tarihi", Tancî'den çeviri; "Kelâm İlmi", Tancî'den çeviri; "Belâğat-i Kur'aniyye", Tancî'den çeviri; "İslam Mezhepleri ve Tarihi", Tancî'den çeviri; "Mezhepler Tarihi", Tancî'den çeviri; "Kelam İlmi", Tancî'den çeviri; "Belagat-ı Kur'aniyye", Tancî'den çeviri; "Kur'an-ı Kerim'in İ'cazı (Kadı İyaz'dan tercüme)", Tancî'den çeviri.

6- Hüseyin Atay

1930 yılında Rize'de doğan Prof. Dr. Hüseyin Atay, küçük yaşta hafızlık yaptı. Bu arada ailenin İstanbul'a taşınmasıyla orada Arapça öğrenmeye başladı. İlkokuldan sonra Ortaokulu iftiharla bitiren Atay, kendisini geceli gündüzlü medrese ilimlerine verdi ve üç sene içinde Mustafa Gümülcineli'den İstanbul medreselerinde okutulan bütün ilimlerin yanında, medrese programlarında olmayan çeşitli ilimler de tahsil etti. 1948 yılında Bağdat'a gitti ve liseyi orada okudu. 1954 yılında Bağdat İlahiyat Fakültesi'nden birincilikle mezun oldu. 1956 tarihinde Ankara Üniversitesi İlahiyat Fakültesi İslam Felsefesi kürsüsüne asistan oldu. 1960 yılında "Kuran'a Göre İman Esaslarının Tespiti ve Müdafaası" adlı çalışmasıyla doktorasını tamamladı. 1960-61 yıllarında Yaşar Kutluay ili birlikte Diyanet İşleri Başkanlığı'nca yayınlanan Kur'an

tercümesini hazırladı. Kudüs Üniversitesi'nde İbranice ve Yahudi Felsefesi (Kelâmı) üzerinde çalıştı. Burada İslam felsefesinin İbranca'ya yapılan tercümelerini ve onların Yahudi düşünürlerindeki tesirlerini, İslam kültürünün Yahudiler yoluyla Avrupa'ya geçişini inceleme fırsatı buldu. 1965-1967 yılları arasında Chicago Üniversitesi'nde İslam Felsefesi ile ilgili ilmi araştırmalar yaptı. Bu arada, "Farabi ve İbni Sina'ya Göre Yaratma" konulu doçentlik tezini tamamladı. Kelâm, İslam Hukuk Felsefesi (Usulu'l-Fıkıh) ve Konya Yüksek İslam Enstitüsü'nde klasik mantık dersleri okuttu. 1985-1989 yıllarında Suudi Arabistan'da öğretim üyesi olarak dersler verdi. 1997'de Ankara Üniversitesi İlahiyat Fakültesi'nden emekli oldu. Atay'ın çabaları ile kelamcılık Türkiye'de bir akademik disiplinin üyesi olmaktan daha ziyade kimliğe dönüşmüştür.[19]

Yazdığı kitap, makale ve çevirilerinden anlaşılacağı gibi Hüseyin Atay, sadece kelâm ilmi ile sınırlı kalmayan, fıkhî konularla da ilgilenen bir İslâm düşüncesi âlimidir. İslâm düşüncesiyle ilgili neşir ve çevirilerinin dışında telif ettiği konular İslâm felsefesinde yaratma ve varlık, akide ve kelâmda ise naslardan ve bilhassa Kur'an'dan inanç esaslarının tespiti konuları etrafında yoğunlaşmıştır. Onun metodik tavrını İslâmî ilimlerde akılcılık ve Kur'an'a dayalı bir ilâhiyatın inşası olarak belirleyebiliriz. Fakat onun kelâm geleneğinde bir problemle özdeşleşmediği, daha çok akılcılık metodu ve Kur'an'a vurguda bulunduğunu söylemek mümkündür.

Atay, İslâm düşünce tarihinde metodik farklılıkları itibariyle başlangıcından itibaren "Lafızcılar" ve "Akılcılar" olmak üzere iki ana akımın bulunduğu tespitini yaptıktan sonra, birinci akımı "aklı ancak anlama aleti olarak gören ve aklın müstakil hüküm veremeyeceğini, sadece söylenen sözü dildeki sözlük anlamı kadar anlayabileceğini şart koşan ve bütün ağırlığı Kur'an'dan çok hadislere veren ve sahabenin, tâbiînin sözlerini Hz. Peygamber'in sözü gibi sayıp bazılarının zayıf hadislerini istedikleri kadar çoğaltan ve bunların sözleri yetmeyince hadis uyduran ve sonra hadisleri Kur'an'a hakim kılan lafzî anlamdan dışarı çıkmayan *lafızcılar* (Lafziyyûn) olarak tanımlamakta ve bunların Mücessime, Müşebbihe, Zahiriyye ve Selefiyye gibi bazen birbirine muhalif ve bazen muvafık okullara ayrıldıklarını belirtmektedir.

Akılcıları ise aklı hem anlama ve hem müstakil hükmetme gücü kabul eden, Kur'an'ı Kur'an, akıl ve ilim ilkelerine göre yorumlamayı, anlamayı ilke edinen ve İslâm'ın evrenselliğini fiilîleştirmeye uğraşanlar, şeklinde tanımlamakta ve şöyle devam etmektedir: İslâm medeniyetini ve felsefesini, hukuk sistemini, kelâm ilmini ve usul-i fıkıh ilmini kuran ve geliştiren bu akılcı fikir hareketidir. İslâm'da ilmî hareketi bunlar meydana getirdi. Hz. Peygamber zamanında bu zihniyet sahipleri önde olduğu gibi X. milâdî yüzyıla kadar düşünceye, fikir hürriyetine yine bunlar hakimdi. Bu dönemde her ilim dalında atılımlar oldu. Özellikle kelâm ilminin ve İslâm hukuk felsefesinin (usulu'l-fıkıh) temelleri atıldı, sonraki iki yüzyılda geliştirildi ve kemale erdirildi. İctihad bu yüzyıllarda alabildiğine serbest olup herkes fikir üretiyordu. Hukukî meselelerde ictihat ve kelâmî meselelerde akıl yürütme, istidlâl veya yorum (tevil) kelimeleri kullanılıyordu. Dördüncü yüzyıldan sonra inanç hususunda akıl yürütmeye ve yorum yapmaya öyle karşı çıkıldı ki, birbirlerini kâfir olmakla bile itham ettiler. Bu mücadele lafızcılar ile akılcılar arasında pek şiddetli olup günümüzde bile bunu müşahede etmekteyiz. Günümüzün problemleri hür akılla ele alınmadığı için çözülemiyor, şeklindeki ifadelerle İslâmî ilimlerin hepsinde akılcılık vurgulanmaya çalışılmaktadır.

Atay, Kur'an'da belirtilen İslâm kelimesinin öncelikle "iyiye iyi niyetle bağlanmak" anlamına geldiğini, iyinin ne, nasıl olduğu ve nasıl bilineceği sorularının cevabını ise aklın verebileceğini ifade ettikten sonra, aklın cevaplarını, 1. Akıl ilkeleri 2. Kur'an 3. Sağlam, kesin ilim verileri 4. Vakıa/olgu şeklinde sıraladığı kaynaklardan elde ettiğini, aklın bunların her birini ne zaman, nerede toplu olarak veya teker teker kullanmayı bileceğini belirtir. Ancak buradaki akıl

[19] Rabiye Çetin, "Kuruluşundan Günümüze Türkiye'nin Kelâm Birikimi: Ankara İlahiyat Örneği", *Kader dergisi*, 18/2, (2020), 405-406, 427.

çarpıtılmamış aklıselim, sağduyudur. Ayrıca o, düşünmeden elde edilen imanın taklidî olduğunu, buna karşın kelâm ilminin iman esaslarını felsefî düşünceye açtığını, onları tartıştığını, nasıl doğru anlaşılmaları gerektiğini ortaya koyduğunu belirtir. Atay, bir disiplin ismi olarak "kelâm"ın Yunan felsefesinden tercüme bir kelime olduğu iddiasını, felsefî metinlerin Arapçaya tercüme edilmesinden önce de yani Tabiîn arasında bu kelimenin kullanımına rastlandığını, hatta Kur'an'da bulunduğunu belirterek reddeder. Ancak onun akılcılığı, tanımında kelâmı diğer düşünce disiplinlerinden ayıran "İslâm kanununa göre" kaydını dahi sınırlayıcı bulmuştur. O, bu kaydın, kelâmı daha önceden inanılan ve kabul edilen şeylerden bahseden, güdümlü ve peşin fikirli bir ilim haline getireceğini; oysa İslâm hakikatin araştırılmasını istediğine göre önceden inanılan ve kabul edilenin hakikat olduğunun nereden bilindiğini sorarak peşin hükümlü olmak yerine, kelâmı "Allah'ın zatından ve sıfatlarından ya da malûmdan gerçeğe ulaşmak üzere bahseden ilim" şeklinde tanımlamanın daha doğru olacağını ifade etmiştir. Ancak Sinanoğlu'na göre Atay'ın kelâm tanımında da genel felsefî ve akılcı tavrıyla karşılaşmaktayız. Onun için kelâm en genel anlamda bilinenden hareketle hakikati araştırma gayretidir.[20]

Atay, Türkiye'de *Kur'an'a Dönüş* anlayış ve yaklaşımının başlatıcısı olarak görülür. Ona göre İslam düşüncesinde yenilik düşüncesini gerçekleştirecek yeni bir hamle ancak Kur'an'a dönüşle mümkün olur. Şu kadar var ki, onun Kur'an'a dönüş veya Kur'an'a başvurma anlayışı Haricîlerin ve son dönem selefîlerin anlayışından oldukça farklıdır. Zira onun Kur'an'a dönüş anlayışını sahip olduğu felsefi birikim belirlemektedir. Sahip olduğu felsefî birikimin etkisiyle Atay, Fazlurrahman'ın (1919-1988) yaptığı ve sürdürdüğü gibi, aklı ve çağın gereklerini öne çıkarır. Ona göre aklın anlamak ve bağımsız hüküm koymak şeklinde iki işlevi/görevi vardır. Birincisi normal olarak her insanda vardır ancak ikincinin meydana gelebilmesi için çaba ve gayret gösterilmesi gerekir. Bu da düşünmek ve düşünmeye yönelmek anlamına gelir. Akla yüklediği anlam ile Atay, Mu'tezile başta olmak üzere bütün kelamcıların ötesine geçer ve aklın Kur'an gibi hüküm koyacağından ve onun koyduğu hükmün şeriat sayılacağından söz eder. Ona göre akıl, lafza dayanmayan sözsüz vahiydir. Bu takdirde onun Kur'an'a dönüş anlayışını akıl ile onu yorumlama ve ondan çıkarılacak evrensel ilkelerle hayatı izah ve tanzim etmek şeklinde anlamak gerekir. Aksi takdirde hem Kur'an'a dönüş yani onu yegâne kaynak alma hem de aklı ona denk kabul etme ve eşdeğer sayma gibi bir çelişki ile karşı karşıya kalırız. Aslında o bu anlayışa giderken Fazlurrahman'da olduğu gibi içinde büyüyüp yetiştiği Hanefî kültürden büyük ölçüde istifade eder. Bu noktada Hanefilerin *istihsan* yani insanların yararı için kıyasın gerektirdiği hükmü bırakıp başka bir hükme gitmek anlayışını benimsediği söylenebilir. Bununla o aklı sadece bir anlama aygıtı olarak değil aynı zamanda hüküm koyma otoritesi olarak görmek ister. Çünkü aklı anlama ile sınırlandırmak *lafızcı* yaklaşımdan başka bir şey değildir.

Konumunu bu şekilde belirleyen Atay, geleneğe ve geleneksel kültüre yönelik esastan eleştiriler getirir. Çünkü gelenek onu çerçevelemekte ve sınırlandırmaktadır. Yenilikçi düşünceyi gerçekleştirebilmesi için mevcut çerçeveyi kırması ve sınırları aşması gerekmektedir. Deyim yerindeyse sözsüz vahiy dediği akıl gücü ile sözlü vahiy olan Kur'an'ı geçmişin sınırlarından ve kayıtlarından bağımsız olarak yorumlamalı ve yeni bir şeriat ortaya koymalıdır. Bunun için de öncelikle geçmişin kayıtlarının ve normlarının toplamı olan geleneğin bertaraf edilmesi veya en azından ayak bağı olmaktan çıkarılması gerekir. Ancak onun eleştirileri bütünüyle ölçüsüz değildir ve bu noktada yenilikçi düşünceyi gerçekleştirebilmek için a. doğruluk ve yanlışlık, b. gerçeklik, c. bireysel ve toplumsal yararlılık gibi üç kriter belirler.

Doğruluk ve yanlışlık ile objektifliği, gerçeklik ile varlığın doğasına uygunluğu ve bireysel ve toplumsal yararlılık ile de ortaya konacak hükümlerin hem bireye hem de topluma yarar

[20] Sinanoğlu, "Türkiye'de Son Dönem Kelâm Çalışmaları: Gelenek ve Modernite Arasında Bir Arayış", 117-119.

sağlamasını öngörür. Bu kriterler ile geleneği değerlendiren Atay, halkın dini, ulemanın dini ve Kur'an'ın dini şeklinde geleneksel anlayışta üçlü bir yapı bulunduğunu tespit eder. Bu üç yapı arasında hem uyumsuzluk hem de akıl dışılık bulan Atay, tercihini son şık olan Kur'an'ın dini tarafında kullanır ve bunun akla, ilme ve birebir insanî durumlara uygun olduğunu dile getirir. Ona göre din, akıl ve Kur'an'dan ibarettir ve bu yönüyle de hadislerden ve dinî otoritelerin sözlerinden hüküm çıkaranların ortaya koyduğu birikim olan kültürden tamamen ayrıdır. Çünkü birincisi ilahî, ikincisi ise insanîdir. İnsanî olan zaman ve mekân ile sınırlı iken ilahî olan zaman ve mekân üstüdür. Bu yüzden de Mecelle'de de ifade edildiği gibi insanî olan hükümlerin zaman ve mekâna göre değişmesi hem doğal hem de gereklidir. Başka bir deyişle, Kur'an'ın içinde yer almayan söz, fikir ve içtihatlar, dinin dışında olup dinî kültüre ait unsurlardır. Hz. Peygamber'in, sahabenin ve bütün geçmiş alimlerin söz ve içtihatları da söz konusu dinî kültürün içine girer. Bu durumda geçmişte oluşmuş veya oluştuğu varsayılan icmaların da bu dinî kültür içinde değerlendirilmesi gerekir. Bu durumda geçmişin oluşmuş ve donmuş icma birikimini bir tarafa bırakıp Kur'an'da işaret edilen *şura ilkesi*ne dönülmesi gerekir. Bu aynı zamanda taklidin terk edilmesini ve yeniden içtihada dönülmesini beraberinde getirir. Zaten içtihat, sadece fıkıh alanında değil, sosyal ve teknik bütün alanlarda bilim yapmanın ve düşünce üretmenin adıdır. Bu anlamda asr-ı saadet onun için bir hedef veya model değil, bir hareket noktası, kalkış zemini veya mükemmelin çekirdeğini içinde barındıran tarihsel bir kesittir.

Atay, bütünüyle modern değildir, aksine kendine özgü muhafazakâr bir çizgisi de vardır. Çünkü o İslamî geleneğin bir parçası olduğunu asla inkâr etmez ve kendisini ondan tamamen bağımsız kılmaz. Ona göre kişi geleneğin bir parçası olmalı ama aynı zamanda gelenekten bir kopuş yaşamayı da göze almalıdır. Örnekle anlatmak gerekirse kişi bir aileye yani anne-babaya aidiyetini korur ama aynı zamanda evlenerek onlardan kopar ve yeni bir aile kurar. Onun muhafazakarlığı geçmişi kurgulamak değil, geçmişe bakarak anı kurgulamaktır. Böylelikle hem geçmişle olan bağ korunmuş hem de geleceğe yönelik adım atılmış olur. Bu çerçeveden olmak üzere bir hükmün yahut değerin geçerliliğini bir zaman dilimine bağlı veya ona ait kılmak anlamına gelen *tarihselcilikten de farklı düşünür*. Ona göre Kur'an indiği dönemdeki Arap toplumu ile sınırlı değildir, aksine kıyamete kadar var olacak olan bütün insanların ve toplumların ihtiyaçlarına cevap verecek bir anlam genişliğine ve kapasitesine sahiptir.

Kelâm'a bakışı veya kelâm ilmine getirdiği yenilik yukarıdaki düşünceleri doğrultusunda *Kur'an Kelâmı* kavramıdır. Bunda Chicago'da araştırma yaptığı yıllarda kitapçı vitrinlerinde gördüğü Theology of Testament (Kitab-ı Mukaddes Teolojisi) kitabından etkilendiğini ve esinlendiğini ve benzer şekilde bir Kur'an Kelâmı yazmak için bu isim altında yazılmış birkaç kitap aldığını belirtir. Bütün kelamcılara önerisi bir Kur'an Kelâmı yazılmasıdır. Ona göre Kur'an'dan birkaç ayet alıntılayarak kelâm yapma iddiasında olmak doğru değildir. Zira kelâm Kur'an'da başlar ve Kur'an, aynı zamanda bir kelâm kitabıdır. Bunun kelâm ile sınırlı olmadığını düşünen Atay, benzer şekilde bir Kur'an Felsefesi yazılması gerektiğini de dile getirir. Kur'an Kelâmı kavramını Atay'ın çeşitli konuşmalarında ifade ettiği şekliyle ele alacak olursak onun kelâm anlayışının Kur'an'a bağlı, Kur'an'da başlayan ve Kur'an'a dönen bir kelâm olduğunu rahatlıkla söyleyebiliriz. Ancak bu noktada da akıl hem birinci araç hem de hüküm koyma yetkisi elinde olan bir otoritedir. "Din, akıl ve Kur'an'dan ibarettir" sözü ile de bunu ifade etmek ister. Bu durumda İslam inançları belirlenirken, izah ve ifade edilirken aklın otoritesinin belirleyici olacağı kaçınılmazdır. Dinî kültür çerçevesinde değerlendirilmesi gereken geçmiş kelâm birikimi ancak yararlanmak için bakılabilecek/bakılması gereken kültür yığınıdır. Kendi ifadesi ile "temel klasik kelâm kitapları olmadan bir yenilik olmaz." Onları bir kaynak olarak görmek veya söylenenleri norm olarak almak hem insan aklını yetersiz görmek hem de Kur'an yanında yeni kaynaklar edinmek anlamına gelir. Onun ifadesiyle "Kur'an atalar dinine karşıdır", öyleyse Kur'an'ı ve aklı başbaşa bırakarak yeni bir izah ve tanzime gidilmesi

gerekir. Halk ve ulema İslam'ından Kur'an İslamı'na adım atmak gerekir. Bu Kur'an'ın nazil olduğu döneme dönmek değil, o dönemde nazil olan esasları tespit edip zamanımıza gelmektir. Çalışmalarını hem kelâm hem de İslam felsefesi alanında yoğunlaştıran Atay, *Kur'an'a Göre İman Esasları* adlı doktora teziyle kelâm ilminde yeni bir çığır açmaya çalıştı. Bu eserde en dikkat çekici husus yüzyıllardır insanların bir inanç ilkesi olarak öğrene geldikleri kader inancının Kur'an'da geçmediğinden hareketle yadsınmış olmasıdır. O, kader, tevekkül, tevessül gibi inanç ve ilkelerin İslam toplumunun gelişmesine engel olduğu düşüncesindedir. Kur'an'da geçmeyen bu inanç ilkesinin toplum kültüründe yer alması bir ulema ve halk inancı örneğidir. O, bu yöndeki çalışmalarını yazdığı kitaplar ile sürdürdü. Farabî ve İbn Sina'ya Göre Yaratma, İbn Sina'da Varlık Nazariyesi gibi eserleri ise İslam felsefesi alanına ciddi bir katı idi. Fahreddin er-Razî'nin *el-Muhassal* adlı eserinin çevirisi olan *Kelâm'a Giriş* günümüz kelâm ilmi çalışmalarına bir tarihi armağandı.

Hüseyin Atay'ın esas etkisi/katkısı, kelamcı kimliği ile ve Ankara Üniversitesi İlahiyat Fakültesinin ilk kelâm öğretim üyesi olmak vasfıyla birçok kelamcının yetişmesindeki gayret ve emeğidir. Bu yolla geniş bir kesimi etkilediği de bir gerçektir. Ankara İlahiyat Fakültesi denildiğinde başta Kelâm Anabilim Dalı olmak üzere bütün bilim dallarında Hüseyin Atay'ın tartışılmaz bir etkisinin bulunduğu açıktır. Onun fikrî şekillenmesinde İstanbul, Bağdat ve Amerika üçgeninin büyük etkisi vardır. Bu üç ayrı bölgeden edindiği tecrübesini başarılı bir şekilde Ankara İlahiyat Fakültesi'ne aktardığı da bir vakıadır.[21]

Atay'ın yaptığı şey, bir düşünür sorumluluğuyla, Kur'an'ın bu yöndeki çağrısını yineleyerek, inananlar topluluğunun ata dini tapıcıları ve gelenek bağımlıları haline dönüşmelerini engellemek ve ulemanın ve avamın dininde olan yanlışları Kur'an'a ve akla giderek düzelttikten sonra İslâm'da bir yenilenmenin yolunu açmaktır.[22]

Bazı Eserleri: Kuran ve Hadis'de İman Esasları, 1960; Kuran'a Göre İman Esasları, 1961, 1998; Farabi ve İbni Sina'ya Göre Yaratma, 1974; Ehli Sünnet ve Şia, 1983; Kuran'a Göre Araştırmalar, I-V. **Çeviri ve edisyon-kritik**: *Kur'an, Türkçe Çeviri*, 1998; *İslam Hukuku Felsefesi*, Abdulvahap Hallaf'dan, 1973; *Vahdet-i Vücut* I-III, M. Sabri'den, 1975; *el-Muhassal*, Fahreddin Razi, Edisyon Kritik, 1991; *Kelama Giriş*, (Fahreddin Razi'nin el Muhassal adlı eserinin çevirisi), 1978; *el-İktisat fi'l İtikat*, Gazzali, Arapça Edisyon Kritik, 1961; *Delaletu'l Hairin*, Musa Bin Meymun, Arapça Edisyon Kritik, 1975; *Tebrısatu'l Edille*, Ebu'l Muin Nesefi, Edisyon Kritik, 1993, 2003. **Makale**: "İslam'da Olgun İnsan (İnsan-ı Kamil)", 1968; "Kuran'a Göre Bilgi Teorisi", 1968; "Manevi Çöküntümüzün Sebepleri, Kürsü", 1969-1970; "Kuran ve Hadis'te Aile Planlaması", 1972; "Medreselerin Gerilemesi", 1981; "Sahur Vaktinin Tayin ve Tespiti", 1982; "İlmi Bir Tenkit Örneği Olarak İbn Kemal Paşa'nın Muhyiddin İbn Arabi Hakkındaki Fetvası", *Şeyhu'l-İslam İbn Kemal Sempozyumu*, 1986; "Kuran'ı Yeniden Anlama ve İçtihad, Töre", 1985; "Musa b. Meymun'un Delaletu'l Hairin adlı eserine göre İslam İlmi Kelamını Anlayış", 1986.

İlahiyat Makaleleri Veri Tabanında Hüseyin Atay hakkında farklı müelliflerce yazılmış, 6 makale kaydı bulunmaktadır: Şaban Ali Düzgün: "Kuran'a Dönüşte Öncü Bir İsim: Hüseyin Atay"; Mehmet Günaydın: "Din Kültürü ve Ahlâk Öğretiminin İlköğretim ve Liselerde Zorunlu Ders Olmasına Prof.Dr. Hüseyin Atay'ın Katkıları"; Hasan Onat: "Türkiye'de Din Anlayışı ve İslam'ın Geleceği: Prof. Dr. Hüseyin Atay'la Bir Mülakat"; Nilüfer Öztürk Kocabıyık: "Hüseyin Atay'a Göre Farabi'de Tanrı-Evren İlişkisi"; Harun Kılınçaslan: "Kelâm İlminin Medeniyet Tasavvuru Açısından Önemi: Hüseyin Atay'ın Konuya Bakışı". Ayrıca Nesimi

[21] Karadaş, "Günümüz Türkiye'sinde Kelam İlmi", 142-144. Ayrıca bkz. Aydın, *Başlangıçtan Günümüze Türk Kelâmcıları*, 221-230.

[22] Şaban Ali Düzgün, "Hüseyin Atay", Çağdaş İslâm Düşünürleri, editör: Cağfer Karadaş, 1. Bsk., (İstanbul: Ensar Neşriyat, 2007), 300.

Yazıcı: "[Hüseyin Atay, Osmanlılarda Yüksek Din Eğitimi, Medrese Programları-İcazetnâmeler, Islahat Hareketleri, İstanbul, 1983, 355 s.]".
İlahiyat Makaleleri Veri Tabanında 92 adet tebliğ ve makalesi bulunmaktadır: "Akıl ve Vahiy"; "Dinde Mantıklılık"; "Dinde Reform"; "Dinde Reformun Yöntemi ve Bir Örnek: Hırsızlık"; "Dini Düşüncede Reformun Yöntemi ve Bir Örnek: Hırsızlık"; "Dinin Felsefi Sorunu"; "Dünya Barış Projesi veya İslam Manifestosu İdeolojilerin Birleştikleri ve Ayrıştıkları Hususlar"; "Gazzâlî ve İbn Rüşd Felsefesinin Karşılaştırılması"; "Hadislere Göre Kur'an Okuma"; "Hz. Muhammed'in Hayatında İslamın Oluşumu"; "Hz. Peygamber'in Yönteminden Sapmalar ve Dört Temel Terim"; "İslam Felsefesinde Yaratma"; "İslâm Medeniyetinin Çöküş Sebepleri ve Yeni Bir Atılımın Ön Şartları"; "İslam'ı Anlama ve Anlatma Metodu Akıl (İlim Kaynağı)"; "İslam'ın Dini Düşünce Tarihi Dönemleri"; "İslamda Öğretim"; "Kur'an ve Hadis'te Aile Planlaması"; "Kur'an-ı Kerîm'de İlmî Araştırma Metodu"; "Kur'an'a Göre Münazara Metodu"; "Kur'an'da İnsanın Doğal Hakları, Müslümanların Durumunu Tespit ve Müslümanlık Kur'an'ın Neresinde?"; "Kurban Bayramı ve Felsefesi"; "1914'te Medrese Düzeni"; "Allah'ın Halifesi: İnsan"; "Bazı İslâm Filozof ve Düşünürlerine Göre İlimlerin Sayımı ve Tasnifi"; "Bilgi Teorisi (İlmin İmkanı)"; "Memleketimizdeki İlim ve Din Anlayışı Üzerine- I: Şahsiyet Buhranının Nedenleri"; "Din Kolaylıktır"; "Din Kolaylıktır"; "Dünya İslâm Kızılayı' Kurulması İçin Bir Öneri"; "Gazâlî ve İbn Rüşd Felsefesinin Karşılaştırılması"; "İslam Dünyasının Bilim Tarihi"; "İslâm Felsefesinin Doğuşuna Dair"; "İslam Hukuk Felsefesi: Usul'ül-Fıkh İlmi"; "İslâm Medeniyetinin Doğuşu, Batışı ve Yeniden Doğması"; "İslâmda Hayır"; "İslâmda Olgun İnsan (İnsan-ı Kâmil)"; "İslâmdan Önce Arap Yarımadasında Putperestlik ve Yayılışı"; "İslamın Evrensel İlkeleri"; "Kur'an ve Temizlik"; "Kur'an-ı Kerim ve Kudsiyet"; "Kur'an'ın Anlaşılmasına Ait İlkeler"; "Kur'anda Bilgi Teorisi"; "Kur'anı Kerim ve Hadisi Şerif'de Aile Planlamasına Ait Bir Tetkik"; "Mantıktaki Kıyasın Dördüncü Şekline Dair"; "Medeniyet Tarihinde Yeni Bir İslam Medeniyeti"; "Medreselerin Gerilemesi"; "Medreselerin Islahatı"; "Milletin Saadeti Milletin İradesinin Eğitimine Bağlıdır"; "Musa B. Meymun'un 'Delâletul-Hâirin' Adlı Eserine Göre İslam İlm-Kelâmını Anlayışı"; "Müslümanın Günlüğü- I"; "Müslümanlarda Şüphecilik"; "Nefis"; "Sahûr Vakti"; "Sahur Vaktinin Tayin ve Tesbiti"; "Temizlik ve Çeşitleri"; "Vahdet'ül-Vucud"; "Cuma Hutbeleri Nasıl Olmalıdır?"; "Farabi'nin Yaratılış Nazariyesi"; "Gayb"; "Modern İlim ve Kur'an-ı Kerim İlişkisinde Metod"; "Resâil fi'ş-Şecereti'l-İlahiyye fî Ulûmi'l-Hakâiki'r - Rabbaniye"; "Dini Meseleler"; "Fatih-Süleymaniye Medreseleri Ders Programları ve İcazet-nameler"; "Kur'an'da İnsan Problemi"; "Akıl ve Vahiy, Dini Konularda Toplumun Aydınlatılması ve Dinin Farklı yorumlanmasından Kaynaklanan Problemler ve Çözüm Yolları" "Toplumsal Yaşam İlkeleri"; "İbn Sina'da Varlık Delili"; "Gazzali'nin Felsefeye Karşı Tutumu"; "Ehlu'd-Diraye - Ehlu'r-Rivaye"; "İslâm Hukuk Felsefesi / Usulü'l-Fıkh İlmi"; "Kur'an'a Göre İnanç İlkeleri"; "İbni Sina'nın Bazı Yazma Eserleri"; "İslâmda Hayır"; "Geçmiş Bitmiştir"; "Türkiye'de Yüksek Din Eğitimi ve İslam'da Eğitim"; "Mahiyet ve Varlık Ayırımı"; "İslam'da Öğretim"; "Dinler Arasındaki İlişkiler"; "Kur'an ve Hadis Yorumlaması"; "Türkiye'de Din Alanında Bazı Açmazlar"; "Tanrı'nın Dini İslam ve Kitabı Kur'ân"; "Çağımızın İslâm Düşüncesinde İslâm Felsefesi"; Muhsin Mahdi'den çeviri; "Vahdet-i Vücud"; Sabri Mustafa'den çeviri; "Kainatın Allah'a Göre Durumu (Mevkıf'ul-Âlem min'Allah) Birinci Bölüm "Vahdeti Vücud" Meselesi"; Mustafa Sabri'den çeviri; "Vahyin Çeşitleri ve Kur'an-ı Kerim"; et-Tancî'den çeviri; "Vahyin Çeşitleri ve Kur'an-ı Kerim"; et-Tancî'den çeviri; "Siyâsetü'l-Müslimîne's-Sâbikîn ve İhmâlü'l-Müslimine'ş-Şûrâ"; (Arapça); "Menhecu't-Tecdidi'l-Cezri fi Fehmi'l-İslam"; (Arapça); "Dirâse Mukârene Beyne Şürrâhi'l-Muhassal ve Mevkıfu Fahreddîn er-Râzî min İlmi'l-Kelâm"; (Arapça); "el-Â'mâlü'l-Hayre fi'l-İslâm"; (Arapça); "Havle Tahkîki Kitâbi'l-Muhassal ve Mevkıfu Fahreddîn er-Râzî min İlmi'l-Kelâm"; (Arapça); "Kur'an'ın Birinci Cüz'ünün Çevirisi"; Yaşar Kutluay ile müşterek.

Hüseyin Atay hakkında yüksek lisans düzeyinde tamamlanmış 6 adet tez bulunmaktadır: Sefa Nas, *Kur'ân'a dair yeni yaklaşımlar: Hüseyin Atay örneği* (2024); Sümeyye Çayırpunar, *Fārābī'ye atfedilen üç eserin Hüseyin Atay'da yansımaları* (2023); Tülay Dodurga, *Hüseyin Atay'ın içtihat anlayışı* (2022); Harun Kılınçaslan, *Hüseyin Atay'ın kelâmi bakış açısı ve kelâm ilmine katkıları* (2021); Damla Demir, *Kader ve özgür irade tartışmaları: Necati Öner, Hüseyin Atay ve W. Montgomery Watt örneği* (2019); Salih Atçeken, *Hüseyin Atay'ın dine yaklaşımı* (2008). 3 adet yüksek lisans tezi de devam etmektedir: Fatma Aydın, *Çağdaş Bir Kelamcı Hüseyin Atay ve Belli Başlı Kelami Görüşleri*; Suat Gülaydoğan, *Hüseyin Atayın Din-Siyaset Anlayışı ve Etkilediği Düşünürler (Türkiye Örneği)*; Mahmut Timur, *Hüseyin Atay'ın Fıkhi Görüşler*.

7- Ahmet Akbulut

1954'te Bolu/Düzce'de doğan Akbulut, Düzce İmam Hatip Okulunu (1969), ardından Adapazarı Lisesini bitirdi (1970). Ankara Üniversitesi İlahiyat Fakültesinden (1974) ardından da Ankara Üniversitesi Siyasal Bilgiler Fakültesi İktisat ve Maliye Bölümünden (1978) mezun oldu. Diyanet İşleri Başkanlığında göreve başladı (1974) ve müftü yardımcılığı, kontrol memurluğu ve müftülük görevlerinde bulundu. Ankara Üniversitesi İlahiyat Fakültesi Kelam ve İslam Felsefesi Bölümü Kelam Anabilim Dalına Araştırma Görevlisi olarak girdi (1982). *İslam'da İlk Devir Siyasi Olaylarının Tahlili ve Kaderciliği Oluşturması* adlı yüksek lisans tezini sundu (1984). *Sahabe Dönemi Siyasi Hadiselerinin Kelam Problemlerine Etkileri* isimli teziyle doktor (1988), 1992'de doçent ve 1999'da profesör oldu.

Akbulut, *Sahabe Dönemi Siyasi Hadiselerinin Kelam Problemlerine Etkileri* (1992) adlı matbu eserinde kelâmî problemlerin ortaya çıkmasında ve yönlendirilmesinde sahabe devri siyasî olaylarının büyük çapta payı bulunduğu tespitinden hareketle Hz. Peygamber'in vefatını takiben, halife seçimi konusunda ashap arasında meydana gelen tartışma ve olayların hangisinin ne tür itikadî farklılaşmaya sebep olduğu konusunu ele almaktadır. Hz. Peygamber'in dışında hiçbir beşere rüçhaniyet tanınamayacağı gerçeğini göz önünde bulundurmak suretiyle, yorumlarında objektif ve tutarlı olmaya çaba sarf edeceğini dile getiren Akbulut, yaklaşım tarzının en azından tahlilî ve eleştirel olacağını söylemiş olmaktadır.[23]

Hz. Ali, sonradan Muaviye'nin kendisinden istediği şûrâ esasını haklı olarak Hz. Ebu Bekir'den isteyebilirdi. Fakat bu durumda da Kureyş, hilafeti kaybedebilirdi. Oysa ki Hz. Ali'nin hedefi halife olmaktı; siyasî bir kurumlaşmanın temelini atmak değildi. Bu bakımdan Hz. Ali'nin tarihî görevini yapmadığına inanmaktayız, şeklindeki ifadeleri tartışılabilir olmakla birlikte, en azından Akbulut'un sorgulayıcı ve eleştirel bir tavır içinde olduğunu göstermektedir. Onun "Sahabe dönemindeki ferdî ve kitlesel çatışmaların, insanî bazda değerlendirilmemiş olması da önemli bir hatadır. Bizim eski ile bir hesaplaşma niyetimiz yoktur. Ancak ilk dönemleri iyi değerlendirerek sağlıklı bir gelecek kurulmasına katkıda bulunma arzumuz söz konusudur" şeklindeki ifadeleri de bu eleştirel bakış açısını teyit etmektedir.

Prof. Dr. Akbulut, *Nübüvvet Meselesi Üzerine* (1992) adlı eserinde de Müslümanların peygamber anlayışının, ehl-i kitabın peygamber anlayışının etkisine girdiğini, bundan dolayı Müslümanlar arasındaki yaygın mevcut peygamber anlayışının Kur'an'a uymadığını, Müslümanların Allah'ın peygamberleri için belirlediği niteliklere ilavelerde bulunduklarını ve bu tür yanlış anlayışların düzeltilmesi için Kur'an'ın ortaya koyduğu peygamber anlayışının incelenmesi gerektiğini dile getirerek mucize, Allah-Peygamber diyalogu, Hz. Peygamber'in teşri'deki rolü ve şefaat gibi konularda Kur'an'dan hareketle itikadî mezheplerin ve bazı kelamcıların görüşlerini eleştirel bir yaklaşımla irdelemektedir.

[23] Bkz. Çetin, "Kuruluşundan Günümüze Türkiye'nin Kelâm Birikimi: Ankara İlahiyat Örneği", 415.

Eserleri: Nübüvvet Meselesi Üzerine (1992), Kelâm Ders Kitabı (Hasan Onat ile, 1994), Sahabe Dönemi İktidar Kavgası/ Alevi Sünni Ayrışmasının Arka Planı (Doktora çalışmasıdır.-2001) ve Kur'an'a Yabancılaşma Süreci (2018).
İlahiyat Makaleleri Veri Tabanında Akbulut'un 18 makalesi/bildirisi bulunmaktadır: "Hz. Muhammed Sonrası İlk Siyasi Krizin Teolojik Yansımaları"; "M. Hamdi Yazır'da Kelâmi Problemler"; "Şeyhulislam Mustafa Sabri ve Görüşleri (1869-1954)"; "Allah'ın Takdiri-Kulun Tedbiri"; "Din, Laiklik ve Demokrasi Üçgeni"; "Hariciliğin Siyasi Görüşlerinin İtikadileşmesi"; "İlk Devir Siyasi Olaylarının Müslüman Düşüncesine Etkileri"; "Kur'an-ı Kerim Açısından Egemenlik Meselesi"; "Selefîliğin Teolojik ve Düşünsel Temelleri"; "Müslüman Zihnin İnşasında Kelam İlminin Önemi ve Yeri"; "Kelam Öğretiminde Temel Hareket Noktaları"; "Akıl-Vahiy İlişkisi Konusundaki Görüşü"; "Müslüman Zihnin Oluşturulmasında ve Geliştirilmesinde Kelam İlminin İşlevi"; "Muhammed b. Tavît et-Tancî'nin Kelamî Görüşleri"; "Bayramî-Melâmîliğin Balkanlarda Tesirleri"; "Bayramî-Melâmîliğin Balkanlarda Tesirleri"; "Müslüman Geleneğinde Siyasi Çekişmeden Teolojik Ayrışmaya"; "Siyâsal İslâm Üzerine".

8- Ahmet Saim Kılavuz
1954'te Aydın/Bozdoğan'da doğdu. İmam Hatip Lisesini Ankara ve Denizli'de tamamladı (1971). Çalışma hayatına Bornova Müftülük Murakıbı olarak 1972 yılında başladı. İzmir Yüksek İslâm Enstitüsünü (1975) bitirdikten sonra İzmir İmam Hatip Lisesinde öğretmenlik yaptı. 1977 yılında Bursa Yüksek İslâm Enstitüsüne kelâm ve İslâm düşüncesi asistanı olarak atandı. İslâm Enstitüsünün İlâhiyat Fakültesine dönüşmesinden sonra, çalışmalarını kelam öğretim görevlisi olarak sürdürdü. 1983'te "İman ve Küfür Arasındaki Sınır" adlı teziyle doktorasını tamamladı. 1989'da doçent, 1995'te profesör oldu.
İslâm'ın başlangıcından itibaren itikâdî tartışmaların önemli konularından biri olagelmiş ve günümüzde de canlılığını koruyan iman ve küfür meselelerini anlattığı doktorasını *İman Küfür Sınırı: Tekfir Meselesi* (1982) adıyla bastırdı.
Eserleri: Ebu Seleme es-Semerkandî ve Akaid Risâlesi (1989), Anahatlarıyla İslâm Akaidi ve Kelâma Giriş (1993), İman-Küfür Sınırı (1994), İslâm İnancında Cin (1984), Üniversite ve Köy Gençliğinin İnanç Problemleri Üzerine Alan Araştırması-Bursa Çevresi (Tevfik Yücedoğru ile, 1998), 99 Soruda İslâm Akaidi (1998). Ayrıca Kelâm (1998) ve Akaid (1998) adlı iki ders kitabı vardır.
İlahiyat Makaleleri Veri Tabanında Saim Kılavuz 8 makalesi bulunmaktadır: "Peygamberlik ve Vahiy Müessesesi"; "Ahmet Hamdi Akseki'nin İslâm-Türk Ansiklopedisi'ne katkıları"; "Prof. Dr. Hayreddin Karaman, İslâm Hukuku Araştırmaları Dergisi, 2004, sayı: 3 [Prof. Dr. Hayreddin Karaman'a Armağan]"; "Bişr B. Gıyâs el-Merîsî, Hayatı, Görüşleri ve İslâm Düşünce Tarihindeki Yeri"; "Hasan b. Ali el-Berbehârî, Hayatı ve İtikâdî Görüşleri"; "Mevlid'in Akaid ve Kelam Açısından Analizi"; "Dini Açıdan Mezhepleşme ve Gruplaşma"; "Diğer Fırkalar".
Kılavuz DİA'da toplam 25 madde veya madde bölümü telif etmiştir. Yazdığı maddelerin bazıları şöye: A'lâmü'n-Nübüvve, Âkıbet, Akaid, Ali er-Rızâ, Amel Defteri, Arrâf, Azrâil, Bâcûrî, Berbehârî, Bihâferîd B. Mâhfervedîn, Bişr b. Gıyâs, Elfâz-ı Küfür, Zeynelâbidîn
Kılavuz'un Yönettiği **Tezler (Yüksek Lisans)**: Nur Betül Uz, *Abdullatîf Harpûtî'nin Tenkîhu'l Kelâm fî Akâid-i ehli'l İslâm isimli eserinde nübüvvet anlayışı*, 2019; Behar Fejza, *Kosova'da Matüridilik Sherif Ahmeti Örenği*, 2018; Hüseyin Tural, *Mezheplerin teşekkülü öncesi dönem Sünnî kelâmda Halku'l-Kur'ân meselesi*, 2017; Kevser Bektaş, *Mutezile kelâmında keramet*, 2017; Mustafa Wajıd Omar, *Gânim el-Bağdâdî'nin Hisnü'l-İslâm adlı eseri ve Elfâz-ı Küfür hakkındaki görüşleri*, 2016; Abdylmejit Sahatmamedov, *Fıkhu'l-Keydânî, el-Mukaddime ve el-Vikâye'nin mukayesesi: Namaz örneği*, 2011; Gül Atalar, *Hz. İbrahim kıssasının kelâm bahisleri*

açısından tahlili, 2009; Rasim Çelidze, *Ebû İshak İbrahim Es-Saffâr: Hayatı, görüşleri ve 'risâle fi'l-Kelâm' adlı eseri (inceleme - tahkik)*, 2007; Kılıçaslan Mavil, *Mâtürîdîye kelâm ekolünde varlık anlayışı*, 2004; Süleyman Baki, *Manastırlı İsmail Hakkı kelami görüşleri ve 'Telhisu'l-Kelam fi Berahini Akaidi'l-İslam' isimli eseri*, 2001; İbrahim K. Özmantar, *İslam düşüncesinde Halku'l-Kur'an problemi ve günümüze yansımaları*, 2000; Orhan Şener Koloğlu, *Kadı Abdülcebbar'da adalet anlayışı*, 2000; Mehmet Çelebi, *Fahreddin er-Razi'nin ahiret hayatı ile ilgili görüşleri*, 1996; İlhan Güneş, *Muhammed Hamdi Yazır'a göre Allah'ın varlığının delilleri (Isbat-ı vacib)*, 1995; Yasin Çırçır, *Elmalılı Muhammed Hamdi Yazır'ın peygamberlikle ilgili görüşleri*, 1995; Ömer Erdem, *İbnü'l Cevzi'nin itikadi görüşleri*, 1989. **Doktora**: Tevfik Yücedoğru, *İslam itikadında yaratılış*, 1991; Veysel Kaya, *Felsefi kelam çerçevesinde İbn Sina'nın kelama etkisi*, 2013; Orhan Şener Koloğlu, *Cübbailer'in kelam sistemi*, 2005; Övezmuhammet Abdullayev, *Seyyid Şerîf Cürcânî'de Tanrı-âlem tasavvuru*, 2005.

9- İlyas Çelebi

1951 yılında Erzurum Oltu'da doğan Prof. Dr. Çelebi, 1970'de Trabzon İmam-Hatip Okulu ve 1974'te Erzurum Yüksek İslâm Enstitüsünden mezun oldu. 1991 yılında Marmara İlahiyatta hazırladığı "İslâm İnancında Gayb Problemi" (1996) adlı doktora tezini tamamladı. 1993 yılında burada Kelâm öğretim görevlisi olarak atandı.1996'da doçentliğe, 2003'te de profesörlüğe yükseltildi. Akademik ilgi alanları; akılcılık ve İslam inancında gayb gibi konulardır. Son zamanlarda çalışmalarını kelâm ilminin bilim ve fizik boyutuna ilişkin konulara yöneltmiştir.

Velûd bir ilim insanı olan Çelebi, doktora çalışmasında beşer ve gaybî bilgi imkânını Kur'an, hadis ve gelenek açısından sorgulamış, yine aynı konuyla bağlantılı olan fiten ve melâhim haberlerini *İtikadî Açıdan Uzak ve Yakın Gelecekle İlgili Haberler* (1996) adlı çalışmasında Kur'an, hadis ve geleneksel yaklaşımlar açısından irdelemiştir. Söz konusu eserinde vardığı sonuçlar yanında "Bu çalışma esnasında zaman zaman kendi kanaatlerimle çoğunluk tarafından kabul edilmiş geleneksel anlayış arasındaki farklılıkların sıkıntısını yaşadığımı itiraf etmeliyim. Bu çalışmada çoğunlukça 'isabetli' kabul edilen bazı 'kavilleri' terk edip 'yeni görüşler' ortaya koymanın, 'kil/قيل'i 'kal/قال'e tercih etmenin sorumluluk ve zorluğunu yaşadım" şeklindeki ifadeleri konuya geleneği sorgulayıcı[24] bir usulle yaklaştığını göstermektedir.

Epistemolojik açıdan akıl ve dinî düşüncede aklîleşme süreci, İslâm düşüncesinin anlam alanını oluşturan esaslar, gelişmesini etkileyen unsurlar, Kadî Abdulcebbâr ve inanç sistemi alt başlıklarıyla İslâm düşüncesinde akılcılığın oluşumu ve genel karakteristiği, Mu'tezile'nin akılcı sistemi çerçevesinde Kadî Abdulcebbâr'ı (ö.415/1025) Türkçede ilk defa bu kapsam ve derinlikte ele alan *İslâm İnanç Sisteminde Akılcılık ve Kadı Abdülcebbar* (2002) adlı bir çalışması da bulunan Çelebi, *İmam-ı Âzam Ebû Hanîfe'nin İtikadî Görüşleri* (1996) adlı eserinde Beyâzîzâde Ahmed Efendi'nin (ö.1098/1687) *Usûlu'l-Munîfe li'l-İmâm Ebî Hanîfe* adlı eserinin neşr ve Türkçeye çevirisini yapmış, Bekir Topaloğlu ve Yusuf Şevki Yavuz ile İslâm'da İnanç Esasları (1998) adlı eserin ise âhiret bölümünü kaleme almıştır. Çelebi'nin kelâmî yaklaşımları, referanslarını geleneğimizden almakla birlikte, yerine göre eleştirel, dönüşümcü, ıslahatçı bir karakter arz etmektedir.

İlyas Çelebi'nin bazı **eserleri**: Hadis'te Metin Tenkidi Metodları, 1997 (Adil Bebek ile beraber: Misfir B. Gurmullah ed Dümeyni'den çeviri); Şerhu'l-Usüli'l-Hamse, 2012 (Kadı Abdülcebbar'dan çeviri); İslâm İnanç Sisteminde Akılcılık ve Kadı Abdulcebbar, 2002; Dini Düşüncede İ'tidal ve Hoşgörü, 2018; Kitaplara İman, 2016; Ahlaku Adudüddin, 2017

[24] "İmam Hatip Okulu zamanımızda analitik düşünme ve okumaya teşvik edilmedik, bizleri bu şekilde düşünmeye sevk eden bir ortam yoktu." Esra İlim Ahmet Koçak Melih Altınhan Osman Demir, "İlyas Çelebi ile Türkiye'de Kelâm Çalışmaları Üzerine", *Türkiye Araştırmaları Literatür Dergisi*, XIV/27, (2016), 177.

(Adudüddin el-İci'den çeviri); Bağdat İlim Havzasında İslam Düşüncesinin Öncü Şahsiyetleri, 2020; Kelam Terimleri Sözlüğü (Bekir Topaloğlu ile beraber); İslam'ın İnanç Esasları, 2021; Mısır İlim Havzasında İslam Düşüncesinin Öncü Şahsiyetleri, 2023.

Çelebi, Dinler Tarihi, Fıkıh, İslam Bilim Tarihi, İslam Felsefesi ve Ahlak, İslam Tarihi ve Medeniyeti, Kelâm ve Mezhepler Tarihi, Türk Tarihi ve Medeniyeti ilim dallarında *TDV İslâm Ansiklopedisi*'ne toplam 92 madde veya madde bölümü ile katkıda bulunmuştur. Müellifin telif ettiği maddeler veya madde bölümlerinden bazıları: Ashâbü'l-Maârif, Bakıcı, Beyâzîzâde Ahmed Efendi, Deccâl, Ezeliyet, Fal, Fiten ve Melâhim, Gayb, Hâdi'l-Ervâh, Hasan Fehmi Efendi, Havas İlmi, Hızlân, Hüsün ve Kubuh, İnşikāku'l-Kamer, İsim-Müsemmâ, İvaz, İyâfe, Kâhin, Kemalpaşazâde, Lutuf, Muska, Nazar, Nazzâm, Mevlüt Özler, Remil, Rukye, Sıfat, Şerhu'l-Usûli'l-Hamse, Bekir Topaloğlu, Ye'cûc ve Me'cûc.

İlahiyat Makaleleri Veri Tabanında İlyas Çelebi ile ilgili 3 makale bulunmaktadır: Derya Yapar, "[İslam İnanç Sisteminde Akılcılık ve Kadı Abdülcebbar, İlyas Çelebi, Rağbet Yayınları, İstanbul 2002, 392s]"; Mahmut Çınar, "[İlyas Çelebi, İslam'ın İnanç Esasları, İSAM Yayınları, İstanbul 2010, 184 Sayfa]"; "İlyas Çelebi ile Türkiye'de Kelâm Çalışmaları Üzerine", (Mülakatı Yapanlar: Esra İlim, Ahmet Koçak, Melih Altınhan, Osman Demir).

İlahiyat Makaleleri Veri Tabanında Çelebi'nin 54 makale ve tebliği bulunmaktadır: "Akidenin Kelamlaşması ve Kelamın Akideleşmesi Süreci Üzerine"; "Ebû Hanife'nin Kelamcılığı, İtikada Dair Risaleleri ve Bunların Otantik Olup Olmadıkları Meselesi"; "Geçmişten Devralınan Kültürel Miras: Sihir Problemi"; "Geleneksel Ehl-i Sünnet Anlayışının Günümüzde Yeniden Değerlendirilmesi"; "Kelâm Metodunun Ortaya Çıkışı, Gelişim Süreci ve Yeni Metot Arayışları"; "Kur'an ve Sünnetin Okültizme Bakışı"; "Kur'ân-ı Kerim Perspektifinden İnsan Ötesi Varlıklarda Sorumluluk Bilinci"; "Kuruluşunun 50. Yılı Münasebetiyle Marmara Üniversitesi İlahiyat Fakültesi Üzerine Kurumsal Bir Analiz: Fırsatlar ve Tehditler"; "Modern Dönem Kelâm Çalışmalarının Temel Sorunları Üzerine"; "Mu'tezile'nin Klasik İslâm Düşüncesindeki Yeri ve Modern Döneme Etkileri"; "Risaleleri ve İtikadî Görüşleri ile İmam-ı Azam Ebû Hanîfe"; "XVII. Yüzyıl Osmanlı Kelamcıları ve Beyâzîzâde Ahmed Efendi'nin Kelâm İlmindeki Yeri"; "Bekir Topaloğlu: Kur'an ve Kelâm Araştırmalarına Adanmış Bir Ömür"; "İbn Kasî ve Hal'u'n-Na'leyn Adlı Eseri"; "İslâm Kaynaklarında Fiten, Melâhim ve Herc İnançları"; "Klasik Bir Kelâm Problemi: Hüsün-Kubuh"; "Klasik Bir Kelâm Problemi Olarak İsim-Müsemmâ Meselesi"; "Kur'an'ı Kerîm'de İnsan-Cin Münasebeti"; "Ortaya Çıkışından Günümüze Kelam İlminde "Konu" Problemi"; "10 Muharrem Münasebetiyle Ehl-i Beyti Yeniden Hatırlamak"; "Kelâm İlminin Yeniden İnşâsında İlke ve İçerik Sorunları"; "Zühd ve Kuruluş Dönemlerinde Kelam-Tasavvuf İlişkisi"; "Okültist eğilimlerin dini inançları yozlaştırıcı etkilerine, eleştirel bir yaklaşım"; "Din Kültürü ve Ahlak Bilgisi Dersinin İlk ve Orta Öğretim Programlarına Girişi ve Bugünkü Müfredatı"; "Kabul ve Ret Cihetlerinden Kelam Literatüründe İbn Sînâ"; "Dini Bilginin Oluşmasında Geleneğin Rolü ve İlmi / Konulu Tefsir Yaklaşımının Bazı Sorunları"; "İslam İtikadı Açısından Engelliliğin Dini Boyutu"; "Din Eğitiminde Toplam Kalite Yönetimi: M.Ü. İlahiyat Fakültesi Örneği"; "Şeyhülislam Mûsa Kâzım Efendi'nin Kelâmcılığı"; "Îcî'nin Ahlâk Risalesi Bağlamında Çevre ve Ahlak Sorunları"; "Nübüvvet Karşıtı Söylemi Etkisiz Kılma Yöntemi"; "Temel İslam Bilimlerinin Bilgi Süreçlerinde Aklın Yeri"; "İnsanın Gaybla İlişkisi"; "Dünü, Bugünü ve öncü Rolü ile M. Ü. İlahiyat Fakültesi"; "Bekir Topaloğlu (1932-2016)"; "Kelâm İlmi Doktora Programlarının Değerlendirmesi"; "Kadı Abdülcebbâr"; "Muhammed b. Tavît et-Tancî'nin Klasik Dönem Tasavvuf Hareketine Yaklaşımı"; "Nübüvvet ve Ahirete İlişkin Güncel Meseleler"; "Klasik Dönemde Şekillenen Dinî İlîmlerin Ana Konularının Yeni Zihnî İnkişâfları Oluşturmadaki Rolü Üzerine"; "Farklı İnanç Gruplarıyla Bir Arada Yaşamanın Dinî/Teolojik Bakımdan İmkânı"; "Kâdî Beyzâvî'nin Kelâm Sistemi"; "İlâhî Kelâmın Lafza Bürünmesi"; "İmam Matüridî'nin Kitâbü't-Tevhîd'inde Varlık, Bilgi ve Hikmet"; "İlâhiyat ve İslâmî İlimler

Fakültelerinin Türkiye'nin İlmî Hayatına Katkıları"; "Âmentü'nün Bir Cüz'ü Olarak Kitaplara İman"; "Ahiret Aleminin Hak Olduğu ve Hakikatinin Bulunduğu Üzerine"; "İlmi Adanan Bir Ömür: Prof. Dr. Bekir Topaloğlu'nun Biyografisi (1932-2016)"; "AB Yüksek Öğretim Kriterleri Bağlamında Türkiye'de İlahiyat Örneği: Kelam Örneği"; Hayrettin N. Güdekli ile müşterek, "Kelâm İlminin Teşekkülü ve Diğer İslâmî İlimlerle İlişkisi"; Hayrettin N. Güdekli ile müşterek, "Geçmiş ile Bugün Arasında Kelâm İlmi ve Yöntem Sorunu"; Sami Turan Erel ile müşterek, "Dünyevî ve Uhrevî Konumları Açısından İslâm'a Göre Ehl-i Kitap"; (Fransızca, İtalyanca), "Approaches to Occultism in the Qur'an and the Sunnah"; (İngilizce), "Approaches to Occultism in the Qur'an and the Sunnah", (İngilizce).

10- Şerafettin Gölcük

1940'da İzmir'de doğan Gölcük, 1964 yılında Ankara Üniversitesi İlahiyat Fakültesini bitirdi. 1967-1972 döneminde Paris Sorbonne Üniversitesinde doktora yapan Gölcük, 1973'te Atatürk Üniversitesi İslami İlimler Fakültesine intisap etti. 1985 yılında Konya Selçuk Üniversitesi İlahiyat Fakültesine geçti. 1992'den itibaren Din İşleri Yüksek Kurulu üyeliği de yapan Gölcük, yayınladığı kelâma dair eserleri ve yetiştirdiği öğrencileri ile Türkiye'de adını duyuran kelamcılar arasında yer aldı. Ankara İlahiyat Fakültesindeki eğitiminin yanı sıra Sorbonne'da doktora yapmış olması Gölcük'ün ayrıcalıklı tarafını oluşturur. Fransa'daki eğitimi sırasında dinlediği Muhammed Hamidullah'ın (1908-2002) Gölcük'ün üzerinde büyük tesir bıraktığı açıktır.[25]

Şerafeddin Gölcük'ün yaptığı çalışmalar dikkatle incelendiğinde, onun ister Eş'arî isterse Mâturîdî gelenekten olsun, Ehlisünnet ilm-i kelâmının tanınmasına yönelik çalışmalar yaptığını, kelâmın (akaid düşüncesi) Kur'an'a temellendirilmiş gelenekçi bir mahiyet arz ettiğini söylemek mümkündür. Çalışmalarının genel mahiyeti yanında, Gölcük'ün "Günümüzde genç araştırmacılar Akaid ve Kelâm'ın çağımıza faydalı olması ve ışık tutması için yararlı çalışmalarda bulunmaktadırlar. Geçmişte İslâm toplumunun bir inanç etrafında toplanması nasıl saf ve sağlam bir akideye bağlanmakla mümkün olduysa çağımızda da aynı düşünce kendini hissettirmiş, Kur'an ve Sünnet asıl kaynak kabul edilerek geçmiş ulemanın çalışma, araştırma ve mirası da göz önüne alınarak İslâm akîdesinin tekrar izahı ve kalplere yerleştirilmesi bir zorunluluk haline gelmiştir" şeklindeki ifadeleri tespitimizi doğrulamaktadır.[26]

Kelâm ilmini, Kur'an'ın felsefesi şeklinde tanımlayan Gölcük, Kur'an'ın yüzde doksanının akıl vasıtasıyla yorumlanabileceğinin imkanına dikkat çeker. Çünkü Kur'an, aklın idrakine sunulan en büyük bağıştır. O insan aklıyla değer kazanır, aklın olmadığı yerde değerinden bahsedilemez. Bu açıdan bakıldığında Kur'an ile akıl yan yanadır ve bu haliyle de biri diğerinin mütemmim cüzüdür. Hem Mu'tezile kelâmı hem de Sünnî kelâm aklı bir vasıta olarak kullandı. Her ne kadar zaman ve mekâna göre bazı değişiklikler geçirse bile netice itibariyle kelâm ilmi, Kur'an'ın aklî yorumudur. Dönemsel ihtiyaçlar diğer ilimlerde olduğu gibi onun ilim haline gelmesini gerektirdi.

Başlangıçta yanlış inançlara karşı mücadele amaçlı ortaya çıkmasına karşın zaman içinde felsefeyi hasım gören bir konuma geldi. Bunun sebebi de Allah ve alem tasavvuru konusunda kelâm ile felsefe arasındaki derin zihniyet ayrılığıdır. Kelâm ve konuları bugün itibariyle önemini daha fazla hissettirmektedir. Ancak bu önemin anlaşılabilmesi için kelamcıların geriye dönük ciddi bir muhasebe yapmalarına ihtiyaç vardır. Baş döndürücü bir hızla ilerleyen teknoloji ve ona paralel gelişen yeni kültür karşısında kelâmın ne ifade etmesi gerektiği düşünülmeli ve ortaya bir proje konulmalıdır. Kelâm'ın temel konusu Allah ve insandır. Bu iki

[25] Bkz. Aydın, *Başlangıçtan Günümüze Türk Kelâmcıları*, 240-243.
[26] Sinanoğlu, Türkiye'de Son Dönem Kelâm Çalışmaları: Gelenek ve Modernite Arasında Bir Arayış, 122.

varlık unsuru arasında irtibatı sağlayan vahiydir. Vahyi anlamada yegâne araç akıl ve ona yardımcı olan da duyulardır. Nasıl ki, dünün kelamcısı Allah'ı ve insanı tanımada vahyi esas almış ise, bugünün kelamcısı da zamanın şartlarını ve gereklerini düşünerek yeni bir üslup ve dil ile vahyi yeniden gündeme getirmeli, anlatmalı, izah ve ifade etmelidir.

Sürekli geçmişte olanı anlatmak ve tekrarlamak kelâm tarihi yapmaktır. Bu da tarihte kalmak, bugüne gelememektir. Asıl kaynak Kur'an'dan istifade edilerek, bugünün insanının anlayabileceği ve tatmin olabileceği bir ifade ile Allah ve insan konusunu bütün açıklığı ile ortaya koymak gerekir. Bu doğrultuda olmak üzere okullarda okutulan kelâm dersleri kelâm tarihi, klasik kelâm konuları ve Kur'an öğretisi şeklinde taksim edilmeli ve öğretme yoluna gidilmelidir. Ancak kelâm, Kur'an'da geçtiği şekliyle Allah'ı ve insanı tanıma ve tanıtma kutsal görevinden asla ayrılmamalıdır. Nasıl ki, Kur'an bütünüyle insanı hedef alan bir kitap ise, ondan doğan kelâm ilmi de bütünüyle insanı hedef almalı, onun ihtiyaç ve beklentilerine cevap verecek bir konuma ve içeriğe kavuşturulmalıdır. Ancak şu unutulmamalıdır ki, neticede insan da Allah'ın yarattığı bir varlıktır. Bu da insanın ve içinde bulunduğu alemin varlığının devamının Allah'a bağlı olması anlamına gelir.

Bu düşüncesi ile Gölcük, insanı adeta varlığın merkezi olarak gören bazı modern düşüncelerden uzaklaşmakta ve klasik kelâm düşüncesinde öngörülen çizgiyi temsil etmektedir. Çünkü Allah yaratıcı olmanın yanı sıra rızık veren, hayatı idame ettiren ve alemin işleyişini belirleyen ve sürdürendir. Öyleyse başta insan olmak üzere bütün varlıkların devamı O'na bağlıdır. Ancak Gölcük'ün insan vurgusu ile söylemek istediği ilahî vahyin muhatabı olmak bakımından insandır. Çünkü ilahî vahiy, insanı hedef almıştır ve insana hitap etmektedir. Kur'an'da sık sık geçen "Ey insanlar!" ifadesi de bunun açık delilidir.

Gölcük "bugün kelam ilmi nasıl olmalıdır?" sorusuna şu cevabı verir: Amacı, Kur'an'ın inanç esaslarını şerh, izah, yayma, aklî ve naklî delillerle anlaşılır hale getirme ve bu bakımdan gerçek anlamda *İslam Felsefesi* veya *Kur'an Felsefesi* olan kelâm, behemehal metot ve muhteva yönünden tarihteki tecrübesinden de istifade ederek yeni diriliş sürecine girmelidir. Kelâmın hayatiyet kazanması diğer İslâmî disiplinlerin canlanmasına, dinin daha iyi anlaşılıp öğretilmesine sebep olacaktır. İslâmî kültür ve medeniyetin kurulup gelişmesinin, bütün insanlığa ışık saçmasının temelinde kelâmî münakaşaların olduğu bir gerçektir. Temelinde yine Kur'an'ın yer alacağı sağlam bir iman zemini üzerinde İslam kültür ve medeniyetinin Müslümanlara ve dolayısıyla bütün beşeriyete faydalar sağlaması, çağımızın istek ve gereklerine sırt çevirmeyen bir kelâmla mümkün olacaktır.[27]

Türkiye'de son kırk yılda kelâm ilmiyle ilgili çalışmaların öncülerinden biri olan Prof. Dr. Şerafeddin Gölcük' şu ifadeleri manidardır: "İslam'ın bir hayat sistemi, bir medeniyet, bir hukuk düzeni olduğunu Muhammed Hamidullah, M. Tayyib Okiç ve Muhammed Tancî gibi ilim adamlarını tanıdıktan sonra öğrenebildik.", "ilahiyatta kelam derslerimize Mısır'da tahsilini yapmış asistan Kemal Işık geliyor ve derslerin içeriğinde Allah isminin Arapça "elihe"den mi yoksa "velihe"den mi geldiği önemli bir yer işgal ediyordu."[28]

"La Revelation Coranique et Son Envirounement Social" başlıklı doktora tezinden sonra *Kelâm Açısından İnsan ve Fiilleri: Bâkıllânî'de İnsanın Fiilleri* (1979) konulu doçentlik çalışmasını hazırlamıştır. Ebu'l-Yüsr el-Pezdevî'nin (ö.493/1100) *Usûlü'd-dîn* (Ehl-i Sünnet Akâidi, 1980) adlı eseri yanında Ebu'l-Vefa et-Teftâzânî (Ana Konularıyla Kelâm, 2000) ve Subhî es-Sâlih (Ölümden Sonra Diriliş: Cennet Cehennem, 1976) çeviriler yapmış, Kur'an âyetlerinden hareketle Allah-kâinât ve insan ilişkilerini ele aldığı *Allah Kur'an İnsan* (1990), ana hatlarıyla kelâm tarihini tasvir ettiği *Kelâm Tarihi: Kişiler, Görüşler, Eserler* (1992), usûlüddine dair konuları ağırlıklı olarak Ehlisünnet'in akâid ve kelâm literatüründe tartışıldığı şekliyle ele aldığı

[27] Karadaş, "Günümüz Türkiye'sinde Kelam İlmi", 147.
[28] Osman Demir, "Şerafettin Gölcük ile Türkiye'de Kelâm Çalışmaları Üzerine", *Türkiye Araştırmaları Literatür Dergisi*, XIV/28, (2016), 227-235.

İslâm Akâidi (1994), *Kur'an ve İnsan* (1996) ve Süleyman Toprak'la beraber kelâm tarihi ve problemlerinin işlendiği *Kelâm* adlı (1996) kelâma giriş mahiyetinde bir ders kitabı telif etmiştir.

Gölcük, *TDV İslâm Ansiklopedisi*'ne toplam 17 madde veya madde bölümü ile katkıda bulunmuştur. Müellifin telif ettiği bazı maddeler şöyle: Bâkıllânî, Cehm b. Safvân, Cehmiyye, Esâtîr, el-Fıkhü'l-Ekber, Gelenbevî, Ebü'l-Hüseyin Hayyât, İ'câzü'l-Kur'ân, Kitâbü'l-Kebâir, Rızık. İlahiyat Makaleleri Veri Tabanında Gölcük'ün 4 makalesi bulunmaktadır: "İlk Mu'tezilîlerde İlim Kavramı", Marie Bernard'dan çeviri, "Le Coran et le Probleme de la Revelation", (Fransızca), "İslam'da Aile Eğitimi", "Bazı Kur'anî Kavramlar ve Kur'an'da İnsan Tipleri". İlahiyat Makaleleri Veri Tabanında Osman Demir'in Gölcük ile yaptığı bir mülakat kaydı bulunmaktadır: "Şerafettin Gölcük ile Türkiye'de Kelâm Çalışmaları Üzerine", *Türkiye Araştırmaları Literatür Dergisi*. Ayrıca Yasemin Yaz, *Şerafettin Gölcük'ün Kelâmi Görüşleri ve Kelam İlmine Katkıları* başlıklı bir Yüksek Lisans tezi hazırlamaktadır.

11- Mustafa Sait Yazıcıoğlu

1949'da Trabzon/Sürmene'de doğdu. Liseyi Aydın'da bitiren Yazıcıoğlu, 1971'de Ankara İlahiyat Fakültesi'nden "Maturidî ve Nesefî'ye Göre İnsan Hürriyeti Kavramı" adlı lisans tezi ile (1971) mezun oldu. Kısa bir süre Diyanet İşleri Başkanlığı Merkez Teşkilatında görev yaptıktan sonra doktora yapmak üzere Milli Eğitim Bakanlığı bursuyla gittiği Fransa'da Paris IV Sorbonne Üniversitesinde 1977 yılında XV. ve XVI. yüzyıllarda Osmanlı toplumunda kelâmın rolünü ele aldığı "Le Kelâm et son Role dans la Societe Turco Ottomane" adlı tez çalışmasıyla doktorasını tamamlayarak Ankara İlahiyat Fakültesi'nde göreve başladı. 1983'de doçent ve 1988'de profesör olan Yazıcıoğlu, 1987-1992 yılları arasında Diyanet İşleri Başkanlığı, 1993-1997 yılları arasında Yüksek Öğretim Kurulu Üyeliği, 1994-2002 yılları arasında Ankara Üniversitesi İlahiyat Fakültesi dekanlığı, 1996-2002 tarihleri arasında UNESCO Türkiye Milli Komisyonu Yönetim Kurulu üyeliği görevlerinde bulundu. 2002 tarihinde 22. ve 23. Dönem genel seçimlerinde AK Parti'den Ankara milletvekili seçilerek 60. hükümette Diyanet İşleri Başkanlığı'ndan sorumlu Devlet Bakanlığı görevinde bulundu.

Eserleri: Hızır Bey (1987); Le Kelâm et son Role dans la Societe Turco Ottomane (1990); Maturidî ve Nesefî'ye Göre İnsan Hürriyeti Kavramı (1991); Kelâm Ders Notları (1991); Ne Yan Yana Ne Karşı Karşıya (Anılar), 2013; Hızır Bey ve Kaside-i Nuniyesi: Maturidi Kelamında Ana Temalar, 2022; İslam Düşüncesinin Tarihsel Gelişimi: Yorumlar Düşünceler (2001).

Genellikle Mâverâünnehir Hanefî-Mâturîdî geleneğiyle birlikte Osmanlı kelamcılarını konu edinen çalışmalar yapan[29] Yazıcıoğlu ile ilgili İlahiyat Makaleleri Veri Tabanında 1 makale kaydı bulunmaktadır: "Prof. Dr. M. Sait Yazıcıoğlu [Diyanet İşleri Başkanlığı konusunda]"; *İslamiyat*. İlahiyat Makaleleri Veri Tabanında Yazıcıoğlu'nun 18 makalesi bulunmaktadır: "Cumhuriyetin 75. Yılında Din Öğretiminde Yeni Hedefler"; "İlahiyat Önlisans Programı"; "Eş'arî'nin Hayatı"; "Mâturidî Kelâmında İnsan Hürriyeti Meselesi"; "Üçüncü 1000'de Dinî Teşkilatlanma ve Kurumlar-II (Resmî Örgütlenme)"; "Hızır Bey ve "Kasîde-i Nûniye"si"; İnsan Fiili ve Bir Kur'ân-ı Kerim Âyeti"; "İslâm Kelâmında Önemli Bir Mesele: İstitâat"; "Mâturîdi Kelâm Ekolü'nün İki Büyük Siması: Ebû Mansûr Mâturîdî ve Ebu'l-Mu'în Nesefî"; "XV. ve XVI. Yüzyıllarda Osmanlı Medreselerinde İlm-i Kelâm Öğretimi ve Genel Eğitim İçindeki Yeri"; "XV. ve XVI. Yüzyıllardaki Kelâm Eğitiminin Tenkidi"; "Din Eğitimi ve Din Hizmetlerinin Bugünü ve Geleceği"; "Din ve Lâiklik Sorununun Neresindeyiz?"; "Hicrî 330 Yılından Önce İslâm'da Din ve Felsefe"; Gardet'ten çeviri; "İslâm "Din İlimleri" İçinde İlm-i Kelâmın Yeri Üzerinde Bazı Düşünceler"; Gardet'ten çeviri; "Teoloji mi Antropoloji mi?";

[29] Aydın, *Başlangıçtan Günümüze Türk Kelâmcıları*, 252-254.

Hanafi'den çeviri; "İslâmın Başlangıcında Belli Başlı Siyâsî ve Felsefi Akımlar"; Santi'den çeviri; "La Critique de l'Enseignement et en Particulier Celui du Kalam (XVe et XVIe Siècles)" (Fransızca).

M. Sait Yazıcıoğlu, Yuldus Musahanov, *Oşi ve Emali kasidesi* başlıklı bir yüksek lisans tezi (2001) ve 7 adet doktora tezi yaptırmıştır. Doktoralar: Hilmi Demir, *Delil ve istidlalin mantıki yapısı-İlk dönem sunni kelam örneği*, 2001; Abdulhamit Sinanoğlu, *Mu'tezile düşüncesinde insan hürriyeti*, 2000; Mahmut Ay, *Mutezile- siyaset ilişkisi*, 2000; Metin Özdemir, *İslam kelamında kötülük problemi*, 1998; Muammer Esen, *Ehl-i sünnet kavramının doğuşu ve sünni anlayışlar*, 1995; Ahmet Akbulut, *Sahabe devri siyasi hadiselerinin şekillendirdiği kelam meseleleri*, 1988; H. Sabri Erdem, *Tabsire'ye semantik yaklaşım*, 1988.

12- Mustafa Saim Yeprem

1941'de İstanbul'da doğan Prof. Dr. Yeprem, 1959'da İstanbul İmam-Hatip Okulu, bir yıl sonra İstanbul Pertevniyal Lisesi'nden ve 1963'te İstanbul Yüksek İslâm Enstitüsü'nden mezun oldu. 1977 yılında İstanbul Yüksek İslâm Enstitüsüne Kelâm ve İslam Düşüncesi asistan olarak başlayan Yeprem, 1983'de İrâde Hürriyeti ve İmam Mâturîdî adlı teziyle doktor oldu. Meslek hayatı boyunca yerli ve yabancı (Notre Dame De Sion gibi) çeşitli öğretim kurumlarında ek öğretim görevleri aldı. 2010 Akademik yılında Almanya'da Frankfurt Goethe Üniversitesi'nde, bir dönem misafir öğretim üyeliği yaptı. Marmara İlahiyatta 1989'da doçentliğe, 1992'de profesörlüğe yükseltildi. Öğrencilik yıllarında başladığı memuriyet görevini, mezuniyetinden sonra öğretmen ve idareci olarak sürdürdü. Yeprem, Marmara İlahiyat Fakültesi Kelâm Anabilim Dalından 2005'te Diyanet İşleri Başkanlığı Din İşleri Yüksek Kurulu Üyeliğine atandı.

Eserleri: Hac ve Kurban/Hükümler ve Delilleri (1965), Oruç İtikad ve Zekât - Hükümler ve Delilleri (1965), İbadetlerimiz (1974), Mufassal Hac Rehberi ve Kurban Hükümleri (M. Talat Karaçizmeli ile, 1974), İrade Hürriyeti ve İmam Maturidî (1980), İslâm Tarihinden Yapraklar, İslâm Düşüncesinde Yeni Arayışlar I-II (H. Hanefi, Bekir Topaloğlu ve M. Erdoğan ile, 1998).

Çeviri: İslâma Yönelen Yıkıcı Hareketler/Babilik ve Bahailik (Muhsin Abdulhamid'den, 1974), İslâm'da İtikadî Mezhepler ve Akaid Esasları (İrfan Abdulhamid'den, 1980). İmam Mâturîdî'nin Akaid risalesine Ebû Nasr Taceddin Abdülvehhâb b. Ali b. Abdülkâfî es-Sübkî tarafından yapılan şerhin neşrini ve Türkçeye çevirisini de gerçekleştirmiştir. Keza Yeprem, (Seyfü'l-meşhûr fî Şerhi Akȩdeti Ebû Mansûr/Muhammed b. Muhammed es-Semerkandî Ebû Mansûr el-Mâtürîdî; şârih: es-Sübkî Ebû Nasr; nşr. Mustafa Saim Yeprem, İstanbul 1409/1989).[30]

İlahiyat Makaleleri Veri Tabanında Saim Yeprem'in 19 makale ve tebliği bulunmaktadır: "Dinî Açıdan Problem Oluşturan Tıbbî Meseleler - IV"; "Dinin Anlaşılmasında ve Hayata Geçirilmesinde Yorum ve Yeri, II"; "İlâhî Dinlerin Gayesi"; "Televizyonlarda Sır Dizileri"; "Dinî Açıdan Problem Oluşturan Tıbbî Meseleler - III"; "İrâde Kader ve Mes'ûliyet İlişkisi"; "Büyük Türk Hadis Alimi"; "Büyük Türk Hadis Alimi Kissi"; "İslam Fıkhında Başkasının Yerine Yapılan Hac", Nuruddin Itır'den çeviri; "İslam'da İman ve Tarihi Üzerine"; "İslamda İman ve Tarihi Üzerine 2"; "Şer'i Siciller"; "Dini Bayramların Tesbiti Üzerine"; "Büyük Türk âlimi Kissi (III)"; "Bir Mübahese"; Muhyiddin ibnü'l-Arabi'den sadeleştirme, "Frankfurt Goethe Üniversitesi İslam Dini ve Kültürü Araştırmaları Enstitüsü"; "Dinin Anlaşılmasında ve Hayata Geçirilmesinde Yorum ve Yeri"; "Mezhep Olgusu Gözardı Edilemeyecek Bir Gerçektir"; "Kelam".

[30] Sinanoğlu, "Türkiye'de Son Dönem Kelâm Çalışmaları: Gelenek ve Modernite Arasında Bir Arayış", 122; Aydın, *Başlangıçtan Günümüze Türk Kelâmcıları*, 249-251; Büşra Yıldız- Mukaddes Durak, "Duayenlerimiz: Prof. Dr. Mustafa Sâim Yeprem ile Söyleşi", *Kader dergisi*, 20/1 (Haziran 2022), 549-573.

Yönettiği **Tezler, Yüksek Lisans**: Züleyha Birinci, *Ata b. Ali el-Cuzcani'ye göre Ebu Hanife'nin kelami görüşleri*, 2007; İbrahim Esen, *İslâm dininden vazgeçenlerin ve buna paralel misyonerlerin başarılarının bir kelam problemi olarak kaynak ve sebepleri*, 2007; Abdullah Duman, *Sebilürreşad dergisi bağlamında osmanlının son dönemindeki kelami tartışmalar*, 2007; Münire Mutlutürk, *Kelam kaynaklarında kadın*, 2006; Mehmet Bulğen, *Reenkarnasyon ile ilişkilendirilen ayetlerin değerlendirilmesi*, 2005; Abdulhamid Pehlivan, *Ölüm ve sonrasına ait günümüz halk inançlarının teolojik alt yapısı (İstanbul/Maltepe örneği)*, 2005; Bayram Demirtaş, *İslâm inançları açısından, popüler kültüre girmiş uzakdoğu akîde ve pratikleri*, 2005; Süreyya Canbolat, *Bir Kelâm problemi olarak dinden dönmenin sebepleri, bu sebepleri tarihte ve günümüzde İslâm'dan dönmeye ilişkisi, Türkiye'de Hristiyan olan Müslümanlar örneği*, 2004; Ahmet Sezer, *Bir kelâm problemi olarak Şeâir kavramı ve Şeâir'in belirlenmesinde güncel hayatın etkileri*, 2004; Levent Uçkan, *Halkın din anlayışı ve bunu etkileyen faktörler (Üsküdar örneği)*, 2002; Hülya Alper, *Bir kelam problemi olarak imanın psikolojik yapısı*, 2000; Karani Bedir, *İstanbul çevresinde hurafe üzerine bir alan araştırması (Ümraniye örneği)*, 1998; Yusuf Salih, *Eski Yugoslavya'da İslam düşüncesi çalışmaları (1945-1992)*, 1997; Cemalettin Saylık, *1950 sonrası dönemde yayınlanan İslam düşüncesine dair eserlerde tecdid-ıslahat ve reform kavramları*, 1996; Abdülkadir Harmancı, *Klasik kelam problemleri açısından Nur risaleleri*, 1994; Hülya Türk, *İnançlar açısından gelecek zaman hadisleri*, 1994; Mehmet Baktır, *Matüridi kelamcıları ve bunlar üzerinde yapılan çalışmalar*, 1992; Musa Koçar, *İmam Matüridi'de Esma-i Hüsna*, 1992; Mehmet Dalkılıç, *Şia, Havaric ve Ehl-i Sünnet'te takıyye*, 1992; Hüseyin Şahin, *Esma-i Hüsna ve eserleri*, 1989; İbrahim Coşkun, *Pozitif ilimler ışığında ateizmin tahlil ve tenkidi*, 1988; Mustafa Can, *Hakim es-Semerkandi ve es-Sevadü'l Azam'ı*, 1986; Muti Akkoyun, *İsmail Hakkı Bursevi'nin Ruhu'l Mesnevisi ve Onsekiz Beyti Şerhi*, 1985. Doktora: Hülya Kır, *İslam inançları açısından din-dünya ilişkisi*, 2004; Muhammet Altaytaş, *Varoluşsal açıdan İslâm inancında ölüm, 2009; Ethem Karaçoban, Gebze ve çevresinde yaygın inanışlar ve kelâm açısından kaynakları*, 2004; Mehmet Dalkılıç, *İtikadi İslam mezheplerinde ruh kavramı*, 2002; İlyas Üzüm, *İnanç esasları açısından Türkiye'de Ca'ferilik*, 1993.

13- Yusuf Şevki Yavuz

1953'te Trabzon'da doğan Prof. Dr. Şevki Yavuz, 1972'de Trabzon İmam-Hatip Okulundan ve 1976'da İstanbul Yüksek İslâm Enstitüsünden mezun oldu. 1977'de Samsun Yüksek İslâm Enstitüsüne asistan olarak atandı. 1984'te Marmara İlâhiyat Fakültesine geçti. 1985'te doktorasını tamamladı. 1989'da doçent, 1996'da profesör unvanını aldı. Yavuz, *Kur'ân-ı Kerîm'de Tefekkür ve Tartışma Metodu* (1983) adlı Yüksek İslâm Enstitüsü öğretim üyeliği ve bilâhare doktora tezi olan çalışması yanında *İslâm Akâidinin Üç Şahsiyeti: Ahmed b. Hanbel, İbn Fûrek ve Kadi Beydâvî* (1989) adlı eserinde İslâm düşüncesinin farklı dönemlerinden âlimlerin kelâmî düşüncelerini inceleyerek günümüze taşımış, ayrıca Bekir Topaloğlu ve İlyas Çelebi ile beraber İslâm'da İnanç Esasları (1998) adlı bir eserin nübüvvet bahsini kaleme almıştır.

Öte yandan Y. Şevki Yavuz'un *Kur'ân-ı Kerîm'de Tefekkür ve Tartışma Metodu* (1983) adlı çalışmasında geleneğimizdeki cedel ve münazara ilminden başlayarak "Kur'an'a Göre Tefekkür ve Genel İlkeleri"nin, "Kur'an'a Göre Tartışma Metodu" başlıkları altında tefekkür ve tartışma kurallarının Kur'an ve geleneğimizden hareketle ele alındığını, bu çalışmanın kelâm disiplininde metodik çalışmalara olan ihtiyaca dikkat çektiğini söylemek mümkündür. Yavuz, kelâm ilmi geleneğinin günümüz ilim adamları tarafından daha yakından tanınması ve hatta bu alanda yapılacak çalışmalar için klasik literatürdeki bilgi birikiminin sunulması bağlamında *Türkiye Diyanet Vakfı İslâm Ansiklopedisi*'ne yazdığı ve redaksiyonunu yaptığı pek çok madde ile kendi dönemindeki ilim adamları arasında farklı bir ilmî katkının sahibidir.

Eserleri: Te'vilatül Kur'an Tercümesi (Ebu Mansur el-Matüridi tercümesi, 2017); Şerh-i Tercüme-i Lamiyye (Emali Şerhi), 2021; Vahiy ve Peygamberlik (derleme, 2018).

Şevki Yavuz, dinler Tarihi, İslam Felsefesi ve Ahlak, İslam Tarihi ve Medeniyeti, Kelâm ve Mezhepler Tarihi, Kelâm ve Mezhepler Tarihi, Tefsir ilim dallarında *TDV İslâm Ansiklopedisi*'ne 192 madde veya madde bölümü ile katkıda bulunmuştur. Yavuz'un DİA'da telif ettiği maddeler veya madde bölümlerinden bazıları: Acbü'z-Zeneb, el-Akāidü'l-Adudiyye, Akāidü İbni'l-Arabî, Akāidü'n-Nesefî, Akliyyât, el-Âlim ve'l-Müteallim, Mahmûd Şükrî Âlûsî, Araz, Azap, Bahrü'l-Kelâm, Beyzâvî, Ebû Ali Cübbâî, Dalâlet, Ahmed b. Hamdân Ebû Hâtim er-Râzî, Ebû Şekûr es-Sâlimî, Ehl-i Bid'at, Ehl-i Sünnet, Elmalılı Muhammed Hamdi, Eş'ariyye, Eys, Fahreddin er-Râzî, Halku Ef'Âli'l-İbâd, Halku'l-Kur'ân, Hurafe, İbn Ebû Duâd, İbn Fûrek, İrade, İsmetü'l-Enbiyâ, İstimdad, Kelâm, Kıyamet Alâmetleri, Mâtürîdiyye, Mehdî, Muvâfât, Şer, Tevessül, Zünnar.

İlahiyat Makaleleri Veri Tabanında Şevki Yavuz'un 27 makale ve tebliği bulunmaktadır: "İslâm Kelâmında Araz Nazariyesi"; "Kâdî Beyzâvî"; "Gayba İmanın Dini Temelleri"; "İmamiyye'nin Usulü'd-Din'e İlişkin Görüşlerinin Değerlendirilmesi"; "Buhârî'nin Halku Ef'âli'l-L'Ibâd'i ve Ehli Sünnet Kelâmı İçindeki Yeri"; "İslâm'da Yenilikçi Hareketin Başlaması ve Kelâm İlmi"; "Nübüvvete karşı direniş açısından dini yozlaştıran akımlar"; "Münâkaşatu Ârâi'l-İmâmiyye ve Takyîmihâ Havle Mevzûâti Usûli'd-Dîn" (Arapça); "Matüridi'nin Tabiat ve İlliyete Bakışı"; "Akaid İlminde Vahyin ve Aklın Yeri"; "İslâm İnancında Mehdî"; "Câhız'da Tabiat Felsefesi"; Yasemin Holoğlu ile müşterek, "İslâm İlimlerinin Teşekkül Döneminde Gayb Anlayışı"; "Taşköprîzâde Ahmed Yavuz"; "Beklenen Kurtarıcı İnancının İslâm Akaidine Giriş Serüveni"; "İslâm Akâidinde Kutsiyet, Velâyet ve Kerâmet İnancına İtikadî Mezheplerin Bakışı"; "Türkçe Emâlî Şerhleri"; "Câhiliye Döneminde Vahiy ve Peygamberlik"; "Kur'an ve Sünnet'te Vahiy"; "Hz. Muhammed'in Peygamberliği ve "Son Peygamber" Oluşu"; "Kelâmda Peygamberlik ve Vahiyle İlgili Kavramsal Çerçeve"; "Peygamberlik İnancına Mûtezilî-Sünnî Yaklaşım"; "Büyük Müctehid Ebû Mansûr el-Mâtürîdî"; "Te'vîlâtü'l-Kur'ân ve Mâtürîdî'nin İslâm Düşüncesindeki Yeri"; "Ebû Hanîfe'nin Kelâmî Görüşleri ve Sünnî Kelâmın Oluşumuna Etkileri"; "Kur'ân-ı Kerim'de Dînî Otorite"; "Ehl-i Sünnet Mezhebi".

Yönettiği tezler, **Yüksek Lisans**: Zeynep Kahraman, *Berzah âlemi inancının ortaya çıkışı ve Mâtürîdî'nin berzah âlemi inancına bakışı*, 2021; Betül Gizem Ersin, *Erken Dönem İslam düşüncesinde şer meselesi*, 2019; Yashar S. Khurshıd, *Farklı bir inanç zümresi olarak Irak şebekleri*, 2019; Eda Aktaş, *Hz. Peygamber'in nübüvvet delili olarak ahlâk*, 2019; Hasan Fidan, *Ebû Hanîfe ve el-Fıkhu'l-Ekber risâlesi*, 2018; Sara Arıkan, *İmam-ı Âzam Ebû Hanîfe'nin el-Fıkhu'l-Ekber risâlesine yapılan şerhler Ve Mehmet Emin el-Üsküdârî'nin Şerhu'l-Fıkhi'l-Ekber'i*, 2018; Muhammed Selim Durumlu, *Ebu'l-Hasan el-Eş'arî'de varlık anlayışı*, 2017; Muhammed Bilal Gültekin, *Osmanlı âlimlerinden İbrahim Kûrânî ve 'Cilâu'l-Fuhûm fi Tahkiki's-Sübût ve Ru'yeti'l-Madûm' adlı eseri*, 2017; Muhammed Boşnak, *Erken devir İslâm literatüründe Ebu Hanife ve kelâm ilmiyle ilişkisi*, 2017; Şükrü Koç, *Osmanlı âlimlerinden Nuh b. Mustafa'ya göre risâlet ve nübüvvet arasındaki farklar*, 2017; Yasemin Holoğlu, *Câhız'da tabiat felsefesi*, 2014; Abdulmelik Yangın, *Alâeddin el-Buhârî'nin Fâdıhatü'l-Mülhidin adlı eseri ve Vahdet-i Vücûd nazariyesine ilişkin eleştirileri*, 2012; Hilmi Kemal Altun, *Osmanlı müelliflerince yazılan kazâ-kader risâleleri ve Taşköprîzâde'nin 'Risâle fi'l-Kazâ ve'l-Kader' adlı eseri*, 2010; Orhan Bircan, *Osmanlı Şeyhülislâmlarından Kadızâde Ahmed Şemseddin Efendi'nin i'tikâdî görüşleri*, 2009; Murat Kaş, *Osmanlı devri kelamcılarının bilgi kaynağı olarak keşfe bakışı*, 2007; Fadıl Ayğan, *Muhammed b. Ca'fer es-Sanhaci'nin 'Şerhu Akideti Ebi İshak el-İsferayini' adlı eserine göre Ebu İshak el-İsferayini'nin kelami görüşleri*, 2006; Kamil Ruhi Albayrak, *Kur'an-ı Kerim'de peygamberlerce tebliğ edilen temel dini esaslar*, 2006; Eşref Tandoğan, *Ahmed b. Muhammed el-Gaznevî ve kelâmî görüşleri*, 2006; Muhsin Özdemir, *M.*

Reşid Rıza'nın dînî düşüncesinde ulûhiyyet-nübüvvet ve ahiret inancının temellendirilmesi, 2004; Meral Yıldırım, *Son dönem Osmanlı aydınlarının meteryalizme dair eleştirileri*, 2004; Özlem Demirtaş, *Son dönem kelamcılarından Arapkirli Hüseyin Avni ve İlm-i Kelam adlı eseri*, 2003; Mehmet Fatih Soysal, *Osmanlı müelliflerinden Ahmed Asım Efendi'nin İrade-i Cuziyye risalesi ve probleme yaklaşımı*, 2003; İmran Elagöz, *Süfiyye Akaidi örneği olarak İbrahim el-Kur'ani'nin Tenbihü'l-Ukul adlı eseri*, 2003; Abdurrahman Özcan, *Kur'an'da ilahi irade kavramı*, 2002; Ülker Şiraliyeva, *Kur'an-ı Kerim'e göre nübüvete karşı direniş ve sebepleri*, 2001; Leyla Demiri, *Kur'an-ı Kerimde ilahi kitaplar*, 2000; Mehmet Emin Yağcı, *Taşköprizade'nin el-Mealim fi İlmi'l-Kelam adlı eseri*, 1997; Ali Tarık Ziyat Yılmaz, *Osmanlı Müelliflerinde adı geçen Akaid ve Kelama dair eserlerin tanıtım ve tasnifi*, 1997; Mustafa Bozkurt, *Mu'tezile'de hidayet problemi*, 1996; Ethem Karaçoban, *Abdülbaki Arif Efendi'nin Menahicü'l-Usul'ü ve kelami görüşleri*, 1996; Hatice Özen, *Kur'an-ı Kerim'de inkarın sebepleri*, 1996; Ahmet İshak Demir, *Mütekaddimin devri kelamcılarına göre bilgi kaynağı olarak Keşf ve İlham*, 1993; Cağfer Karadaş, *Ali el-Kari'nin akaide dair eserleri ve bazı itikadi görüşleri*, 1991. **Doktora**: Münzir Şeyhhasan,إبراهيم الحلبي المداري وكتابه "اللمعة *'İbrahim el-Halebî el-Medârî ve el-Lüm'a adlı eseri,* 2022; Meliha Bilge, Mu'tezile'de mucize, 2021; Azer Abdurrahman, Semhûdî'nin İdâhu'l-Beyân'ı ve âlemin mükemmelliği düşüncesi, 2019; Murat Kaş, Seyyid Şerif Cürcânî'de zihnî varlık, 2017; Ali Tarık Ziyat Yılmaz, Mâtürîdî âlimlerden Sığnâkî'nin (ö. 714/1314) et-Tesdîd fî şerhi't-Temhîd adlı eserinin tahkiki ve ilâhiyyat konularının tahlili, 2016; Fatma Aygün, Mâtürîdî'ye göre Allah'ın varlığını aklen bilmenin imkânı, 2015; Mehmet Fatih Soysal, Ali Kuşçu'nun Şerhu Tecrîdi'l-Kelâm'ından usûl-i selâse konularının tahkiki ve ilâhiyat meselelerinin tahlili, 2014; Fatma Günaydın, Mâtürîdî'nin kelam sisteminde peygamberlerin ismeti, 2013; Asiye Tığlı, İran'da yenilikçi dini düşünce hareketi, 2012; Ahmet Süruri, Taşköprîzâde'nin el-Meâlim'i ve kelamî görüşleri, 2011; Fadıl Ayğan, Hz. Peygamber'in nübüvvetini kanıtlama açısından beşâirü'n-nübüvve, 2011; Rıdvan Özdinç, Son dönem Osmanlı düşüncesinde irade hürriyeti (1908-1918), 2010; Mehmet Malkoç, Klasik dönem Mâtürîdiyye'de Kıyâmet ve Ahiret, 2009; Ülker Abuzarova, Ahiret inancının dini-felsefi temelleri, 2007; Halil İbrahim Bulut, Nübüvveti ispat açısından hissi mucizeler, 2001; M. Cüneyt Gökçe, Muhammed b. Eşref es-Semerkandi ve kelam ilmindeki yeri, 1996; Muhammed Aruçi, Abdülkahir el-Bağdadi ve el-Esma ve's-sıfat adlı eseri, 1994.

14- Adil Bebek

1948 yılında Antakya'da doğan Prof. Dr. Bebek, 1971'de Adana İmam-Hatip Okulu ve 1977'de İstanbul Yüksek İslâm Enstitüsünden mezun oldu. 1982 yılında Yüksek İslâm Enstitüsünde asistan olarak başladı. Marmara İlahiyat Fakültesinde "Mâturîdî'de Günah Problemi" adlı doktora teziyle 2000'de doçent, 2007'de profesör oldu.

Eserleri: Hadis'te Metin Tenkidi Metodları, (Misfir b. Gurmullah ed-Dümeyni'den, İlyas Çelebi ile birlkte, 1997); Medaricu's Salikin / Kur'ani Tasavvufun Esasları, (İbn Kayyım el-Cevziyye'den, 1997); Habbazi Kelami Görüşleri ve El-Hadi Adlı Eseri, 2007; Olağanüstü Olaylar ve Aralarındaki Farklar Mucize Keramet Sihir, (Bâkıllânî'den (ö.403/1013) çeviri, 1998); Din ve Düşünce Açısından Dua, 1998; Matüridi'de Günah Problemi 1998.

Adil Bebek, *TDV İslâm Ansiklopedisi*'ne toplam 13 madde veya madde bölümü ile katkıda bulunmuştur: Ceza, Felâh, Fevz, el-Fıkhü'l-Ekber, Günah, Hayâlî, İbn Âiz, Muhammed Mekkî İbn Azzûz, Kâ'bî, Kebîre, Mağfiret, Muhammed b. Şebîb, Sûr.

İlahiyat Makaleleri Veri Tabanında Adil Bebek'in 8 adet tebliğ ve makalesi bulunmaktadır: "Ana Kaynaklara Göre Sihir"; "Peygamberlerin Korunmuşluklarına Dair"; "Cennet Meyveleri Örneğinde Âhiret Hayatına Kelâmî Bir Bakış"; "Kelâm Literatürü Işığında Mucize ve Hz. Muhammed'e Nisbet Edilen Hissi Mucizelerin Değerlendirilmesi"; "Mâtüridî'nin Kelâm Sisteminde Âhiret İnancı"; "İmam Matüridi ve Kadi Abdülcebbar'a Göre Haber-i Vahidin

Epistemolojik Değeri"; "Matüridi'nin Düşüncesinde İman ve Küfür Kavramı"; "Amellerin Boşa Çıkması Bağlamında: Riyâ"; Ferihan Çakar ile müşterek.
Bebek'in yönettiği tezler, *Yüksek Lisans*: Hikmet Yağlı (Mavil), *Ebü'l-Hasan el-Eş'arî'nin Kelâm Sistemi ve Kaynakları*, 2011; Mehmet Yusuf Voyvot, *Namık Kemâl'in Renan Müdaafanâmesi ve kelâm ilmi açısından tenkidi*; Hüseyin Sönmez, *Kılıçzâde Hakkı'nın Dinî Görüşleri ve Kelâm Bilimi Açısından Tahlili*; Cemalettin Gezgiç, *Yusuf el-Kirmasti ve "Risâle fî Akâidi'l-Firaki'n-Nâciye" Adlı Eserinin Tahkîki*, 2009; Emrah Çil, *Nebi ve Resul kavramları bağlamında Hatmü'n-Nübüvvet meselesine kelami bir bakış*; İbrahim Halalşeh, *İmâmiye Şîâsı'nda İmâm ve özellikleri*, 2003; Hamit Albayrak, *İlk Dönem Kelâm Kaynaklarında Ehl-i kitap Anlayışı*, 2006; Nazif Ay, *Manastırlı İsmail Hakkı'nın İslâm düşüncesindeki yeri*, 1995; İhsan Bektaş, *Esîrîzâde Abdülbâki Efendi ve İrâde-i cüz'iyye risâlesi*, 2006; Resul Bozyel, *Sırat-ı Müstakim mecmuasında işlenen kelami konular*, 1996; Halim Çalış, *Kafiyeci'nin kelam ilmindeki yeri ve el-Envar fî İlmit-Tevhîd adlı eseri*, 1999; Berrin Çelebi, *Kur'ân-ı Kerîm'in kozmolojik beyânlarının Allah'ın varlığına delâlet boyutu*, 2006; Mahmut Çınar, *İslâmî literatürdeki Nûr-i Muhammedi anlayışının nübüvvet açısından değerlendirilmesi*, 2006; Osman Demirci, *Mûsâ Kâzım Efendi ve kelâm ilmindeki yeri*, 2005; Zübeyde Gönül, *Esmâ-i Hüsnâ'da sevgi*, 2003; Hüseyin Hatipoğlu, *Bâkıllânî ve İbn Rüşd'de irâde-fiil ilişkisi*, 2006; Necmettin Irmak, *Kur'an'da Cahiliye Dönemi Müşrik Arapların Ahiret İnancına Tepkileri*, 2010; Nurullah Kayışoğlu, *Ebu'l-Muin en-Nesefi'ye göre ispat-ı nübüvvet*, 1999; Hasan Nas, *Mâtüridî'nin Düşüncesinde Allah Tasavvuru (Kitâbü't-Tevhîd Örneği)*, 2005; Nuri Öz, *İslâm Düşüncesinin Yenileştirilmesi Bağlamında Mustafa Sabri ile Musâ Cârullah Bigi'nin Karşılaştırılması*, 2007; Necmettin Öztürk, *Matüridi'nin Kelam Sisteminde Ehl-i Kitap Anlayışı*, 2010; Ayşe Özüdoğru, *Kur'ân-ı Kerîm'e göre peygamberlerin dâvet metodu*, 2002; Fatih Mehmet Şeker, *Hüseyin Kâzım Kadri'ye göre Vehhâbilik*, 2003; Hasan Turgut, *Delilleri Kullanma Açısından İnançla İlgili Âyetlerin Farklı Yorumları (Nesefî Örneği)*, 2005; Ferihan Çakar, *Kelâm İlminde Amellerin Boşa Çıkması Sorunu*, 2017; Seyhan Özsoy, *Sekûnî'nin Lahnü'l-Âmme ve'l-Hâssa Adlı Eserinin Edisyon Kritiği*, 2014; **Doktora**: Kamil Ruhi Albayrak, *Saçaklızâde'nin Risâletü't-Tenzîhât Adlı Eserinin Tahkiki ve İlahiyat Konularının Tahlili*, 2020; Züleyha Birinci, *Kadın Konusunda İslâm'a Yöneltilen Eleştirilerin Tahlîli*, 2014; Mustafa Yıldız, *Dinî inanç bağlamında Gazzâlî'nin ve David Hume'un bilgi teorileri*, 2014; Azer Abdurrahmanov, *Semhudi'nin izahül beyan isimli eseri*; Fatih Kurt, *Din İşleri Yüksek Kuruluna İntikal Eden İnançla İlgili Soruların Kelam İlmi Açısından Değerlendirilmesi (2006-2010)*, 2013.

15- Cihat Tunç

1937'de Burdur'da doğan Prof. Dr. Tunç, Ankara Üniversitesi İlahiyat Fakültesinden 1960 yılında mezun oldu. Bir süre Yozgat İmam- Hatip Lisesinde meslek dersleri öğretmenliği yaptıktan sonra 1965'te Milli Eğitim Bakanlığı'nın bursuyla Almanya'nın Bonn şehrindeki Fricdrich Wilhelm Üniversitesi Felsefe Fakültesi İslami İlimler Bölümü'nde doktora öğrenimine başladı. "*Sahl b. Abdullah et-Tusterî und Die Salimiya Ubersetzung* /Sehl b. Abdillah et-Tusteri ve Salimiyye" adını taşıyan doktora teziyle 1970'te doktor unvanını aldı. 1971'de Ankara İlahiyat Fakültesi Kelam Kürsüsüne doktor asistan olarak atandı. 1977'de "Zemahşeri ve Kelamın Ana Meseleleri" adlı teziyle doçent oldu. 1982'de profesör olan Cihat Tunç, 1982'de Kayseri-Erciyes Üniversitesi İlahiyat Fakültesine kurucu Dekan olarak atandı. 1987'ye bu görevi yürüten Tunç, 2004 tarihinde emekli oldu. Evli ve iki çocuk babasıdır.
Eserleri: Kelâm: Sistematik (1994); *Zâhirîler-Sistem ve Tarihleri*, (Ignaz Goldziher çeviri, 1982); *İslam Kültürü Araştırmaları*, (Ignaz Goldziher'den çeviri, Mehmed Said Hatiboğlu ile birlikte); *İslam Dini Esasları İman, İbadetler, Ahlak*, (2018); Ahlak Eğitimi/ Tehzibu'l-Ahlak, (İbn Miskeveyh'ten çeviri, Abdulkadir Şener, İsmet Kayaoğlu ile, 2017).

İlahiyat Makaleleri Veri Tabanında Menderes Gürkan yaptığı mülakat kaydı bulunmaktadır: "Prof. Dr. Cihat Tunç ile Söyleşi".[31] İlahiyat Makaleleri Veri Tabanında Cihat Tunç'un 20 adet tebliğ ve makalesi bulunmaktadır: "Din Bilimleri Araştırmalarında Metod"; "Din Hizmetlerinde Görev Alacak İlahiyat Fakültesi Mezunlarının Yetiştirilmesi ve Sorunları"; "İrşad Görevini Üstleneceklerde Aranan Nitelikler"; "Kelam İlminde Niçin Kesin Bilgiye İhtiyaç Vardır?"; "Kelamcıların İlim Tanımları"; "İnsana Özgü Bilgi Elde Etme Yolları veya Bilginin Kaynağı Problemi"; "İtikadla İlgili Bazı Görüşlerin Değerlendirilmesi"; "Kader ve Kaza Hakkında Düşünceler"; "Şirk (Ortaklar Edinmek) ve Günah Problemi"; "Yüce Allah'a İmân ve Bunun Önemi"; "İslam Dininin Emir ve Yasaklarındaki Hikmetler"; "İslam Düşüncesinin Temel Meseleleri"; "Peygamber Sevgisi ve Önemi"; "İmam-Hatip Liselerinde Akait ve Kelam Öğretimi"; "Büyük Türk Âlimi Buhâri'nin Hayatı ve Eserleri"; "Mâturîdî'nin İmân Anlayışı"; "Gazâlî'ye Göre Allah'ın Varlığı ve Sıfatları"; "Molla Hüsrev'in İlmi Hayatı"; "Gençlik ve Din Eğitimi"; "Nasslar Işığında Dini Otorite".

Cihat Tunç, *TDV İslâm Ansiklopedisi*'ne toplamda 8 madde veya madde bölümü ile katkıda bulunmuştur. Müellifin telif ettiği maddeler veya madde bölümleri Bişr b. Mu'temir, Ca'fer b. Harb, Dalâlet Ecel, Gaylân ed-Dımaşkī, Hişâm b. Amr, Râsihîn, Sâlimiyye.

Cihat Tunç'un yönettiği tezler, *Yüksek Lisans*: Zeynel Adanalı, *Bahâîliğin tarihsel gelişimi ve bugünkü Bahâîliğin görüşleri*, 2001; Tevfik Kök, *Reddü'l-Hilaf ve Faslü'l-İhtilaf isimli eser ve tahlili*, 1995; Mehmet Muçhan, *İzmirli İsmail Hakkı'nın el-Cevâbü's-sedîd fî beyâni dîni't-tevhîd adlı eserinin, Abdulaziz Çâviş'in Anglikan Kilisesine Cevap ve Milaslı İsmail Hakkı'nın Hakikat-ı İslâm adlı eseriyle karşılaştırmalı tahlili*, 2001; Sıddık Yılmaz, *Mu'tezile'nin el-Adl, el-Va'd ve'l-Vaid prensiblerine göre insan fiillerinin değerlendirilmesi*, 2000; Hüseyin Akpınar, *Celaleddin Konevi'nin Enamilü'r-Resail adlı eserinin tercüme tahlil ve değerlendirilmesi*, 1993; Abdulhamit Anal, *Kur'an-ı Kerim ayetlerine göre küfür meselesi*, 1995; Hulusi Arslan, *Fârâbi ve Gazzâli'ye göre sudur ve yaratma nazariyelerinin karşılaştırılması*, 1994; Mustafa Aykaç, *Emevîler dönemi siyasî olaylarının kelâmî problemlere etkisi*, 2002; Abdulhakim Beki, *Ebu'l-Hasan el-Eş'ari'nin "Kitabu'l-Luma" adlı eserinin tercüme ve değerlendirilmesi*, 1994; Mustafa Bilginsoy, *Aliyyül Kârî'nin kelâmî görüşleri (Emâlî şerhi'nde Allah'ın sıfatları ve peygamberlik konuları)*, 2003; Ahmet Cihan, *Matûridi'nin hikmet ve rızık anlayışı*, 1987; Ahmet Kamil Cihan, *Abdülgani Nablusi'nin hayatı ve kelâmi görüşleri*, 1988; Resul Coşkun, *Allah'ın ilim ve irade sıfatları ve Emin Feyzi'nin bu konudaki eserinin değerlendirilmesi*, 1999; Harun Fatsa, *Savabu'l-Kelam fi Akaidi'l-İslâm isimli eserin sadeleştirilip bazı bölümlerinin değerlendirilmesi*, 1995; İbrahim Kaplan, *Muhammed İkbal'in kelami görüşlerinin değerlendirilmesi*, 1999; Ahmet Karacabey, *Kur'an-ı Kerim'e göre Yüce Allah'ın fiili sıfatları*, 1992; Fikret Karaman, *Abdullatif Harputi ve Tenkihu'l kelam fi akaid-ı ehli'l İslâm'ın tercemesi*, 1990; Enver Kaya, *Gazzâlî ve filozoflara göre haşrin ne şekilde vuku bulacağı*, 2002; Mustafa Kökden, *İslâm düşüncesinde dogma-akıl ilişkisi*, 1996; Celil Okur, *Müteahhirin mütekellimlerine göre kulların ihtiyari (isteğe bağlı) fiilleri*, 1995; Murat Ökçesiz, *Kur'an-ı Kerim'e göre Allah'ın ilim sıfatı ve cüz'iyyatı bilmesi meselesi*, 1995; Ahmet Özvarinli, *Kur'an ve hadislere göre ümit ve korku dengesi*, 1994; Halil İbrahim Şener, *Ebu'l-Muin en-Nesefi'nin kaza ve kader anlayışı*, 1998; Halil Taşpınar, *Kemaleddin İbn-i Hümâm'a göre Allah Teala'nın sıfatları ve Gazali'nin bu hususdaki görüşleri ile karşılaştırılması*, 1992; Mahmut Taşyapan, *Ebu'l-Hasan el-Eş'ari'nin "el-İbâne an usûli'd-diyâne" adlı eserinin tercümesi ve "Efal-i ibâd konusunun değerlendirilmesi*, 1995; Ahmet Uludağ, *Ayet ve hadislere göre şefâat*, 1992; Abdullah Yağız, *Kur'an-ı Kerim'de Allah'ın varlığı ve Vahdaniyeti'ne dair istidlâl çeşitleri*, 1996; Mustafa Yalçınkaya, *İbn-i Hümam'ın Musayere adlı eserindeki iman ve İslâm ile ilgili konuların İmam-ı Gazali ile karşılaştırılması*, 1993; Tahsin Yazıcı, *Allah'ın ilim sıfatı: (Hicri*

[31] Aydın, *Başlangıçtan Günümüze Türk Kelâmcıları*, 237-239.

VII. asra kadar yaşayan İslâm alimlerine göre), 1990; Kani Ayvaz, *Sufî antropolojisi açısından Tanrı-insan ilişkisi*, 1996; Eyüp Çor, *Tasavvufta makamlar ve velâyet*, 1995; Yüksel Göztepe, *Şemsi Sivasi'nin "Menazilu'l-Arifin" eserinin sadeleştirilmesi: Marifetu'n-Nefs ve Marifetullah'ın değerlendirilmesi*, 1996. **Doktora**: Mehmet Nuri Güler, *İslâm idare hukukunun ortaya çıkışı (Hz. Peygamber ve Raşit halifeler dönemlerinde idarenin kuruluşu, işleyişi ve denetlenmesi*, 1995; Hulusi Arslan, *Mu'tezile'ye göre iyilik ve kötülük (Husn ve Kubh) problemi*, 2000; Halil Taşpınar, *Muhammed Abduh'un tevhîd, nübüvvet ve ef'âl-i ibâd meselelerine bakışı*, 2001; Emrullah Fatiş, *Kur'an'da Hz. İsa ve değerlendirilmesi*, 1999.

16- Metin Yurdagür

1951 yılında İstanbul'da doğan Prof. Dr. Yurdagür, 1969'da İstanbul İmam-Hatip Okulu ve 1973'te İstanbul Yüksek İslâm Enstitüsü'nden mezun oldu. 1977'de Kayseri Yüksek İslâm Enstitüsü'ne asistan olarak atandı. 1984'te *Kelâm'da Allah'ın Sıfatları* Meselesi adlı teziyle doktor oldu. 1985'te Marmara İlahiyat Fakültesi'ne öğretim görevlisi olarak atandı. 1990'da doçentliğe, 1996'da da profesörlüğe yükseltildi. Yurdagür'ün *âyet ve hadislerde Esmâ-i Hüsnâ: Allah'ın İsimleri* (1996) isimli telifi ile bu ilmin tarihine Kayseri Raşid Efendi Kütüphanesi'ndeki yazma eserlerin tanıtımıyla da ışık tutan *Bibliyografik Bir Kelâm Tarihi Denemesi* (1989) ve *İslâm Düşüncesinde Fetret Kavramı* (1998) adlı eserleri mevcuttur.[32]

Yurdagür, *TDV İslâm Ansiklopedisi*'ne toplam 47 madde veya madde bölümü ile katkıda bulunmuştur. Müellifin telif ettiği madde veya madde bölümlerinden bazıları: Âfâkî, Ahbâriyye, Arapkirli Hüseyin Avni, Ali Arslan Aydın, Bahrülulûm el-Leknevî, Cefr, Ebü'l-Hüzeyl el-Allâf, Ehl-i Nazar, Esâsü't-Takdîs, Gelenbevî, Fetret, Haşviyye, el-İ'tikād, Kādî Abdülcebbâr, Matlau'l-İ'tikād, Tuğyan.

İlahiyat Makaleleri Veri Tabanında Yurdagür'ün 15 makale ve tebliği bulunmaktadır: "Fuzûlî'nin Matla'u'l-i İ'tikad Adlı Eseri ve Akidesi"; "Sahih-i Buhârî'nin "Kitâbu't-Tevhid" Bölümü ve Ehl-i Sünnet İlm-i Kelâmı Açısından Önemi"; "Son Dönem Mu'tezilesinin En Meşhur Kelâmcısı Kâdî Abdülcebbâr Hayatı ve Eserleri"; "el-Esmâü'l-Hüsnâ'nın İhsâ'ı ve el-Mukît İsminin Düşündürdükleri"; "Haberî Sıfatları Anlamada Metod"; "İslâm Düşünce Tarihinde Hatm-i Nübüvvet Meselesi"; "Esmâü'l Hüsna ve Bu İsimlerin İnsan Açısından Önemi"; "Kurucusundan Sonra Maturidiyye Mezhebinin En Önemli Kelamcısı Ebu'l-Muin En-Nesefi'nin Hayatı ve Eserleri"; "Kur'an'da Kader ve İmam Mâturîdî'nin Te'vilâtü'l - Kur'an'ında Kader ile İlgili Bazı Ayet-i Kerimelerin Yorumu"; "Molla Hüsrev ve Osmanlı İlmiye Teşkilatındaki Yeri"; "Marmara Üniversitesi İlâhiyat Fakültesi'nin Lisans Programlarında Yer Alan Kelâm Anabilim Dalına İlişkin Derslere Yönelik Bazı Tespit, Değerlendirme ve Öneriler"; "Muhammed b. Tavît et-Tancî'nin İslam Araştırmaları Merkezi'ne (İSAM) İntikal Eden Metrûkesi"; "Manzûm Akâid Risâlelerinin Önemli Örnekleri ve Dâvûd-i Karsî'nin Bu Literatüre Katkıları"; "Ni'me'l-Ceyş'in Kastamonu'yu Şereflendiren Yıldızı: Kays b. Mâlik el-Hemdânî, "Mustafa Sabri Efendi'nin Din Anlayışı", İbrahim Bayram ile müşterek.

Müellifin yönettiği tezler, **Doktora**: Kılıç Aslan Mavil, *Klasik Dönem Mâtürîdiyye Kelâmında Te'vîl Anlayışı*, 2012; Muhammed Mücahid Dündar, *Teşekkül Dönemi Kelâm Problemlerine Devrin Siyâsî-Sosyal Hâdiselerinin Etkileri (İman-Amel İlişkisi Bağlamında)*, 2013; Recai Çetres, *Kelâm–Usûl-i Fıkıh İlişkisi (İmâmü'l-Harameyn el-Cüveynî Ekseninde)*, 2014; İbrahim Bayram, *Son Devir Osmanlı Şeyhülislâmlarından Mustafa Sabri Efendi'nin Dinî Düşüncesi*, 2014; Abulizi Jilili, *Kazanlı Alim Kursavî'nin Eş-Şerhu'l Cedîd Ale'l-Akâidi'n-Nesefiyye Adlı Eseri ve Kelâmî Görüşleri (Tahkîk ve Tahlîl)*, 2014; Musa Koçar, *Eleştirel açıdan Said*

[32] Bkz. Yusuf Koçak, "Duayenlerimiz: Prof. Dr. Metin Yurdagür ile Söyleşi", *Kader dergisi*, 20/2 (Aralık 2022), 751-794.

Nursi'nin kelami görüşleri, 1999; Muhammet Yıldız, *Modern Dini Akımların İddialarının Kelâmî Açıdan Değerlendirilmesi -Osho Örneği Bağlamında-*; Ramazan Biçer, *Ebû Bekir İbnü'l-Arabi ve el-Emedü'l-aksâ adlı eseri: Esmâ-i hüsna ve sıfâtullah bahislerinin edisyon kritik, tahkik, tahlil ve değerlendirilmesi*, 1999. **Yüksek Lisans**: Muhammed Recai Çiftçi, *Mühtedî Abdullah Henry Quilliam'ın Dîn-i İslâm Adlı Eserinin ve Makalelerinin Kelâmî Açıdan Değerlendirilmesi*, 2009; Sibel Toktaş, *Kur'an'da Yer Alan Ceza ve Af Kavramlarının Terimleşme Süreci*; Aydın Fındık, *Kur'an'a Göre Âhirete İman ve Sorumluluk Duygusu*, 2013; Muhammed Özer, *Peygamberlere iman açısından Kur'an kıssaları ve Kısas-ı Enbiya*; Talip Tuğrul, *Tunceli Alevîliğinde inanç ve ibâdet (Sarı Saltık Ocağı örneği)*, 2006; Mahmut Yıldız, *Halku'l-Kur'ân tartışmalarının siyâsî, sosyal ve itikâdî boyutları (Me'mûn dönemi örneği)*, 2003; Azer Abdurrahmanov, *Şerhu'l-Makâsıd adlı eserine göre Teftâzânî'de Bilgi teorisi*, 2006; Şerife Akyol, *Materyalizmin insan anlayışının modern çağın inanç problemleri açısından değerlendirilmesi*, 2002; Mustafa Alıcı, *W. Montgomery Watt'da vahiy ve nübüvvet anlayışı*, 1995; Zülal Alışkan, *Kur'ân'da put ve putlaştırma*, 2003; Hıdır Baybara, *Ragıp Paşa Kütüphanesi'nde bulunan kelam yazmalarının tanıtım ve tavsifi*, 1993; Ramazan Biçer, *Atıf Efendi Kütüphanesi'ndeki kelam kaynaklarının tanıtım ve tavsifi*, 1992; Abdurrahman Boyraz, *M. Şerefeddin Yaltkaya ve kelami görüşleri*, 1995; Hilal Yetim (Çay), *Sebîlürreşad'daki Makaleler Işığında Ahmed Hamdi Akseki'nin Kelami Görüşleri*, 2007; Mustafa Emre Dorman, *Tanrı'nın varlığının kanıtlanmasında kullanılan modern deliller: İnsancı İlke örneği*, 2004; Abdüsselam Ferşadoğlu, *Günümüz Türkiye'sinde İslâmî inanç ve değerlere yöneltilen eleştirilerin niteliği: İlhan Arsel örneği*, 2002; Abulizi Jilili, *Doğu Türkistanlı Din bilgini Damolla Sâbit b. Abdülbâki*, 2004; Erkan Kurt, *Kur'ân-ı Kerîm'e göre Allah'ın ilmi*, 2002; Burhan Küpeli, *Kelâm açısından Kur'ân okumanın anlam ve önemi*, 2003; Hanife Özer, *Kur'ân-ı Kerîm'e göre inanç hayatını etkileyen faktörler (Zulüm örneği)*, 2003; Mahmut Şenel, *Orta öğretim gençliğinde günah ve tevbe kavramı üzerine bir alan araştırması*, 1999; Ahmet Yaralıoğlu, *1950-1996 yılları arası dini-ilmi muhtevalı periyodiklerde kelam ile ilgili makaleler bibliyografyası*, 1999; Hakan Akkaya, *Nüzûl Sürecinde Hz. Peygamber'e Yöneltilen Sorular ve Bunların Kur'an'daki Cevapları - Te'vilat ışığında bir değerlendirme-*; Ömer Ergül, *Dâvûd-i Karsî'nin Şerhu'l-Kasîdeti'n-Nuniyye Adlı Eserinin Tahkik ve Değerlendirmesi*; Fatma Ayyıldız (Akan), *Seyfeddin el-Âmidî'nin İsmetü'l-Enbiyâ Konusundaki Görüşleri*, 2017; Süleyman Ermihan, *Adudüddîn el-Îcî'nin "Cevâhirü'l-Kelâm" İsimli Eserinin Tahkik ve Tahlili*, 2020; Vildan Emirbilek, *Elmalılı Hamdi Yazır'a Göre Fıtrat Delili (Hak Dini Kur'an Dili Adlı Tefsiri Bağlamında)*; Hatice Şimşek, *İzmirli İsmail Hakkı'nın Kelâm ile Felsefeyi Birleştirme Çabaları*.

17- İsa Doğan

1955'te Çarşamba'da doğan Prof. Dr. İsa Doğan, 1973'te Samsun İmam Hatip Okulu'nu, 1979'da Atatürk Üniversitesi İslami İlimler Fakültesini bitirdi. 1982'de Samsun Yüksek İslam Enstitüsüne İslam Mezhepleri Tarihi asistanı oldu. 1987'de Doktor, 1993'te Danıştay kararıyla İslam Mezhepleri Tarihi Doçenti oldu. 1994'te Ondokuz Mayıs İlahiyat Fakültesi Kelâm Anabilimdalı Öğretim Üyeliğine atandı.

Eserleri*: Anadolu'da Aleviliğin Doğuşu ve Samsun Aleviliği* (1990), *Mürcie ve Ebû Hanîfe* (1992), *İlk İki Asırda İslâm Toplumunun Dini ve Siyasi Yapısıyla İlgi Makaleler* (1992), *Zeydiyye'nin Doğuşu ve Görüşleri* (1996), *Türklük ve Alevilik* (1997) şeklindeki telif eserleri yanında Alparslan Açıkgenç'le beraber Fazlur Rahman'dan bir çevirisi vardır (İslâm ve Çağdaşlık, 1990).

İlahiyat Makaleleri Veri Tabanında İsa Doğan'ın 12 makale ve tebliği bulunmaktadır: "Kur'an, Peygamber ve Gelişen İslam Toplumu"; "Ebû Hanîfe'nin Dînî ve Siyâsî Duruşu"; "Hicri I. ve II. Asırlarda Muhtelif Yönleriyle Abbasi Hareketi"; "İlk Fikir Hareketleri Üzerine Bir

Değerlendirme"; "Kur'an, Peygamber ve Gelişen İslâm Toplumu"; "Zeyd b. Ali ve Kelami Görüşleri"; "Zeydiyye Mezhebi"; "Emevîler Devrinde Şiîlik", Watt'an çeviri; "Zeydiyye"; "Zeydiyye Mezhebi"; "İslâm Hukukunun Temel Nitelikleri", Habibi'den, çeviri; "İslâm Dini ve Şiddet".

Doğan, *TDV İslâm Ansiklopedisi*'ne 2 madde veya madde bölümü ile katkıda bulunmuştur: Hasan el-Utrûş, Ebû Ca'fer İskâfî. Müellifin yönettiği tezler. **Doktora**: Bilge Hakan Öztürk, *Kelami Açıdan Cennet ve Cehennem Kavramları*; Hüseyin Doğan, *İlk Dönem İslâm Kelâmcılarında Dinsel Metinleri Anlama ve Te'vîl Problemi*, 2010; Fethi Kerim Kazanç, *Gazzali öncesi ehl-i sünnet kelamında ahlak düşüncesinin bir çözümlemesi (tahlili)*, 1999; Mehmet Kenan Şahin, *Eş'arî kelâmcılarla Meşşâî filozoflar arasındaki tartışmalarda bilgi sorununun tahlili*, 2005. **Yüksek Lisans**: Mustafa Akkaya, *Büyük Günah Meselesinde Mu'tezilî ve Eş'ârî Delillerin Kelâmî ve Fıkhî Yönünün Tahlîli*, 2013; Emine Gündüz, *Şevkânî ve Kelâmî Görüşleri*, 2014; İbrahim Öksüz, *İlk Dönem Eş'ari Kelamcılarına Göre Bidat Kavramı ve Tahlili*; Ali Aslan, *Cebriyye mezhebinin doğuşu ve kelami görüşleri*, 1999; Ergün Aydın, *İslâmî temeller ışığında aklın dindeki yeri*, 2002; Muzaffer Barlak, *Kur'an-ı Kerim'e Göre Hüsün Kubuh Problemi*, 2010; Mehmet Kenan Şahin, *Kuran ve hadislerde şefaat*, 1998; Mustafa Tekin, *İslâm'da imân-amel ilişkisi*, 2001; Muammer Turan, *İlk Kaderiler ve görüşleri*, 1998; Enes Er, *Eş'ariliğin Doğuşu ve İlk Dönem Eş'arilerde İlâhi Sıfatlar Meselesi*, 2015; Zübeyir Üçtaş, *Seyyid Şerîf Gürcânî'de Bilgi Teorisi*, 2015; Fahri Üner, *İslam'ın Temel Kaynakları Açısından İmam Rabbânî'nin Ulûhiyet Anlayışı*, 2015; Abdullah Vurucu, *Yahya b. Hamza ve Kelâm İlmindeki Yeri*, 2017.

18- Mehmet Dağ

1943'te Adıyaman'da doğan Prof. Dr. Dağ, 1965'te Ankara İlahiyat Fakültesini bitirdi. 1966'da Milli Eğitim Bakanlığı bursuyla İngiltere'ye gitti. "The Philosophy of Abu'l-Barakat al-Baghdadi with Special Reference to His Concept of Time" adlı doktora teziyle doktor unvanı aldı. 1971'de atandığı Yüksek İslam Enstitüsünde İslam Felsefesi, Mantık ve Ahlak öğretmenliği yaptı. 1972'de Ankara İlahiyat Fakültesi Kelâm Kürsüsüne asistan olarak girdi. 1977'de "İmam el-Harameyn el-Cüveyni'nin Alem ve Allah Görüşü" adlı teziyle doçent oldu. 1982'de Profesörlüğe yükseltildi. 1983'te Ondokuz Mayıs Üniversitesi İlahiyat Fakültesine atandı. İngilizce, Fransızca ve Arapça bilmektedir. Doktora tezi İslam Felsefesi, Doçentlik tezi ise Kelâm alanındadır. 2004 yılında emekli oldu.

Dağ'ın İslam felsefesi ve kelâm alanına ait çok sayıda makalesinin yanında, özgün ve çeviri kitapları vardır. Özgün kitapları: İslam Eğitim Tarihi (Hıfzırrahman Raşit Öymen'le birlikte). Dinler Tarihi (Hüseyin G. Yurdaydın'la birlikte). Çevirileri: Afifi: Muhyiddin b. el-Arabi'nin Tasavvuf Felsefesi; Schacht, İslam Hukuku (A. Şener'le birlikte); M"cholson: İslam Sufileri (ortak çeviri); Fazlur Rahman: İslam (Mehmet Aydın'la birlikte); İbn Rüşd: Tutarsızlığın Tutarsızlığı (Kemal Işık'la birlikte); Tritton: İslam Kelamı; Rickman: Anlama ve İnsan Bilimleri.

İlahiyat Makaleleri Veri Tabanında Mehmet Dağ hakkında Salih Akdemir'in yazdığı 1 makale bulunmaktadır: "Sayın Prof. Dr. Mehmet Dağ'ın "Yanıt"ına Cevap", *İslâmî Araştırmalar*, 1989.

İlahiyat Makaleleri Veri Tabanında Mehmet Dağ'ın 47 makale ve tebliği bulunmaktadır: "İmâmiye Şiasının Kırâat Farklılıkları ve Kur'ân'a İlaveleri", Bar-Asher'den çeviri, Ömer Kara ile müşterek; "Selçuklu Devri Tarih Yazıcılığı", Cahen'den çeviri, İsmet Kayaoğlu ile müşterek; "Dil ve Belağat Açısından Kur'ân Ayetlerinde Nida"; "İbn Mücahid'in Kıraat Ekollerini Yedi ile Sınırlaması: Eleştirel Bir Yaklaşım"; "İslam Araştırmalarında Yöntembilim Sorunu"; "İslâm Felsefesinde Aristocu Zaman Görüşü"; "Eş'arî Kelâmında Bilgi Problemi"; "Fârâbî'nin İki Yapıtı"; "Garip Bir Eleştiriye Yanıt"; "İmam el-Haremeyn el-Cüveyni'de

Nedensellik Kuramı"; "İslâm Felsefesinin Bazı Temel Sorunları Üzerinde Düşünceler"; "İslam'da Örtünme Üzerine"; "Kelâm ve İslâm Felsefesinde Hareket Kuramı"; "Kırâat İlminde Şâzz Kavramı -Kavramın Anlamsal Dönüşümü ve Gerçek Anlamının Tespitine Dair-"; "Mu'tezile Mezhebine Ehl-i Sünnet'in İsnâdı: 'Kırâatlar, Tevkîfî Değil; İctihâdîdir' -Zemahşerî Özelinde Bir İddianın Değerlendirilmesi-"; "Ontolojik Delil ve Çıkmazları"; "Râinâ" -Müphem Bir Kur'ân İbaresinin Otantik Anlamı-"; "Sanal ve Gerçek Üzerine Düşünceler"; "Some Notes on Avicenna's Epistemology", (İngilizce); "The Aristotelian View of Time in Islamic Philosophy", (İngilizce); "Yunan ve İslam Felsefesinde Aristocu Zaman Görüşüne Tepkiler", "İslâmda Allahın Varlığının Geleneksel Kanıtları, Fahri'den çeviri; "Rudolf Bultman", Henderson'dan çeviri; "Fârâbi'nin Siyâsi Felsefesi ve Şiilik", Najjar'dan çeviri; "Kur'ân 7.40: "Deve İğnenin Deliğinden Geçinceye Kadar", Rippin'den çeviri, Ömer Kara ile müşterek; "Radyokarbon (Carbon-14) Tarihleme Yöntemi ve Kur'ân Yazmaları", Saifullah ve Ghali'den çeviri; "Fenomenoloji ve Toplumsal Bilimler", Schutz'dan çeviri; "Martin Buber", Smith'ten çevir; "Erkân", Smith'ten çevir; "Paul Tillich", Thomas'dan çeviri; "İbn-i Sina'nın Bilgi Kuramı Üzerine Bazı Notlar"; "İlahiyat Lisans Tamamlama (İlitam) Programlarında Kur'an Dersi -Müfredat, Materyal Hazırlama ve Karşılaşılan Sorunlar-"; "Kıraat İlminin Akademik Serencamı-Araştırma Mantığı ve Biçimi Üzerine"; "Zemahşerî Özelinde Kur'an'ın Mutezilî Yorumuna Eleştiriler -Ekmelüddîn Bâbertî Örneği-"; "Günümüz Medreselerinde Kur'an Eğitim Öğretimi -Güneydoğu Örneği-"; "Alvarlı Efe'nin Kur'ân Okuma ve Okutmayı Teşviki -Dini Referansları ve Toplumsal Boyutu-"; "Yedi Harf Meselesine Tasavvufî Bir Yaklaşım: Gümüşhanevî Örneği"; "İbn Sînâ'nın Psikolojisi"; "Bâbertî'nin "Haşiyetü Keşşâf" Adlı Eseri -Üslubu, Mutevası ve Şerh-Hâşiye Geleceğindeki Yeri-"; "Çağdaşlaşma ve İslâmlık"; "Kıraat Terimlerindeki Anlam Kırılmaları -Şâz Kavramı Örneği-"; "Toplumsal Birliğin Güçlendirilmesinde Ahlakî Değerlerin Önemi"; Bekiryazıcı ile müşterek, "Kur'an'ın Anlam ve Telaffuza Dayalı Okunması: Yedi Harf Ruhsatı"; "Kur'an'ın Anlam ve Telafuza Dayalı Okunması: Yedi Harf Ruhsatı"; "Türkiye'de Din Eğitiminin Bazı Sorunları"; "Âdâbü'l-Kur'an Edebiyatı: Tarihsel Evveliyatı, Süreci, Mahiyeti -et-Tibyan Özelinde bir Literatürün Analizi-". Müellifin yönettiği tezler **Yüksek Lisans**: Hasan Aydın, *Kur'an ve hadislerdeki bilgi kavramının ilk dönem inanç mezheplerindeki tarihsel gelişimi*, 1996; Osman Bayraktutan, *Semantik Analiz Yöntemi Açısından Kur'ân'da "Tahrif" Kelimesi*, 2011; Mustafa Çakır, *Kur'ân'da Tehekküm Üslûbu*, 2014; Akif Aykanat, *Konulu Tefsir'in Açmazları*; Burhaneddin Tatar, *Bir Zahiri Bilgini Olarak İbn Hazmın Tanrının Varlığı Konusundaki Yaklaşımı*, 1991; Mustafa Aydın, *Şehristani'nin el-Milel ve'n-Nihal adlı eserinde Aristoteles felsefesi ve kaynakları*, 1994; Fatih Toktaş, *Farabi'nin eylemsel felsefesinde ahlak ve siyaset*, 1996; Hüseyin Doğan, *Abd el-Kâhir el-Bağdâdî ve yöntembilimine eleştirel bir yaklaşım*, 2004; Kasım Kara, *Mekki-Medeni Ayetler Bağlamında Rızık Kavramı*; Ahmad Kajje, *Bakara ve Ali İmran Suresindeki Kıraat Farklılıklarının Ayetlerin Anlama ve Tefsirine Etkisi*; Zeki Kotan, *19. Yüzyılda Kur'ân Tarihi Çalışmaları: Musa Cârullah ve Ahmet Cevdet Örneği*, 2020; Harun Ziyrek, *Konuları Açısından Kâf Sûresi'nin Tefsiri*; Ömer Daştan, *Kur'an'da Nar Kelimesi ve Anlam Alanları*; Seda Keleşoğlu, *Kur'an'da Tıbak ve Mukabele Sanatının Uygulanma Biçimleri*; Osman Karakuş, *Seyyid Hüseyin Nasr'ın Kur'ân Tasavvuru*, 2021; Muhammed İkbal İlhan, *Sûre Çerçeveli Konulu Tefsîr Bağlamında Zümer Sûresi Örneği*, 2020; Yasemin Yankaç, *Kıraat Geleneğinde Muhalif Hareketler: İbn Şenebûz ve İbn Miksem Örneği*, 2020; Helin İnce, *Kur'ân İlimlerinin Kur'ân'ı Anlama Üzerindeki Rolü*, 2021; Şeyma Betül Biberci, *Kur'an-ı Kerim'in Müzikal Boyutu*; Enes Özkan, *Kur'an'da İsmet Kelimesinin Semantiği*. **Doktora**: Sebahattin Turan, *Mekkî b. Ebî Tâlib ve Kıraat İlmindeki Yeri*; İsmail Akbulut, *Kur'an-ı Kerim'de ve Kitab-ı Mukaddeste Hz. Süleyman*; Osman Bayraktutan, *Kıraatlerde Tevatür Olgusu*, 2015; Yusuf Ceylan, *İlhâdî Tefsir Hareketleri: Geçmişten Günümüze Tahlili Bir Okuma*; Hasan Aydın, *Gazzâlî'nin Tanrı ve Evren Tasarımı ve Günümüze Yansımaları*, 2004;

İbrahim Tetik, *Tecvid İlmi: Tarihsel Evveliyatı, Doğuşu ve Gelişim Süreci*, 2016; Muhammed Sadık Kılıç, *Güncel Tefsir Problemlerinin Tefsir Geleneğindeki Yeri*; Musa Turşak, *Kur'an'da Yenilenme Sorumluluğu: Özeleştiri*, 2017; Muhammet Kara, *Yakup el-Kemâhî'nin Nûru'l-Ef'ide Adlı Eserinin Tenkidli Neşri: - Beydâvı'nin Amme Cüz'ü Hâşiyesi - (1. Cilt)*, 2019; Ahmet Koç, *Kur'an'da "C-N-N" Kökünün Semantik Açıdan İncelenmesi*; Kerim Yılmaz, *Tâbiûn Döneminde Tefsirin Temel Dinamikleri*, 2022; Reşit Özer, *Sahabe Döneminde Tefsirin Temel Dinamikleri*, 2024; Muhammed İkbal İlhan, *Yedili Sisteme Alternatif Kıraat Ekolleri: Tarihsel Arka Plan Analizi*; Melek Mollaibrahimoğlu, *Şâz Kavramının Kırâat Kategorilerini Tanımlama Problematiği - İbn Cinnî'nin el-Muhteseb'inde Şâzzın Mahiyet Farklılığının Kırâat Kriterleri Açısından Analizi-*; Hafize Dinçoğlu, *Kıraatlerde Tevkîfilik ve İctihadilik Olgusu*; Sara Çiçek, *Başlangıçtan Günümüze Kıraat Ekollerinin Coğrafi Dağılımı*; İsmail Demiral, *Kırâat-ı Aşere Geleneğinde Ca'beri ve İbn Cezerî: Mukayeseli Bir İnceleme*; Muharrem Özarslan, *Tarihsel Bilimsel va Anlamsal Açıdan Vakfı Caiz ve Mücevvezin Mushaflardaki İzdüşümünün Analizi*; Abdussamet Şen, *Kur'an'da Aidiyet Olgusu*, 2022; Kadir İltir, *Tebeu't-Tâbiîn Dönemi Tefsir Dinamikleri*; Fatih Küçük, *Sûrâbâdî"nin "Tefsîru't-tefâsîr" Adlı Eserinde Kırâat Olgusu*; Sıtkı Çiçek, *Tarihten Günümüze Kıraat Ekollerin Coğrafi Haritası*; Osman Karakuş, *Klasik Dönemden Modern Döneme Kuran Tarihi Yazıcılığı: Teolojik, Epistemolojik ve Metodolojik Dönüşüm ve Kuran Tarihi Yazıcılığının Yeniden İnşasının İmkanı*; Zübeyde Şakar, *Kur'anda Lafız Mana İlişkisi Bağlamında Onomatopik Üslup*; Helin İnce, *İslami İlimleri Anlama Usulünden Tefsir Usulüne: Tarihsel Süreç ve Problematikler*.

19- Arif Yıldırım

1979'da Atatürk Üniversitesi İslami İlimler Fakültesini bitiren Prof. Dr. Yıldırım, 1995'te aynı yerde doktora yaptı. 2000'de doçent, 2007'de profesör oldu.

İlahiyat Makaleleri Veri Tabanında Yıldırım'ın 19 makalesi bulunmaktadır: "İslamın ve Hristiyanlığın Birleştirilmesi Mümkün müdür?, Vecdi ve Sercius'den çeviri"; "Allah Rızası İçin Yapılmayan İyiliklerin İbâdet Sayılacağını Savunan Ashâb-ı Tâat ve Ebu'l-Hüzeyl'in Görüşü Hakkında Tartışmalar"; "Ebû Eyyûb El-Ensarî'nin Bir Ayetle İlgili Yorumu ve İstanbul'un Fethi"; "Ebû Mansûr Mâtüridî'nin Din-Devlet İlişkisine Bakışı ve Bazı Değerlendirmeler"; "Harput'lu Hacı Abdülhamid Efendi (Hamid Efendi)'nin Bağdatlı Şeyh Halid'in İrade-i Cüz'iyye Risalesine Yazdığı es-Simtul Abkari İsimli Şerhin Özeti"; "İnsanları Gerçeğe Dâvetin Yolları ve Kelâmî Tartışma Metodu"; "Kelâm Açısından Fiyatların Yükselişi ve Düşüşü"; "Kelâmcılar Nazarında Tasavvuf"; "Teslis Değil Tevhid, Üç Değil Tek İlâhî Din"; "İlâhî ve Beşeri İradenin Arakesiti ve Bir Risale"; "İslamî İman Objelerinin Bölünemezliği"; "Kader konusu ile ilgili bir hadîse dâir bâzı kelâmî yorumlar, "Kelâmcıların Devlet ve Milli Güvenliğe Yaklaşımı"; "Kelami Açıdan Tevrat ve İncil'de Tahrif Meselesi"; "Kelamın İlim Anlayışı ile Filozofların İlim Anlayışının Mukayesesi"; "Ünlü İlim ve Fikir Adamı Bayburtlu Şeyh Ekmelüddin Muhammed Baberti'nin Yazma 73 Fırka Risalesinin Karşılaştırmalı ve Açıklamalı Tercümesi"; "Bayburtlu Şeyh Ekmeleddin 73 Fırka Risalesindeki Ravendiyye Fırkası ile İlgili Bazı Değerlendirmeler"; "Trabzon İlim Hayatına Katkıda Bulunan Beş Âlim"; "Kesirlerle Bilmeceli Tarih Usûlü ve Çözümü".

Müellifin yönettiği tezler **Yüksek Lisans**: Recep Ertugay, *William Montgomery Watt'ın İslam'ın iman esaslarına bakışı ve değerlendirmeler*, 2008; Murat Karanci, *Kelâmî açıdan ilâhî adâlet*, 2007.

20- Emrullah Yüksel

Paris Sorbonne Üniversitesi'nde *İmam Birgivî* üzerine doktorasını 1972'de tamamlayan ve önce Erzurum Atatürk Üniversitesi İslamî İlimler Fakültesinde ardından İstanbul Üniversitesi İlahiyat Fakültesinde görev yapan Prof. Dr. Yüksel, 2008'de emekli oldu. *Kelâm Dersleri:*

İlahiyat ve Nübüvvet (1986) adlı ders kitabı yanında gerek klasik kelâm literatüründe gerekse felsefî ekollerde bilgi problemini ele aldığı *Amidî'de Bilgi Teorisi* (1991) adlı eserleri telif etmiştir. Ayrıca Muhammed Abdullah Dıraz'dan *Kur'an Ahlâkı* isimli bir çeviriyi Ünver Günay ile gerçekleştirmiştir (1993).[33]

Yüksel, *TDV İslâm Ansiklopedisi*'ne toplam 12 madde veya madde bölümü ile katkıda bulunmuştur. Müellifin telif ettiği madde veya madde bölümleri şunlardır: Seyfeddin Âmidî, Birgivî, Ca'fer b. Mübeşşir, Cevheretü't-Tevhîd, Ebkârü'l-Efkâr, Faysalü't-Tefrika, Hafs el-Ferd, Hesap, el-İbâne, Şehfûr b. Tâhir İsferâyînî, Kitâbü't-Tevhîd, Kitâbü't-Tevhîd

İlahiyat Makaleleri Veri Tabanında Emrullah Yüksel ile ilgili 2 adet makale kaydı bulunmaktadır: Muhittin Bağçeci, "Prof. Dr. Emrullah Yüksel'in "Âmidi'de Bilgi Teorisi" İsimli Eserinin Tenkidi", *İslâmî Araştırmalar*, 1998; Halil İbrahim Delen, "[Mâtürîdîler ile Eş'arîler Arasındaki Görüş Ayrılıkları, Emrullah Yüksel, İstanbul, Düşün Yayıncılık, 2012, 167]", *İslâm Araştırmaları Dergisi*, 2014.

İlahiyat Makaleleri Veri Tabanında Yüksel'in yazdığı 33 makale/bildiri bulunmaktadır: "Din Bilimleri Araştarmalarının Gelişmesi"; "Kişiliğin Meslek Seçimine Yansıması"; "Tarih-i Cevdet'e Göre Dürzilerin Âdetleri ve İnançları"; "Buhari'de İman Anlayışı"; "Din Fenomeni"; "Erzurum'lu İbrahim Hakkı (1703-1780)'da Dini ve Pozitif İlimler Birbirini Tamamlar"; "Eş'âriler ile Mâturidiler Arasındaki Görüş Ayrılıkları", (4 adet); "Eş'âriler ile Mâturidiler Arasındaki Görüş Farklılıkları"; "Evrenbilimine İlişkin Bazı Kur'ân Öğretileri"; "Hazreti Muhammed'in Getirdiği Ahlâkın Cihanşumüllüğü"; "İhvanû's-Safâ'ya Göre İlimlerin Sınıflandırılması"; "İlâhî Fiillerde Hikmet"; "İmamiyye Şi'asında İnanç Esasları"; "İslâm'da Şefaat Yetkisi"; "İslâm'ın İnsandan Ne İstediğini Anlamaya Çalışmak"; "Kur'an-ı Kerim'de Hidâyet ve Dalâlet Anlayışı"; "Mehmet Birgivî (929-981/1523-1573)"; "Mutlak Adâletin Tecelli Edeceği İnancı (Âhiret)"; "Buhâri'nin İman Anlayışı"; "Amidi ve Bazı Kelamcılarda Bilgi Teorisi"; "Âmîdî'ye Göre Bilgi ve İman İlişkisi"; "Risâle fi Tahikiki'r-Rûh li Mevlânâ Kemal Paşazade"; "Ali Fuad Başgil'de Din ve İlim Anlayışı"; "Kindî'de İlimlerin Sınıflandırılması (I)"; Beitia'dan çeviri; "Kindi", Ehwany'dan çeviri; "ez-Zemahşerî ve el-Beydâvî'ye Göre İlâhî Adâlet Kavramı", Lutpi'den çeviri; "Allah'ın Varlığı Hususunda Mâtûrîdî'nin Delilleri", Lütfi'den çeviri; "Celâleddin Devvânî", Siddiqi'den çeviri; "Dünyaya Hakim Olmuş Bir Medeniyetin Mirası", Wolf'dan çeviri; "La Nature Double de l'Homme Selon le Coran", (Fransızca).

Müellifin yönettiği tezler, **Yüksek Lisans**: Adem Arıkan, *İbnü'l-Mutahhar el-Hillî'nin "Keşfü'l-murâd fî Şerhi Tecrîdi'l-i'tikâd" adlı eserine göre dinî ve siyasî görüşleri*, 2004; Ömer Aydın, *Haberi Sıfatlar*, 1992; Eyüp Gür, *İbn-i Kemâl'in hayatı, kader ve kazâ anlayışı ve "Risâle fi'l-cebr ve'l-kader" adlı eserinin tahlili*, 2002; Mehmet Zeki İşcan, *Emr bi'l-Maruf ve Nehy 'Ani'l-Münker*, 1991; Fahrettin Korkmaz, *Seyyid Şerif el-Cürcâni'nin Şerhu'l-Mevâkıfın'da ve Kadı Abdülcebbâr'ın Şerhu'l-Usuli' Kelâm-ı Hamsesi'nde adalet kavramı*, 1986; Şükrü Mutlu, *Şehbenderzâde Filibeli Ahmet Hilmi ve kelâmî görüşleri*, 2001; Muhammet Yazıcı, *Ebu'l-Berekat en-Nesefî hayatı, şahsiyeti, eserleri ve el-İ'timad fi'l-i'tikad adlı eseri*, 1991; Osman Sacid Arı, *Meclis-i Meşayıh Arşivine Göre Hicri 1296-1307 (Miladi 1879-1890) Yılları Arasında Osmanlı Tekkelerinde Ortaya Çıkan Problemler*, 2005; İlhan Şahin, *Kur'an-ı Kerim'e Göre Nübüvvete Karşı Tepkiler ve Sonuçları*, 2006. **Doktora**: Ömer Aydın, *Sadruşşeria es-Sani'ye göre insan hürriyeti ve fiilleri*, 1996; Mustafa Kök, *Bergson mistisizmi ve problemleri*, 1996; Mehmet Saffet *Sarıkaya, XIII-XVI. asır Anadolu'da fütüvvetnâmelere göre dinî inanç motifleri*, 1993; İbrahim Hakkı Aydın, *Fârâbi'de metafizik düşünce*, 1993; Mehmet Zeki İşcan, *Muhammed Abduh'un dini ve siyasi görüşleri*, 1997; Fikret Karaman, *Hz.*

[33] Sinanoğlu, "Türkiye'de Son Dönem Kelâm Çalışmaları: Gelenek ve Modernite Arasında Bir Arayış", 124; Aydın, *Başlangıçtan Günümüze Türk Kelâmcıları*, 244-248

Peygamber'in tebliğinde usul ve iman esasları, 1993; Mustafa Sönmez, *İhya Hareketlerinde Mevdudi*, 1997; Muhammet Yazıcı, *İbn Teymiyye'nin Mecmu'u fetava isimli eserinde Ehl-i bid'at fırkalarına bakışı*, 1998; Arif Yıldırım, *Allah'ın tekvin sıfatı*, 1995; Hayrettin Yılmaz, *İmam Rabbâni Ahmed Faruki Serhandi'de nübüvvet anlayışı 8971-1034/1563-1624)*, 1986; İsmail Yörük, *Şemsü'd-din Muhammed b. Eşref el-Hüseynî es-Semerkandî (Öl. 702 H.)'nin Belli Başlı Kelâmî Görüşleri (Allah ve İman Anlayışı)*, 1987.

21- Süleyman Toprak

1956'da Samsun'da doğan Prof. Dr. Süleyman Toprak, 1972'de Çorum İmam-Hatip Okulu'ndan mezun oldu. Aynı yıl girdiği İstanbul Yüksek İslâm Enstitüsü'nü 1976 yılında birincilikle bitirdi. Fatsa İmam-Hatip Lisesi meslek dersleri öğretmenliğine atanan Toprak, 1977'de Konya Yüksek İslâm Enstitüsü'ne Kelâm ve İslâm Düşüncesi Asistanı oldu. 1985'de doktor, 1987'de Kelâm ve İslâm Hukuku anabilim dalında doçent unvanını alan Toprak, 1994'de profesör oldu. 1996-1999 yılları arasında İnönü Üniversitesi Darende İlahiyat Fakültesi dekanı olarak görev yapan Toprak, Arapça ve İngilizce bilmektedir.

Toprak, doktora çalışması olan "Ölümden Sonraki Hayat (Kabir Hayatı)" (1993) ve Şerafeddin Gölcük ile kronolojik tarihçe ve sistematik bir muhtevada hazırladığı *Kelâm* (1996) adlı ders kitabını kaleme almıştır. Ayrıca *Ahirete İman* (2015) adında bir kitabı daha bulunmaktadır.

Toprak, *TDV İslâm Ansiklopedisi*'ne toplam 5 madde veya madde bölümü ile katkıda bulunmuştur. Müellifin telif ettiği madde veya madde bölümleri şunlardır: Haşir, Kabir, Mîzan, Münker ve Nekir, Sual.

İlahiyat Makaleleri Veri Tabanında Toprak'ın 11 makale/bildirisi bulunmaktadır: "Fethin 550. Yılında Eyüpsultan Türbesi Nasıl Ziyaret Edilmeli"; "Günümüz Toplumunda İman Problemi"; "İnsanın Fiileri Konusunda Matüridî ve Eş'arî Arasındaki İhtilaf"; "Nesefî'nin "Tabsıratü'l-Edille"sinde Kaza ve Kader"; "Günümüz Toplumunda İman Problemi"; "İlahiyat Fakültelerinde Kelam Dersinin Islahı"; "Âhiretin İlk Durağı: Kabir"; "Konya Yusufağa Kütüphanesindeki Yazma Akaid ve Kelam Kitaplarının Tavsifi I (XI. Hicri Asırdan Önce Telif Edilmiş Olanlar)"; "Mâtürîdî Araştırmalarında Ana Kaynak Problemi"; "Kabir Ziyaretleriyle İlgili Yanlış Hareketler ve Sebepleri"; "İbn Haldun'a Göre Allah'ın Sıfatları ve Kader", Wolfson'dan çeviri.

Müellifin yönettiği tezler, **Yüksek Lisans:** Mehmet Keleş, *Fahreddin er-Râzî ve Nübüvvet Anlayışı*, 2008; Fatih Yıldırım, *Kur'an'da Münafıkların Özellikleri*, 2008; Emrah Karaduman, *Kur'ân ve Sünnette Haşir ve Mahşer*, 2013; İsmail Yılmaz, *Kur'an'a Göre Şirkin Sebepleri ve Çeşitleri*, 2009; Şeyda Önal, *Kur'an-ı Kerim'e Göre Şirk ve Müşrik Toplum*, 2009; Baydar Fadimana, *Peygamberlerin Sıfatları Bağlamında Hz. Yusuf Kıssası*; Ahmet Yüksel, *Kelâmî Açıdan Âlemin Yaratılışı*, 2013; Irmak Baran, *İnönü Üniversitesi gençliğinin inanç sorunları*, 2000; Mustafa Acar, *Kur'ân'da hizip kavramı*, 2003; Abdülkadir Akgün, *Kur'ân'da inkârcıların özellikleri*, 2005; Ramazan Altıntaş, *Nübüvvet öncesi cahiliye toplumu*, 1989; Hüseyin Aydın, *Kur'an'da peygamberliğin mahiyeti ve peygamberlerin özellikleri*, 1990; M. Sami Bağıran, *Kur'an'da icaz*, 1999; Kemal Bal, *Kur'an'da hayır ve şer*, 2000; Saim Bilgin, *İslâmiyet ve Hıristiyanlıkta Mehdi ve Mesih inancı*, 1993; Abdullah Bozkurt, *Kur'an'da resule itaat ve Hz. Muhammed (s.a.v.)*, 1994; Erkan Bulut, *Hz. Peygamberin İtikadi Sapmaları Düzeltmesi*, 2010; Lütfü Cengiz, *Emeviler döneminde kader problemi*, 1999; Ali Hayri Çelik, *Kur'ân'da günah ve günahkâr toplum*, 2003; Hüseyin Derin, *Kur'an-ı Kerim ve su gerçeği*, 1990; Mustafa Doğan, *Dua iman ilişkisi*, 2006; Hasan Gümüşoğlu, *İnsanlığın nübüvvete olan ihtiyacı*, 1993; Hamdi Gündoğar, *Kur'an'da Hz. Muhammed'in özellikleri*, 1998; Mustafa Gündüz, *Kur'an'da cennet ve nimetleri*, 2004; Kazım Güzel, *Hz. İbrahim (a.s.) ve İsmet sıfatı*, 1993; Hasan İlimler, *Mucize*, 1989; Nuri Kamalı, *İslâm inancına göre melek*, 1991; Şura Kavuştu, *Hz. Muhammed'in aile reisi olarak örnek şahsiyeti*, 2006; Cafer Kaysıcı, *Kur'an'da*

inkâr ve sebepleri, 1991; Mustafa Keskin, *Selefiye'nin İnanç Esasları*, 2001; Abdulbaki Kocaaslan, *Gayb'e imân*, 2003; Mehmet Musab Konar, *Kur'ân ve sünnete göre duâ*, 2005; Süleyman Koyuncu, *Güç Yetirilemeyenin Teklifi*, 1987; Hüseyin Kubat, *Kur'an'a göre akıl ve vahyin alanı*, 1995; Ahmet Kumcu, *Kelâmda aklın değeri*, 1996; Ahmet Marancı, *İ'tikadi açıdan Kur'an'da kulluk*, 1997; Abdullah Namlı, *Kur'an'da istiğna (inkarın sebebleri)*, 1998; Muammer Ökçesiz, *Kader-Dua İlişkisi*, 2007; Ahmet Övündür, *Kur'an-ı Kerim'de dua*, 1996; Mehmet Serin, *Kur'ân'da mü'min, müslüman ve müttaki kavramları*, 2005; Latif Solmaz, *el-Bâ'su Ba'de'l-Mevt (Öldükten sonra dirilme)*, 1989; İnayet Soydaner, *Kur'ân'da Cehennem kavramı*, 2002; Mustafa Sönmez, *Kur'an'ın ilahi kitap oluşu ve mucizeliği*, 1991; Ramazan Sönmez, *Kur'an'ın ahiret inancını sunma metodu*, 1995; Hasan Basri Tekin, *İman ve amel münasebeti*, 1988; İbrahim Toprak, *Cennet ve Cehennemin Ebedîliği*, 2010; Ahmet Yalçın, *Gazzali ve İbn Teymiyye'de Tekfîr anlayışı*, 2010; Ebubekir Yalçın, *Şefaat*, 1995; Yasin Yılmaz, *Şeytan ve günümüzde Satanizm*, 2005; Fatih Keskin, *Ali el-Atvel Karabaş Velî ve Risâletü'd-Deverân'ı*, 2004; Mustafa Türköz, *Kur'ân ve Hadis Bağlamında Zühd Hayatı*, 2007; Hasan Cansız, *İlâhi Fiillerde Hikmet*, 2014; İbrahim Doğan, *Fazlurrahman'ın Vahiy ve Nübüvvet Anlayışı*; Ahmet Mekin Kandemir, *Big Bang teorisinin hudus delili açısından değerlendirilmesi*, 2014; Şule Aktaş, *İbn Teymiyye ve Gazzali'de Kelam İlminin Yeri*, 2015; Harun Aslan, *Fahreddin Râzî'de Diriliş ve Haşr*, 2017; Mahmut Çelik, *Hz. Peygamberin Hissi Mucizeleri*; Talha Komay, *Evrim Teorisi ve Kelâm Açısından Değerlendirilmesi*, 2018; Esma Demir, *Çağdaş Türk Ateistlerin İslam'a Yönelttiği İtirazlar*; Dilek Işık, *İman Amel İlişkisi Bakımından Büyük Günah İşleyenlerin Durumu*, 2019; Selman Küçükdalak, *Mevlânâ'nın Ulûhiyet ve Nübüvvet Anlayışı*, 2020; Rumeysa Aydın, *Ahiret İnancının İnsan Üzerindeki Etkileri*, 2022; Fatma Gül Atlıoğlu, *İlahî Teklife Muhatap Olan İnsan*, 2022; Sümeyye Selvi, *20. Yüzyıl Türk Kelam Alimlerinde İsbat-ı Vacip*; Kamil Yaşar, *Kur'an'da İnsanın Yaratılışı*, 2022; Muhammed İsmail Eryılmaz, *Kader - Tevekkül İlişkisi*; Nezide Güdül, *Kelami Düşüncede Haberi Sıfatlar*; Tuba Nur Kısa, *İmanın Hakikati*; Kadriye Güngördü, *İmtihan Bilinci ve Bu Bağlamda Teslimiyet*;

Bitirilememiş olanlar: Esma Erten, *Cehennem Azabı ve özellikleri*; Harun Raşit Alas, *Kelamda Va'd ve Va'îd*; Sümeyye Altun, *Haşir ve Mahşer*; Melike Karagöz, *Hz. Adem ve Nübüvveti*; Yasin Günaydın, *Elmalılı Muhammed Hamdi Yazır'ın İnsan Tasavvuru*; Sümeyra Aydın, *Bir Kelam Problemi Olarak Nübüvvetin İmkanı*;

Doktora: Aydın Özdemir, *Kâdi Abdulcebbar'ın Teklif ve Anlayışı*; Ramazan Altıntaş, *Kur'an'a göre hidayet ve dalâlet*, 1994; Betül Güçlü, *Molla Fenârî'nin Bilgi ve Varlık Anlayışı*, 2014; Mustafa Acar, *Allah'a İmanın Ahlakî Boyutu*, 2012; Resul Coşkun, *İbni Teymiye'ye göre akıl nakil ilişkisi*; Oktay Köse, *Fahreddin Râzî'de tenzih anlayışı*; Selami Akça, *Mu'tezile'nin Nübüvvet Anlayışı*; Akif Akay, *İslâm İnancında Şefaat*, 2012; Cengiz Tüccar, *Mustafa Sabri'de Hürriyet Sorunu*; Muzaffer Doyan, *Muhammed Zâhid Kevseri'nin Uluhiyyet Anlayışı*; Abdülgaffar Arslan, *Kur'an'da vahiy*, 1997; Mürsel Ata, *Kur'an-ı Kerim'de Hz. Peygamberin risaleti*, 1998; Hüseyin Aydın, *Günümüz toplumunda iman problemi*, 1995; Hamdi Gündoğar, *İtikatta sünnetin yeri*, 2003; Kamil Güneş, *Kelâmî ekollerin farklılaşmasında nassların rolü (Bâkıllânî ve Kadî Abdülcebbâr'da Kelâmullah meselesi örneği)*, 2000; Mehmet Kubat, *İslâmın ilk döneminde itikadi ihtilaflar ve sebepleri*, 1997; Süleyman Koyuncu, *Kur'an'da İnsanın Yaratılışı*, 1992; Muhit Mert, *Kazâ-kader dairesinde rızık ve iktisadi hayat*, 1994; Mehmet Bakırcı, *Mesnevi'de tasavvuf*, 1987; Mehmet Ata Kuldaş, *İslam Kelamında Uluhiyet Anlayışı*; Ahmet Mekin Kandemir, *Mu'tezile Kelâmında Tabiî Nedensellik Düşüncesi*, 2019; Hasan Cansız, *Rü'yetullah Meselesi Çerçevesinde Kelam-Bilim İlişkisi*, 2019; Mehmet Keleş, *Aliyyü'l-Karî'nin Uluhiyyet Anlayışı*; Nimet Ateş, İmam *Mâtürîdî'nin Düşünce Sisteminde Ahlak*, 2020; Hünkar Durmuş, *Dinsel İnanışlar ve Mitolojik Unsurlar Açısından Şeytan Algısı*, 2022; Meral

Gezen, *Mu'tezile Kelâmında Tevlîd*; Büşra Atlıoğlu, *Gençleri Allah'ı İnkara Götüren Sebeplere Kelami Bakış*;

22- Mustafa Türkgülü

1939'da Elazığ'da doğan Öğr. Gör. Mustafa Türkgülü, Elazığ İmam-Hatip Okulu'ndan sonra 1965'de Ankara İlahiyat Fakültesi'ni bitirince Elazığ'a öğretmen olarak döndü. 1972'den itibaren Erzurum Yüksek İslâm Enstitüsü'nde Kelâm ve İslâm Düşüncesi öğretmenliği yaptı. 1976'da Diyanet İşleri Başkanlığında çalıştı. 1978'de Fırat Üniversitesi İlahiyat Fakültesi'nde Kelâm Anabilim Dalı Öğretim Görevlisi oldu. 2001'de emekli oldu.

Eserlerinden bazıları: *Kelâm İlmi I* (Genel Bilgiler, Tarihçe, Kişi Görüş ve Eserler), 1997; *Ruh Risalesi*, (Hüseyin Erkenci'den sadeleştirme), 2000; *İslâm Düşüncesinde Doktrin Çatışmaları*, Erzurum Yüksek İslâm Enstitüsü 1974-1975 yıllığı. **Makale**: "Kur'an'da Bilgi ve Değeri", *Diyanet Aylık Dergi*; "Anadolu'nun Türkleşmesi ve İslâmlaşması Sürecinde Manevî Unsurların Rolü", *Diyanet Avrupa Aylık Dergi*; Abdullatif el-Harputî ve Tenkihü'l-Kelâm'ı, *Hakses Mecmuası*.

İlahiyat Makaleleri Veri Tabanında Mustafa Türkgülü'n 7 adet tebliğ ve makalesi bulunmaktadır: "Ahlâkın Kaynağı Tartışmaları ve Ortaya Çıkan Ahlâk Telakkileri"; "İslâm Ahlakı ve Kur'anın Ahlaki Öğretisi Üzerine Bir İnceleme"; "Günah Kavramı ve İman Problemi Haline Getirilen Büyük Günah/Kebire Hakkındaki Kelâmî Tartışmalar"; "İslam Ahlak Öğretisinin Sünnet Boyutu"; "İslâm ahlâk öğretisinin sünnet boyutu"; "Din Görevlisi ve Tebliğ"; "Sorunlarımıza Resulullah (s.a.v.)'ın Sunduğu Mesajlar Aydınlığında Bakmak".

23- Abdurrahim Güzel

Ankara İlahiyat Kelam ve İslam Felsefesi Ana Bilim Dalında Mehmet Bayraktar danışmanlığında "Karabağı'nin Tehafüt'ü ve Tehafüt'ler üzerine tahlili bir çalışma" (1990) adlı teziyle doktor olan Abdurrahim Güzel Erciyes Üniversitesi İlahiyat Fakültesinden 2010'da Doç. Dr. olarak emekli oldu.

Güzel'in İlahiyat Makaleleri Veri Tabanında 14 makalesi bulunmaktadır: "İslam Siyasi Düşüncesinde Siyasi Partilerin Konumu", el-Hatib'ten çeviri; "Tahricu Ehadis Şerhu'l-Mevakıf fi İlmi'l- Kelam, tahkik ve ta'lik: Yusuf Abdurrahman el-Mar'aşlı"; "Hz. Muhammed ve Toplumsal Hayat: Farklı Kültürlerde Nasıl Tanınıyor? -Rusya Federasyonu Örneği-"; "İlk Heyet-i İlmiye Çalışmaları, Alınan Kararlar ve Dinî Tedrisât"; "Taşköprülüzade'nin "Âdâbu'l-Bahs ve'l-Münazara" İsimli Risalesi (Tanıtım-Tercüme-Tahkik)"; "Abdullah b. Vehb El-Kureşi ve "Kitâbu'l-Kader" İsimli Eseri Üzerine Kısa Bir Değerlendirme"; "Kelam ve Tasavvuf Açısından Tevhid"; "Kelami Problemlerin Kültürel ve Siyasal Boyutu Sosyal Çevre, Kültür, Siyasi Olaylar: Kelam Problemleri ve Fırkalar"; "Buhârî ve Halku'l-Kur'an Meselesi"; "Muhammed Bin Zekariyya er-Razi'nin Besinler Kitabı (Menafi-ül Ağziyeti ve Def-ü Madarriha)"; "İbn Rüşd'ün "Tehafütü't-Tehafüt"ü ve Gazzali'ye Yönelttiği Tenkitler"; "Gazzali'nin "Kavaidü'l-Akaid"i ile İbn-i Hümâm'ın "Kitabu'l-Müsayere"sinin Mukayesesi"; "Hz. Muhammed ve Toplumsal Hayat: - Farklı Kültürlerde O Nasıl Tanıyor? , - Rusya Federasyonu Örneği-".

Müellifin yönettiği tezler, **Yüksek Lisans**: Muharrem Akoğlu, *Câhiliye dönemi Arap kültürünün mezheplerin doğuşuna etkisi*, 1995; Abdurrahman Asaroğlu, *Manisalı Ebul-Münteha ve Fıkhü'l-Ekber Şerhi (Tahkik, tahlil, tercüme)*, 1996; Muhammet Avcı, *Kültür ve yaşayışları yönüyle Bafra ve Hacıbektaş alevileri*, 1999; Adem Boz, *Bektaşi tekkelerinin kapatılmasının doğurduğu sonuçlar*, 1999; Bilal Güler, *Emeviler Dönemi Sosyal Hayatın Mezheplerin Doğuşuna ve Gelişmesine Etkileri*, 1998; Selim Kaya, *Selçuklular dönemi fikir hareketleri*, 1995; Handan Köksal, *Abdullah b. Faris el-Mağribi el-Endülisî'nin "Seyfu's sünne ve Dıyau'z-zulme" isimli eserin tahkik, tercüme ve tahlili*, 1996; Osman Oral, *Şeyhü'l-islâm*

Haydarizâde İbrahim Efendi'nin "Mezâhib ve Turuk-ı İslâmiye Tarihi" adlı eserinin sadeleşirilmesi ve tahlili, 1995; Atilla Özmercan, *Mutezile mezhebinde "Usul-i hamse" nin Kur'an'a göre değerlendirilmesi*, 1999; Bestami Özyürür, *İmam-ı Gazali ve İbn Sina'ya göre alemin kıdemi meselesi*, 1994; Temel Yeşilyurt, *Gazzâli ve Fârâbi'ye göre "Mucibü'n-bi'z-zat" kavramı*, 1994.

24- Muhittin Bağçeci

1943'te Yozgat'ta doğan Prof. Dr. Bağçeci, İmam Hatip'i okuduktan sonra dışarıdan Devlet Lisesi'ni ve 1965'te İstanbul Yüksek İslâm Enstitüsü'nü 1968'de bitirerek burada asistan oldu. 1975'te Kayseri Yüksek İslâm Enstitüsü'ne geçti. Kayseri İlahiyatta 1989'da doçent, 1995'te ise profesör oldu. 2010'da emekli olduktan sonra da Fakülte ile ilişkisini kesmedi. Yazdığı kitaplar: *Kelam İlmine Giriş* (Kayseri 2000); *Allah'ı Bilmek ve Nesefî'ye Göre İman*; *Peygamberlik ve Peygamberler* (2013); *el-Akîdetü'n-Nizâmiyye* (2016, Cüveynî'den çeviri).
İlahiyat Makaleleri Veri Tabanında Bağçeci'nin 7 makalesi bulunmaktadır: "İnsanın Mahiyeti ve Ruhu"; "Prof. Dr. Emrullah Yüksel'in "Âmidi'de Bilgi Teorisi" İsimli Eserinin Tenkidi"; "Froydizm (Freudisme) ve Tenkidi"; "Gazzali'nin Kelam İlmine Verdiği Önem ve Kelam Metodu"; "Kelamla ilgili çağdaşlaşmadan ileri gelen problemler"; "İslam dini bilim ve sekülerleşme, "Bir Kelam Problemi Olarak Din-Dünya İlişkisi"; "Kelamın İlimle İlgisi".
Müellifin yönettiği tezler, **Yüksek Lisans**: Hamza Torun, Şerhu'l Makasıd'da İman Konusunun Tercüme ve Tahlili, 2013; Fatih Erçin, Amidi ve Cürcani'de Hz. Muhammed'in Peygamberliğinin İspatı; Osman Turgut Dilek, Seyfü'd-din Amidî'de Nübüvvet Anlayışı, 2009; Muammer Aktaş, İzmirli İsmail Hakkı'nın Muhassalü'l-Kelam ve'l-Hikme adlı eserindeki İslâm mezhepleri ve bunların kaynaklara göre değerlendirilmesi, 1996; Mahmut Güzel, Kur'an ve İncillere göre Hz. İsa'nın ref'i, 2000; Firdevs Kılınç, Hatay Nusayrîlerinde Haydarîlik, 2002; Ahmet Yıldırım, Kırşehir ve yöresinde Babâîlik ve Bektaşîliğin mezhepler tarihi açısından incelenmesi, 2002; Ahmet Akgüç, Kemâleddin İbnü'l-Hümam'a göre yüce Allah'ın fiilleri ve Gazzâli'nin bu hususta görüşleriyle karşılaştırılması, 1994; Mehmet Akif Altunışık, Allah'ın varlığına delil getirmede Kur'ân'ın yöntemi, 2001; Ömer Aslan, Kaside-i Nuniyye'nin "Tuhfetü'l-fevaid ala cevahiri'l-akaid" isimli şerhinin sadeleştirme ve değerlendirilmesi, 1996; Ramazan Avcı, Muhammed Zahid el-Kevserî'nin hayatı ve kulların fiilleri hakkındaki görüşleri, 2007; Servet Bayazıt, Ayet ve hadislerin ışığında kader anlayışı ve günümüze göre değerlendirilmesi, 1997; Betül Büyükkeçeci, *Kadızâde İlmî Efendi'nin "İtmâmü'l-merâm min nazmi'l-kelam" adlı eserinin tahlil, çeviri ve değerlendirilmesi*, 2005; Fevzi Çakmak, *Mutezile ekolünün oluşumunda eski İran dinlerinin etkisi*, 2004; Kerem Çavuşlu, *Yusuf Ziya'nın Şehristâni adlı makalelerinin sadeleştirilmesi ve değerlendirilmesi*, 1996; Dursun Demirel, *İmâmü'l-Harameyn el-Cüveyni'ye göre nübüvvet ve risalet meselesi ve bu konuda yapılan itirazların değerlendirilmesi*, 1995; Gülhan Ekici, *Seyyid Bey'in (1873-1924) Kelâmî Görüşleri ve Hilâfet Hakkındaki Düşünceleri, 2007*; Ayhan Ermiş, *Kemalüd-din Ahmed el-Beyazi'nin İşaretü'l-meram min İbârâti'l-İmâm adlı eserindeki Allah'ın varlığını isbat ve zati sıfatlar kısmının tercemesi*, 1993; Emrullah Fatiş, *İbnü'l-Hümâm'ın el-Müsâyere adlı eserlerindeki Bi'setü'l-enbiyâ ve sem'iyyât bahislerinin Gazzâli ile mukâyesesi: Gazzâli'nin Risâletü'l-kudsiyye ve el-İktisad fi'l-i'tikad isimli eserlerine göre*, 1992; Şaban Gülsoy, *Taşköprülüzâde Ahmet Efendi'nin hayatı, eserleri ve "Mevzuat ul Ulum" isimli eserindeki kelam bahsinin günümüz diline çevrilerek Taftazani'nin "Şerhul Akaid"'i ile karşılaştırılması*, 1995; Harun Işık, *Fahrettin Râzî'ye göre Allah'ın varlığı ve sübûtî sıfatları*, 2003; Fatih İbiş, *Gazâlî'de imân-bilgi ilişkisi*, 2006; Burhan İşliyen, *Muhammed Mâsûm Ömerî'nin "es-Seb'u'l-esrâr fi-medârici'l-ahyâr" Adlı Eserin Tercüme ve Değerlendirilmesi*, 1996; Nebahat Kaya, *Süleymân bin Şeyh Halîl Unkudî'nin "Behcetü'l-ârifin ravzatü's-salikîn" adlı eserinin çevirisi ve değerlendirmesi*, 2005; Ümmügülsün Memiş, *Derviş Ahmet'in Mir'ât-ül-akâid İsimli Eseri ve*

İmân, Allah'ın Sıfatları ve Kulların Fiilleri Konularındaki Görüşlerinin Nesefî ve Sâbûnî'nin Görüşleriyle Karşılaştırılması, 2007; Mahmut Özdemir, *Eş'arî'nin Risâle ilâ Ehli's-Sağr bi-Bâbi'l-Ebvâb Adlı Eserinin Tercüme ve Değerlendirilmesi*, 2005; Murat Sarıateş, *Taftâzânî'ye göre Allah'ın sübûtî sıfatları ve bunların değerlendirilmesi*, 2005; Yusuf Savuran, *İzmirli İsmail Hakkı'nın "Mülahhas İlm-i Tevhîd" adlı eserinin sadeleştirilmesi ve kelâmî açıdan değerlendirilmesi*, 2005; Ahmet Süzen, *Akidet-ü Ebu Mansur el-Maturîdi isimli eserin edisyon kritiği ve görüşlerinin değerlendirilmesi*, 1996; Yalçın Topçu, *Elmalılı Muhammed Hamdi Yazır'a göre Isbat-ı vacib*, 1996; Galip Türcan, *Kur'an-ı Kerim'in çizmiş olduğu nübüvvet anlayışı*, 1996; Halil İbrahim *Yıldırım, Tövbe kavramı ve kelâm ekollerinin tövbe anlayışlarının mukayesesi*, 2006; Recep Yüner, *Mu'tezile ve Ehl-i Sünnet Ekollerine Göre Allah'ın Adaleti Meselesi (Doğal Felâketler ve Izdıraplar Bağlamında)*, 2005; Cafer Yıldız, *Taşköprülüzade'nin Mevzuatul-ulum adlı eserinin tasavvufla ilgili bölümlerinin sadeleştirilmesi ve Kuşeyri'nin risalesi Hucviri'nin keşfi ve Gazali'nin ihyası ile karşılaştırılması*, 1998; Zeki Yörük, *Teftâzânî'nin İman Anlayışının Diğer Kelam Alimlerinin Görüşleriyle Karşılaştırılması*, Ahmet Yıldırım, *Selçuklular Dönemi Babai isyanının mezhepler tarihi yönüyle incelenmesi*, 2003; **Doktora**: Haşim Emirdağı, *İbnü'l-Vezir'in Hayatı, Şahsiyeti, Metodu ve Kelami Görüşleri, 2009; Murat Serdar, İbn Hazm'ın Kelâmî Görüşleri*, 2005.

KAYNAKÇA

Aydın, Ömer, *Başlangıçtan Günümüze Türk Kelâmcıları*, İstanbul: İşaret Yayınları, 2017.

Biçer, Ramazan, "Türkiye'de Yapılan Kelâm Tezleri Üzerine Bir Değerlendirme", *Türkiye Araştırmaları Literatür Dergisi*, XIV/27, (2016), 313-343.

Biçer, Ramazan, "Türkiye'de Kelam ve İslam Mezhepleri Tarihi Çalışmaları", *Kelam Araştırmaları Dergisi* [Kader], X/2, (2012), 1-10.

Bozmaoğlu, Oğuz - Dündar Akıcı, "Cumhuriyet Türkiye'sinde Osmanlı Kelâmı Üzerine Yapılmış Çalışmalar", *Osmanlı'da İlm-i Kelâm: Âlimler, Eserler, Meseleler*, (2016), 581-640.

Çelebi, İlyas - Hayrettin N. Güdekli, "AB Yüksek Öğretim Kriterleri Bağlamında Türkiye'de İlahiyat Örneği: Kelam Örneği", *Marmara Üniversitesi İlahiyat Fakültesi Dergisi* [İstanbul Yüksek İslâm Enstitüsü Dergisi] [MÜİFD], 37, (2009/2), 15-33.

Çelebi, İlyas, "Özler, Mevlüt", Ankara: *TDV İslâm Ansiklopedisi*, (2019), (gözden geçirilmiş 3. basım) EK-2/389-390.

Çelebi, İlyas, "Topaloğlu, Bekir", Ankara: *TDV İslâm Ansiklopedisi*, (2019) (gözden geçirilmiş 3. basım) EK-2/603-606.

Çelebi, İlyas, "Bekir Topaloğlu", *Çağdaş İslâm Düşünürleri*, editör: Cağfer Karadaş, 1. Bsk., İstanbul: Ensar Neşriyat, 2007.

Çetin, Rabiye, "Kuruluşundan Günümüze Türkiye'nin Kelâm Birikimi: Ankara İlahiyat Örneği", *Kader dergisi*, 18/2, (2020), 397-431.

Demir, Osman, "Osmanlı'dan Cumhuriyet Türkiye'sine Akâid-Kelâm Literatürü: Kişiler, Eserler ve Gelenekler Üzerinden Bir Hâsıla", *Türkiye Araştırmaları Literatür Dergisi*, XIV/27, (2016), 9-52.

Demir, Osman, "Şerafettin Gölcük ile Türkiye'de Kelâm Çalışmaları Üzerine", *Türkiye Araştırmaları Literatür Dergisi*, XIV/28, (2016), 227-235.

Düzgün, Şaban Ali, "Hüseyin Atay", *Çağdaş İslâm Düşünürleri*, editör: Cağfer Karadaş, 1. Bsk., İstanbul: Ensar Neşriyat, 2007.

İlim, Esra- Ahmet Koçak- Melih Altınhan- Osman Demir, "İlyas Çelebi ile Türkiye'de Kelâm Çalışmaları Üzerine", *Türkiye Araştırmaları Literatür Dergisi*, XIV/27, (2016), 175-184.

Karadaş, Cağfer, "Günümüz Türkiye'sinde Kelam İlmi", *Türk Bilimsel Derlemeler Dergisi*, II/1, (2009), 129-151.

Koçak, Yusuf, "Duayenlerimiz: Prof. Dr. Metin Yurdagür ile Söyleşi", *Kader dergisi*, 20/2 (Aralık 2022), 751-794.

Macit, Nadim, "Günümüz Türkiye'sinde Kelâm İlmi ve Temel Sorunları", *Kelâmın İşlevselliği ve Günümüz Kelâm Problemleri*, (2000), 51-85.

Sinanoğlu, Mustafa, "Türkiye'de Son Dönem Kelâm Çalışmaları: Gelenek ve Modernite Arasında Bir Arayış", *Modern Dönemde Dinî İlimlerin Temel Meseleleri*, İlmî Toplantı, (2007), 115-140.
Topaloğlu, Bekir, "Tancî, Muhammed", İstanbul: *TDV İslâm Ansiklopedisi,* (2010), 39/562-564.
Topaloğlu, Bekir, *Emali Şerhi*, 3. bsk., İstanbul: Marmara Üniversitesi İlahiyat Fakültesi Vakfı (İFAV), 2013.
Yıldız, Büşra- Mukaddes Durak, "Duayenlerimiz: Prof. Dr. Mustafa Sâim Yeprem ile Söyleşi", *Kader dergisi*, 20/1 (Haziran 2022), 549-573.
Yurdagür, Metin, *Mâverâünnehir'den Osmanlı Coğrafyasına Ünlü Türk Kelâmcıları*, 2. Bsk., M.Ü. İlahiyat Fakültesi Vakfı (İFAV) Yayınları, 2019.

VARLIĞIN ORTAK ZEMİNİNDE ÖZ BİLİŞ İHTİYACININ DEĞERLENDİRİLMESİ VE UYGULAMAYA YÖNELİK PROJENİN İNCELENMESİ

EXAMINING THE PROJECT ON THE ASSESSMENT AND IMPLEMENTATION OF SELF-COGNITION NEEDS ON THE COMMON GROUND OF BEING

Şefika Yüceloğlu

Ondokuz Mayıs Üniversitesi, İlahiyat Fakültesi

Faculty of Theology, Ondokuz Mayıs University, Türkiye

ORCID NO: 0000-0002-0695-2470

ÖZET

Felsefi, psikolojik ve dini kaynaklarda, insanın kendini bilmesi, ruhsal yapısının farkında olması ve hayatının anlamını keşfedebilmesi bakımından önemli olduğu belirtilmektedir. Kendini bilmenin şahsi faydası yanı sıra, toplum içinde yaşadığı hayatta kendi içinde çözümlediği gerçekliklerle diğer insanları daha iyi anlamasını sağlayacaktır. Yapılan araştırmalar, insanların birbirinin aynısı olamadığını ve her insanın farklı kişilik özelliklerine sahip olduğunu belirtmektedir. Değerler açısından baktığımızda ise insanların belli ortak değerlere sahip çıktığını ancak her bireyin bu değerleri farklı şekillerde işlediğini göstermektedir. Bu da her insanın özgün olduğunu ve kendisini ancak kendi çabasıyla tanıyabileceği sonucunu doğurmaktadır.

"Kendi Özünü Bil" kitabı, insanın manevi ve psikolojik farkındalığını arttırmayı amaçlamaktadır. Bireysel olarak insanı ilgilendiren konularla, toplumsal olarak diğer insanlarla yaşadığı tecrübenin kendini tanımaya olan etkilerini belirtmeye çalışmaktadır. Kitap, bireysel yaşamı ilgilendiren; umut etmek, geçmişine dair yaşanmışlıklar, zamanı kullanma becerisi, ruhun yapısı ve ihtiyacı, ölümün hayata etkisi, iş ve eş seçimleri, maneviyata duyduğu ihtiyaç ile toplumsal yaşam içinde tecrübe edilen iletişim, empati, aile ve aile geçmişi, nefret ve haset duyguları gibi kırk iki konu başlığını içermektedir.

Bu çalışma, Kemal Sayar ve Rabia Yavuz'un birlikte kaleme aldıkları "Kendi Özünü Bil" kitabının, insanın kendini tanıma ihtiyacına ne ölçüde faydalı olabileceğini uzman görüşleri ve bilimsel kaynaklar çerçevesinde değerlendirmek amacıyla ele alınmıştır. Bildirimizde, kitap içindeki konu başlıkları, yeterlilik ve amaca uygunluk kapsamında kritize edilecektir.

Anahtar Kelimeler: İnsan Ruhu, Kendini Bilmek, Hayatın Anlamı, Maneviyat, Psikoloji

ABSTRACT

In philosophical, psychological, and religious sources, it is stated that self-awareness, understanding one's mental structure, and discovering the meaning of life are important for individuals. Knowing oneself not only has personal benefits but also helps one understand other people better through the realities they resolve within themselves in their communal lives. Research indicates that people are not all the same and that each individual possesses different personality traits. From the perspective of values, while people hold certain common values, each individual processes these values in different ways. This indicates that every person is unique and can only truly understand themselves through their own efforts.

The book Kendi Özünü Bil [Know Your True Self] aims to enhance an individual's spiritual and psychological awareness. It discusses topics of personal relevance as well as the impact of social interactions and experiences on self-cognition. It also covers forty-two topics related to individual life, including hope, experiences from the past, time management skills, the structure and needs of the soul, the impact of death on life, choices in career and marriage, and the need for spirituality, and addresses social life experiences such as communication, empathy, family and family history, and feelings of hatred and envy.

This study, in this context, examines the book Kendi Özünü Bil by Kemal Sayar and Rabia Yavuz, specifically assessing its usefulness in fulfilling the human need for self-cognition within the framework of expert opinions and scientific sources. Our report will critically evaluate the topics covered in the book in terms of their relevance and suitability to the stated objectives.

Keywords: Human Spirit, Self-Cognition, Meaning of Life, Spirituality, Psychology

GİRİŞ

Yazılı tarihten edindiğimiz en eski kaynaklar, insanın hep kendini aradığını, bunun için de kendini bilmeyi bir erdem olarak gördüğünü belirtmektedir. Kaynağı felsefe, din veya bilim olsun, insanın kendini bulması, anılması ve bilmesi, taşıdığı özü itibariyle anlamlı ve evrenseldir. Kendini bilmek, insanı egzistansiyel gereksinimine ulaştırmaktadır (Yasa, 2002: 67).

İnsan devingen bir canlı olarak bir ruhu olan, beden ve ruh yapısıyla donanmış bir canlıdır. Ruhun gelişimi bedensel hareketlerin işleviyle mümkündür. Ruh da insan hayatının devamı ve organizmanın gelişimi için önemlidir. Çevreyle bağ kurarak insanın güvende olmasını ve yaşamının sürdürülebilir olmasını sağlar. İnsan ruhunun işlevselliği de bir amaçla mümkün

olmaktadır. Bireysel psikoloji, insan ruhundaki olayların tümünü amaca yönelik olarak değerlendirmektedir (Adler, 2013:37,40).

Felsefi, psikolojik ve dini disiplinler insanın amaca yönelik yaşamına açıklık getirmeye, ihtiyacı olan anlamı bulmasında yardımcı olmaya çalışmaktadırlar. Bu anlama ulaşmayı, kimi bireysel kimi de toplumsal bir çabanın ürünü görmektedir. Yapılan araştırmalar anlamın, geleneksel toplumlarda toplumsallığın, modern toplumlarda bireyselliğin içinde olduğunu ortaya koymaktadır. Geleneksel toplumda etkileşimle anlamı bulabilen insan, modern toplumda bu anlama ulaşabilmek için yalnız kalmaktadır (Tülüce, 2022: 311). Anlam, psikolojide temel bir konu durumundadır. Çünkü anlam, insanın doğal yapısını anlayabilmenin kaidesidir. (Park ve Paloutzian, 2013: 29)

Sayar ve Yavuz, "Kendi Özünü Bil" kitabında, hayatın anlamına ulaşmanın kendini bilmekle mümkün olacağını belirtmektedirler. İnsanın kendini tanımasıyla, hem içinde bulunduğu alemi, insanları hem de Yaratıcısını bilmesinin mümkün olabileceğini ifade etmektedirler (Sayar ve Yavuz, 2023: 12). Bu çalışmamızda psikiyatrist Sayar ile psikolog ve sosyolog Yavuz'un projesinin, her bireyin içinde bulunan bu kendini bilme ihtiyacına ne yönde katkı sunabileceğini ve bu katkının uygulanabilirlik düzeyini değerlendireceğiz.

"Kendi Özünü Bil", 'insan doğasına dair mühim sorular ve cevaplar' alt başlığı olan kitabı, Kemal Sayar ve Rabia Yavuz birlikte yazmışlardır. Kitabın ilk baskısı Sahi Kitapta ISBN: 978-605-71691-8-1 ile Ocak 2023'te İstanbul'da basılmıştır. Kitap 304 sayfadır, ilk baskısı 20 bin adet yapılmıştır.

Kitabın yazarı Prof. Dr. Kemal Sayar 1966 Ordu doğumludur. 1989'da Hacettepe İngilizce Tıp Fakültesini, 1995'de Marmara Üniversitesi Psikiyatri Ana Bilim Dalı'nda uzmanlık eğitimini tamamlamıştır. 2000 yılında psikiyatri doçenti, 2008'de psikiyatri profesörü olmuştur. Ulusal ve uluslararası dergilerde danışmanlık ve hakemlik, çok sayıda sempozyum ve kongrede düzenleyici ve konuşmacı, Kanada McGill Üniversitesi Transkültürel Psikiyatri bölümünde konuk öğretim üyesi olarak çalışmıştır. Bakırköy ve Erenköy Ruh Sağlığı ve Sinir Hastalıkları Hastaneleri'nde klinik şefi olarak çalışmıştır. Halen Marmara Üniversitesi Tıp Fakültesi Psikiyatri Ana Bilim Dalı öğretim üyesidir. Yazarlık ve şairliğinin yanı sıra çeşitli radyo ve televizyonlarda "Ruhun Labirentleri", "Gönül Sedası", "Yaşama Sanatı" ve "İnsanlık Hali" programlarını hazırlayıp sunmuştur.

Kitabın diğer yazarı İstanbul Şehir Üniversitesi Psikoloji-Sosyoloji mezunu olan Rabia Yavuz, The University of Sheffield, Utrecht Üniversitesi, London School of Economics and Political

Science ve Harvard Üniversitesinde travma, önyargı, göç, sosyal psikoloji, sosyal politikalar alanlarında eğitim almış ve araştırma asistanlığı yapmıştır. Boston'da HSRI Enstitüsü'nde koordinatörlük ve araştırmacılık görevinde bulunmuştur. Marmara Üniversitesi Klinik Psikoloji yüksek lisans programından mezun olmuştur. Prof. Dr. Kemal Sayar ile birlikte çalışmakta, terapi hizmeti vermektedir. Psikoloji alanında çeviri ve yazıları; Dergah, Nihayet, Lacivert, Star Açık Görüş ve Kemal Sayar'ın internet sitesinde yayımlanmaktadır.

Kemal Sayar ve Rabia Yavuz tarafından kaleme alınan bu eser, insanın yaşamı boyunca karşılaştığı durumlar çerçevesinde oluşturulan kırk iki konu başlığı altında içeriği açıklayıcı soru cevap şeklinde oluşturulmuştur. Bu konu başlıkları dini ve toplumsal değerlerle, toplumsal ilişkilerimize dair unsurlardır. Yunus Emre'nin ifadesi "ilim kendini bilmektir" dini değerlerde yer almakta, dini ve psikolojik pek çok disiplin bunun önemini vurgulamaktadır. Fakat insanın kendini objektif değerlendirmesi kolay değildir. Bu kitap okuruna, bu ihtiyacına yönelik olarak, nasıl bir yol izlemesi gerektiğini sunmakta, yeni düşünme vadileri açarak sahiciliğine yaklaştırmayı amaçlamaktadır. İnsanın kendisini bilmesinin Rabbini ve her şeyi bilmesinin anahtarı mahiyetinde olduğunu açıklamaktadır.

ARAŞTIRMA VE BULGULAR

Eser, kendini bilmenin mahiyetine ve kitabın yazılma amacına dair önsözle başlar. Kendini bilmenin sınırlı yaşamı olan insanın ilahi mesajdan aldığı ilhamla sınırlarını bilmesinin mümkün olabileceği bunun da etkileşim alanını bilmekle başlayacağı belirtilir.

Kitap, giriş niteliğinde hayata bağlılığı gerekli kılan "umut" kavramının açıklanması ve kendini bilmenin önemi ile devam eder (Sayar, 2023: 17). Burada konunun amacına ve önemine dair okuyucuyu ikna eden bir dil kullanılır. Ümit etmek direniş ve gayret çabasının göstergesidir. Bilinçli insan, umutla beslenen, anın farkında olan, varlığının nedenini ve neyle yükümlü olduğunu sorgulayan insan olarak tarif edilir. Kendini bilmenin olgunlaşma süreci olduğu, bilinç yüzeyine alınıp çözümlenmeden bilinçdışına itilen yaşanmışlıkların nasıl tahriplere neden olduğu anlatılır (Sayar, 2023: 23-27).

Demirci (2017)'nin araştırmasına göre, kendini tanıyan insanların, özelliklerini ve sınırlılıklarını bilerek ona göre hareket etmesi, kendi özelliklerine göre kararlar vermesi ve duygularını kontrol etmesi beklenmektedir. Bireyin kendini tanıması, olumlu ve olumsuz özelliklerini kabul etmesine, yaşam amacını belirlemesine katkı sağlayabilir. Bu da bireyin kişisel gelişimine, iyi ilişkiler kurmasına ve yaşamını daha iyi düzenlemesine imkan sunmaktadır (Demirci, 2017: 2719)

Umut kavramına felsefi açıdan baktığımızda, insan açısından önemine Kant'ın Postulat öğretisinde de rastlanır. Kant, umudu insanın değeri bakımından ele alır. Bu umut ahlakidir. Bu da bizi dinin değerleriyle buluşturur. (Çilingir, 2003: 12-13)

Umut hakkında yapılan geniş çaplı araştırmalar, özetle umudun çocukken öğrenildiğini, kişiliğin oluşmasında önemli rol oynadığını belirtmektedir. Teoloji, felsefe, sosyoloji ve psikoloji umudu yaşamda motivasyon sağlayan güçlü bir duygu olarak nitelendirmektedir. (Nazir, 2020: 367)

Erikson, her bireyin hayatında karşılaşıp başarılı bir şekilde çözerek bir sonraki adıma geçtiği sekiz aşamalı gelişimsel kuramının ilki olan güven ve güvensizlik adlı dönemde, kimlik krizinin aşılması için ümidin temel erdem olduğunu söyler. Ona göre Ümit çocukların hedeflerine ulaşmaları için harekete geçiren içsel bir motivasyondur. Kişinin psikososyal gelişimde ümit çok önemli bir yer tutar çünkü gelişim evrelerinin ilkinde görülen ve diğer bütün ego yeterlilikleri arasında en uzun dönemli olan duygudur. Ümit, bir sonraki ego yeterliliğine yani kişiliğin oluşmasına kapı açar ve bütün diğer kazanımların anahtarıdır (Nazir, 2020: 379).

Toplumsal hayatta insanların nefret sarmalına bağlı oldukları ve bu sarmaldan güzel eylem insanlarının etkileri ile kurtulmanın mümkün olabileceği belirtilmekte. Nefret başlığında sunulan içerikte bizi acıların birleştirmesinden alıkoyan, nefret duygusuyla baktığımız düşmanın, kişinin dikkatini kendinden uzaklaştırdığını ifade etmektedir (Sayar, 2023: 28). Öfke ile nefretin ayrımı yapılır. Nefret bağımlılık kazandırır. Verdikçe isteyen hazza bağlı toplumsal tetikleyici bir unsurken öfke, şahsi adalet talebinin bir ihtiyacı olarak görülmektedir. Ancak Adler (2013: 307) öfkeyi toplum çıkarından ayrı, insanın kişilik duygusunu başkalarının sırtından ve başkalarının çıkarını düşünmeden güçlendirmeye kalkması, bunun için baskın bir duygu olan öfkeyi kullanması güçlülük eğiliminin aşağılık ve güçsüzlükten kaynaklandığını belirtir.

Nefrete ilişkin çeşitli imgeler, yıkıcılığa işaret eden ve nesneyi hedef alan, çeşitli söz veya eylemlerdir. Çünkü nefret, kişinin analitik düşünme yeteneğini zayıflatmakta, olumlu interaktif bir iletişime çoğu zaman imkân tanımamaktadır. Duygusal ve psikolojik gerilimler tahripkâr bir öfke eşliğinde nefreti tetiklemekte ve bireyin hem kendisiyle hem de diğerleriyle uyum ve ahenk içinde yaşamasını engellemektedir. Dolayısıyla nefret, bireyin ruhsal dünyasını olumsuz etkilemekle birlikte kişiler arası ilişkileri de büyük ölçüde bozmakta ve toplumsal düzeni tehdit etmektedir (İrk, 2023: 94).

Nefret, tabiatı itibarıyla tahrip edici bir öz taşıyan, yıkıcılığı imleyen ve ahlaki körlüğe yol açan bir duygudur. Sadece sınırlı bazı durumlarda, özündeki yoğun ve güçlü bir enerji ile güdüleme, savunma, güvenliğin inşası gibi yapıcı etkilerde bulunarak pozitif davranış kalıplarına hareket imkânı sağlayabilmektedir (İrk, 2023: 98).

Öfke duygusuna dair yapılan çeşitli araştırmalar, öfke duygusunun, öfkenin ortaya çıkmasına neden olan kişiye vurma veya saldırma gibi eylem eğilimlerini tetikleyebileceğini göstermekle birlikte, bu duyguda nefrette olduğu gibi, misilleme yapma, intikam alma yahut bir başkasına acı çektirme genellikle hedeflenmez. Arzu edilen daha ziyade haksız durumu düzeltmek veya değiştirmektir. (İrk, 2023: 106)

İnsan, kendini bağlı olduğu sosyal ortamı, insanlarla ilişkilerindeki nizamı bilerek çözmeye başlayabilir; Sağlıklı iletişimin kendini tanımaya katkısını, açık ve yargısal iletişimin farkını anlatır. İletişim, iki taraflı kendini açma eylemidir. Başkalarıyla kurulacak açık, nezaketli ve empatik yaklaşımda iletişimin kişinin kontrolünde olacağını, beraberinde muhabbeti getireceğini ve bu iletişimin kişiyi kendi benliğini tanıyacak bilgiye ulaştıracağını belirtir (Sayar, 2023: 33-38).

Bir araştırmada, empati becerisinin ve psikolojik sağlamlığın iletişim becerileri üzerinde pozitif yönlü ve anlamlı bir etkisinin olduğu her iki grup öğrencilerde de gözlemlenmiştir (Akduman 2018: 773).

Allport insanlar arasında ortak olan özellikleri ölçmek için Vernon ve Lindzey ile birlikte bir değer ölçeği hazırlamıştır. Bireylerin ortak ve genel niteliklerini belirleyip sonra da kişiliğine özgü olan karakterlerini bulmuşlardır. Allport her insanda diğerleriyle karşılaştırılamayacak kişiye özgü özellikler olduğunu belirtmektedir (Armaner, 1980: 72). insan özgün halinin farkında olması diğer insanlarda da bunun varlığını kanıksamasına ve empati kurmasına sebep olur.

Sorgulama gayretinde olan insanın geçmişini tanıması için, yetişkinlik sürecine kadar geçirdiği çocukluk dönemine dair bilgi verilir. Bilinçli ebeveyn olmanın çocuğun farklı gelişim dönemlerinde ne tür sorumluluk oluşturduğu, nasıl sonuçlar ortaya koyduğu anlatılır. Kontrolümüzde olan alanlardaki işlevselliğimizin faydaları aktarılır. Psikolojisi güçlü bireyleri, çocuklukta aynı amacı güden ebeveynlerin yetiştirilebileceğini belirtir ve yapılabilecekleri sıralar.

Ailemiz ve geçmişini, genetik ve her şey mümkündür yaklaşımıyla ele alır. Biri sorumluluğumuzu diğeri kaza ve kader inancımızı sorgular. Aile dizimini, çözümsüzlüğün

çözümü olarak bulunan bir formül olarak değerlendirir. Kişinin şahsiyet oluşumunu ve sorumluluğunu öteleyen bu yaklaşımın faydası ise geçicidir. Oysaki içinde bulunduğu şartlar ve elindeki malzemeler bilinçli yaklaşımla bireyi olması gereken yere getirmesi için yeterlidir.

Aile dizimi, kavramını aile bireylerinin görevlerini belirtmek için ilk olarak 1927'de Adler kullanmıştır. Adler aileyi, anne baba, çocuklar ve geniş aile üyelerinden oluştuğunu belirtir. 1990'larda Almanya'da ortaya çıkan "Aile Dizimi Terapisi" ailenin nesiller boyunca bir bağ ile birbirine bağlı olduğu anlayışına dayanmaktadır. Bert Hellinger tarafından yaygın olarak kullanılan bu terapi çeşidi bireyi, içine doğduğu ailenin şekillendirdiğini benimsemekte, ailenin bir sistem oluşturduğunu ileri sürmektedir. Aile sistemindeki bir kişi kadersel olarak diğer bir aile üyesine bağlıdır. Ruhsal tekâmül sürecinde; ruhun bedenlendiği ailedeki her birey birbirini seçerek gelmişlerdir. Bu yolculukta, bir arada olan tüm aile üyelerinin birbirlerinden öğrenecekleri şeyler vardır. Hellinger, psikolojik rahatsızlıkların büyük bir kısmına, kök ailede yaşanmış sorunların sebep olduğunu söylemektedir. Aile diziminde amaç, hiç kimsenin değişmesini beklemeden, olanları olduğu gibi kabul edilerek, kişinin ruhsal özgürlüğe kavuşmasını sağlamaktır. Geçmiş değiştirilemez, fakat geçmişi yorumlama şekli değiştirilebilir. Aile diziminde, düşüncelerin, dışsal algı ve duyguların somut temsili oluşturulmaktadır. Terapide, sorunlu alanlar ortaya çıkar, bunlara müdahale edilerek, sorunlu alan imajı, "daha iyisi" ve "iyileştirici" olanla değiştirilir. Bu tecrübe danışana hayata karşı derin bir anlayış kazanasını da sağlamaktadır (Duman, 2020: 116).

Bilinçli yaklaşım için gereken farkındalığın sağlanmasının önemi nefret ve haset konusunda sınır ihlalinin anlatımıyla gözler önüne serilir. Her olumsuz duygunun hastalık olmadığını, her acının tıbbi müdahale gerektirmediğini belirterek tıbbın sınırlarını çizer. Travma da yaşanılan olumsuzlukları kontrolümüz ve kontrolümüz dışında olan durumlar olarak ikiye ayırmak çözüm üretmek ve sınırları belirlemek bakımından önemlidir. Çözüm manevi olgunluk ve deneyim kazandırırken çözümsüzlük hastalık ve psikolojik sorunlara sebep olur. (Sayar, 2023: 39-96) Yazar burada bir psikiyatri doktoru olarak, çözümsüzlüğün neden olabileceği sorunlarına da değinmektedir.

Güvenç (2022) çalışmasında, Kendini bilme erdemini, manevi danışmanlık sürecinde danışanın ve danışmanın eş güdümlü olarak kendileri üzerine farkındalık geliştirmelerini içermesi bakımından önemlidir. Ancak kendilerini düşünme nesnesi edinen yani kendilerini sorunsallaştırmaya cesaret eden danışanlar kendilik bilinci geliştirme sürecine girebilirler ve olmak istedikleri benlik yapılarını güçlendirerek yaşamlarını etkin şekilde kontrol edebilirler.

Bu bağlamda felsefi düşünme, manevi danışmanlık çalışmalarında danışanın kendisini tanımasına ve varoluşunu anlamlandırmasına aracılık edebilir (Güvenç, 2022: 6).

İnsana verilen zaman değerini hız ve yavaşlama başlığında, kainatın işleyişinde nasıl ki zamana bağlı kurulu bir düzen varsa, bunun insan için de geçerli olduğunu ve iyi sonuç için eylemlere gerekli sürenin verilmesi gerektiğini vurgular. Her eylemin kişiye has anlamlar içerdiğini, tutarlılık ve içselleştirme ile kişinin yaşamına devam etmesinin önemini belirtir. Mutluluk arayışını dışımızda aranan bir olgu olarak değerlendirdiğimizde bundan çıkar sağlayan pek çok kurumun olduğunu ama mutluluğu hissetmenin içimizde yeşeren bize ait duygu olduğunu vurgular. Dikkatimizi kullanmada karar mekanizmasının işlevselliği ve başa çıkma yolları izah edilir. Zihin sağlığına faydası bakımından sade hayat daha kontrollü ve özgür bir yaşam tercihi sunar. Yoğun uyaranların üzerimizdeki etkilerini temizlemek, bireysel üretkenliği artırmak ve zaman yönetimine faydaları bakımından yeni oluşumlar için beyin fizyolojisinin sağlıklı işleyişi hakkında bilgiler verir, tükenmişlikten korunmak için uygulama pratikleri sunar. Kendimize fayda sağlaması bakımından öz şefkatin nasıl bir içsel kaynak olduğunu, merak duygumuzla öz farkındalığımızı arttırarak benlik inşamıza nasıl katkı sunabileceğimizi anlatır. Değişim açısından yeniliklere açık olmanın esnek zihin ile mümkün olabileceğini zira beynimizin zaten her an buna hazır olduğunu belirtir (Sayar, 2023: 100,217).

İnsanın soyut yönü olan ruhun hayatımızdaki önemi, ihtiyacı, insanla nitelik bağı tanıtılır. İnsanın ruhtan ruhun da sanat, edebiyat, ahlak ve dinden beslendiğini belirtir. Bilimde ruhun yerinin darlığının aksine hayatımızdaki geniş kapsama alanı izah edilir. Kendimizi ruhumuza bakarak keşfedebileceğimizi, ruhumuzu da güzel olanla iyileştirebileceğimizi belirtir. Ölümlü hayatın ölümü idrakle anlam kazanacağını ve besleneceğini, ölümü dikkate almanın varlığı da dikkate almak anlamına geldiğini izah eder. Manevi Yaşam da ruhun kendine özgü, maneviyatın ise bizi diğer varlıklara bağlı ve bağımlı kılarak alemle bir bütün yaptığını belirtir. Ruh ve zihnin maneviyat ile nasıl insana yarar sağlayacağını belirtir (Sayar, 2023: 218-240).

İnsanın şahsiyet olarak varoluşu özgür olduğu kadar sorumlu olduğunu da gösterir. İnsan, neden var olduğunun anlamı ile görevlerinin bilincinde olması gerekmektedir. Hayatın ölümlü olması sınırlı olduğu için onu anlamlı kılar ve zamanın iyi değerlendirilmesini gerekli kılar. Hayatın anlamı, genel anlamda değil, anın ve durumların anlamı anlamına bağlıdır. Her durum kendi anlamını kendi yapısı içinde kazanmaktadır. Bu devinim ve değişkenlik de sorumluluğun sürekli bir gelişme ve yapılanma gösterir. Sorumluluk bir ödev ve seçimdir, ancak bu seçimle geleceği şekillendirmek fırsatını insana sumaktadır.(Frankl, 2021: 114, Bahadır, 2011: 119)

Maneviyatın bizi bir araya getirdiği alemde ötekinden öğrenmeye çok ihtiyacımız vardır, çünkü insan biricikliğinin örneğini karşı tarafta görür ve bu yolda yalnız olmadığını anlar. Egolarımızdan sıyrılarak, empati ve tevazu ile kurduğumuz iletişim doğal yaşamın parçasıdır. İçimizde var olan bu cevheri kullanabilmek için önce dinlemeli sonra bir şeyler paylaşmaya meyilli olmalıyız. Bu manevi doğal yaşam hal dilini, görünenin ardındakini anlamamızı sağlar ki bu iletişimin en önemli kısmıdır. Hayatımızdaki doğal uyumun bozulduğu anlara dikkatimizi yöneltirsek farkındalığımızı arttıran durumları görebiliriz. Bu farkındalık konfor alanının durağanlığından bizi korur, harekete geçirir. Başkalarıyla kurduğumuz ilişkideki uyum kendi hayatımız içinde örneğin İş ve Eş Seçiminde de önemlidir. İşimizdeki ruh hali evliliğimizi, özel yaşantımızdaki tatmin de işimizde etkilidir. Günümüzde Ruh Hastalıkları anlamsızlık, yabancılaşma ve yalnızlaşmaktan kaynaklanmaktadır. Günümüz teknolojisinde, hayata anlam biçmekte zorlanıyoruz. Anlam ve doğallığı tüketim ve sanal ilişkilerde aramak ruhun arzusunu yalnız bırakmaktadır. Hayatımızı anlamlandırarak, başkalarıyla kurduğumuz ilişkilerde, özel hayatımızda ve kariyerimizde bu anlamın farklı alanlarda birbirini nasıl beslediğini görebileceğimizi anlatır (Sayar,2023: 244-304).

Kitabı benzerlerinden ayıran, "kendini bilmek" konusunu bilimsel ağırlıktan ziyade doğrudan uygulanabilirlik çerçevesinde ele alması, okuyuculara teorik bilgilerin ötesinde pratik uygulamalar da sunmasıdır. Bu yaklaşım, okuyucuların kitapta sunulan bilgileri doğrudan hayatlarına entegre etmelerini ve günlük yaşamlarında uygulamalarını kolaylaştırmaktadır. Burada çabayı yine insanın kendisine bırakmaktadır.

Konu başlıkları insanlara farklı yaşam deneyimlerinde "kendilerini nasıl keşfedebileceklerini?" öğretmeye çalışmaktadır. Ayrıca duygu, davranış, insanlarla iletişim ve etkileşimin olumlu ve olumsuz yönlerini aktarmaya çalışmaktadır. Yazar kendi açıklamalarına kaynaklarını belirttiği yazar ve kitap isimlerinden alıntılar yaparak anlatımını kişisel olmaktan çıkarmıştır

Kitabın uygulanabilir pratikler içermesi, sadece bilgi sunan bir kaynak olmaktan öte, okuyucuların kişisel gelişimlerine katkı sağlayan bir rehber haline gelmesini sağlar. Bu sayede, okuyucuların kitaptan aldıkları bilgileri somut eylemlere dönüştürmeleri ve yaşamlarında pozitif yönde değişimler yaşamaları mümkün olabilir.

SONUÇ

Sonuç olarak her bölümünü okuduğunuzda kendinize ait parçalar bulabileceğiniz bu kitap insana ait konuları bir örüntü halinde okuruna sunmuştur. İnsanın kendi özünü öğrenme yolculuğunda, kendisinin ve ayrılamadığı sosyal ortamın sahip olduğu bir takım hasletler hem

konuyu açıklaması bakımından hem de farkındalık ve iyileştirici unsurlar da göz önünde bulundurularak belirlendiği anlaşılmaktadır. Değindiği konular, içeriğindeki alıntılar ve alana hakim yaklaşımı faydalı görülmüştür. Araştıran ve ilgi duyanların faydalanabileceği bir proje olarak görülmektedir. Kitapta insanlarla etkileşim halinde olunmasından ve insanın sosyal yönünden de bahsetmektedir. Kendini tanıma konusunda çevreden nasıl faydalanacağı bakımından açıklamalar yapılmıştır.

Çalışmanın, psikiyatrist, sosyolog ve psikolog uzmanlığında ele alınması eserdeki konu ve anlatımlara geniş bir perspektif kazandırmıştır. Görüşümüz, kendini bilme konusunda yönlendirilen insanın, çevresel etkenlerle de desteklenmesinin etkili olacağı yönündedir. Yine bu doğrultuda psikiyatrist, psikolog ve sosyologlarla birlikte konunun ele alınması, toplumda bunun gerekliliğini sadece insanın şahsına maruz bırakmayacaktır.

Bireysel dünyada, davranışların, ahlakın, anlayışın, kendini bilme erdeminin insanın kendi içine hapsedilip toplumsal düzende bahsinin geçmemesi, insanı bu değerleri kazanma bakımından yalnız bırakmaktadır. Bu noktada toplumun destekleyici gücünden, kültüründen faydalanmak hem insanın kendisi için hem de toplumsal fayda için önemli görülmektedir. Kendini bilmenin insana ve dolayısıyla topluma faydası üzerinden toplum içinde bu çabanın değeri tartışılmalı ve uzmanlarla ortak olarak değerlendirilmelidir.

İnsan ruhunu anlamaya yönelik çalışmalarıyla ünlenen Kemal Sayar'ın bu kitabı ekip arkadaşı klinik psikolog Rabia Yavuz ile birlikte kaleme alması alana dair bağlantıları ortaya koymakla beraber, psikiyatri, psikoloji ve sosyolojinin birlikteliği, farklı disiplinlerin kapsayıcılığını kitabın geneline yayarak doğal bütünlüğü okura hissettirmektedir. Yazar çalışmasını belli bir inanç üzerinden entelektüel bir alana yaymakta, konuyu alıntı yaptığı farklı kaynaklarla zenginleştirmektedir. Sayar'ın kitaplarındaki okurun beklentilerini karşılayacak açıklayıcı yaklaşımı bu kitapta da görünmektedir. Zira insanın bilmek, anlamak, idrak etmek için isteğe bağlı hareket edeceği bilindiğinden bunun da ancak ilgi ile ve kendine ne denli faydalı olduğunun bilinmesi ile mümkün olacağı yazar tarafından bilinmekte ve konularını da bu bağlamda aktardığı görülmektedir. Bu noktada insana en fazla yardımı onu dili, dini ve kültürü ile anlayan, bilim insanının doğal anlatımı sağlayacaktır.

Kitabın, hitap edebileceği okur kitlesiyle ilgili, kendini tahlil edebilmesi için gelişimini tamamlamış olması faydalı olacaktır. İçeriğindeki, ruh, maneviyat, iş, eş ve meslek seçimi konuları da yine ergenlik sonu yani ilk yetişkinliğe hitap etmektedir.

Bu eser, kendi özünü bilme yolunda psikolojik ve manevi olarak farkındalığını kazanmış birey olarak insanı, öz yolculuğuna çıkaran, yaşamın amaç ve mahiyetini anlatan bir el kitabı niteliğindedir. Eleştirimizin kendini tanımak isteyenlere ve kitapseverlere faydalı olmasını umut ediyoruz.

KAYNAKÇA

Adler, A. (2013). İnsanı Tanıma Sanatı. (çev. Kamuran Şipal). İstanbul: Say yayınları

Akduman, G., Karahan, G., ve Solmaz, M. S. (2018). İletişim Becerileri Üstünde Empati ve Psikolojik Sağlamlığın Etkisi. *Finans Ekonomi ve Sosyal Araştırmalar Dergisi*, *3*(4), 765-775.

Armaner, N. (1980). Din Psikolojisine Giriş. Ankara: Ayyıldız Matbaası

Bahadır, A. (2011). İnsanın Anlam Arayışı ve Din. İstanbul: İnsan Yayınları

Çilingir, L. (2003). Umut Felsefesi. Ankara: Elis Yayınları

Demirci, İ., ve Şar, A. H. (2017). Kendini Bilme Ve Psikolojik İyi Oluş Arasındaki İlişkinin İncelenmesi. İnsan ve Toplum Bilimleri Araştırmaları Dergisi, 6(5), 2710-2728.

Duman, N. (2020). Bert Hellinger ve Aile Dizimi Terapisi. *Kıbrıs Türk Psikiyatri ve Psikoloji Dergisi*, *2*(2), 114-119.

Frankl, V. E. (2021) İnsanın Anlam Arayışı. (çev. Özge Yılmaz). İstanbul: Okuyan Us Yayınları

Güvenç, E. (2022). *Manevi danışmanlığın felsefi temelleri*. (Doctoral dissertation, Bursa Uludag University (Türkiye).

İrk, E. (2023). Sosyo-Psikolojik Ve Dinî Açıdan Nefret Duygusu Üzerine Bir Değerlendirme. Rumeli İslam Araştırmaları Dergisi, (12), 93-113.

Nazir, T. (2020). Pozitif Psikoloji ve Umut. *Pozitif psikoloji*. Nobel Yayınları

Park, C. L. ve Paloutzian, R. F. (2013). Din ve Maneviyat Psikolojisi. (çev. edt. Ali Ayten ve İhsan Çapçıoğlu). Ankara: Phoenix Yayınevi

Sayar, K., ve Yavuz, R. (2023). Kendi Özünü Bil (İnsan Doğasına Dair Mühim Sorular ve Cevaplar). İstanbul: Sahi Kitap

Tülüce, H. A. (2022). Bireysellik ve Toplumsallık Bağlamında Modern Bireyin Anlam Arayışı. *Üniversite Araştırmaları Dergisi*, *5*(3), 305-312.

Yasa, M. (2002). Din Felsefesi Açısından Yunus Emre'de Aşk-Yaratılış-Kendi Olma. Ankara: Ankara Okulu Yayınları

MEZDEK'İN ŞAHSİYET VE DÜŞÜNCELERİNİN KLASİK İSLAM TARİHİ KAYNAKLARINDAKİ YANSIMASI

THE REFLECTION OF MEZDEK'S PERSONALITY AND THOUGHTS IN CLASSICAL ISLAMIC HISTORY SORUCES

Dr. Öğr. Üyesi Veysi TURUN,
Hakkâri Üniversitesi, İlahiyat Fakültesi, İslam Tarihi ve Sanatları Bölümü
ORCID NO: 0000-0002-0873-6771

ÖZET

Zerdüştîliği devletin resmî dini haline getiren Sâsânîler, Mecûsîliğin Ortodoks yorumu dışındaki bütün mezhep ve dinlerle mücadele etmeyi devletin asli görevi addetmişlerdir. Din ve devletin yakın işbirliği geliştirdiği bu politikada, mobedân sınıfı (din adamları) devletin himayesini kazanırken, padişahlar da saltanatlarına meşruiyet bahşetmişlerdir. Böyle bir ortamda Sâsânî hükümdarı I. Kubâd (488-496, 498-531) döneminde Mecûsî din adamlarından Mezdek b. Bâmdâd dini farklı yorumlayarak bir çeşit komin yaşamını savunmuştur. Dinî, ekonomik, siyasi ve sosyal birçok etkeninle ortaya çıkan Mezdek hareketi; Sâsânî toplumundaki sosyo-ekomomik adaletsizliklere bir tepki olarak ortaya çıkmıştır. Soylular ile mobedânın devlet üzerindeki nüfuzunu kırmak isteyen I. Kubâd da Mezdek hareketine destek vermiştir. Kısa sürede güçlenen Mezdekizm, soyluların ve din sınıfının baskıları neticesinde I. Hüsrev Enûşîrevân'ın (531-579) hükümdarlığının ilk yılında ortadan kaldırılmış, taraftarları ise şiddetli baskılara uğramıştır. Mezdek hareketi klasik İslam tarihi kaynaklarınca Mezdekîyye, Mezâdika, Mezdekân veya İbahiyye şeklinde isimlendirilmiştir. Mezdek ile ilgili tarihsel bilgiler sadece Mecûsî kaynakları, İslam Tarihi kaynakları ve Greko-Romen kaynaklarında mevcuttur. Mezdek'in veya bu harekete mensup birisinin telif ettiği herhangi bir kaynak günümüze gelmemiştir. Bu açıdan Mezdekîzmi sadece muhaliflerinin bizlere tanıttığı kadar bilme şansına sahibiz. Klasik İslam tarihi kaynaklarının Mezdek'in şahsiyeti ve fikirleri ile ilgili temel beslenme kaynağı ise Mecûsî kâtip ve mobedânın yazdığı Hudâynâme ve diğer dini kitaplardır. Mecûsî kaynaklarda ise Mezdek yalancı, düzenbaz ve bidatçı olarak gösterilmektedir. Bu nedenle İslam tarihçileri de Mezdekîzme karşı menfi bir bakış açısına sahiptirler. Araştırmanın temel amacı, Mezdek'in şahsiyeti ve fikirlerinin klasik İslam tarihi kaynaklarındaki yansımasını kronolojik sıraya göre ele almak, Mezdekîzm'e olumlu veya olumsuz yaklaşımların arka planında yatan sebepleri ortaya koymaktır. İncelemeye konu edinilen kitaplar; İbn Kuteybe ed-Dîneverî'nin *el-Ma'ârif*'i, Ebû Hanîfe Ahmed Dîneverî'nin *el-Aḫbârü'ṭ-ṭıvâl*'i, İbn Vâzıh el-Ya'kûbî'nin *Tarihu'l-Ya'kubî*'si, İbn Cerîr et-Taberî'nin *Tarihu'r-Rüsûl ve'l-Mülûk*'u, Bel'amî'nin Taberî Tarihine yaptığı tercümesi, Hamza b. el-Hasen el-İsfahânî'nin *Târîḫu Sinî Mülûki'l-Arż ve'l-Enbiyâ*'sı, Mes'udî'nin *Mürûcü'ẕ-Zeheb*'i, Mutahhar bin Tâhir el-Makdisî'nin *el-Bedʾ ve't-Târîḫ*'i, İbn Miskeveyh'in *Tecâribü'l-Ümem*'i, Ebû Reyhân el-Bîrûnî'nin *el-Âṯârü'l-Bâḳıye*'si, Firdevsî'nin *Şâhnâme*'si, Hâce Nizâmülmülk'ün *Siyâsetnâme*'si, İbnü'l-Belhî'nin *Fârsnâme*'si ve İbn Şâdî'nin *Mucmel'ut-Tevarih ve'l-Kısas* adlı eserlerinden oluşmaktadır.

Anahtar Kelimeler: İslam Tarihi, İslam Tarihi Kaynakları, Zerdüştîlik, Mecûsî Kaynakları, Mezdek.

ABSTRACT

The Sassanids, who made Zoroastrianism the official religion of the state, considered it the primary duty of the state to fight against all sects and religions other than the Orthodox interpretation of Zoroastrianism. In this policy, in which religion and the state developed close cooperation, the Zoroastrian mobedân class (clergy) gained the protection of the state, while the sultans granted legitimacy to their reigns. In such an environment, during the reign of the Sassanid ruler Kubâd I (488-496, 498-531), one of the Zoroastrian clerics, Mazdak B. Bâmdâd, interpreted Zoroastrianism differently and advocated a kind of communal life. The Mazdak movement, which emerged with many religious, economic, political and social factors, emerged as a reaction to the socio-economic injustices in the Sassanid society. Kubâd I, who wanted to break the influence of the nobles and the mobedâ (religious class) on the state, initially supported the Mazdak movement. As a result of the pressures of the nobility and the religious class, Mazdak was eliminated in the first year of the reign of Hüsrev I Enûşîrevân (531-579), and its supporters were subjected to severe pressure.

The Mazdak movement is named as Mazdakiyya, Mazâdika, Mazdakân or Ibahiyya by classical Islamic historical sources. Historical information about the Mazdak is available only in Zoroastrian sources, Islamic History sources and Greco-Roman sources. No source written by Mazdak or anyone belonging to this movement has survived. From this point of view, we have the chance to know Mazdakism only as much as its opponents introduce it to us. The main source of nourishment of classical Islamic historical sources regarding Mazdak's personality and ideas is the Hudâynâme and other religious books written by the Zoroastrian scribe and mobedâ. In the Zoroastrian sources, Mazdak is shown as a liar, a trickster and a bidat. For this reason, Islamic historians, with the exception of Firdawsi, also have a negative point of view towards Mazdakism. Undoubtedly, a lot of modern research has been done on the reasons for the emergence of the Mazdak movement, its historical course of development and ideas. However, the lack of a research in Turkey that deals with the approach of classical Islamic historical sources to Mazdak has prompted us to conduct this study. The main purpose of the research is to discuss the reflection of Mazdak's personality and ideas in classical Islamic historical sources and to reveal the reasons behind the positive or negative approaches to Mazdakism.

The books that are the subject of the review include Abu Hanifa Ahmad Dînawarî's *al-Aḫbârâ't-ṭıwâl*, Ibn Wâzıh al-Ya'kûbî's *Tarikh al-Ya'qubî*, Ibn Jarîr at-Tabari's *Tarikh al-Rusûl wa'l-Mulûk*, Bel'amî's translation into the History of Tabari, Ibn Qutayba ad-Dînawarî's *al-Ma'ârif*, Hamza B. al-Hassan al-Isfahânî 's *Târīḫu Sinī Mulūki'l-Arż wa'l-Anbiyā*, Mas'udī's *Murūjī'z-Zaheb*, Mutahhar ibn Tâhir al-Maqdisī's *al-Badʾ wa't-Târīḫ*, Ibn Miskewayh's *Tajârib al-Umâm*, Abu Rayhân al-Bîrûnî's *al-Âṣârū'l-Bâḳiyah*, an-Nadîm's *al-Fihrist*, Firdawsî's *Shâhnâme*, Hâjâ Nizâmulk's *Siyâsetnâme*, Ibn al-Balhî's *Fârsnâme* and Ibn Shâdî's *Mujmel'ut-Tawarih wa'l-Kisâs*.

Keywords: Islamic History, Islamic History Sources, Zoroastrianism, Zoroastrianist Sources, Mazdak.

GİRİŞ

Sosyo-politik hareketleri doğuran nedenler, o hareketin içinde doğup geliştiği toplum veya devletin sosyal, siyasî, dinî ve ekonomik durumuyla yakından ilişkilidir. Belirli bir arka plan çerçevesinde şekillenen söz konusu hareketlerin hedefleri de dönemin konjonktürüne göre şekillenir. Kuşkusuz, Mezdekîzm hareketi üzerine modern birçok tarihçi ve araştırmacı çalışmış, bu konuda farklı fikir ve görüşler ileri sürmüşlerdir. Kimi araştırmacılar bu hareketin toplumun ihtiyaç ve beklentilerinden doğan bir halk hareketi olduğunu savunmuştur. Bunlara göre aynı zamanda Zerdüştî bir din adamı olan Mezdek, gerçek bir ıslahatçı ve müceddittir. O, din adamları sınıfı (mobedân) tarafından yozlaştırılan Mecûsîliğe farklı bir yorum getirerek ezilen alt sınıfları, üst sınıfların (Vâspûhrân ve mobedân) zulüm ve haksızlıklarına karşı savunmuştur.[1] Ortodoks Mecûsîliğin de desteklediği Sâsânî toplumundaki sınıfsal tabaka sisteminin ezdiği alt tabakalar, Mezdek'in eylem ve söylemlerini, üst sınıfların boyunduruğundan kurtulmanın bir aracı olarak gördüklerinden, Mezdek hareketine sahip çıkmışlardır. Bu kanaati temsil edenlere göre Mezdek bir din kurucusundan ziyade, kendi dönemindeki sosyal ve dini adaletsizliklerle mücadele etmeyi seçen reformist bir liderdir. I. Kubâd hükümetinin desteği ile siyasî nüfuz elde etmeyi başarmış ve önemli icraatlara imza atmıştır.[2]

Farklı düşünen bazı araştırmacılara göre ise Mezdekîzm, dönemin şartlarından doğan yüzeysel, ütopik ve geçici bir harekettir. Bunlara göre, antik İran toplumundaki sınıf sistemi aynı zamanda güçlü İran'ın da teminatı idi. Mezdekîzm'in en nihayetinde başarısızlığa uğramasının altında da onun, İran'ın sosyolojik yapısı ve tarihsel gerçekliği ile uyuşmayan düşünce ve uygulamalarıdır. Mezdekîzm, Mecûsîliğin farklı yorumundan ziyade, dönemin Yunan felsefesi başta olmak üzere farklı kültür ve düşüncelerden etkilenmiştir. Araştırmacıların çoğu Mezdekîzmin, antik İran toplumunu sınıf yapısına bir tepki olarak doğduğunu savunmasına rağmen, bu kanadı temsil edenlere göre Mezdekîzm ütopik, tarihi-toplumsal gerçeklerden kopuk ve batı kaynaklı felsefi akımların şiddetli etkisi altında idi. Nitekim Mezdek hareketinin başarısızlığının temelinde de bu gerçeklik yatmaktadır.[3]

Sosyal hareketlerin çok farklı nedenlerinin olabileceğini söylemek izahtan varestedir. Dolayısıyla Mezdekîzm'in ortaya çıkması, kısa sürede geniş bir taraftar kitlesine ulaşması ve 30-40 yıllık bir serüvenden sonra ortadan kaldırılmasının da birçok nedeni vardır. Mezdek veya onun müntesiplerince yazılan bir eserin günümüze gelmemesi, Mezdekîzm araştırmalarının en zorlu yönünü teşkil etmektedir. Mezdek'in düşünce ve şahsiyetine ilişkin bütün rivayetler onun muhalif ve düşmanları tarafından nakledilmiştir. Dolayısıyla Mezdek hareketine ilişkin tarihsel kaynaklardaki bilgilere ihtiyatla yaklaşmak gerekmektedir.

Avestâca'da Mecûsîlerin tanrısı "Mazda" (Ahura Mazda) isminden türeyen Mezdek ismi, Ahura Mazda'nın sıfatlarından bir sıfattır.[4] Mecûsî kaynakların Mezdek b. Bâmdâd olarak

[1] Hüseyin Mufteherî, Hüseyin Zemanî, *Tarih-i İran Ez Vurud-ı Muselmanan Ta Pâyân-ı Tahirîyân*, (Tahran: Sazman-ı Mutalaa ve Tedvin-ı Dânışgâh hâ, 1395), 14.
[2] Muhammed Takî Fazılî, "Tahlîl-i Şahsiyet-i Mezdek ve Nehzet-ı Mezdekîyye", *Pejûhişnâme-yi Tarih,* 8/29 (Kış-1991), 128.
[3] İsmail Sengârî- Ali Rıza Kerbâsî, "Berresî-yi İlel-i Şikilgîrî-yi İdealizm-i İnkılabî-yi Mezdek ve Te'sîr-i Ân Ber Adem-i Muvaffakiyet-i İn Conboş", *Pejûhışgâh-ı Ulum-ı İnsanı ve Mutalaat-ı Ferhengî,* 6/2 (Kış-1395), 183.
[4] Sıddıka Ekberî, "İlel-i İctimâî-yi Zuhûr-ı Mezdek", *Dânışnâme*, (2008), 62.

isimlendirdiği bu şahsiyetin baba adı kimi kaynaklarca farklı yazılmıştır. Hareket liderinin adı Mezdek b. Mâzyâr[5], Mezdek b. Hemedâdân (Hemdâvân)[6], Mezdek b. Fâmârd[7] ve Mezdek b. Mârdâ[8] şeklinde de yazılmıştır. Ancak bu yazımlar müstensihlerin yazım hatalarından kaynaklanıyor olmalıdır. Nitekim klasik İslam tarihi kayakları da kahir ekseriyetle onun adını Mezdek b. Bâmdâd olarak zikretmişlerdir.

Kuşkusuz, Mezdek hareketinin ortaya çıkış nedenleri, tarihi gelişim seyri ve fikirleri üzerine birçok modern araştırma yapılmıştır. Ancak Türkiye'de klasik İslam tarihi kaynaklarının Mezdek'e yaklaşımını ele alan bir araştırmanın olmayışı, bizleri bu çalışmayı yapmaya sevk etmiştir. Çalışmamızda bilhassa klasik kaynaklara ulaşma noktasında çokça istifade ettiğimiz Davud Revânân'ın "Şahsiyet-i Mezdek Der Mutûn-ı İslamî" adlı Farsça makalesi İslâmî kaynakların Mezdek'in şahsiyetine bakış açısını kronolojik açıdan ele alması açısından alanında önemli bir boşluğu doldurmaktadır. Bununla beraber bu makale, daha çok kaynakların Mezdek'in şahsiyetine yaklaşımını ele almaktadır. Çalışmamız Mezdek'in şahsiyeti ile birlikte kaynakların onun düşüncesine de yaklaşımını ele alması bakımından bu çalışmadan ayrışmaktadır.

1. KLASİK İSLAM TARİHİ KAYNAKLARINA GÖRE MEZDEK HAREKETİNİN GELİŞİM SEYRİ

İslam tarihi kaynaklarının Mezdek'in şahsiyeti ve düşüncelerine ilişkin değerlendirmelerine geçmeden önce kaynaklarda bu hareketin gelişim seyrinin nasıl aktarıldığına kısaca bakmakta fayda vardır. Araştırmaya konu edilen kaynaklar, Sâsânî hükümdarı I. Fîrûz (459-484) döneminde yedi yıl hüküm süren kuraklık ve kıtlık ile doğu cephesinde Eftalitlerle (Akhunlar) yapılan savaşlar neticesinde İran'ın sosyo-ekonomik açıdan büyük bir kırılma yaşadığını aktarmaktadır. Fîrûz'un 484 yılında Eftalitler ile yapılan savaşta öldürülmesi üzerine, yerine onun kardeşi Belâş (484-488) geçmiştir. Ancak askerler, soylular ve din sınıfı gibi üst sınıflar Belâş'ın tahta geçmesine karşı olduklarından, onu tahttan indirerek yerine Fîrûz'un oğlu I. Kubâd'ı (488-496, 498-531) geçirmişlerdir. Devlet hazinesi de boş olduğundan padişahların hareket olanakları son derece sınırlıydı. Soyluları teşkil eden Vaspûhrân sınıfı (el-Uzamâ), I. Kubâd'ın çok küçük olmasından istifade ederek devlet idaresindeki ipleri eline geçirip siyasi, askeri ve ekonomik güçlerini daha da artırmaya koyulmuşlardır. İşte bu sıralarda Mezdek diye bir din adamı (mobed) veya kadi'l-kudât (mobed-i mobedân) zuhur ederek kadın ve malda ortaklığı savunmuştur. Kaynaklar, Mezdek'in Zerâdüşt-ü Horrekân ismindeki bir Zerdüştî din adamının fikirlerini savunduğunu nakletmektediler. Kimliği hakkında çok az bilgi sahibi olduğumuz Zerâdüşt-ü Horrekân'ın muhtemelen Sâsânîlerin bir veya ikinci asrında yaşadığı ve Mecûsîliğe farklı bir yorum getirdiği bilinmektedir.

---

[5] Ahmed b. Davûd ed-Dîneverî, *el-Ahabâru't-Tıvâl*, Thk. Abdulmun'im Amir (Kahire: Daru İhyai'l-Kutubu'l-Arabî, 1960), 67.

[6] Ebû er-Reyhan Muhammed b. Ahmed el-Bîrûnî , *el-Âsâru'l-Bâkiye /Maziden Kalanlar*, çev. D. Ahsen Batur (İstanbul: Selenge Yayınları, 2011), 183.

[7] Ahmed b. Muhammed İbn Miskeveyh, *Tecâribu'l-Umem ve Te'âkibu'l-Himem*, Thk. Seyyid Kesrevî Hasan (Beyrût: Daru'l-Kutubu'l-İlmiyye, 2003), 1/127.

[8] Abdurrahman b. Ali b. Muhammed İbnu'l-Cevzî, *el-Muntazam Fî Tarihi Mulûk ve'l-Ümem,* Tsh. Nuaym Zerzûr, (Beyrût: Dâru Kutubi'l-İlmiyye, 1995), 107.

Çocukluk evresini geride bırakan I. Kubâd, hükümdarlığının sekizinci yılında Mezdek'e intisap etmiştir. Bir anlamda özel mülkiyeti reddeden Mezdek'in düşünceleri alt sınıfı (Sufle) oluşturan zanaatkâr, tüccar, çiftçi ve işçi kesimlerinin işine yaramıştır. Mezdek'in fikirleri, din adamları ve soyluları tedirgin etmiş bu nedenle de onlar Kubâd'tan Mezdek'e verdiği desteği çekmesini istemişlerdir. Ancak I. Kubâd'ın Mezdek ve onun düşüncelerini savunmaya devam etmesi üzerine encümen meclisi toplanarak onu tahttan indirerek hapsettirmiş ve yerine kardeşi Câmasb'ı (496-498) geçirmişlerdir. Kız kardeşi ve soylu sınıfından Zermihr-i Sohrâ ismindeki generalin yardımları neticesinde hapisten kurtulan I. Kubâd, Eftalitlere sığınmıştır. İki yıl sonra Eftalitlerin teçhiz ettiği büyük bir ordu ile geri dönen I. Kubâd, herhangi bir direniş ile karşılaşmadan tahta tekrar oturmuştur. Ancak hükümdar Mezdek'i destekelemeye devam ettiğinden büyük bir toplumsal kriz yaşanmış, kaos ortamı doğmuştur. Hatta zenginlerin bütün malları fakirlerce talan edilmiş, hanelere zorla tecavüz edilerek içindeki kadınlar da gasp edilmiştir. Mezdek'in fikirleri sayesinde ülkede mal güvenliği tamamen ortadan kalktığı gibi, eşlerde ortaklaşma nedeniyle nesiller de bir birine karışmıştır. Öyle ki baba çocuğunu, çocuk babasını tanıyamaz bir hale geldiğinden toplum tamamen ifsat olmuştur. Rivayetlere göre Mezdek, işi bir adım daha ileri götürerek aynı zamanda I. Hüsrev Enûşirevan'ın (531-579) annesi olan Kubâd'ın eşini de zorla alarak onunla evlenmiştir. Din adamları ve soyluların bütün telkin ve baskısına rağmen Kubâd, Mezdek'ten desteğini çekmemiştir. 531 yılında Enuşirevân'ın tahta geçmesi üzerine başkent Tisfûn'da (Medâin) Mezdek ile büyük bir münazara düzenlenmiş ve nihayetinde Mezdek 80 bine yakın taraftarı ile ortadan kaldırılmıştır. Bu süreçten sonra da Mezdek taraftarları şiddetli bir takibata uğramıştır. I. Hüsrev, Mecûsîliği tekrar asli hüviyetine kavuşturduğu için "Enuşirevân" (Enuşe-revân/ölümsüz ruh) olarak isimlendirilmiştir. Mecûsi din birliğini sağladığı için kaynaklar Enûşîrevân övgüyle söz etmektedir.

Bazı kaynaklarda I. Kubâd'ın, Mezdek'e boyun eğmemesi üzerine Mezdekîler tarafından azledilerek hapsettirildiği aktarılmaktadır. Keza Eftalitlere sığınan I. Kubâd'ın pişman olduğu, tövbe ederek Mezdek'ten desteğini çekmesi üzerine soylu sınıf tarafından 498 yılında tekrar tahta geçirildiği şeklinde bir rivayet de vardır. Kimi kaynaklara göre ise Mezdek'in hile ve desiselerinin farkına varan I. Kubâd daha hayatta iken onu taraftarları ile birlikte öldürmüştür. Ancak bu rivayetler kaynakların genel aktarımına aykırı olduğundan şâz kalmaktadır.[9]

2. KLASİK İSLAM TARİHİ KAYNAKLARINDA MEZDEK VE DÜŞÜNCELERİNİN YANSIMASI

Araştırdığımız kadarıyla Vâkıdî (ö. 207/823), İbn Sa'd (ö. 230/845), Halife b. Hayyât (ö. 240/854-55) ve Belâzürî (ö. 279/892-93) gibi ilk İslam tarihçileri, Mezdek'i kitaplarında zikretmemişlerdir. Mezdek ismini zikreden ilk İslam tarihçisi İbn Kuteybe ed-Dîneverî (ö. 276/889)'dir. O, doğrudan Mezdek hadisesini kitabına almamakla beraber, Mezdek ve Abbasilerin iktidardan düşürdüğü Bermekî ailesi arasında bir bağ kurarak Mezdek'e olumsuz bakış açısını ortaya koymaktadır. Bu bağlamda İbn Kuteybe Esamî'nin şu şiirini nakletmektedir:

[9] Modern araştırmacılar kahir ekseriyetle I. Kubâd'ın soylular (Vâspûhrân), askerler (erteştârân) ve din adamlarının (mobedân) devlet yönetimindeki etkisini azaltmak suretiyle Sâsânîleri güçlü bir devlet yapabileceğine inandığı için Mezdek'e destek verdiğine kaildirler. (Fazılî, "Nehzet-ı Mezdek", 137).

إذا ذكر الشّرك في مجلس ... أضاءت وجوه بنى برمك
وإن تليت عندهم آية ... أتوا بالأحاديث عن مزدك

Bir mecliste şirkten söz edildiğinde… Benî Bermek'in yüzü aydınlanır.
Onların yanında bir ayet okunduğunda ise… Mezdek'ten sözler getirirler.[10]

Mezdekîyye hareketini detaylı bir şekilde anlatan ilk İslam tarihçisinin Ebû Hanife ed-Dîneverî (ö. 282/895) olduğu söylenebilir. Ona göre I. Kubâd döneminde Istahr şehrinden Mezdek isminde birisi çıkıp padişahı "Mezdekîyye" dinine davet emiş ve hükümdar da bu davete icabet etmiştir. Hareketin gelişim seyrini yukarıda özetlendiği veçhiyle aktaran Dineverî, I. Kubâd'ın oğlu, I. Hüsrev Enûşîrevân'ın saltanatının ilk yılında Mezdek ile mücadele ederek onun hareketine son verdiğini rivayet etmektedir. Dineverî, Kubâd'ın Mezdek inancına intisap etmesiyle halkın ondan nefret ettiğini, Mezdek'in alt sınıflara haramları helalleştirdiğini, onları günaha teşvik ettiğini, gasb ve zulmü yaydığını, ensest ilişkiyi süslü gösterdiğini nakletmektedir.[11] Mezdek için sonraki tarihçilerin kullandığı olumsuz lakap ve ünvanları kullanmayan Dîneverî, Kubâd'ın 498 yılında İran'a dönerken Mezdek'ten desteğini çektiğini, soyluların da ona yöneltilen ithamların geçerliliğini yitirdiği gerekçesiyle onu tekrar tahta geçirdiğini belirtmektedir.[12]

Mezdekiyye'yi kısa bir şekilde konu alan Kummî (ö. 290/903) ise Mezdek'in şahsiyeti ile ilgili olumsuz bir şey söylememektedir. Bununla beraber o, Mezdek'in üç âteşkede dışındaki bütün âteşkedeleri batıl saydığını, Enûşîrevân'ın Mezdek'i öldürmesi üzerine âteşkedelerin eski görkemine kavuştuğunu aktarmaktadır.[13] Mezdek'in serencamını özet bir şekilde aktaran diğer bir İslam tarihçisi el-Ya'kûbî (ö. 292/905'ten sonra)'dir. Ya'kûbî, Kubâd'ın hapsedilme nedenine değinmemektedir. Ancak hikâyenin diğer detayları aynı kalmaktadır. Dîneverî, Kubâd'ın Mezdek'ten desteğini çekmesi nedeniyle soyluların ikinci kez onun tahta geçmesine izin verdiğini belirtirken, Yak'ûbî onun Eftalitelerin (Heyatile) desteğiyle iktidarı tekrar ele geçirdiğini belirtmektedir. Ya'kûbî'ye göre Mezdek servet ve kadında ortaklığı savunmakta idi. Enûşîrevân, "mal ve kadınlarda ortaklığı savunan" Mezdek ile Mecûsîlikte "bidat çıkaran" Zerâdüşt b. Horrekân'ı öldürmüştür.[14] Görüldüğü Ya'kûbî de Mezdek'in şahsiyetine ilişkin olumsuz herhangi bir lakap takmamakla beraber, onun görüş ve düşüncelerine karşı olumsuz bir yaklaşım içindedir.

Kuşkusuz Mezdekîzm hareketini en detaylı şekliyle aktaran klasik İslam tarihçilerinin başında Taberî (ö. 310/923) gelmektedir. Enûşîrevân'ın tahta geçtikten sonra Mecûsîlikte "bidatler çıkaran" Fesâ ehlinden Zerâdüşt b. Horrekân isminde bir "münafık" ile mücadeleye giriştiğini, Mezdek b. Bâmdâd adındaki şahsın da Zerâdüşt'ün fikirlerine tabi olduğunu belirtmektedir. Ona göre I. Kubâd, Mezdek'e tabi olduğu için hükümdarlığının onuncu yılında mobed-i mobedân ve soyluların iş birliği ile tahttan indirilmiştir.[15] Taberî, Mezdek'in "Allah'ın

[10] Abdullah b. Müslim b. Kuteybe ed-Dîneverî, *el-Meârif,* Thk. Servet Ukkâşe, (Kahire: el-Hey'etu'l-Mısriyyetu'l-Âmme li'l-Kitab, 1992), 382.
[11] Dîneverî, *Ahbâr*, 65-67.
[12] Dîneverî, *Ahbâr,* 66
[13] Hasan b. Muhammed b. Hasan Kummî, *Tarih-i Kum*, Çev. Hasan b. Abdu'l-Melik el-Kumî, Tsh. Cemalu'd-Dîn Tahranî, (Tahran: İntişarât-ı Tûs, 1361), 89.
[14] Ya'kûbî, Ahmed b. İshâk, *Târih-u'l-Ya'kûbî*, Çev. Muhammed İbrahim Ayetî (Tahran: İntişarât-ı İlmî ve Ferhengî, 1395), 1/201-202.
[15] Muhammed b. Cerir et-Taberî. *Tarîhu'r-Rüsûl ve'l-Mülûk* (Beyrut: Daru't-Turâs, 1387), 2/92.

yeryüzündeki rızkı kulları arasında eşit paylaşılmasını emrettiğini, ancak insanların bu konuda birbirine haksızlık yaptığını, dolayısıyla fazla mal ve kadın sahibi olanlardan (zenginler-Soylular/el-Uzamâ) alınıp fakirlere verilmesini" savunduğunu aktarmaktadır. Ayak takımının (sufle) onun bu sözlerinden istifade ederek cesaretlendiğini belirten Taberî, Mezdek ve taraftarlarının güçlendiğini, zorla insanların evlerine girip mal ve kadınlarını gasp ettiklerini, kimsenin buna engel olamadığını rivayet etmektedir.[16] Bu ortamda büyük bir kaosun çıktığına işaret eden Taberî, nesil ve soy bağının karışmasından dolayı insanların baba ve çocuklarını tanıyamadığını, özel mülkiyet sahipliğinin de ortadan kalktığını belirtmektedir.[17] Taberî, Mezdekîlerin Kubâd'tan kendi eşlerini de ortaklaştırmasını istediğini, ancak onun bunu kabul etmemesi üzerine onlar tarafından hapsedildiğine dair rivayet ile Kubâd'ın Mezdek'ten desteğini çekmemesi üzerine soylular tarafından hapsedildiğine dair iki farklı rivayeti, rivayetler arasında tercih yapmadan zikretmektedir. Kubâd'ın himayesi altında Mezdekîyye hareketinin güçlendiğini ve sınır bölgelerinde istikrarın bozulduğunu belirten Taberî, hareketin gelişim seyri hakkında birçok detay bilgi vermektedir.[18] Taberî'ye göre Kubâd, kan akmasından nefret eden ve iyiliği yaygınlaştıran bir "zındık" idi. Kan akmasını istemediği için düşmanlarına toleranslı davranması, onun elini zayıflatmıştır.[19] Enûşîrevân'ın Zerâdüşt ve Mezdek ile mücadeleye giriştiğine işaret eden Taberî, hükümdarın onların düşüncelerini yasakladığını, onlardan birçok kişiyi öldürdüğünü ve Mecûsîlik dinini tekrar istikrara kavuşturduğunu belirtmektedir.[20] Mezdekîleri ortadan kaldıran Enûşîrevan, onların gasb ettiği malları eski sahiplerine devretmiş ve karışan soy bağlarını tekrar gerçek sahiplerine bırakmıştır. Burada önemli olan husus, Taberî döneminde "zındık" ifadesine olumsuz bir anlamın yüklenmemiş olmasıdır.

Taberî'den sonraki asırda Mezdek'e en çok yakıştırılan sıfat onun "zındık" olduğu iddiasıdır.[21] Zındık bu süreçten sonra menfi bir anlamda kullanılmaya başlanmıştır. Örneğin Kubâd döneminde "zındık" olan Mezdek'in zuhur ettiğini belirten Mes'ûdî, Mezdek'in Kubâd ile hikâyelerinin olduğunu, onun halkı hile ve desiseler ile kandırdığı için bir "aldatıcı" olduğunu, Enûşîrevân'ın tahta geçmesi üzerine onu öldürdüğünü belirtmektedir.[22] Hadisenin gelişim seyrini detaylı bir şekilde aktaran Mes'ûdî, Mezdek ile birlikte 80 bin taraftarını öldürdüğü için ona "yeni hükümdar" anlamına gelen "Enûşîrevân" lakabı verildiğini rivayet etmektdir. Burada Mezdek'i öldürmek süretiyle Mecûsîleri birleştirdiği için Enûşîrevân zımnen sitayiş edilmektedir.[23] *et-Tenbih ve'l-İşraf* kitabında ise Mes'ûdî, Mezdek'i *Avestâ'*yı yorumlayan (tevil) bir mobed (din adamı) olarak nitelendirmektedir. Buna göre Mezdek metnin zahirini kenara bırakıp batını yorum yapmaktaydı. Hatta Zerdüştîlikte batını yorum yapan ilk kişi Mezdek'tir. Manî ile Mezdek'in düşünceleri arasında karşılaştırma yapan Mes'ûdî'ye göre,

[16] Taberî, *Tarih,* 2/92-93.
[17] Taberî, *Tarih*, 2/93.
[18] Taberî, *Tarih*, 2/93.
[19] Taberî, *Tarih,* 2/95.
[20] Taberî, *Tarih,* 98-99.
[21] Davud Revânân- Şehrâm Celîlîyân, "Şahsiyet-i Mezdek Der Mutûn-ı İslâmî", *Faslnâme-yi Cundîşâpûr-ı Dânışgâh-ı Şehîd Çemrân-ı Ehvâz, 1*/2 (Yaz 1394), 113.
[22] Ali b. el-Hüseyin el-Mes'ûdî, *Murûcu'z-Zeheb ve Me'âdinu'l- Cevher*, Farsçaya Trc. Ebu'l-Kasım Pâyende (Tahran: İntişârât-ı İlmî ve Ferhengî, 1396), 1/258.
[23] Mes'ûdî Murûc, 1/258. (Esasen "Enûşe-revân" terkibinden gelen "Enûşîrevân", "ölümsüz ruh" demektir.)

birincisi yani Maniheizm övgüye layık ve arzu edilen iken, ikincisi yani Mezdekîzm ise kötü (şerir), yerilen, ayıplanan ve korkulandır.[24]

Mezdek'in Moğ ve ateşperest şeriatından başka bir şey getirmediğine işaret eden Bel'amî (385/995), onun Nesâ şehrinden olduğunu, peygamberlik iddiasında bulunduğunu ve kişinin annesi, kız kardeşi ve kızı ile evlenmeyi helalleştirdiğini belirtmektedir. Servet ve kadında ortaklığı savunan Mezdek'in, Allah'ın zenginlerden alıp fakirlere vermeyi emrettiğini söylemekteydi. Ona göre Mezdek'in fikirleri en çok işsizler, dervişler, gençler, askerler ve kadına düşkün olan Kubâd'ın hoşuna gitmiştir. Bu fikirlerden sui istifade eden söz konusu kesimlerin hepsi ona tabi olmuştur. Bunun üzerine Mezdekîzm iyice güçlenmiş ve Mezdekîler istediği şahısların kadınlarına el koymuşlardır. Mobedân ve soyluların Kubâd'a yaptıkları itirazları, onun tahttan indirilişini vd. olayları kapsamlı bir şekilde anlatan Bel'amî, Kubâd'ın "adil" olduğundan dolayı ikinci kez halkın onu tahta çıkardığını belirtmesi önemlidir. Ancak ona göre Kubâd, ikinci kez tahta geçince Mezdekîlere verdiği eski desteği kesmiştir.[25] I. Kubâd'ın yerine tahta geçen oğlu Enûşîrevân, Mezdekîleri öldürtmüş, sahipsiz malları fakirlere, sahibi belli olan malları ise asıl sahiplerine iade etmiştir. Kadınları da kocalarına geri vermiştir.[26] Görüldüğü gibi Bel'amî, Mezdek'i evlilik ile ilgili fikirlerinden dolayı şiddetli bir eleştiriye tabi tutmuştur.

Mezdek ve hareketi hakkında kapsamlı bilgi vermeyen Hamza el-Isfahanî (ö. 360/971'den önce), Mezdek fitnesine duçar olduğu, yani Mezdek'e intisap ettiği yıllar için Kubâd'ın padişah sayılmadığını bu nedenle onun tahttan indirildiğini belirtmekle yetinmektedir.[27] Ebu'l-Ferec el-Isfahanî (ö. 356/967) ise Kubâd döneminde Mezdek'in zuhur ederek insanları Zenâdikaya ve ibâhaya (haram şeyleri helalleştirme) çağırdığını belirtmektedir. Mezdek'in Enûşîrevân'ın annesine de tamah ettiğini belirten Isfahanî, onun tahta geçmesi üzerine Mezdek ile beraber 100 bin "zındık"ı öldürdüğünü bu nedenle Enûşîrevân olarak isimlendirildiğini belirtmektedir.[28]

Klasik İslam tarihi kaynaklarında Mezdekîzm ile Maniheizm arasında net bir çizginin çizilmediği, iki din/düşüncenin de aynı olduğu gibi yaklaşımlar bazen göze çarpmaktadır. Öreneğin Zındıkîyye mezhebinin Maniheistler olduğunu belirten Harizmî'ye (ö. 387/997) göre Mobed-i Mobedân olan Mezdek de Maniheizm dinine mensuptur. Ona göre Kubâd döneminde ortaya çıkan Mezdek, mal ve kadınlarda ortaklığı savunmuş, *Zend* adında bir kitap yazarak kitabın *Avestâ*'ya yazılan bir tefsir olduğunu ileri sürmüştür. Ona göre Zend'e nisbetle Mezdek'e intisap edenler "Zendî" olarak nitelendirilmiştir. Ancak sonradan bu kelime Arapçalaşarak Zendîk ve Zenâdıka ismini almıştır[29] Burada görüldüğü gibi Harizmî'nin kullandığı "zındık" kelimesi "sapık" ve "bidatçı" anlamından ziyade, "yorum(layanlar)" anlamında kullanılmıştır.

---

[24] Mes'ûdî, Tenbih, 88-89.
[25] Bel'amî, Ebu Ali Muhammed b. Muhammed, *Tarihi Bel'amî- Tekmile ve Tercüme-i Tarih-i Taberî,* Tsh: Muhammed Takî, (Tahran: Intışârat-ı Zuvvâr, III. Baskı, 1375), 1/672-674.
[26] Bel'amî, *Tekmile ve Tercüme,* 1/679-680.
[27] İsfahanî, Hamza b. Hasan, *Târîhu Sinî Mulûki'l-Arz ve'l-Enbiyâ/Tarih-i Peyâmberân ve Şâhân,* Çev. Cafer Şuâr, (Tahran: İntişârât-ı Bunyâd-ı Ferheng-i İran, 1346), 54.
[28] Ebu'l-Ferec el-Isfahanî, *el-Eğânî,* Thk. Semir Câbir, (Beyrût: Daru'l-Fikr, ts.), 9/96.
[29] Muhammed b. Ahmed b. Yusuf el-Harizmî, *Mefatihu'l-Ulûm,* thk. İbrahim Ebyârî, (Beyrût: Dâru'l-Kitabi'l-Arabî, 1989), 56.

Araştırmaya dâhil ettiğimiz dördüncü asrın son tarihçilerinden Makdisî'ye (ö. 390/1000 civarı) göre, Mezdek "fesad" ehli yani "bozguncu" biriydi. O, Allah'ın insanları mal bakımından bir birine eşit yarattığını, yeryüzündeki mal ve rızkın herkese eşit dağıtılması gerektiğini, ancak insanların buna uymayarak birbirine haksızlık yaptığını savunmuştur. Bu nedenle herkesin derece/statü bakımından eşitlenmesi için zenginlerden alıp fakirlere vermek gerekiyordu. Mezdek bu söylemlerle taraftarlarını çoğaltmıştır. Halkın evlerine zorla giren Mezdekîler, mal ve kadınlara el koymuşlardır. Makdisî'ye göre Kubâd Mezdekîlerin bu haksız uygulamalarına direndiği için Mezdekîler tarafından tahttan indirilerek yerine kardeşi Câmâsb geçirilmiştir. Hatta iş öyle bir raddeye vardı ki itiraz eden herkesi öldürülmüştür. Bu şekilde düzen bozulmuş, soylar birbirine karışmıştır. Öyle ki yeni doğan çocuklar gerçek babasını tanıyamaz olmuştur. Zayıflar güçlülerin elinden eziyet çekmiştir. Ta ki Zermihr b. Sohrâ çıkıp onlarla mücadele edince durum tersine dönmüştür. Mezdekîlerden bir kısmını öldüren Zermihr, Kubâd'ı tekrar tahta çıkarmıştır. Kubâd'ın oğlu Enûşîrevân'ın tahta geçmesi üzerine Mezdekîlerden 80 bin kişiyi öldürerek insanları tekrar tek bir din (Mecûsîlik) etrafında toplamıştır.[30] Burada Mezdek'in şahsına yönelik bir itham olmamakla beraber onun söylem ve eylemleri Makdisî'nin gözünde toplumun ifsat ettiği görülmektedir.

Mezdek'in düşüncelerine karşı olumsuz bir yaklaşım sergilemesine karşın Ebû'l-Kasım-ı Firdevsî'nin (ö. 411/1020 [?]) Mezdek'i "bidatçı", "zındık" veya "bozgucu" gibi menfi sıfatlarla anmadığı görülmektedir. Aksine onu "dânış-pejûh" (bilge, ilmin peşinde koşan), "Bıh-nâm" (iyi isimli/şanı yüce), "güzel düşünen", "Gırân-mâye" (asil) gibi sıfatlarla nitelendirmektedir. Firdevsî, Mezdek'in çıkış hikâyesine başlarken İran'da yağışın yağmamasından dolayı büyük bir kuraklık ve kıtlığın çıktığını anlatmaktadır. Onun anlatımlarından Mezdek'in mülkte eşitliğe ilişkin görüşlerinin o günkü sosyo-ekonomik şartlardan bağımsız ele alınmaması gerektiği net bir şekilde anlaşılmaktadır. Bununla beraber Firdevsî de diğer İslam tarihçileri gibi Mezdek döneminde kadında eşitlik ilkesinden dolayı soy ve nesillerin birbirine karıştığını, çocuğun babasını, babanın çocuğunu tanıyamaz hale geldiğini, toplumun ifsat olduğunu anlatmaktadır. Ayrıca Mezdek'in ortadan kaldırılması ile birlikte âteşkedelerin canlandığını, mal güvenliğinin sağlandığını, sahipsiz malların fakirlere dağıtıldığını, haksız yere gasp edilen malların sahiplerine dağıtıldığını belirtmektedir. Mezdek'in savunduğu düşüncelerinden dolayı Zerdüştîliğin tehlikeye girdiğini, mobed ve soyluların Kubâd'ı onu himaye etmekten vazgeçirmek için büyük çaba sarf ettiği anlatılmaktadır. Mezdek ve taraftarlarının katlediliş hikâyesinin anlatıldığı şiirin sonuna doğru Firdevsî "… sen eğer zeki isen Mezdek'in yolunu tutma" diyerek onun hakkındaki düşüncesini net bir şekilde ortaya koymaktadır.[31]

Beşinci asır müelliflerinden İbn Miskeveyh (ö. 421/1030), Mezdek hareketini "eşitlikçiler" (el-adliyye) şeklinde isimlendirmiştir. O. Mezdek'e menfi bir lakap vermemesine rağmen I. Kubâd'ın onlara karşı tutumunu "tedbirsizlik" olarak nitelendirmiştir. Mezdek, Allah'ın insanları mal bakımından bir birine eşit yarattığını, yeryüzündeki mal ve rızkın herkese eşit dağıtılması gerektiğini, ancak insanların buna uymayarak birbirine haksızlık yaptığını savunmuştur. Bu nedenle herkesin derece/statü bakımından eşitlenmesi için zenginlerden alıp

[30] Mutahhir b. Tahir el-Makdîsî, *el-Bed' ve't-Tarih,* (Kahire: Mektebetu's-Sekâfetu'd- Dîniyye, ts), 3/167-168.
[31] Ebu'l-Kasım-ı Tûsî-yi Firdevsî, *Şâhnâme,* tsh. Celal-ı Halikî-Mutlâk – Mahmûd-ı Ümîd-Sâlâr, (Newyork: Bunyâd-ı Mîrâs-ı İran, 2005), 7/69-82.

fakirlere vermek gerektiğini ileri sürmüştür.[32] İbn Miskeveyh'e göre, Kubâd'ın ortadan kaldırılış nedeni onun düşüncesi, dini akidesi ve yönetimde sergilediği zayıflıktır. İbn Miskeveyh, Fesa ehlinden Zerâdüşt'ün Mecûsîliği ifsad eden görüşleri ortaya çıkaran ilk kişi olduğunu, Mezdek'in de dini yorumda onu takip ettiğini belirtmektedir. Alt tabaka Mezdek'in sözlerini takip edince soyluların mallarını gasp etmişlerdir. Keza alt soyların nesebi ile asillerin soyu birbirine karışmıştır. İbn Miskeveyh, Mezdekîlerin uygulamaları nedeniyle karanlığını zulümle birleştiğini ve hukuksuzluğun arttığını ve insanların büyük bir belaya duçar olduğunu belirtmektedir. Enûşirevan birçok Maniheisti öldürmek suretiyle Mecûsîliği bu büyük beladan kurtarmıştır.[33] İbn Miskeveyh'in anlatımlarına göre Mezdek'in düşünceleri nedeniyle hukuk ve adalet tamamen ortadan kalkmıştır. İnsanlar zorla evlere girip eşyaları gasp ediyor, kadınlara el koyuyor ve kimse de buna mani olamıyordu. Kubâd'ın çevresini de öyle bir kuşatmışlardı ki Mezdekîler dışında kimse ona ulaşamıyordu.[34]

Revânân'ın da belirttiği gibi dördüncü asırda Mezdek'e layık görülen menfi yakıştırma ve lakapların hicri beşinci asırda artış görülmektedir. Bu asırda "zındık"a ek olarak "hellaleştirici" lakabı da eklenmiştir.[35] Bu noktada İbn Miskeveyh'in ithamlarını bir adım öteye taşıyan Sealibî'nin (ö. 429/1038) menfi yaklaşımda başı çektiği söylenebilir. Mezdek hadisesi için "Lanetli Mezdek b. Babdad'ın Hikayesi" başlığını seçen Sealibî, onu "şeytan yüzlü bir insan" olarak nitelendirmektedir. Keza o, Mezdek'i "zahiren iyi batında ise çok kötü", "tatlı dilli kötü filli" bir "aldatıcı" olarak nitelendirmektedir. Sealibi'ye göre Mezdek hile ve desise ile Kubâd'a ulaşıp onu yalan ile aldatmıştır. Ona göre Mezdek, yanlış hikâyeler ile Kubâd'ı büyülediği gibi, halkın cehaletinden yararlanarak kendisine alan açmıştır. Bunun üzerine pespaye kişiler, alt sınıflar ve fakirler Mezdek'in etrafında toplanarak adeta ona peygamber muamelesi yapmışlardır. Mezdek, Allah'ın yeryüzündeki her şeyi herkes için eşit yarattığını, ancak güçlü ve zenginlerin diğerlerinin hakkına tecavüz ederek haksızlık yaptığını, asıl olanın insanlar arasında eşitliğin sağlanması olduğunu savunmuştur. Bu yüzden zenginlerden alıp fakirlere vermek gerekiyordu. Sealibî'ye göre Kubâd iki nedenden dolayı Mezdek'e göz yummuştur. Bunlardan birincisi onun düşüncelerini önemsemesi idi. İkincisi ise Mezdek'e karşı koyacak gücü olmamasıydı. Mezdekîlerin düşünce ve faaliyetleri neticesinde ülkede kaos ortaya çıkmış, zorla insanların evlerine baskın düzenlenerek kadın ve mallara el konulmuştur. Öyle ki insanlar çocuklarını tanıyamaz hale gelmiştir. Sealibî'ye göre Mezdekîler Kubâd'a baskı ile her istediğini yaptırmışlardır. Öyle ki Mezdek zorla Kubâd'ın annesi ile evlenmiştir. Seâlibî, Enûşîrevân'ın önerisiyle Mezdek'in mobedlerle münazaraya oturduğunu, Kubâd'ın bu yaptığına pişman olduğunu ancak Mezdekîlerin gücünden dolayı bir şey yapamadığını anlatmaktadır. Enûşîrevân padişahlığı ele alınca soyluların desteğiyle "din ve devleti ayakta tutmak için" Mezdek ve taraftarları ortadan kaldırılmış, ülkenin dört bir yanında onların takibata uğratılması talimatı verilmiştir.[36]

[32] İbn Miskeveyh, *Tecârib,* 1/124.
[33] İbn Miskeveyh, *Tecârib,* 1/128.
[34] İbn Miskeveyh, *Tecârib,* 1/124.
[35] Revânân, "Mezdek", 115.
[36] Abdulmelik b. Muhammed b. İsmail es-Seâlibî, en-Nîşâbûrî, *Ğureru Ahbari Muluku'l-Furs/Tarihu Sealibî,* Çev. Muhammed Fedâilî, (Tahran: Neşr-i Nukre, 1368), 1/385-391.

Mezdek'in ismini Mezdek b. Hemedâdân şeklinde veren Bîrûnî ö. 453/1061 [?]), onun Kubâd b. Fîrûz döneminde zuhur ederek düalizmi savunduğunu, kadın ve malda ortaklığı benimsediğini ve halktan büyük bir kitleyi arkasında sürüklediğini belirtmektedir. Hayvan etinin yenilmesini yasaklayan Mezdek, Kubâd'ı aynı zamanda Enûşirevân'ın annesi olan eşini kendisine vermeye zorlamış, Kubâd' da bu isteğe çaresizce boyun eğmek zorunda kalmıştır. Enûşîrevân bu evliliğin gerçekleşmemesi için Mezdek'e yalvarmış ama sözünü dinletememiştir. Bunun üzerine Enûşîrevân tahta geçince Mezdek ve taraftarlarını öldürmüş, kaçanları ise sıkı bir takibata uğratmıştır. Mezdek için "zındık" ifadesinin kullanıldığını belirten Bîrûnî, zındık kelimesini kötü lakap veya yakıştırmadan ziyade "Avestâ"yı yorumlayan anlamında kullanmaktadır.[37]

Nizamülmülk'e (ö. 485/1092) göre, "Muattıla" mezhebini ilk ortaya çıkaran kişi Mezdek b. Bamdâd adlı mobed-i mobedândır. Mezdek Mecûsîliği ifsat eden ve yeryüzünde kötülüğü yayan (kötülük yolunda çığır açan) ikiyüzlü biridir. Astronomi (ilm-i nücûm) bilgilerinden yararlanarak geleceğe dair bir takım tahminlerde bulunmuş ve halkı aldatmıştır. Mezdek, kendisini Zerdüştîliği ıslah eden bir müceddit ve aslından saptırılan *Avestâ'*yı yeniden sahih hüviyetiyle yorumlayan bir müfessir olarak nitelendirmiştir. Ancak o, ortaya koyduğu bazı hileleri Kubâd'a mucize olarak göstermiştir. Kubâd'ı çeşitli hilelerle kandıran Mezdek öncelikle malda ortaklık ve eşitliği savunmuştur. Hükümdarı ikna ettikten sonra da kadınlarda ortaklığı helalleştirmiştir. Mezdek'in dinde çıkarttığı bütün bu bozgunculuğa mobedlerin sessiz kalmasına kızan Enûşîrevân mobedleri Mezdek ile münazara etmeye davet etmiştir. Hatta babasını bu yanlış karardan vazgeçirmesi için mobedleri göreve çağırmıştır. Nizamülmülk'ün uzun anlatımına göre Enûşîrevân bilge bir mobed ile işbirliği yaparak Mezdek'in düzenbaz olduğunu, esasen gözünün padişahlıkta olduğunu ispatladıktan sonra babası Kubâd ile işbirliği yaparak Mezdek ve 12 bin taraftarını ortadan kaldırmıştır.[38]

Nizamu'l-Mülk de Sâsânîlerin son asrında ortaya çıkan Mezdek hareketi ile Abbâsîler döneminde ortaya çıkan Sinbâd, Ustadsîs, Mukanna', Babek-i Hürremdîn fırkaları ve Selçuklular döneminde güçlenen İsmailîyye ve Batınîler arasında benzerlik kurmuştur. Nizâmülmülk, İsmailîler ile Batınîleri Hürremîlik ve Rafizîlikle suçlayıp, zahiren Müslüman, fiiliyatta ise kâfir olarak görmektedir. Nitekim ona göre, Mezdek de görünürde Mecûsî ama gerçekte sapık bir dine mensuptur. Enûşirevân, onu ortadan kaldırmakla büyük bir hizmet ifa etmiştir.[39]

Kubâd'ın tahta geçmesi ile birlikte memleketin işlerini düzene soktuğunu, halka iyi davrandığını belirten Gerdizî (ö. V./XI asır), onun döneminde Mezdek b. Bâmdâd'ın zuhur ettiğine işaret etmektedir. Ona göre Mezdek'in yeni getirdiği dine toplumun alt kesimleri ve ayak takımı uymuştur. Mezdek, mal ve kadında ortaklığı savunarak "yakışıksız birçok şey" söylemiştir. Gerdizî, Enûşirevân'ın "Encümen" huzurunda Mezdek ile tartışma/münazara yaptığını, özellikle kadında herkes ortaklaşırsa çocuğun baba ve nesebinin nasıl tespit edileceği noktasında Mezdek'in zorda düşmesi üzerine orda bulunan birçok kişinin Mezdekîzm'den döndüğünü belirtmektedir. Enûşîrevân tahta geçince Mezdek ve 80 bin taraftarını öldürmüş ve

[37] Ebû er-Reyhan Muhammed b. Ahmed el-Bîrûnî , *el-Âsâru'l-Bâkiye /Maziden Kalanlar*, çev. D. Ahsen Batur (İstanbul: Selenge Yayınları, 2011), 183-184.
[38] Nizâmülmülk, Hasan b. Ali et-Tusî. *Siyâsetnâme.* Tsh. Murtaza Müderrisî, (Tahran: Zuvvâr, 1344), 212, 229.
[39] Nizâmülmülk, *Siyâsetnâme,* 230-244.

Mezdek gibiler tarafından kandırılmamaları için din öğrenilmesini tavsiye etmiştir.[40] Gerdizî Mezdekî düşünce ve eylemlerinden dolayı eleştirmesine rağmen ona karşı olumsuz bir lakap takmamıştır.

İbnu'l-Belhî (ö. VI./XII. yüzyıl), Mezdekî "ibaha tarikatını kuran", "rezil dinli" ve "Sâsânî hükümdarını saptıran kişi" olarak zikretmektedir.[41] Başka bir yerde "zındık" olarak nitelendirdiği Mezdek'ten "ibaha dinini kurup onu eşitlik (adliye) olarak nitelendiren biri" olarak söz etmektedir. Buna göre Mezdek, insanları Allah'a (Ahura Mazda) ibadet etmekten men ederek aynı atadan dünyaya gelen insanların eşit olduğunu savunmuştur. Kubâd'ı kandıran Mezdek, serveti zenginlerden alıp fakirlere, kadınları da kocalarından alıp başkalarına vermiştir. Olayın gelişim seyrine ilişkin birçok detay aktaran İbnu'l-Belhî, Mezdek taraftarlarına "köpek" diyerek onlara "lanet" okumaktadır.[42] İbn Belhî'ye göre de Mezdek, Sâsânî hükümdarı Behram b. Hürmüz (273–276) tarafından ortadan kaldırılan Mani ile aynı fikir ve düşüncededir. Dolayısıyla onun da aynı akıbete uğraması gerekmektedir. İbnu'l-Belhî'ye göre Mezdek, dini yorumun arkasına saklanarak devleti ele geçirmeye çalışan bir aldatıcıdır. Mezdek geniş bir taraftar kitlesine ulaşmış, Enûşîrevân ancak hile ve desise ile onu ortadan kaldırabilmiştir.[43]

Eserini Farsça telif eden İbn Şadî-yi Esedâbâdî-yi Hemedânî (ö. VI./XII. yüzyıl), hadisenin arka planına değinmektedir. Buna göre Mezdek'in zuhuru sırasında İran, büyük bir kuraklık ve kıtlıkla mücadele etmektedir. Yeni bir din ortaya atan Mezdek b. Bâmdâd, Kubâd'ı kendisine inandırmıştır. O, kadın ve servette herkesin ortak olduğunu savunan kötü ve çirkin işleri yapan biriydi. Enûşîrevân, Mezdek'in yanlış yolda olduğunu, dininin batıl olduğunu hüccet ve deliller ortaya koymuştur.[44] Mezdek'e ayak takımı, alt sınıflar ve fakirler uymuştur.[45] İbn Şadî, Mezdekîler ile Abbasiler döneminde ortaya çıkan Babek-i Hürremdîn hareketi arasında yakın bir ilişki kurmaktadır. Ona göre Mezdek idam edilince onun Hürreme bnt. Fâde ismindeki karısı Rey taraflarına kaçarak burada hareketi devam ettirmiştir. Bu tarihten itibaren de Mezdekîlere Hürreme ismi verilmiştir.[46] İlginç olan şey ise altıncı asır müelliflerinin Mezdekîzm ile Hürremiyye arasında doğrudan bir bağlantı kurmasıdır. Nitekim İbn Şâdî gibi Nizâmülmülk de Mezdek'in Hürreme b. Fâde ismindeki eşinin Rey taraflarına kaçtığını belirtmektedir.[47]

Mezdek'i, Mezdek b. Mârdâ olarak isimlendirilen İbnu'l-Cevzî'ye (ö. 597/1201) göre Mecûsîliğe çağıran Mezdek, peygamberliğini ilan etmişti. O, yün elbise giyer, zühd hayatı yaşar, halka yakınlaşmak için çokça namaz kılardı. O kadın ve malda eşitliği savunuyor, yanında bunlardan fazla olanın olmayana verilmesini öğütlüyordu. Bu durumdan istifade eden

[40] Abdulhay b. Dahhâk-ı Gerdîzî, *Zeynu'l-Ahbâr / Tarih-i Gerdîzî,* Tsh. Abulhay Habîbî, (Tahran: Dunyây-ı Kitab, 1363), 80-84.
[41] İbnu'l-Belhî, *Farsnâme,* Tsh. Guy Le Starange- Reynold Nicholson, (Tahran: İntişarât-ı Esâtîr, 1385), Farsnâme, 24.
[42] İbnu'l-Belhî, *Farsnâme,* 84-85.
[43] İbnu'l-Belhî, *Farsnâme,* 84-91.
[44] İbn Şâdî-yi Esedâbâdî-yi Hemedânî, *Mucmelu't-Tevârîh ve'l-Kasas*, Tsh. Meliku'ş-Şuara Behâr, (Tahran: Kelâley-i Hâver, ts) 102-103
[45] İbn Şâdî, *Mücmel,* 122.
[46] İbn Şâdî, *Mücmel,* 345.
[47] Nizâmülmülk, *Siyasetnâme,* 230.

alt sınıflar, zorla insanların evlerine girip mal ve kadınlarını sahiplendiler. Bu nedenle ülkede istikrar bozulmuş be büyük bir kriz doğmuştur. [48]

Mezdek'i bidatçi ve Zerdüşt'e uyan biri olarak nitelendiren İbnu'l-Esîr (ö. 630/1233), mal ve kadında eşitliği savunduğu için onun alt tabaka ve ayak takımı arasında müntesiplerinin arttığını haber vermektedir. Hayvan etlerinden yemeyi yasaklayan (haram) Mezdek, sadece süt ve süt ürünlerini mübah görmüştür. Mezdekîzm'in evlilik konusundaki tutumundan dolayı çocuklar babalarını, babalar da çocuklarını tanıyamaz olmuştur. Enûşîrevân tahta geçince Mezdek ve taraftarlarını öldürüp kadın ve malları eski sahiplerine iade ederek büyük bir fitneyi ortadan kaldırmıştır.[49]

Müellifi meçhul *Nihayetu'l-Ereb'e* (telif VII/XIII asır) göre Mezdek, soylu sınıfından Zerâdüşt b. Horrekân adındaki şahsın desteğiyle saraya ulaşmış ve nüfuz sağlayabilmiştir. Esasen Kubâd onu dinliyor, sözüne inanıyor gibi yapmasına rağmen inanmıyordu. Bu nedenle soylular Kubâd'ı hapsettirmiştir. Kubâd'ın Eftalitlere sığınıp büyük bir ordu ile geri dönmesi üzerine soylular, onu haksız yere itham edip suçladıklarını anladıklarından onu tekrar tahta geçirmişlerdir. Kubâd'ın en önemli özelliklerinden biri onun şefkatli olması ve yoksullara karşı yardımsever ve merhametli oluşu idi. Enûşîrevân'ın Mezdek ve taraftarlarını öldürmesine değinen Ereb, Mezdek hakkında herhangi olumsuz bir yakıştırmadan söz etmez.[50] Ancak eserin müellifi, hükümdarın müşfik ve halka karşı adil olmasının Mezdekîzm'in etkisiyle olup olmadığına değinmemektedir.

Cürcânî (ö. 664/1266'dan sonra), Kubâd'ın kan dökmekten imtina ettiği için halk içinde fitnenin yaygınlaştığını belirtmektedir. Ona göre, Kubâd'ın döneminde peygamberlik iddiasında bulunan Mezdek adındaki birisi zuhur ederek, kadın ve malda eşitliği savunmuş, alt sınıflar da buna uymuştur. Bu fikirleri haricinde Mezdek Mecûsîliğin ilkelerine bağlı kalmıştır. Kubâd'ın güçlü bir iradeye sahip olmadığını belirten Cürcânî, Enûşîrevân'ın tahta geçmesi üzerine Mezdek taraftarlarından 80 bin kişi öldürdüğünü, Mecûsîliği tekrar eski esaslarına kavuşturarak tehlikeden kurtardığını belirtmektedir.[51] Görüldüğü gibi Cürcânî, Mezdek'in düşünceleri yüzünden ülkenin kaosa sürüklendiğini belirtmekle beraber onun hakkında "zındık", "ibahatçı" gibi olumsuz sıfatları kullanmamaktadır. Bununla beraber Kubâd'ı ona uyduğu için "zayıf fikirli/iradeli" olarak tavsif etmektedir.

Mezdekî "İbahat" mezhebini ortaya atan kişi olarak nitelendiren Beyzâvî (ö. 685/1286), Mezdek'in mal ve kadında eşitliği savunduğunu, mezhebine de "adliye" yani eşitlikçiler denildiğini belirtmektedir. Ona göre Mezdek kadın ve malları zorla tasarruf etmeyi mübah saydığı için etrafındaki insanlar artmıştır. Kubâd, Mezdek'e itaat ettiği için halk bu durumdan son derece muzdarip olmuştur.[52]

---

[48] İbnu'l-Cevzî, *el-Muntazam,* 107.

[49] Ebu'l-Hasen Ali b. Muhammed b. İbnu'l-Esîr eş-Şeybânî, *el-Kâmil Fi't-Târîh,* Thk. Ömer Abdusselam Tedmürî, Beyrut: Daru'l-Kitabi'l- Arabî, 1997), 1/377-397.

[50] *Nihayetul Ereb fî Ahbaru Furs vel Arab,* Tsh. Muhammed Taki Danışpejûh, (Tahran: Encümen-i Asar ve Mefâhir-i Ferhengî, 1375), 294-302.

[51] Ebû Amr Minhâcüddîn Osmân b. Sirâciddîn Muhammed el- Cürcânî, *Tabakât-ı Nâsırî*, Tsh. Abdulhayy Habibî, (Tahran: Dünyâ-yı Kitab, 1363), 1/164-165.

[52] Abdullah b. Ebu'l-Kasım Ömer Beyzâvî, *Nizâmu't-Tevârîh,* (Tahran: El Yazması Nüsha, Kayıt No: 8564, İran Meclis Kütüphanesi Belge No:10-2398), 23.

Mezdek'e "lanetullahi aleyh" diyen ve onu "saptıran" (gomrâh-konende) olarak nitelendiren Müstevfî (ö. 730/1330), Mezdek'in "uğursuz" düşüncelerinden dolayı herkesin Kubâd'da isyan ettiğini, bu nedenle onun azledildiğini belirtmektedir. Ona göre, Enûşîrevân dünyayı Mezdek'in şerrinden kurtararak halkı rahatlatmıştır.[53] Mezdek'e ilişkin anlatımlarını Bel'amî'den aldığını belirten Kazvînî (740/1340) ise Mezdek'in moğî[54] dininden başka bir din ortaya koymadığını, fakat onun haramları helalleştiren "İbahiyye" mezhebini ortaya koyduğunu belirtmektedir. *Eski Şahname* (Şahname-yi Kohen) adlı kitaptan alıntı yapan Kazvinî, Mezdek'e uyan Kubâd dönemini "uğursuz" olarak nitelendirmekte ve onun ölümü ile halkın huzura kavuştuğunu belirtmektedir. [55]

Klasik müelliflerin aksine modern araştırmacılar, Mezdek'e yönelik ona yöneltilen "mülk ve kadında ortaklığı savunduğu" ithamının insaflı olmadığı ve gerçeği yansıtmadığı görüşündedirler. Bunlara göre Mezdek, kadında eşitlik ilkesi ile herkesin aynı sayıda kadın ile evli olmasını savunmuştur. Zannedildiği gibi Mezdekizm aile kurumunu yok sayarak bütün kadınların ortak cinsi bir meta olarak kullanılmayı kast etmemiştir. Onlara göre Mezdek, şefkat, merhamet ve ahlaki ilkeleri ortaya koymuştur.[56] Bu görüşü savunanlara göre Mezdekîn temel hedefi siyasi, sosyo-ekonomik ve dini açıdan yozlaşan toplumu ahlakî-dinî ilkelerden hareket ederek ıslah etmek ve toplumsal adaleti ikame etmektir. Zira o dönemdeki üst sınıflar üretimin bir parçası olan alt sınıflara her türlü haksızlığı yapıyor ve temel insan haklarından mahrum bırakıyordu.[57]

Zühd hayatını önceleyen Mezdekîzm, toplumsal adalet ve sınıflar arası eşitlik ilkelerini gözetmiş gibi görünmektedir. Klasik kaynakların aktardığı "mal ve kadında eşitlik" gibi söylemlerin doğru olması durumunda eşit vatandaşlık, adaletin sağlanması gibi konularda belirli bir işlev görmekle beraber; mülkiyet hakkı, aile sahibi olma hakkı ve mal ve neslin korunmasının temin edilmesi gibi alanların ihlal edilmesini de beraberinde getirmiştir.[58] Fakat giriş kısmında da işaret edildiği gibi Mezdekizm ile ilgili bütün verileri onların düşmanları veya muhalifleri konumunda olanlar tarafından aktarılmıştır. Bu açıdan onların "mal ve kadında ortaklığı savunduğu" şeklindeki kaynakların ortak aktarımını farklı yorumlamakta fayda vardır. Bilindiği gibi Mecûsîlikte kaynağını Avestâ'dan alan bir sosyal sınıf sistemi vardır. Sasaniler döneminde alt sınıflar üst sınıfların her türlü zulmüne maruz kalmıştır. Muhtemelen Mezdek haksız yere zenginleşen ve alt kesimleri ezen sınıfların imtiyazlarını elinden almak için Zerdüştîliği yeniden yorumlamıştır. "Kadında ortaklık" meselesine gelince, kendilerini necip bir millet olarak gören Âriler, neslin bozulmaması için diğer milletlerden kadınlarla evlenmeyi hoş görmüyorlardı. Keza üst sınıflar da soy bağının alt sınıflarla karışmaması için alt sınıflarla evlenmeyi doğru bulmuyorlardı. Muhtemelen Mezdek evlilikte sosyal sınıfların engel teşkil etmemesini telkin etmiştir. Farklı bir ifade ile sosyal tabakalara göre yapılanmış hiyerarşik

[53] Hamdullah b. Tacuddin Mustavfî el-Kazvînî, *Tarîh-i Guzîde*, Tsh. Abdulhusayn Nevâî, (Tahran: Emir Kebir, 1387), 115-116.
[54] Mecûsîliğe "Zerdüştî"liğin yanında Moğî adı da verilmiştir. Mecûsî din adamlarına moğ ç. Moğân veya mobed ç. mobedân adı verilmiştir.
[55] Şerefuddîn Fazlallah-ı Hüseynî-yi Kazvîni, *el-Mu'cem Fi Asari Muluki'l-Acem,* Tsh. Ahmed Futûhî-Neseb, (Tahran: Encümenî Âsâr ve Mefâhir-i Ferhengî, 1383), 431-432.
[56] Sengârî, "Mezdek", 173-176.
[57] Fâzılî, "Nehzet-i Mezdekîyye"
[58] Muhammed Cevâd Câvîd – Atiyye Sâdât Safavî Sehî, "Berresî-yi Câygâh-ı Hukuk-ı Şehrvendî Der Mânizm ve Mezdekîzm", *Felsefe-yi Hukuk* 1/2 (Kış-1401), 51 (ss, 51-72)

yapının farklı sınıflar arası evliliklere engel teşkil etmemesini savunmuştur. Mezdek'in düşmanları da alt sınıfların, üst sınıflardan olan kadınlarla evlenmesine cevaz vermesini kadında ortaklık olarak çarpıtarak aktarmışlardır. Enûşirevân döneminde yazılan Hudaynâme adlı resmî Sasani tarih kitabını ve diğer Pehlevî metinleri esas alan İslam tarihi kaynakları[59] da Mezdek'in muhaliflerinin ağzı ile bu fikirleri aktarmışlardır. Öte taraftan doğu cephesinde Eftalitlerle, batıda ise Bizans ile yapılan savaşlarda çok fazla kayıp verildiğinden asker ihtiyacı şiddetle hissedilmekteydi. İşte Mezdek sınıflar arası evliliği teşvik etmek suretiyle nüfus artışını da sağlamak ve bu yönde bir planlama yapmak istemiş olmalıdır. Zaten araştırmacılar da devletin Mezdek'in düşüncesine olan şiddetli ihtiyacından dolayı Kubâd'ın ona intisap ettiğini, bu şekilde soylular ile mobedân sınıflarının nüfuzunu kırmak istediğini ısrarla vurgulamaktadırlar. [60]

Çağdaş araştırmacılara göre, Mezdekîzm içtimaî bir hareket olup I. Kubâd mobedân (din sınıfı) ve vaspûhranın (soylular) nüfuzunı kırmak için Mezdekizm'i bir araç olarak kullanmıştır.[61] Aslında İslâm tarihi kaynaklarında da bu yaklaşımın doğru olduğuna dair karineler mevcuttur. Mesela; İbn Miskeveyh, "Mezdeklerin zenginlerden alıp fakirlere verdiğini, üst sınıfın gücünü kırıp alt sınıfı güçlendirdiği iddiasında bulunduklarını…"[62], Sealibî de, "fakirlerin Mezdek'i peygamber gibi sevdiğini"[63] ifade ederek zımnen bunu kabul etmişlerdir.

Kanaatimizce klasik İslam tarihi kaynaklarının Mezdek hadisesine yaklaşım noktasında en büyük eksikliği, hareketin sosyo-politik ve ekonomik arka planını iyi analiz etmemeleridir. Kaynakların naklettiği bilgiler esas alındığında Mezdek hareketini doğuran sebepler üç ana başlık altında sıralanabilir. Bunlardan birincisi Fîrûz döneminde (459-484) yedi yıl süren kuraklık ve kıtlıktır. İkincisi 484 yılında Eftalitlerle yapılan savaşta bazı aristokratlarla birlikte Fîrûz'un öldürülmesi, uzun süren savaşlar ve ağır savaş tazminatı neticesinde devlet hazinesinin boşalmasıdır. Üçünücüsü ise Halkın Sâsânîlerin sosyal sınıf sistemine karşı olan memnuniyetsizliği ve toplumsal tabaka sisteminin getirdiği hiyerarşik yapının sebep olduğu adaletsizliklerdir.[64] Ayrıca I. Kubâd döneminde 499-500 yıllarında çekirge sürülerinin saldırısı yüzünden ekinler harap olduğundan kıtlığın etkileri iyice derinleşmiştir. Bu nedenle Sâsânî toplumu açlıkla yüz yüze kalmıştır.[65] Bu gelişmeler halkın sistemden olan memnuniyetsizliğini artırdığından[66] acil bir eylem planına ihtiyaç vardı. Bu açıdan Kubâd'ın Mezdekizme intisap etmesini devletin bekası için atılmış bir adım olarak görmek gerekir. Ancak İslam tarihi kaynakları bu bilgileri Mecûsî kaynaklardan aldıklarından, onlarla aynı menfi bakış açısına sahiptirler.

---

[59] Revânân, "Mezdek", 119.
[60] Ekberi, "İlel-i İctimâî", 70.
[61] Richard Nelson Frye, *Asr-ı Zerrîn-i Ferheng-i İran*, Farsçaya Trc. Mes'ûd Receb-Niyâ (Tahran: Surûş, 1363), 150; Nina Pigulevskaya, *Şehrhây-ı İran Der Ruzgâr-ı Partiyân* ve Sâsânîyan, Farsçaya Trc. İnayetullah Rıza (Tahran: İntişarât-ı İlmi ve Ferhengî, 1372), 454; Nasır Râd, *Tarih-i Serzemîn-i Îlam*, (Tahan: İntişarat-ı Erganûn, 1374), 130.
[62] İbn Miskeveyh, *Tecârib*, 1/124, 128.
[63] Seâlîbî, *Tarih,* 389.
[64] Fazılî, "Nehzet-i Mezdek", 139-140.
[65] Ekber3i, "İlel-i İctimaî", 68.
[66] İsmail Sengârî- Ali Rıza Kerbâsî, "Berresî-yi İlel-i Şikilgîrî-yi İdealizm-i İnkılabî-yi Mezdek ve Te'sîr-i Ân Ber Ademi Muvaffakiyet-i İn Conboş", Pejuhışgâh-ı Ulum-ı İnsanı ve Mutalaat-ı Ferhengi, 6/2 (Kış-1395), 172.(163-190)

Kaynakların, din-devlet ilişkisi bağlamında İslâm öncesi İran ile ilgili anlatımları tamamen Pehlevî metinler çerçevesinde şekillendiği görülmektedir. Nitekim Pehlevî metinlerde Manî, Mezdek, Büyük İskender veya Zerdüştlükten sapma gösteren herhangi bir muhalif için "gocestek" (mel'ûn) terimini kullandığını gördüğümüzde olay biraz daha aydınlanmaktadır.[67] Bu yaklaşıma göre, devletin resmî din anlayışıyla uyumlu olmayan bütün din ve fırkaların ortadan kaldırılması padişahların asli görevidir. Bu manada bidatçı ve sapık fraksiyonlarla mücadelede Behrâm ve Enûşirevân öne çıkan iki hükümdardır. Burada her iki dinî-ictimaî hareketin mobedlerin baskısıyla ortadan kaldırıldığına[68] dikkat etmek gerekir. Taberî, halkın kendisinden memnun olduğu Behrâm'ın, kendisini Şeytanın dinine davet eden Mani'ye uymayarak atalarının yolundan gittiğini beirtirken,[69] Sealibî de halkın Maniheistleri ortadan kaldırdığı için Behrâm'dan memnun olduğunu savunmuştur.[70] İslâm tarihçileri, Mezdek hareketini ortadan kaldıran Enûşirevân'ın eski Mecûsî geleneklerini (Ortodoks Mecûsîlik) ihya ettiğini belirtmişlerdir.[71]

SONUÇ

Klasik İslam Tarihi kaynaklarının Mezdek'in şahsiyeti ve fikirlerine yaklaşımı tamamen menfi bir karakter arz etmektedir. Mezdek'in şahsına olumsuz herhangi bir lakap veya kötü bir unvan vermeyen müellifler dahi, onun görüşlerini şiddetle eleştirmişlerdir. Onlara göre Mezdek fikir ve düşünceleri ile toplumsal düzeni bozarak kaosa neden olduğundan, onun düşüncelerinden şiddetle kaçınmak gerekmektedir. Kaynaklar kronolojik bir şekilde ele alındığında Mezdek ve Mezdekimz'e yöneltilen eleştirilerin dozunun zamanla artarak beş ve altıncı asırda zirve yaptığı görülecektir. Yedinci asırdan itibaren de Mezdekimz'e yöneltilen suçlama ve ithamlar devam etmekle beraber ithamların tonunda bir düşüş olduğu görülecektir. Üçüncü asır müellifleri Mezdek'i "sapık" "inançsız" ve "mülhid" anlamında "zındık" olarak görmemektedirler. Fakat dördüncü asırdan itibaren o, zındıklıkla suçlanmıştır. Zındıklık kimi zaman *Avesta*'yı yorumlayan veya tefsir eden anlamında kullanılmışsa da ekseriyetle sapık ve dinden çıkan kişi anlamında kullanılmıştır. Beşinci asırdan itibaren ise Mezdek "zındık" ithamına ek olarak "haramları helalleştiren", "lanutullah", "köpek" gibi lakaplarla nitelendirilmiştir.

Mezdek'e yöneltilen eleştirilerin temelinde "mal ve kadında ortaklığı savunması", "Mecûsî dinin bazı uygulamalarını askıya alması", "bidatleri savunması", "haramları helalleştirmesi", Mecusîlerin ibadetgâhı niteliğindeki "ateşkedeleri işlevsiz bırakması", "alt sınıflar ile üst sınıfları eşitlemesi", "yalancı ve düzenbaz olması" gibi nedenler yatmaktadır. Ancak söz konusu suçlamalar tamamen Mezdek'e düşman olan Mecûsî din adamları ve Sâsânî kâtipleri (debîr) tarafından yazılan kitaplardan iktibas edildiği için insaf dairesinin dışında kalmaktadır.

---

[67] Âzerferenbeğ-i Ferrûhzâdan, *Mâtîkân-ı Gocestek-ı Ebâlîş,* Çev. İbrahim Mirza Nazır, (Tahran: Hîzmend, 1376), 1-7. bentler.
[68] el-Ya'kûbî, *Tarih,* 1/197.
[69] et-Taberî, *Tarih,* 2/53.
[70] Seâlîbî, *Tarih,* 319-320.
[71] et-Taberî, *Tarih*, 2/99; İbn Miskeveyh, *Tecârib*, 1/128; Ebu'l-Fidâ, *el-Muhtasar,* 1/87. (Bu konuda geniş bilgi için bkz. Veysi Turun, Oksidentalizme Giriş –İslam Medeniyetinde Öteki 9-13. Yüzyıllar, Ed. Fadıl Aygan –Necati Sümer –Emrah İstek- "İslam Tarihi Kaynaklarına Göre Antik İran", (İstanbul: Beyan Yayınları, 2023) 565-590.

İslam tarihi kaynakları satır aralarında Mezdekizm'i doğuran hadiselerin arka planına ışık tutacak bilgiler aktarmasına rağmen, olayın analiz edilmesinde konjonkturel şartları tamamen göz ardı etmişlerdir. Ortodoks Mecûsîliğin Mezdekizm'e bakışını esas aldıklarından Mezdek ve düşünceleri kötülenmiştir. Abbasiler ve Selçuklular dönemindeki bazı mezhep ve fırkaların devlete başkaldırmış olması da Mezdekizm'e olan menfi bakış açısını derinleştirmiştir. Çünkü bu fırkaların ya Mezdekimz'min bakiyesi olduğu ileri sürülmüş ya da bunların da din ve devlete zarar verdiği düşünülerek Mezdekizm'in ortadan kaldırıldığı gibi bunların da ortadan kaldırılması gerektiği düşünülmüştür. Bu noktada Mani ve Mezdek'e alan açan, onların düşüncelerinin yayılmasına göz yuman veya katkı sunan padişahlar şiddetle eleştirilmiştir. Mani'yi ortadan kaldıran Behram ile Mezdek'i ortadan kaldıran Enûşîrevân örnek hükümdarlar olarak takdim edilmiştir.

KAYNAKÇA

Bel'amî, Ebu Ali Muhammed b. Muhammed. *Tarihi Bel'amî- Tekmile ve Tercüme-i Tarih-i Taberî*. Tsh. Muhammed Takî. Tahran: Intışârat-ı Zuvvâr, 3. Baskı, 1375.

Beyzâvî, Abdullah b. Ebu'l-Kasım Ömer. *Nizâmu't-Tevârîh*, Tahran: İran Meclis Kütüphanesi Belge No:10-2398, El Yazması Nüsha, Kayıt No: 8564.

el-Bîrûnî, Ebû er-Reyhân Muhammed b. Ahmed. *el-Âsâru'l-Bâkiye /Maziden Kalanlar*, çev. D. Ahsen Batur. İstanbul: Selenge Yayınları, 2011.

Ebû Amr Minhâcüddîn Osmân b. Sirâciddîn Muhammed el- Cürcânî. *Tabakât-ı Nâsırî*. Tsh. Abdulhayy Habibî. 2 Cilt. Tahran: Dünyâ-yı Kitab, 1363.

ed-Dîneverî, Ebû Hanife Ahmed b. Davûd. *el-Ahabâru't-Tıvâl.* Thk. Abdulmun'im Amir Kahire: Dâru İhyâi'l-Kutubi'l-Arabî, 1960.

Ebu'l-Ferec el-Isfahanî. *el-Eğânî.* Thk. Semir Câbir. 24 Cilt. Beyrût: Daru'l-Fikr, ts.

Fazılî, Muhammed Takî. "Tahlîl-i Şahsiyet-i Mezdek ve Nehzet-ı Mezdekîyye". *Pejûhişnâme-yi Tarih*. 8/29 (Kış-1991), 127-147.

Ferrûhzâdan, Âzerferenbeğ. *Mâtîkân-ı Gocestek-ı Ebâlîş*. Çev. İbrahim Mirza Nazır. Tahran: Hîzmend, 1376.

Firdevsî, Ebu'l-Kasım-ı Tûsî. *Şâhnâme.* tsh. Celal-ı Halikî-Mutlâk – Mahmûd-ı Ümîd-Sâlâr. Newyork: Bunyâd-ı Mîrâs-ı İran, 2005.

Frye, Richard Nelson. *Asr-ı Zerrîn-i Ferheng-i İran.* Çev. Mes'ûd Receb-Niyâ , Tahran: Surûş, 1363.

Gerdîzî, Abdulhay b. Dahhâk. *Zeynu'l-Ahbâr / Tarih-i Gerdîzî.* Tsh. Abulhay Habîbî. Tahran: Dunyây-ı Kitab, 1363.

Muhammed b. Ahmed b. Yusuf el-Harizmî, *Mefâtihu'l-Ulûm,* thk. İbrahim Ebyârî, Beyrût: Dâru'l-Kitabi'l-Arabî, 1989.

İbnu'l-Cevzî, Abdurrahman b. Ali b. Muhammed. *el-Muntazam Fî Tarihi Mulûk ve'l-Ümem.* Tsh. Nuaym Zerzûr. Beyrût: Dâru Kutubi'l-İlmiyye, 1995.

İbnu'l-Esîr, Ebu'l-Hasen Ali b. Muhammed b. Muhammmed b. Abdulkerim eş-Şeybânî. *el-Kâmil Fi't-Târîh,* Thk. Ömer Abdusselam Tedmürî, 4 Cilt. Beyrut: Daru'l-Kitabi'l-Arabî, 1997.

İbn Kuteybe, Abdullah b. Müslim b. Kuteybe ed-Dîneverî, *el-Meârif,* Thk. Servet Ukkâşe, Kahire: el-Hey'etu'l-Mısriyyetu'l-Âmme li'l-Kitab, 1992.

İbn Miskeveyh, Ahmed b. Muhammed. *Tecaribu'l-Umem ve Te'âkibu'l-Himem.* Thk. Seyyid Kesrevî Hasan. 8 Cilt. Beyrût: Dâru'l-Kutubu'l-İlmiyye, 2003.

İbn Şâdî, Esedâbâdî-yi Hemedânî. *Mucmelu't-Tevârîh ve'l-Kasas,* Tsh. Meliku'ş-Şuara Behâr, Tahran: Kelâley-i Hâver, ts.

İsfahanî, Hamza b. Hasan, *Târîhu Sinî Mulûki'l-Arz ve'l-Enbiyâ/Tarih-i Peyâmberân ve Şâhân.* Çev. Cafer Şuâr. Tahran: İntişârât-ı Bunyâd-ı Ferheng-i İran, 1346.

Kazvînî, Şerefuddîn Fazlallah-ı Hüseynî. *el-Mu'cem Fi Asari Muluki'l-Acem.* Tsh. Ahmed Futûhî-Neseb. Tahran: Encümenî Âsâr ve Mefâhir-i Ferhengî, 1383.

Kummî, Hasan b. Muhammed b. Hasan. *Tarih-i Kum*, Çev. Hasan b. Abdu'l-Melik el-Kummî, Tsh. Cemalu'd-Dîn Tahranî. Tahran: İntişarât-ı Tûs, 1361.

Makdîsî, Mutahhir b. Tahir. *el-Bed' ve't-Tarih.* 6 Cilt. Kahire: Mektebetu's-Sekâfetu'd-Dîniyye, ts.

Mes'ûdî, Ebu'l-Hasan Ali b. el-Hüseyin. *Murûcu'z-Zeheb ve Meadinu'l- Cevher.* Çev. Ebu'l-Kasım Pâyende. 2 Cilt. Tahran: İntişârât-ı İlmî ve Ferhengî,1396.

Mufteherî, Hüseyin - Hüseyin Zemanî. *Tarih-i İran Ez Vurud-ı Muselmanan Ta Pâyân-ı Tahirîyân*. Tahran: Sazman-ı Mutalaa ve Tedvin-ı Dânışgâh hâ, 1395.

Mustavfî, Hamdullah b. Tâcuddîn Mustavfî el-Kazvînî, *Tarîh-i Guzîde,* Tsh. Abdulhusayn Nevâî. Tahran: Emir Kebir, 1387.

Nihayetul Ereb fi Ahbaru Furs vel Arab, Tsh. Muhammed Takî Danışpejûh, Tahran: Encümen-i Asar ve Mefâhir-i Ferhengî, 1375.

Nizâmu'l-Mülk, Hasan b. Ali et-Tusî. *Siyasetnâme.* Tsh. Murtaza Müderrisî, Tahran: Zuvvâr, 1344.

Pigulevskaya, Nina. *Şehrhây-ı İran Der Ruzgâr-ı Partiyân ve Sâsânîyan.* Çev. İnayetullah Rıza. Tahran: İntişarât-ı İlmi ve Ferhengî, 1372.

Nasır Râd. Tarih-i Serzemîn-i Îlam. Tahan: İntişarat-ı Erganûn, 1374.

Revânân, Davud - Şehrâm Celîlîyân. "Şahsiyet-i Mezdek Der Mutûn-ı İslâmî". *Faslnâme-yi Cundîşâpûr-ı Dânışgâh-ı Şehîd Çemrân-ı Ehvâz* 1/2 (Yaz 1394), 111-122.

Seâlibî, Abdulmelik b. Muhammed b. İsmail en-Nîşâbûrî. *Ğureru Ahbari Muluku'l-Furs/Tarihu Seâlibî.* Çev. Muhammed Fedâilî. Tahran: Neşr-i Nukre, 1368.

Sengârî, İsmail - Ali Rıza Kerbâsî. "Berresî-yi İlel-i Şikilgîrî-yi İdealizm-i İnkılabî-yi Mezdek ve Te'sîr-i Ân Ber Ademi Muvaffakiyet-i İn Conboş", *Pejûhışgâh-ı Ulum-ı İnsanı ve Mutalaat-ı Ferhengî* 6/2 (Kış-1395), 163-190.

Sıddıka Ekberî, "İlel-i İctimâî-yi Zuhûr-ı Mezdek", *Dânışnâme,* (2008), 61-97.

Ya'kûbî, Ahmed b. İshâk. *Târih-u'l-Ya'kûbî.* Farsçaya Trc. Muhammed İbrahim Ayetî. 2 Cilt. Tahran: İntişarât-ı İlmî ve Ferhengî, 1395.

FARKLI DİNLERİN BİRLİKTE YAŞAMA KÜLTÜRÜNÜN BİR YANSIMASI: YEZD ŞEHRİ

A REFLECTION OF THE CULTURE OF LIVING TOGETHER OF DIFFERENT RELIGIONS: YAZD CITY

Dr. Öğr. Üyesi Veysi TURUN,
Hakkâri Üniversitesi, İlahiyat Fakültesi, İslam Tarihi ve Sanatları Bölümü
ORCID NO: 0000-0002-0873-6771

ÖZET

Hz. Ömer Dönemi'ndeki (13-24/634-644) fetihlerden sonra Zerdüştlerin yoğun göçüne maruz kalan Yezd şehri hicrî ilk iki asırda büyük oranda İslamlaşmıştır. Ancak özellikle Fars ve Kirman eyaletlerinin III-IV-/ IX-X. yüzyılda İslamlaşmasından sonra buralardan göç alarak Mecûsîliğin en önemli dinî ve sosyal yaşam merkezi olmuştur. 846/1442 yılında Hindistan Parsîlerinin İran Zerdüştleri ile diyaloğa geçmesinden sonra bu kent Hindistan'daki Mecûsî topluluğa da dinî rehberlik yapmıştır. Ayrıca Yezd kentinde önemli oranda bir Yahudi azınlık nüfus da mevcuttur. Yezd'teki Müslüman, Mecûsî ve Yahudiler arasındaki ilişkiler tarihsel süreçte bazen inişli çıkışlı bir seyir izlemişse de bu şehir, farklı dinlerin birlikte barış içinde yaşadığı örnek bir yerleşim birimi olarak öne çıkmaktadır.

Mekke şehrinde ortaya çıkan İslâm, esasen şehir ve kent kültürüne büyük önem vermektedir. İslâm'ın öğretilerine bakıldığında, onun bir "şehir/medeniyet dini" olarak tavsif edilebileceği de görülecektir. Zira şehir ortamında doğup gelişen İslâm, birlikte yaşama kültürünün önemli bileşenlerinden olan farklı dinî ve toplumsal yapılara önem vermiştir. Bu açıdan İslâm "zımmî" hukuku ile farklı din ve kültürlerin yaşamlarını devam ettirmelerini garanti etmiştir.

Günümüzde de önemli tarihî şehirlerden biri olan Yezd, aynı zamanda dünyanın kerpiçten yapılma en büyük kenti olma özelliğini de taşımaktadır. Farklı üç dine ev sahipliği yapması şehrin mimarisine de etki etmiştir. Yezd; cami, sinagog/havra, âteşkede ve diğer dinî-sosyal kurumları ile bir yandan şehrin mimarisini zenginleştirirken, diğer yandan farklı din ve kültürlerin aynı şehirde birlikte yaşamasının canlı tanıklığını yapmaktadır. Buradaki okullar başta olmak üzere su kuyuları, hayratlar ve diğer birçok sosyal kurumdan üç dinin müntesipleri yararlanabilmektedir. Farklı kültür ve dinlerin "karşılıklı saygı" çerçevesindeki yaklaşımları, kentin barış iklimine katkı sunmaktadır.

Tebliğimize kaynaklık eden söz konusu ortam tahlil, tenkit, mukayese ve betimleme yöntemleri ile ele alınmaktadır. İslâm medeniyetinin engin hoşgörüsünün bir tezahürü olan birlikte yaşama kültürü, Yezd örneğinde ele alınmaktadır. Dinî kimliklerin şehrin sosyal hayatı, mimarisi ve kurumları üzerindeki yansımalarının ele alınması çalışmamızı özgün ve önemli kılmaktadır. Bu bağlamda Yahudi ve Mecûsîlere ait mabetlerin Müslümanların cami ve diğer dinî kurumları ile yan yana olması, İslâm hoşgörüsünün şehir yaşamı üzerindeki bir yansıması olarak görülmektedir.

Anahtar Kelimeler: İslâm Tarihi, Medeniyet, Şehir, Yezd, Birlikte Yaşama Kültürü, Dinî Kurumlar, Mimari.

ABSTRACT

The city of Yazd, which was subjected to intense migration of Zoroastrians after the conquests during the Period of Caliph Omar (13-24/634-644), was largely islamized in the first two centuries of the Hijra. But in particular, following the Islamization of especially the provinces of Fars and Kerman in III-IV-/ IX-X centuries, it became the most important religious and social life center of Zoroastrianism by immigrating from these places. In 846/1442, after the Parsis of India started a dialogue with the Zoroastrians of Iran, this city also provided religious guidance to the Zoroastrian community in India. There is also a significant Jewish minority population in the city of Yazd. Although the relations between Muslims, Zoroastrians and Jews in Yazd have sometimes followed a bumpy course in the historical process, this city stands out as an exemplary settlement where different religions live together in peace.

Islam, which emerged in the city of Mecca, attaches great importance to the city and urban culture. When we look at the teachings of Islam, it will be seen that it can be recommended as a "city/civilization religion". Because Islam, which was born and developed in the urban environment, gave importance to different religious and social structures, which are important components of the culture of living together. In this respect, Islam has guaranteed the survival of different religions and cultures with its "dhimmi" law.

Yazd, which is one of the important historical cities today, is also the largest city in the world made of mud bricks. The fact that it is home to three different religions has also affected the architecture of the city. Yazd enriches the architecture of the city with its mosques, synagogues, masjid/*âteskeda* and other religious-social institutions, on the one hand, and on the other hand, it bears witness to the coexistence of different religions and cultures in the same city. Followers of the three religions can benefit from the schools, water wells, charities and many other social institutions. The approaches of different cultures and religions within the framework of "mutual respect" contribute to the peaceful climate of the city.

The environment in question, which is the source of our communiqué, is discussed with analysis, criticism, comparison and description methods. The culture of coexistence, which is a manifestation of the vast tolerance of Islamic civilization, is discussed in the example of Yazd. Addressing the reflections of religious identities on the social life, architecture and institutions of the city makes our study unique and important. In this context, the fact that the temples of the Jews and the Zoroastrians are side by side with the mosques and other religious institutions of the Muslims is seen as a reflection of Islamic tolerance on the life of the city.

Keywords: Islamic History, Civilization, City, Yazd, Culture of Coexistence, Religious Institutions, Architecture.

EXPLORING THE BENEFITS OF PROPOLIS SUPPLEMENTATION ON BRAIN HEALTH: CHRONIC STRESS AND OXIDATIVE STRESS IN THE PREFRONTAL CORTEX AND HIPPOCAMPUS

Imane Kherrab, Miloud Chakit, Abdelhalim Mesfioui, Aboubaker Elhessni.
Neuroscience, Neuroimmunology and Behavior Unit, Biology and Health Laboratory, Department of Life Sciences, Faculty of Sciences, Ibn Tofail University, Kenitra, Morocco.

ABSTRACT

Collected evidence highlights the strong effect of propolis due to its benefits on neurobiological enhancement. Chronic stress in prepuberty and adolescence periods has critical effect in adult age inducing various diseases, mood disorders and inflammatory pathologies. This study aims to investigate the effect of unpredictable chronic mild stress (UCMS) and methanolic extract of propolis (MEP) supplementation on nitric content as oxidative stress parameter. For this evaluation, rats were randomly divided into three groups including control group. Stressed group was exposed to UCMS for 6 weeks. The treated group received 200 mg/kg/day for 2 weeks. Our data shows that stress in prepuberty and adolescence increased the level of nitrite content in the prefrontal cortex and hippocampus. Thus, the supplementation with propolis effectively reversed these results. These findings suggest that the strong regulation effect of propolis extract is linked to its anti-oxidative properties.

Keywords. propolis, brain, unpredictable chronic mild stress, oxidative stress, antioxidant activity.

PROMISING INTERVENTION: THYME HONEY SUPPLEMENTATION AMELIORATES COGNITIVE FUNCTION IN HIGH FRUCTOSE-TREATED WISTAR RATS

Imane Kherrab, Miloud Chakit, Abdelhalem Mesfioui, Aboubaker Elhessni

Biology and Health Laboratory, Faculty of Sciences, Ibn Tofail University, Kenitra, Morocco

ABSTRACT

Thyme honey is known for its anti-inflammatory, analgesic and antibacterial capacity as well as its ability to promote wound healing. This study aims to evaluate the effect of honey supplementation memory ability in adolescence High Fructose diet (HFD) Wistar rats during prepuberty and adolescence. For this reason, we adopted experimental research carried out on 24 rats divided into 3 groups of 8 rats foreach, control group (C): receiving normal diet, group 2: fructose (F), treated with fructose 23% /day for6 weeks and group 3: Fructose + honey (FH), treating in 6 weeks fructose feeding combined to 2 weeks of thyme honey supplementation (5g/Kg/day). After 8 weeks of experience, working and recognition memory were evaluated using the Object Recognition (OR) Y-maze and Barne maze tests. Honey supplementation significantly increased the recognition index ($p < 0.01$; +67%) as compared with the HFD group and were able to prevent this effect on the memory induced by the HFD ($p < 0.01$). This may be due to a reduction in the production of factors of attacks and/or an increase in the synthesis of protective factors. Fructose diet alters body and organs weight, Honey supplementation decreased body weight. A fructose rich diet improves memory ability in rats. Honey administration could serve as potential therapeutic agents for memory impairment caused by HFD.

Keywords. Honey Supplementation, Memory, High Fructose Diet, Wistar Rats.

STUDY AND PREVENTION OF OCCUPATIONAL RISKS (CASE OF THE ELMALABIOD CEMENT PLANT)

[1]Mounia Taleb ,[2]Salima Taleb

[1]Environmental Laboratory, Mining Institute, Echahid Cheikh Larbi Tebessi University, Tebessa 12000,Algeria,

[2]Echahid Cheikh Larbi Tebessi University, Faculty of Natural and Life Sciences, Tebessa 12000,Algeria, talebsalima@yahoo.fr

ABSTRACT

The main purpose of safety is to eliminate unacceptable risks that could be responsible for physical injuries, harm to human health, or even death, degrade the environment and cause production losses. high cost. It is also methodologies to follow, technical means to deploy. For this, different methods can be used to determine the safety integrity level of a SIL safety instrumented function. This study is carried out at the Elmalabiod Tébessa cement plant. Having the objective of controlling professional risk in order to evaluate the SIL level in this company. Thus, providing an improvement in the operation and performance of its installations, as well as their security. In this study, we used the what-if method to identify all the scenarios and dissect their sequences, and we finalized our work by proposing a new risk management method, this is the HAZOP method.

Keywords: Occupational risk, prevention, What if method, HAZOP, Risk management,

SPATIAL VARIATIONS IN WATER QUALITY ANALYSIS FOR SUSTAINABLE ECOSYSTEM MANAGEMENT: A CASE STUDY OF DAYE ZERROUKA

Laiboud C*[1], Hachi.T[1], Essabiri. H[1], Zraouti A[2], El Adel. N[2], Abba.E.H[1]

1Higher school of Technology. Khenifra. Sultan Moulay Slimane University. Morocco
2 National Center of Hydrobiological and Pisciculture. Azrou. Morocco

ABSTRACT

The study of water quality is of vital importance in understanding the complex interactions between environmental and human factors and the associated biodiversity. In order to contribute to the sustainable management of one of the ecosystems in the Middle Atlas Ramsar complex, a study of water quality was carried out at 4 stations, S1, S2, S3 and S4, located successively upstream, downstream and on the right and left banks of Lake Zerouka.

The average results of the analysis of the parameters measured in situ show the same similarities at the 4 stations. The averages observed are (T°: 12.44°C, pH: 8.19, dissolved O2: 9.27mg/l and electrical conductivity: 567.72µs/cm).

For nitrogen nutrients in mg/l, the concentrations are successively (S1: 0.124; S2: 0.14; S3: 0.122; and S4:

0.124) for ammonium (0.07; 0.087; 0.082 and 0.082), for nitrites (S1: 2.55; S2: 2.02; S3: 2.44 and S4: 2.47) for nitrates. For orthophosphates, the concentrations are (0.65; 0.99; 0.64 and 0.63). For the geochemical facies parameters, the total hardness in °F is (40; 42.26; 40.8 and 39.6). The average calcium hardness in mg/l is (92.32; 109.6; 69.64 and 69.64) and the average magnesium hardness is 41.2; 35.9; 46.5 and 41.5). The results obtained show that water quality varies from one station to another and meets the quality standards for salmon and astaciculture farming in Morocco.

A COMPREHENSIVE STUDY ON THERMAL BARRIER COATING TECHNIQUES IN HIGH TEMPERATURE APPLICATIONS

Aniekan Essienubong Ikpe
Department of Mechanical Engineering, Akwa Ibom State Polytechnic, Ikot Osurua, PMB. 1200, Nigeria.
ORCID ID: 0000-0001-9069-9676

Imoh Ime Ekanem
Department of Mechanical Engineering, Akwa Ibom State Polytechnic, Ikot Osurua, PMB. 1200, Nigeria.
ORCID ID: 0000-0002-8973-9260

Emem Okon Ikpe
Department of Science Technology, Akwa Ibom State Polytechnic, Ikot Osurua, PMB 1200, Nigeria.
ORCID ID: 0000-0001-8093-9904

Abstract
High temperature applications, such as gas turbines, aircraft engines, and industrial furnaces, require materials that can withstand extreme heat and thermal cycling. Thermal barrier coatings (TBCs) are commonly used to protect components in these applications from high temperature degradation. TBCs are typically applied to the surface of components to provide thermal insulation and reduce heat transfer, thereby extending the service life of the components. This paper presents a comprehensive study on different TBC techniques used in high temperature applications. The methodology of this study involved a comprehensive review of existing literature on TBC techniques used in high temperature applications. This review included studies on different types of TBC materials, deposition methods, and performance evaluations. In addition, data from relevant studies were analysed to assess the effectiveness of different TBC techniques in protecting components from high temperature degradation. Findings of the study revealed that there are several TBC techniques that are commonly used in high temperature applications. These techniques include electron beam physical vapour deposition (EB-PVD), atmospheric plasma spraying (APS), and sol-gel coating. Each of these techniques has its own advantages and limitations in terms of thermal insulation, adhesion strength, and durability. EB-PVD is known for its high thermal insulation properties and excellent adhesion strength, making it suitable for high temperature applications. APS, on the other hand, is a cost-effective technique that can be used for large-scale production of TBCs. Sol-gel coating offers good thermal insulation and corrosion resistance, but may have lower adhesion strength compared to other techniques. Findings of the study suggest that the choice of TBC technique should be based on specific requirements of the applications, such as temperature range, thermal cycling conditions, and component geometry in order to protect components from high temperature degradation. Further research is needed to optimize TBC techniques for specific high temperature applications and improve their performance in harsh environments.

Keywords: Thermal barrier coating, Thermal insulation, Extreme heat, Thermal cycling, Heat transfer.

1. Introduction
There is an important need to enhance the thermo-mechanical performance of systems operating in extremely hot and corrosive environments. The heat that equipment produces reduces its

useful life if it is not removed promptly. Thermal barrier coatings (TBCs) are effective thermal resistance coatings that shield heat-affected systems from surface deterioration. Thermal barrier coatings have a high thermal resistance, which makes heat transfer difficult. Engine blades in power plants, commercial aviation engines, gas turbine flame tubes, rocket engine injectors, and semiconductor substrates are all treated with thermal barrier coatings (Tejero-Martin et al., 2019). Gas turbine combustors and turbines, as well as components used in the control of exhaust heat in automobiles, are examples of components that frequently have metallic surfaces treated with TBCs, an advanced materials system. TBCs are multilayer coatings that are applied to the substrate of interest and consist of a metallic bondcoat and a ceramic topcoat. As a result of its low thermal conductivity and strain compliant ceramic structure, the ceramic topcoat offers thermal protection. The bondcoat not only increases adhesion by matching thermal expansion, but it also forms an oxidation barrier, resulting in the formation of a thermally generated oxide (TGO), a slow-growing oxide, like aluminum oxide (Vassen et al., 2009). The ceramic topcoat for thermal barrier coatings has to match the substrate's coefficient of thermal expansion and have a low thermal conductivity (<2 W/m/K), however there are other compositions that may be used to make these coatings. Topcoat ceramics with 7% yttria stabilized zirconia (7YSZ) are the most popular choice for thermal barrier coatings. Low thermal conductivity, phase stability, and erosion resistance are all qualities that 7YSZ possesses to a good degree (Pakseresht et al., 2020). Materials such as MCrAlY compositions and aluminides from the platinum group are commonly used as bondcoats. Ceramic topcoats are often applied using electron beam-physical vapor deposition (EB-PVD) or plasma spray, whereas TBC bondcoat layers can be produced using chemical or physical deposition processes. Coatings with microstructures that are adaptable to specific applications may be produced by either of these methods; they are erosion resistant, have low thermal conductivity, and are strain compliant (Guo et al., 2023). Coatings of thermally insulating materials, ranging in thickness from 100 μm to 2 mm, protect components from high and sustained heat loads and may withstand a significant temperature differential between the load-bearing metals and the coating surface. These coatings improve the life of parts by minimizing oxidation and thermal fatigue, allowing for greater operating temperatures while limiting the heat exposure of structural components. Working fluid temperatures greater than the melting point of the metal airfoil can be achieved in some turbine applications with the help of TBCs and active film cooling. There is a strong incentive to create new and improved TBCs since there is a growing need for more efficient engines that can run at higher temperatures, have longer lifespans, and thinner coatings to decrease parasitic mass for moving and rotating components. Heat shields and TBCs have comparable material requirements; however, emissivity is typically more important in the latter use. When tested in harsh thermo-mechanical conditions, an effective TBC must adhere to specific standards (Shi et al., 2020). To handle stresses caused by thermal expansion when heated and cooled, a TBC coating must have sufficient porosity and its thermal expansion coefficients must be properly matched to those of the metal surface. In order to keep the coating from cracking or spalling due to the large volume changes that occur during phase shifts, phase stability is necessary. Parts that spin, move, or come in contact with air must have good mechanical qualities, and air-breathing engines must have oxidation resistance as well. For this reason, a TBC needs to have a high melting point, not undergo phase transformation between room temperature and operating temperature, have a low thermal conductivity, be chemically inert, have a similar thermal expansion match with the substrate, adhere well to the substrate, and have a low sintering rate for a porous microstructure in order to be effective (Padture et al.,

2002). Ceramic materials often possess the necessary qualities, which significantly restricts the range of materials that may be utilized. When gas turbine engines reach their maximum working temperatures-which can reach 700 °C-a thermally-grown oxide (TGO) layer is formed as a result of bond-coat oxidation. For many high-temperature uses, the TGO layer will inevitably occur; hence, thermal barrier coatings are often engineered to promote uniform and gradual TGO layer growth (Grilli et al., 2021; Sinha et al., 2022). In this kind of TGO, the structure has a low oxygen diffusivity, which means that metal diffusion from the bond-coat, not oxygen diffusion from the top-coat, controls continued development.

2. Historical Development of TBCs

The history of TBCs can be traced back to the early 20th century, when researchers began exploring ways to improve the thermal resistance of materials used in high-temperature applications. One of the earliest developments in TBC technology can be attributed to the work of Robert C. Tucker, who in the 1950s pioneered the use of ceramic coatings to protect turbine blades in gas turbine engines (Falak and Grzegorz, 2023). These early coatings were primarily made of alumina or zirconia, and were applied using techniques such as plasma spraying or physical vapour deposition. Over the years, researchers continued to refine and improve TBCs, leading to the development of more advanced coatings with enhanced thermal and mechanical properties. Another key historical development in TBCs can be traced back to the 1960s when researchers began exploring the use of ceramic materials as thermal insulators. This led to the development of the first generation of TBCs, which were primarily based on yttria-stabilized zirconia (YSZ) coatings (Wei et al., 2023). In the 1980s, the introduction of yttria-stabilized zirconia (YSZ) as a TBC material revolutionized the industry, as it offered superior thermal insulation and resistance to thermal cycling. This breakthrough paved the way for the widespread adoption of TBCs in gas turbine engines, where they are now used to protect components such as turbine blades, combustors, and exhaust systems (Iqbal and Moskal, 2023). In addition to aerospace applications, TBCs have also found use in power generation, automotive, and other high-temperature industries. As the demand for more efficient and durable TBCs grew, researchers started to investigate new materials and coating techniques. This led to the development of second-generation TBCs, which incorporated advanced ceramics such as rare earth oxides and pyrochlores. These materials offered improved thermal stability and resistance to thermal cycling, making them ideal for high temperature applications in aerospace, power generation, and other industries (Mathanbabu et al., 2021). In recent years, there has been a shift towards the development of third-generation TBCs, which aim to further enhance the performance and durability of coatings. This has been achieved through the use of novel materials such as thermal barrier coatings with self-healing properties, as well as advanced deposition techniques such as electron beam physical vapour deposition (EB-PVD) and plasma spray processes. Overall, the evolution of TBCs has been driven by the need to address the challenges posed by high temperature applications, such as thermal stress, oxidation, and corrosion. By continuously improving the materials and techniques used in TBCs, researchers have been able to enhance the efficiency and reliability of components operating in extreme heat environments (Monda el al., 2021). The history and evolution of thermal barrier coatings have been marked by significant advancements in materials, techniques, and performance. It is a testament to the ingenuity and innovation of researchers and engineers in the field of materials science. From humble beginnings in the early 20th century to their widespread use in modern industrial applications, TBCs have come a long way in enhancing the performance and efficiency of critical components (Bogdan and Peter, 2024). As industries continue to push the boundaries of high temperature applications, the

development of TBCs will play a crucial role in ensuring the reliability and efficiency of components operating under extreme heat conditions.

3. Advancements in the field of TBCS

Over the years, significant advancements have been made in the development of TBCs, leading to improved thermal insulation, durability, and reliability as well as the emergence of new materials, coating techniques, and performance enhancements. These coatings protect the underlying components from extreme temperatures, corrosion, and wear, thereby extending their service life and reducing maintenance costs. The various advancements in the field of TBCS are highlighted as follows:

i. One of the key ground-breaking advancements in TBCs is the use of novel materials with superior thermal and mechanical properties. For instance, the introduction of yttria-stabilized zirconia (YSZ) as a topcoat material has significantly enhanced the thermal resistance and thermal conductivity of TBCs. YSZ has a high melting point, excellent thermal shock resistance and thermal insulation properties, high temperature stability, good adhesion to substrate materials and low thermal conductivity, making it an ideal choice for high temperature applications. Additionally, the incorporation of rare earth oxides, such as gadolinium and cerium, into the YSZ matrix has further improved the thermal stability and erosion resistance of TBCs. The development of YSZ-based TBCs has significantly improved the thermal protection of components in gas turbines, diesel engines, jet engines, industrial furnaces and other high-temperature based components (Chen, 2006; Banerjee et al., 2023).

ii. Another important advancement in TBCs is the development of advanced deposition techniques, such as electron beam physical vapour deposition (EB-PVD) and atmospheric plasma spraying (APS). These techniques allow for the precise control of coating thickness, microstructure, and composition, resulting in improved adhesion, thermal insulation, thermal barrier performance, durability and erosion resistance. EB-PVD, in particular, has been widely adopted in the aerospace industry for its ability to produce dense, columnar microstructures with low thermal conductivity and high thermal shock resistance, while APS is preferred for its cost-effectiveness and scalability in industrial applications (Mehta et al., 2022; Kadam et al., 2022).

iii. The incorporation of novel materials such as rare earth oxides, ceramic composites, and nanomaterials has led to the development of TBCs with enhanced thermal and mechanical properties. For example, the addition of rare earth oxides like gadolinium zirconate (GZO) has been shown to improve the thermal stability and erosion resistance of TBCs, making them suitable for harsh operating conditions. Similarly, the use of ceramic composites and nanomaterials has enabled the development of TBCs with superior thermal conductivity, oxidation resistance, and mechanical strength (Zhu et al., 2004; Ma et al., 2023).

iv. The integration of thermal barrier coatings with other advanced materials, such as environmental barrier coatings (EBCs) and bond coats, has led to synergistic effects in enhancing the overall performance and durability of high temperature components. EBCs are designed to protect TBCs from hot corrosion, oxidation, and thermal cycling, while bond coats provide a strong bond between the TBC and the substrate material. By optimizing the composition and microstructure of these coatings, researchers have been able to achieve superior thermal protection and mechanical integrity in harsh operating conditions (Qian et al., 2024; Chen et al., 2019).

The advancements in thermal barrier coatings have revolutionized the field of high temperature applications by providing enhanced thermal protection, durability, and reliability. The use of

novel materials, advanced deposition techniques, and integrated coating systems has paved the way for improved performance and efficiency in high temperature based components. As research in this field continues to evolve, it is expected that further innovations will be made to address the challenges of higher operating temperatures, longer service life, and reduced environmental impact.

4. Selection Criteria for TBCs in High-temperature Applications

The selection of appropriate TBCs is essential to ensure the longevity and performance of these components under extreme operating conditions. The key selection criteria for TBCs in high-temperature applications and the importance of considering these factors in the decision-making process are as follows:

i. One of the primary considerations in selecting TBCs for high-temperature applications is the thermal stability of the coating material. TBCs must be able to withstand the high temperatures and thermal cycling experienced in these environments without undergoing significant degradation. Materials with high melting points and low thermal conductivity, such as yttria-stabilized zirconia (YSZ), are commonly used for TBCs due to their excellent thermal stability (Minneci et al., 2021).

ii. Another important criterion for TBC selection is the adhesion strength between the coating and the substrate material. Poor adhesion can lead to delamination and spalling of the coating, compromising the protection of the underlying component. Various techniques, such as surface roughening and the use of bond coats, can be employed to improve the adhesion of TBCs to the substrate (Viana and Machado, 2009).

iii. Furthermore, the mechanical properties of TBCs, such as hardness and toughness, are critical factors to consider in high-temperature applications. TBCs must be able to withstand mechanical stresses, such as thermal expansion and contraction, without cracking or failing. Coating materials with high hardness and toughness, such as ceramic-metal composites, are often preferred for these applications (Scotson et al., 2024)

iv. In addition to thermal stability, adhesion strength, and mechanical properties, the environmental resistance of TBCs is also an important consideration. TBCs must be able to withstand corrosive gases, thermal shocks, and other environmental factors present in high-temperature applications. Coating materials with good chemical resistance, such as alumina-based TBCs, are commonly used in these environments.

The selection of TBCs for high-temperature applications is a complex and critical process that requires careful consideration of various factors, including thermal stability, adhesion strength, mechanical properties, and environmental resistance. By evaluating these criteria and choosing TBCs that meet the specific requirements of the application, engineers and designers can ensure the long-term performance and reliability of high-temperature components.

5. Materials for the Fabrication of TBCs

TBCs are designed to provide thermal insulation, reduce heat transfer, and increase the lifespan of the components. Several key materials are used for the fabrication of TBCs, each with unique properties and advantages.

i. One of the most commonly used materials for TBCs is yttria-stabilized zirconia (YSZ). YSZ is known for its high thermal stability, low thermal conductivity, and excellent resistance to thermal shock. It is often used as the topcoat in TBC systems due to its ability to withstand high temperatures and provide effective thermal insulation. Additionally, YSZ can be easily deposited using techniques such as plasma spraying or

electron beam physical vapour deposition (EB-PVD), making it a versatile material for TBC fabrication (Fang et al., 2022).

ii. Another important material for TBCs is bond coat, which is used to improve the adhesion between the substrate and the topcoat. Nickel-based superalloys are commonly used as bond coats due to their high temperature strength, oxidation resistance, and compatibility with YSZ topcoats. These materials help to prevent delamination and spalling of the TBC system under thermal cycling conditions, ensuring the longevity and performance of the coated components (Xue et al., 2023).

iii. Alumina, also known as aluminum oxide ($Al2O_3$), is a widely used material in TBCs due to its high melting point, excellent thermal conductivity, and chemical stability. Alumina-based TBCs have been shown to provide effective thermal insulation and protection against oxidation in high-temperature environments. Additionally, alumina can be easily processed into thin films, making it a suitable material for coating applications (Shanmugavealyutham and Kobayashi, 2007).

iv. Mullite, a compound of alumina and silica ($Al6Si_2O1_3$), is another material that has gained attention for TBCs due to its low thermal conductivity and high temperature stability. Mullite-based TBCs have been found to exhibit superior thermal insulation properties compared to other materials, making them ideal for use in demanding thermal environments. Furthermore, mullite has good mechanical strength and resistance to thermal shock, making it a reliable choice for TBC applications. Mullite-based materials provide high-temperature strength and resistance to thermal shock (Belmonte, 2006).

v. Rare earth oxides, such as yttria ($Y2O_3$) and ceria (CeO_2), have also been investigated for TBCs due to their unique properties, including high thermal expansion coefficients and excellent thermal stability. Yttria-stabilized zirconia (YSZ) is a commonly used rare earth oxide material in TBCs, as it exhibits low thermal conductivity and high temperature resistance. Ceria-based TBCs have also shown promise in providing effective thermal insulation and protection against oxidation in high-temperature environments. Rare earth oxides, such as gadolinium zirconate, are known for their low thermal conductivity and excellent phase stability at high temperatures, making them suitable for TBC applications in extreme environments (Khan et al., 2021).

Overall, the selection of materials for TBC fabrication depends on the specific requirements of the application, including temperature range, thermal cycling conditions, and performance expectations. By utilizing a combination of key materials such as YSZ, bond coats, and other ceramic compounds, engineers can design TBC systems that effectively protect components from high temperatures and extend their operational lifespan (Karaoglanli, et al., 2023). The continuous development and optimization of TBC materials will further enhance the performance and reliability of coated components in various industrial applications.

6. Thermal Barrier Coating Layout

Modern materials known as thermal barrier coatings (TBCs) can include numerous layers, with each layer contributing to the overall system's improved performance and longevity. As seen in Figure 1, TBCs consist of four main layers: the metal substrate, the metallic bond coating, the thermally generated oxide layer, and the topcoat layer.

i. The metal substrate is the base material onto which the TBC is applied. It is typically made of nickel-based super-alloys or other high-temperature materials that are commonly used in aerospace and power generation industries. The substrate provides the structural support for the coating system and must have good mechanical properties

to withstand the thermal and mechanical stresses experienced during operation (Barwinska et al., 2023).

ii. The metallic bond coating is applied directly onto the metal substrate to improve the adhesion of the subsequent layers. This layer is typically made of materials such as nickel-chromium-aluminium alloys, which form a strong bond with both the substrate and the topcoat layer. The metallic bond coating also acts as a diffusion barrier, preventing oxidation of the metal and the migration of harmful elements from the substrate into the topcoat layer (Bogdan and Peter, 2024).

iii. The thermally grown oxide layer is a unique feature of TBCs that forms during the initial exposure to high temperatures. This layer consists of oxides of the metallic elements in the bond coating, which grows and densify upon heating. The thermally grown oxide layer provides thermal insulation and protects the underlying layers from oxidation and corrosion. It also helps to reduce the thermal conductivity of the coating system, improving its overall thermal performance (Hardwicke and Lau, 2013).

iv. The topcoat layer is the outermost layer of the TBC, designed to provide additional thermal protection and resistance to environmental degradation. This layer is typically made of ceramic materials such as yttria-stabilized zirconia, which have low thermal conductivity and high temperature stability. The topcoat layer also acts as a thermal barrier, reducing the heat transfer between the hot gas environment and the metal substrate (Abdul-Aziz, 2018).

The metal substrate, metallic bond coating, thermally grown oxide layer, and topcoat layer are essential components of thermal barrier coatings that work together to protect metal substrates from high-temperature degradation. By understanding the role of each layer in the coating system, engineers can design and optimize TBCs for specific applications, improving the performance and longevity of critical components in demanding environments.

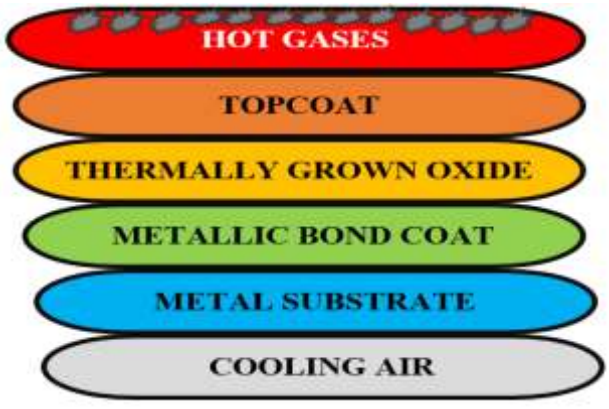

Figure 1: Diagram of thermal barrier coating layout

Topcoats made of yttria-stabilized zirconia (YSZ) are stable at the normal operating temperatures usually seen in TBC applications and have extremely low conductivity. By maintaining a lower temperature than the surface, this ceramic layer produces the TBC's biggest thermal gradient (Iqbal et al. 2024). Unfortunately, YSZ undergoes unsavoury phase changes, going from t'-tetragonal to tetragonal to cubic to monoclinic, when heated over 1200 °C. The top layer becomes cracked as a result of these phase changes. In an attempt to find a replacement for the YSZ ceramic topcoat, researchers have recently discovered a number of other ceramics, such as rare earth zirconates, that perform better at temperatures beyond 1200 °C but have lower fracture toughness than YSZ (Lashmi et al., 2020). The production of the TGO may be accelerated and oxygen transport may be facilitated by the large concentration of oxygen-ion

vacancies in these zirconates. Coating spalling, a disastrous form of failure for TBCs, is possible with sufficiently thick TGO. Coatings with greater oxidation resistance, such mullite or alumina, would be necessary for their application. A metallic coating that is resistant to oxidation is applied directly onto the metal substrate to form the bond coat. It usually has a thickness ranging from 75 to 150 μm and is composed of an alloy of NiCrAlY or NiCoCrAlY; however, there are other bond coatings that are constructed of Ni and Pt aluminides. Bond coats serve primarily to prevent oxidation and corrosion of metal substrates, especially those exposed to oxygen and other corrosive elements through the porous ceramic top layer. (Xu et al., 2015).

7. Types of TBCs

TBCs are essential components in protecting high-temperature materials from degradation in harsh environments or protect the underlying metal substrate from heat and corrosion. They are widely used in various applications due to their unique properties and performance characteristics. The various types of TBCs are highlighted as follows:

i. ThermaCote is a proprietary TBC developed by ThermaCote, Inc. It is a high-performance ceramic coating that provides excellent thermal insulation and corrosion resistance. ThermaCote is applied as a spray-on coating and forms a protective barrier that can withstand temperatures up to 2000°F. Its unique formulation allows for superior adhesion to various substrates, making it an ideal choice for aerospace, automotive, and industrial applications (Darolia, 2013).

ii. YSZ is a well-known TBC material that consists of zirconia (ZrO_2) stabilized with yttria ($Y2O_3$). YSZ is widely used in gas turbine engines and other high-temperature applications due to its high thermal conductivity, low thermal expansion coefficient, and excellent thermal shock resistance. The yttria stabilization helps prevent phase transformation at high temperatures, making YSZ a durable and reliable TBC material (Ramaswamy et al., 2022)

iii. GZO and LZO are emerging TBC materials that offer unique advantages over traditional YSZ coatings. Gadolinium Zirconate (GZO) is a promising TBC material that exhibits superior thermal conductivity and phase stability compared to YSZ. GZO coatings have shown improved thermal barrier performance and durability in high-temperature environments, making them a preferred choice for next-generation TBC applications (Kim et al., 2021).

iv. Lanthanum Zirconate (LZO) is another advanced TBC material that offers excellent thermal insulation and chemical stability. LZO coatings have demonstrated superior resistance to thermal cycling and oxidation, making them suitable for demanding aerospace and power generation applications. The unique combination of lanthanum and zirconia in LZO coatings provides enhanced thermal barrier performance and extended service life (Rahimipour and Mahdipoor, 2013).

v. Gadolinium Zirconate (GZO) is a promising TBC material known for its high thermal stability and low thermal conductivity. It has been shown to exhibit excellent resistance to thermal cycling and thermal shock, making it a suitable candidate for high-temperature applications. Additionally, GZO has a high melting point and good chemical stability, further enhancing its performance as a TBC material (Bahamirian et al., 2020).

vi. Yttria-Calcia-Zirconia (YCZ) is another popular TBC material that offers excellent thermal insulation properties and high temperature resistance. YCZ has a low thermal conductivity and high thermal expansion coefficient, which allows it to effectively

protect the substrate from heat and thermal stresses. Furthermore, YCZ has good adhesion to the substrate, ensuring long-term durability and performance of the TBC system (Wang et al., 2022).

vii. Magnesium Zirconate (MZO) is a relatively new TBC material that has shown promising results in terms of thermal insulation and durability. MZO exhibits low thermal conductivity and high thermal stability, making it suitable for high-temperature applications. Additionally, MZO has good chemical resistance and mechanical properties, further enhancing its performance as a TBC material (Zhao et al., 2020).

viii. Hafnium Oxide (HfO_2) is a well-known TBC material that offers excellent thermal insulation properties and high temperature resistance. HfO_2 has a high melting point and low thermal conductivity, making it an ideal candidate for TBC applications. Furthermore, HfO_2 has good adhesion to the substrate and excellent thermal stability, ensuring long-term performance and reliability of the TBC system (Wang et al., 2014).

ix. Aluminum Oxide ($Al2O_3$) is one of the most widely used TBC materials due to its high thermal stability, excellent thermal conductivity, and resistance to thermal shock. It is typically applied using techniques such as plasma spraying or electron beam physical vapor deposition (EB-PVD). $Al2O_3$ coatings provide a protective barrier against high temperatures, preventing the underlying substrate from overheating and maintaining its structural integrity (Xiang et al., 2014).

x. Platinum-based TBCs are known for their exceptional thermal conductivity and oxidation resistance. These coatings are often used in aerospace applications where high thermal efficiency is crucial. Platinum-based TBCs are typically applied using techniques such as sputtering or chemical vapor deposition (CVD), resulting in a thin, uniform coating that provides superior thermal protection (Gildersleeve and Vaßen, 2023).

xi. Nickel-based TBCs are widely used in industrial gas turbines due to their excellent corrosion resistance and mechanical properties. These coatings are typically applied using techniques such as high-velocity oxy-fuel (HVOF) spraying or air plasma spraying. Nickel-based TBCs form a dense, adherent layer that protects the underlying substrate from high temperatures and corrosive environments (Sahoo et al., 2024).

xii. Cobalt-based TBCs are known for their high temperature resistance and thermal stability. These coatings are commonly used in applications where extreme heat and thermal cycling are present, such as in power generation systems. Cobalt-based TBCs are typically applied using techniques such as thermal spraying or physical vapour deposition (PVD), resulting in a durable, protective coating that enhances the performance and longevity of the substrate (Tsai et al., 2013).

8. Processing Techniques for TBCs

The development of advanced coatings and processing methods is a field of active research. Several such examples are addressed in this section, which has been used to create TBCs with some of the lowest reported thermal conductivities without sacrificing thermal cyclic durability. A number of processing techniques have been developed in recent times for TBS, some of which includes the following:

i. Electron Beam-Physical Vapor Deposition (EB-PVD): EB-PVD is a highly advanced and sophisticated technique that involves the deposition of ceramic coatings onto

substrates using an electron beam to vaporize the coating material (see Figure 2). This process allows for precise control over the microstructure and composition of the coating, resulting in superior thermal insulation properties and excellent adhesion to the substrate. Additionally, EB-PVD coatings exhibit high temperature stability, low thermal conductivity, and resistance to thermal cycling, making them ideal for applications in gas turbine engines and other high-temperature environments (Iqbal and Moskal, 2023).

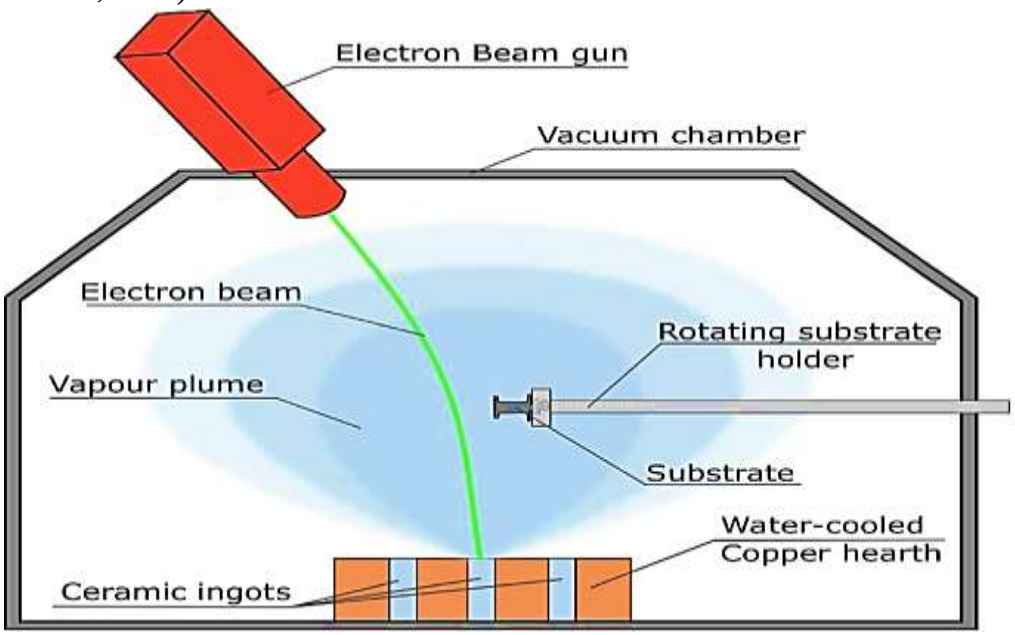

Figure 2: Electron-beam physical vapour deposition of thermal barrier coatings

ii. Atmospheric Plasma (AP): AP spraying is a more cost-effective and versatile technique for applying TBCs, where ceramic powders are fed into a plasma jet and accelerated onto the substrate surface (see Figure 3). While AP coatings may not offer the same level of control and uniformity as EB-PVD coatings, they are suitable for large-scale production and repair applications. AP coatings also exhibit good thermal insulation properties and can be tailored to meet specific performance requirements (Liu et al., 2019).

iii. Plasma-Enhanced Chemical Vapour Deposition (PECVD): PECVD is another promising technique for TBCs, where plasma is used to deposit thin films of ceramic materials onto substrates at relatively low temperatures as demonstrated in Figure 4. This process allows for the deposition of conformal and uniform coatings with excellent adhesion and thermal insulation properties. PECVD coatings are also known for their high chemical and thermal stability, making them suitable for applications in harsh environments (Abdul-Aziz, 2018).

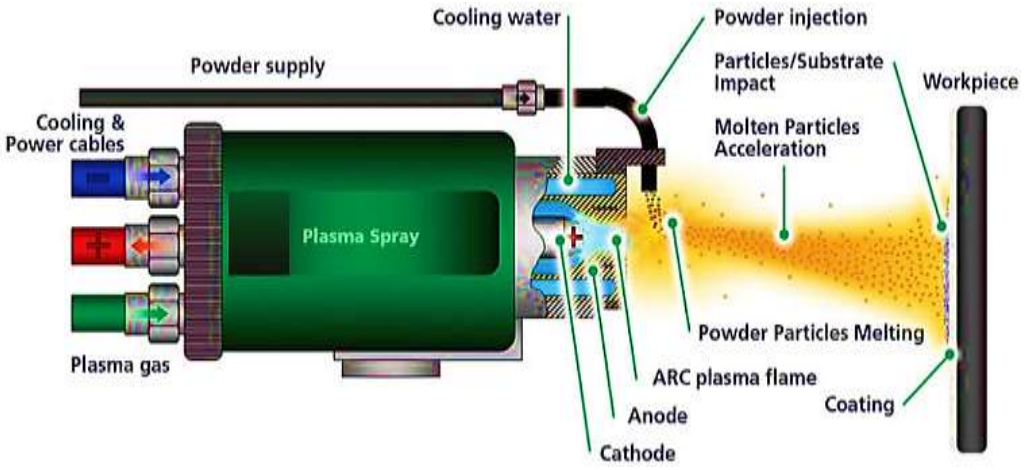

Figure 3: Atmospheric plasma spray

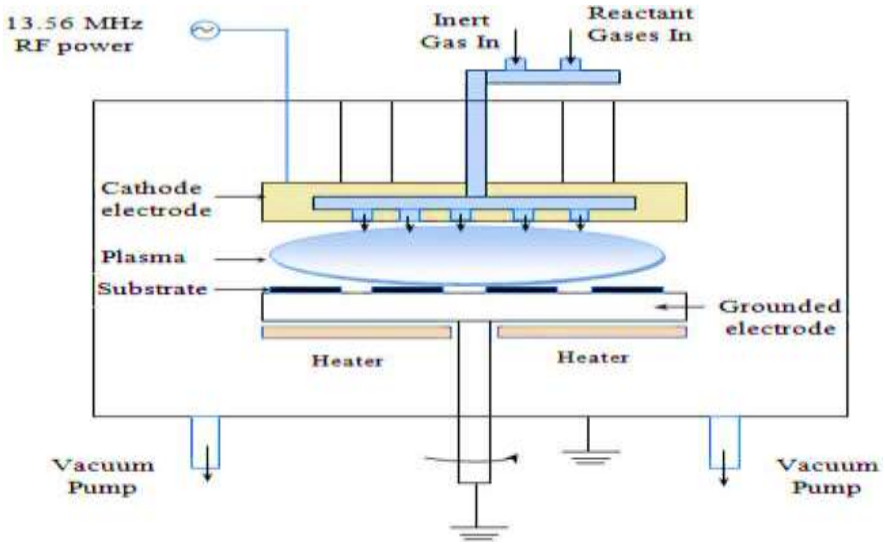

Figure 4: Plasma-enhanced chemical vapour preposition process

iv. Electrostatic Spray-Assisted Vapour Deposition (ESAVD): ESAVD is a relatively new technique that combines the benefits of vapour deposition and electrostatic spraying. In this process, a precursor material is vaporized and then sprayed onto the substrate using an electrostatic field. The charged particles are attracted to the substrate, resulting in a uniform and dense coating. ESAVD offers excellent control over the coating thickness and composition, making it ideal for producing high-quality TBCs. In terms of performance, ESAVD coatings have been shown to exhibit superior thermal insulation properties. This is due to the dense and uniform microstructure of ESAVD coatings, which provide better resistance to heat transfer. Additionally, ESAVD coatings have been found to have higher bond strength and lower porosity, resulting in improved durability and longevity. Despite these advantages, ESAVD has some limitations, such as the need for specialized equipment and expertise.

v. Solution precursor plasma spray (SPPS): SPPS is a well-established technique that involves the use of a plasma torch to melt and spray a precursor solution onto the substrate. The high temperatures generated by the plasma torch allow for the rapid deposition of coatings, making SPPS a cost-effective and efficient method for producing TBCs.

vi. The Sol-gel process is a versatile and widely used method for the synthesis of inorganic materials, particularly for the production of thin films and coatings. This process involves the conversion of a precursor solution into a solid material through a series of chemical reactions, typically involving hydrolysis and condensation reactions (see Figure 5). The resulting material can have a wide range of properties, including high purity, uniformity, and controlled porosity. One of the key applications of the Sol-gel process is in the production of thermal barrier coatings (TBCs) for high-temperature applications, such as in gas turbines. TBCs are used to protect the underlying substrate from high temperatures, thermal shocks, and corrosion, thereby extending the lifespan and performance of the component. The Sol-gel process offers several advantages for the production of TBCs, including the ability to tailor the composition, microstructure, and properties of the coating to meet specific requirements. By tailoring the composition and microstructure of the coating, it is possible to achieve improved thermal insulation, mechanical strength, and corrosion resistance (Ramezani et al., 2023).

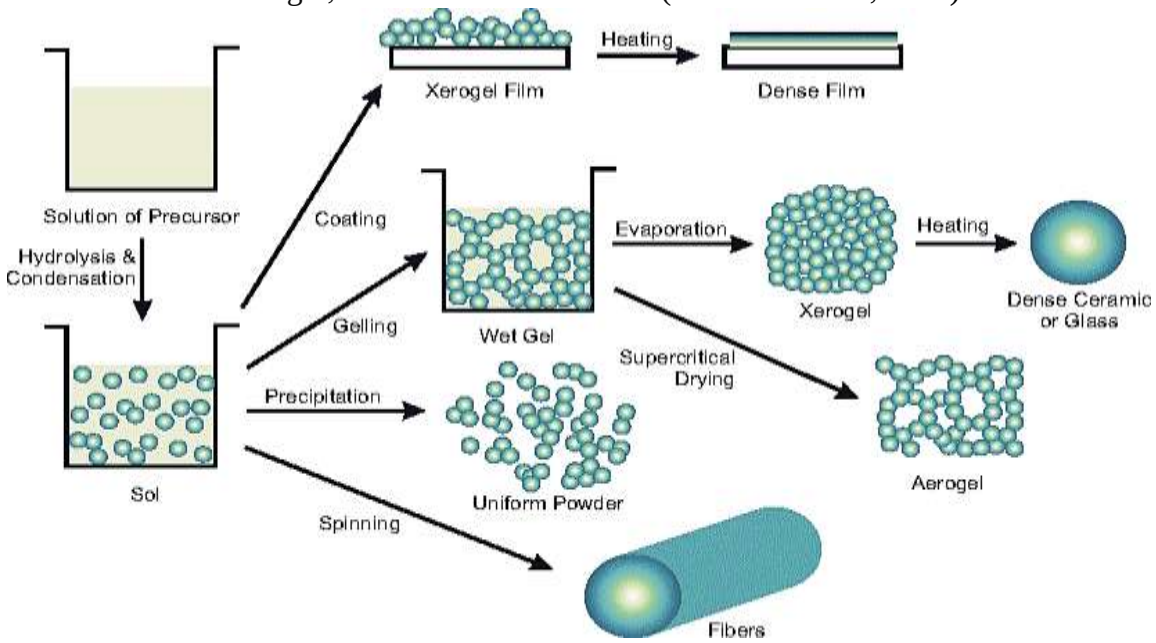

Figure 5: Sol-gel process for thermal barrier coating

vii. Composite Sol-gel processing techniques have been developed to further enhance the performance of TBCs. These techniques involve the incorporation of additional materials, such as nanoparticles, fibers, or polymers, into the Sol-gel matrix to improve the mechanical, thermal, and chemical properties of the coating. For example, the addition of ceramic nanoparticles can increase the hardness and wear resistance of the TBC, while the incorporation of fibers can enhance the toughness and crack resistance. One of the key challenges in composite Sol-gel processing is achieving a uniform dispersion of the additional materials within the Sol-gel matrix. Agglomeration and poor adhesion between the components can lead to a decrease in the performance of the coating. Various methods, such as ultrasonication, mechanical mixing, and surface modification, have been developed to improve the dispersion and adhesion of the composite materials.

viii. Spark Plasma Sintering (SPS): SPS is a relatively new sintering technique that has gained popularity in recent years due to its ability to produce dense and high-quality

materials in a short amount of time. The process involves applying pressure and electrical current simultaneously to the powder material, resulting in rapid heating and densification (see Figure 6). This leads to the formation of TBCs with excellent mechanical properties and thermal stability. Additionally, SPS allows for precise control over the microstructure and composition of the coating, making it ideal for producing customized TBCs for specific applications (Nair and Brabazon, 2024).

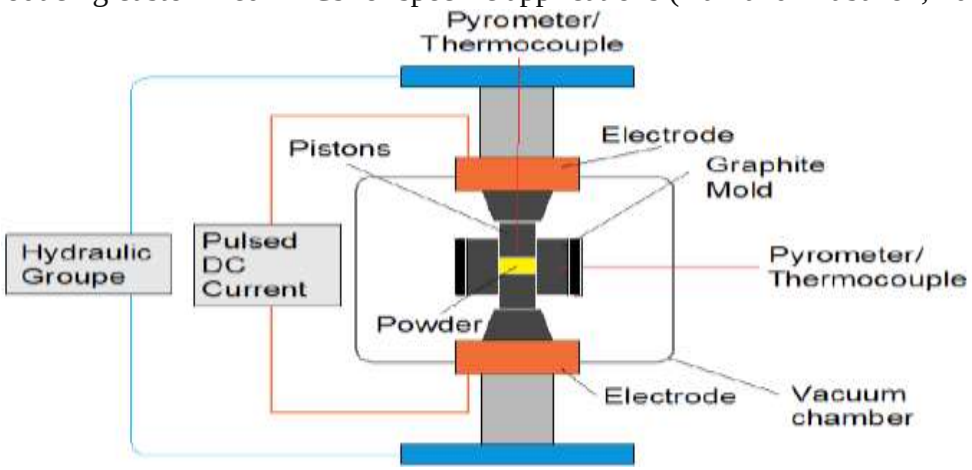

Figure 6: Diagram of spark plasma sintering process

ix. Low-pressure plasma spraying (LPPS): LPPS which is more suitable for large-scale production and complex geometries is a well-established thermal spraying technique that has been widely used for TBCs in various industries. The process involves feeding powder material into a plasma jet, which then deposits the molten particles onto the substrate surface. LPPS is known for its high deposition efficiency and ability to coat complex geometries, making it suitable for large-scale production of TBCs. However, the coatings produced by LPPS are typically porous and have lower thermal conductivity compared to those produced by SPS.

While the aforementioned techniques are effective for processing TBCs, some techniques offer superior coating quality and performance than others. The precise control over the coating process and the ability to use a wider range of materials makes them more versatile and reliable options for TBC applications. Further research and development in this area are needed to fully explore the potentials of each TBCs processing techniques.

9. Characteristics of TBCs

Thermal barrier coatings (TBCs) increase the efficiency of the system where it is applied and improves performance against detrimental effects of extreme heat and temperatures. It showcases characteristics such as thermal insulation and thermal expansion (Nair and Brabazon, 2024). These coatings possess a unique combination of properties that make them ideal for this application. Some of the key characteristics of TBCs include low thermal conductivity, high thermal shock resistance, high coefficient of thermal expansion, high surface emissivity, high melting point, low density, resistance to corrosion, resistance to mechanical erosion, and resistance to oxidation. These characteristics are highlighted as follows:

i. One of the most important properties of TBCs is their low thermal conductivity. This property allows the coatings to effectively insulate the underlying component from high temperatures, reducing heat transfer and minimizing thermal stresses (Saad et al., 2023).

ii. High thermal shock resistance is another critical characteristic of TBCs, as it enables the coatings to withstand rapid changes in temperature without cracking or spalling. This is particularly important in applications where components are subjected to frequent thermal cycling.
iii. The high coefficient of thermal expansion of TBCs is also a key feature, as it allows the coatings to expand and contract with the underlying component without delaminating. This property helps to maintain the integrity of the coating and prolong its service life (Dai et al., 2021).
iv. Additionally, the high surface emissivity of TBCs allows them to radiate heat efficiently, further enhancing their thermal insulation properties.
v. TBCs also exhibit a high melting point, which enables them to withstand extreme temperatures without degrading. This property is essential in high-temperature applications where components are exposed to intense heat.
vi. Furthermore, the low density of TBCs helps to minimize the added weight to the component, making them suitable for aerospace and other weight-sensitive applications.
vii. TBCs are also highly resistant to corrosion, mechanical erosion, and oxidation. This makes them ideal for use in harsh environments where components are exposed to corrosive gases, abrasive particles, and oxidative conditions. The ability of TBCs to withstand these challenges helps to extend the service life of the coated components and reduce maintenance costs (Singh et al., 2023).

The unique combination of properties exhibited by thermal barrier coatings makes them indispensable for protecting components in high-temperature environments. Their low thermal conductivity, high thermal shock resistance, high coefficient of thermal expansion, high surface emissivity, high melting point, low density, resistance to corrosion, resistance to mechanical erosion, and resistance to oxidation all contribute to their effectiveness in insulating and safeguarding components from the damaging effects of heat (Cañas et al., 2022). As technology continues to advance, the development of new and improved TBCs will play a crucial role in enhancing the performance and durability of components in a wide range of industrial applications.

10. Applications of TBCs

TBCs have become an essential component in various industrial applications, including gas turbines, diesel engines, combustion chambers, and piston rings. These coatings are designed to protect critical components from high temperatures and thermal stresses, thereby improving their performance and longevity. The various applications of TBCs are highlighted as follows:

i. One of the key applications of TBCs is on nozzle guide vanes in gas turbines. These vanes are subjected to extremely high temperatures and thermal gradients during operation, which can lead to thermal fatigue and degradation. By applying a TBC to the surface of the vanes, the heat transfer is reduced, and the temperature of the underlying material is effectively lowered, thereby extending the lifespan of the vanes (Chowdhury et al., 2023).
ii. Transition ducts in gas turbines also benefit from TBCs, as they are exposed to high temperatures and thermal cycling. The coating acts as a thermal insulator, reducing the heat flux to the duct walls and preventing overheating and premature failure.
iii. In combustor cans, TBCs are used to protect the metal components from the intense heat generated during combustion. By applying a TBC to the inner surfaces of the cans, the temperature is reduced, and the risk of thermal degradation is minimized.

iv. Turbine blades in gas turbines are another critical component that benefits from TBCs. These blades operate at high temperatures and are subjected to thermal stresses, which can lead to creep and fatigue. By applying a TBC to the surface of the blades, the temperature is reduced, and the risk of thermal damage is mitigated.
v. In diesel engines, TBCs are used in combustion chambers to improve efficiency and reduce emissions. The coating helps to maintain higher combustion temperatures, leading to better fuel efficiency and lower emissions.
vi. Cylinder heads and piston rings in internal combustion engines also benefit from TBCs. The coating helps to reduce friction and wear, leading to improved performance and longevity of these components (Feuerstein et al., 2008).

Thermal barrier coatings play a crucial role in protecting critical components in various industrial applications. By reducing heat transfer and thermal stresses, TBCs improve the performance and longevity of components such as nozzle guide vanes, transition ducts, combustor cans, turbine blades, gas turbines, diesel engines, combustion chambers, cylinder heads, and piston rings. Their widespread use in these applications highlights the importance of TBCs in enhancing the efficiency and reliability of industrial systems.

11. Advantages of TBCs in High Temperature Applications

Thermal barrier coatings (TBCs) have become increasingly popular in high temperature applications due to their numerous advantages and benefits. TBCs are thin layers of ceramic material that are applied to the surface of components exposed to high temperatures, such as gas turbine blades, to protect them from thermal degradation. The advantages and benefits of TBCs in high temperature applications are highlighted as follows:

i. One of the main advantages of TBCs is their ability to significantly reduce the operating temperature of components, thereby extending their service life. By insulating the component from the high temperatures, TBCs help to minimize thermal stress and prevent premature failure. This is particularly important in applications where components are subjected to extreme temperatures, such as in gas turbines used for power generation or aircraft engines (Guo et al., 2023).
ii. TBCs have the ability to improve the efficiency of high temperature applications. By reducing the heat transfer to the component, TBCs help to increase the overall efficiency of the system. This can result in cost savings and improved performance, making TBCs a valuable investment for industries that rely on high temperature applications.
iii. TBCs can also enhance the durability and reliability of components in high temperature applications. The protective layer provided by TBCs helps to shield the component from harsh environmental conditions, such as corrosion and oxidation, which can degrade the material over time. This can lead to longer service life and reduced maintenance costs, making TBCs a cost-effective solution for industries that operate in high temperature environments.
iv. TBCs is known for increased engine power, by insulating the engine components, TBCs help to reduce heat loss and improve combustion efficiency, resulting in a more powerful engine.
v. TBCs also contribute to reduced fuel consumption, by reducing heat transfer to the surrounding environment, TBCs help to maintain higher temperatures within the engine, which leads to more complete combustion of fuel. This, in turn, results in improved fuel efficiency and reduced fuel consumption.
vi. TBCs also play a crucial role in improving fuel economy, by reducing heat loss and improving combustion efficiency, TBCs help to optimize the overall performance of the engine, leading to better fuel economy. This is particularly important in today's

environmentally conscious society, where reducing fuel consumption and emissions is a top priority.

vii. TBCs have the advantage of improved thermal conductivity. TBCs are designed to have low thermal conductivity, which means they are able to effectively insulate components from heat. This can help to reduce heat transfer to the underlying substrate, leading to improved thermal efficiency and performance.

viii. TBCs offer high thermo-mechanical stability. This implies that the coatings are able to withstand high temperatures and mechanical stresses without degrading or failing. This stability is crucial in applications where components are exposed to extreme conditions, such as in gas turbine engines or industrial furnaces.

ix. TBCs have the advantage of reducing fatigue and stress on components. When metal parts are exposed to high temperatures, they can experience thermal expansion and contraction, leading to fatigue and stress. TBCs act as a barrier between the metal component and the high temperatures, reducing the thermal gradients and minimizing the stress on the component. This can help to extend the lifespan of the component and prevent premature failure (Xu et al., 2008).

x. TBCs can also increase the lifespan of metal parts. By providing a protective layer that shields the metal from harsh environments, TBCs can help to prevent corrosion, oxidation, and other forms of degradation. This can result in longer-lasting components that require less frequent maintenance and replacement, ultimately saving time and money for industries that rely on high-performance materials.

xi. TBCs can protect metal structural components from extreme temperatures. In applications where components are exposed to high temperatures, such as in gas turbines or exhaust systems, TBCs can help to insulate the metal and prevent it from reaching critical temperatures. This can help to improve the overall performance and efficiency of the component, as well as reduce the risk of thermal damage or failure.

Additional benefits arise when a bonding layer is used to enhance the adherence of a TBC. A few examples include a decrease in the potential for stress in the top coat and an increase in the coating's resistance to wear and tear. The TBC's total lifespan will also be enhanced thanks to the improvement in thermal shock resistance (Shvydyuk et al., 2023). The advantages of TBCs make them a valuable tool for improving the performance and efficiency of components in a wide range of industries. By increasing exhaust gas temperature, improving thermal conductivity, and offering high thermo-mechanical stability, TBCs can help to enhance the reliability and longevity of critical components. These coatings play a crucial role in enhancing the performance and durability of components in industries where high temperatures and thermal cycling are common. By investing in TBCs, industries can benefit from improved reliability, efficiency, and cost savings in the long run. By incorporating TBCs into their engines, manufacturers can not only enhance the performance of their vehicles but also contribute to a more sustainable and efficient transportation system.

12. Conclusion and Recommendation

The research has shown that TBCs can significantly reduce the heat transfer to the underlying substrate, thereby extending the lifespan of components in high-temperature environments. The study has demonstrated that the composition and microstructure of TBCs play a crucial role in determining their thermal insulation properties. By optimizing these factors, researchers have

been able to enhance the thermal resistance of TBCs and improve their overall performance. Despite the advancements made in the field of TBCs, there are still challenges that need to be addressed. For instance, the durability of TBCs under harsh operating conditions remains a concern, as well as the development of cost-effective and environmentally friendly coating materials. Findings from this study have laid a solid foundation for further research and development in this area. By continuing to explore new materials and techniques, researchers can further improve the performance and reliability of TBCs, ultimately leading to more efficient and durable thermal protection solutions for a wide range of industrial applications.

The findings from this study on TBCs have provided valuable insights into the performance and characteristics of these coatings in protecting materials from high temperatures, leading to the following recommendations for their effective use in high temperature environments.

i. One key recommendation based on findings obtained from this study is the importance of selecting the right material composition for TBCs. It has been noted that the choice of materials can significantly impact the thermal conductivity, thermal expansion coefficient, and durability of TBCs. Therefore, it is essential to carefully consider the properties of different materials and their compatibility with the substrate material to ensure optimal performance.
ii. Another important recommendation is the need for proper surface preparation before applying TBCs. It has been observed that surface roughness, cleanliness, and bond coat quality can greatly influence the adhesion and effectiveness of TBCs. Therefore, it is essential to follow recommended surface preparation procedures to ensure a strong bond between the TBC and the substrate.
iii. Another key recommendation is the importance of optimizing the thickness of TBCs for maximum thermal protection. It has been observed that optimal thickness can provide the necessary insulation while minimizing thermal stresses and potential failure modes. Therefore, it is crucial to carefully control the deposition process and monitor the thickness of TBCs to achieve the desired performance.
iv. Another significant recommendation is proper monitoring and maintenance of TBCs in high temperature applications. Regular inspections, thermal cycling tests, and performance evaluations can help identify potential issues and prevent premature failure of TBCs. Therefore, it is essential to establish a comprehensive maintenance program to ensure the long-term reliability and effectiveness of TBCs in high temperature environments.

Recommendations based on the findings obtained from this study underscores the importance of material selection, surface preparation, thickness optimization, and maintenance practices. By following these recommendations, industries can enhance the performance and durability of TBCs, ultimately improving the efficiency and reliability of high temperature components.

References

Tejero-Martin, D., Rezvani Rad, M., McDonald, A. Hussain, T. (2019). Beyond Traditional Coatings: A Review on Thermal-Sprayed Functional and Smart Coatings. Journal of Thermal Spray Technology, 28, 598-644.

Guo, L., He, W., Chen, W. Xue, Z., He, J., Guo, Y., Wu, Y., Gao, L., Li, D., Zhang, Z., Wei, L., Gao, Y., Zhang, T., Qiao, J., Li, Q. and Guo, H. (2023). Progress on high-temperature protective coatings for aero-engines. Surface Science Technology, 1, 6.

Lashmi, P. G., Ananthapadmanabhan, P. V., Unnikrishnan, G. and Aruna, S. T. (2020). Present status and future prospects of plasma sprayed multilayered thermal barrier coating systems. Journal of the European Ceramic Society, 40(8), 2731-2745.

Vassen, R., Stuke, A. and Stöver, D. (2009). Recent Developments in the Field of Thermal Barrier Coatings. Journal of Thermal Spray Technology, 18(2), 181-186.

Pakseresht, A., Sharifianjazi, F., Esmaeilkhanian, A., Bazli, L., Nafchi, M. R., Bazli, M. and Kirubaharan, K. (2022). Failure mechanisms and structure tailoring of YSZ and new candidates for thermal barrier coatings: A systematic review. Materials & Design, 222, 111044.

Shi, L., Sun, Z. and Lu, Y. (2020). The Combined Influences of Film Cooling and Thermal Barrier Coatings on the Cooling Performances of a Film and Internal Cooled Vane. Coating, 10, 861.

Padture, N. P., Gell, M. and Jordan, E. H. (2002). Thermal Barrier Coatings for Gas-Turbine Engine Applications. Science, 296, 280-284.

Sinha, A., Swain, B., Behera, A., Mallick, P., Samal, S. K., Vishwanatha, H. M. and Behera, A. (2022). A Review on the Processing of Aero-Turbine Blade Using 3D Print Techniques. Journal of Manufacturing and Material Processing, 6, 16.

Grilli, M. L., Valerini, D., Slobozeanu, A. E., Postolnyi, B. O., Balos, S., Rizzo, A. and Piticescu, R. R. (2021). Critical Raw Materials Saving by Protective Coatings under Extreme Conditions: A Review of Last Trends in Alloys and Coatings for Aerospace Engine Applications. Materials (Basel), 14(7), 1656.

Carrick, H. B. (2014). A retrospective review of some troublesome turbine blade failures. Fluid Machinery Congress 6-7 October 2014, 3-12.

Falak, A. I. and Grzegorz, M. (2023). Recent Development in Advance Ceramic Materials and Understanding the Mechanisms of Thermal Barrier Coatings Degradation. Archives of Computational Methods in Engineering, 30(12).

Wei, Z., Meng, G. H., Chen, L. and Guang-Rong, L. I. (2022). Progress in ceramic materials and structure design towards advanced thermal barrier coatings. Journal of Advanced Ceramics, 11(7), 985–1068.

Iqbal, A. and Moskal, G. (2023). Recent Development in Advance Ceramic Materials and Understanding the Mechanisms of Thermal Barrier Coatings Degradation. Archives of Computational Methods in Engineering, 30, 4855–4896.

Monda, K., Nuñez, L., Downey, C. M. and Van-Rooyen, I. J. (2021). Recent advances in the thermal barrier coatings for extreme environments. Materials Science for Energy Technologies, 4, 208-210.

Mathanbabu, M., Thirumalaikumarasamy, D., Thirumal, P. and Ashokkumar, M. (2021). Study on thermal, mechanical, microstructural properties and failure analyses of lanthanum zirconate based thermal barrier coatings: A review. Materials Today: Proceedings, 46, Part 17, 7948-7954.

Bogdan, M. and Peter, I. (2024). A Comprehensive Understanding of Thermal Barrier Coatings (TBCs): Applications, Materials, Coating Design and Failure Mechanisms. Metals, 14(5), 575.

Chen, L. B. (2006). Yttria-Stabilized Zirconia Thermal Barrier Coatings-A Review. Surface Review and Letters, 13(05), 535-544.
Banerjee, P., Roy, A., Sen, S., Ghosh, A., Saha, G., Seikh, A. H., Alnaser, I. A. and Ghosh, M. (2023). Service life assessment of yttria stabilized zirconia (YSZ) based thermal barrier coating through wear behaviour. Heliyon. 9(5), e16107.
Mehta, A., Vasudev, H., Singh, S., Prakash, C., Saxena, K. K., Linul, E., Buddhi, D. and Xu, J. (2022). Processing and Advancements in the Development of Thermal Barrier Coatings: A Review. Coatings, 12, 1318.
Kadam, N. R., Jagtap, P. M., Kulkarni, D. and Karthikeyan, G. (2022). An atmospheric plasma spray and electron beam-physical vapour deposition for thermal barrier coatings: a review. Australian Journal of Mechanical Engineering, 21(5), 1-26.
Ma, X., Rivellini, K., Ruggiero, P. and Wildridge, G. (2023). Novel Thermal Barrier Coatings with Phase Composite Structures for Extreme Environment Applications: Concept, Process, Evaluation and Performance. Coatings, 13, 210.
Zhu, D. and Miller, R. A. (2004). Development of Advanced Low Conductivity Thermal Barrier Coatings. International Journal of Applied Ceramic Technology, 1(1), 86 - 94.
Chen, H-F., Zhang, C., Liu, Y. C. and Song, P. (2019). Recent progress in thermal/environmental barrier coatings and their corrosion resistance Rare Metals, 39(8).
Qian, B., Wang, Y., Zu, J., Xu, K., Shang, Q. and Bai, Y. (2024). A review on multicomponent rare earth silicate environmental barrier coatings. Journal of Materials Research and Technology, 29, 1231-1243.
Abdul-Aziz, A. (2018). Durability Modeling Review of Thermal- and Environmental-Barrier-Coated Fiber-Reinforced Ceramic Matrix Composites Part I. Materials (Basel), 11(7), 1251.
Nair, R. B. and Brabazon, D. (2024).Calcia magnesia alumino silicate (CMAS) corrosion attack on thermally sprayed thermal barrier coatings: a comprehensive review. npj materials degradation, 8, 44.
Minneci, R. P., Lass, E. A., Bunn, J. R., Choo, H., and Rawn, C. J. (2021). Copper-based alloys for structural high-heat-flux applications: a review of development, properties, and performance of Cu-rich Cu–Cr–Nb alloys. International Materials Reviews, 66(6), 394-425.
Viana, R. and Machado, A. (2009). Influence of Adhesion between Coating and Substrate on the Performance of Coated HSS Twist Drills. Journal of the Brazilian Society of Mechanical Sciences and Engineering, 31(4).
Scotson, D., Paksoy, A. H. A. and Xiao, P. (2024). Characterization techniques for investigating TBC and EBC failure: a review. Frontiers in Ceramics 1:1307437.
Fang, Y., Cui, X., Yan, C., Chen, Z., Jing, Y., Wen, X., Jin, G. and Tian, H. (2022).Thermal cycling behavior of plasma-sprayed yttria-stabilized zirconia thermal barrier coating with La0.8Ba0.2TiO3−δ top layer. Ceramics International, 48(5) 1, 6185-6198.
Xue, Z., Zhou, L., Shi, M., Zhang, Z., Byon, E., Zhang, S. (2023).Preparation and sintering behavior of GdYb-YSZ nanostructured thermal barrier coating. Journal of Materials Research and Technology, 26, 7237-7247.
Shanmugavealyutham, G. and Kobayashi, A. (2007). Mechanical Properties and Oxidation Behavior of Plasma Sprayed Functionally Graded Zirconia-Alumina Thermal Barrier Coatings. Materials Chemistry and Physics, 103(2-3), 283-289.
Khan, M. A., Anand, A. V., Duraiselvam, M. Rao, K. S. Singh, R. A. and Jayalakshmi, S. (2021). Thermal Shock Resistance and Thermal Insulation Capability of Laser-Glazed

Functionally Graded Lanthanum Magnesium Hexaluminate/Yttria-Stabilised Zirconia Thermal Barrier Coating. Materials (Basel), 14(14), 3865.
Belmonte, M. (2006). Advanced Ceramic Materials for High Temperature Applications. Wiley Advanced Engineering Materials, 8(8), 693 -703.
Karaoglanli, A. C. Ozgurluk, Y., Gulec, A., Ozkan, D. and Binal, G. (2023). Effect of coating degradation on the hot corrosion behavior of yttria-stabilized zirconia (YSZ) and blast furnace slag (BFS) coatings. Surface and Coatings Technology, 473, 130000.
Barwinska, I., Kopec, M., Kukla, D., Senderowski, C. and Kowalewski, Z. L. (2023). Thermal Barrier Coatings for High-Temperature Performance of Nickel-Based Superalloys: A Synthetic Review. Coatings, 13(4), 769.
Bogdan, M. and Peter, I. A. (2024). Comprehensive Understanding of Thermal Barrier Coatings (TBCs): Applications, Materials, Coating Design and Failure Mechanisms. Metals, 14, 575.
Hardwicke, C. U. and Lau, Y. C. (2013). Advances in Thermal Spray Coatings for Gas Turbines and Energy Generation: A Review. Journal of Thermal Spray Technology, 22, 564-576.
Iqbal, A., Moskal, G., Cavaleiro, A., Amjad, A. and khan, M. J. (2024).The current advancement of zirconate based dual phase system in thermal barrier coatings (TBCs): New modes of the failures: Understanding and investigations. Alexandria Engineering Journal, 91, 161-196.
Xu, J., Sarin, V. K., Dixit, S. and Basu, S. N. (2015). Stability of interfaces in hybrid EBC/TBC coatings for Si-based ceramics in corrosive environments. International Journal of Refractory Metals and Hard Materials, 49(1), 339-349.
Darolia, R. (2013).Thermal barrier coatings technology: critical review, progress update, remaining challenges and prospects. International Materials Reviews, 58(6). 315-348.
Ramaswamy, P., Vattappara, K., Gomes, S. A. and Pasupuleti, K. T. (2022). Residual stress analysis on functionally graded 8% Y2O3-ZrO2 and NiCrAlY thermal barrier coatings. Materials Today: Proceedings, 66, Part 4, 1638-1644.
Kim, J., Song, D., Lyu, G., Pyeon, J., Yang, S-C., Ahn, J., Ahn, S., Jung, Y-G., Yang, B-I. (2021). Hot corrosion behavior of Yb2O3–Gd2O3–Y2O3 co-stabilized zirconia-based thermal barrier coatings covered with a Lewis neutral layer. Surface and Coatings Technology, 428, 127911.
Rahimipour, M. R. and Mahdipoor, M. S. (2013). Comparative Study of Plasma Sprayed Yittria and Ceria Stabilized Zirconia Properties. International Journal of Engineering, IJE Transactions A: Basics, 26(1), 13-18.
Bahamirian, M., Hadavi, S. M. M., Farvizi, M., Keyvani, A., and Rahimipour, M. R. (2020). ZrO2 9.5Y2O3 5.6Yb2O3 5.2Gd2O3; a promising TBC material with high resistance to hot corrosion. Journal of Asian Ceramic Societies, 8(3), 898–908.
Wang, K., Song, Y., Zhang, Y. and Cheng, Z. (2022). Quality Improvement of GaN Epi-layers Grown with a Strain-Releasing Scheme on Suspended Ultrathin Si Nanofilm Substrate. Nanoscale Research Letters, 17, 99.
Zhao, Z., Chen, H., Xiang, H., Dai, F. Z., Wang, X., Xu, W., Sun, K., Peng, Z. and Zhou, Y. (2020). High-entropy (Y0.2Nd0.2Sm0.2Eu0.2Er0.2) AlO3: A promising thermal/environmental barrier material for oxide/oxide composites. Journal of Materials Science & Technology, 47(0), 45-51.
Wang, X., Xiang, H., Sun, X., Liu, J., Hou, F. and Zhou, Y. (2014). Thermal properties of a prospective thermal barrier material: Yb3Al5O12. Journal of Materials Research, 29(22).

Xiang, H., Feng, Z. and Zhou, Y. (2014). Mechanical and thermal properties of Yb2SiO5: First-principles calculations and chemical bond theory investigations. Journal of Materials Research, 29(15), 1609-1619.

Gildersleeve, E. J. and Vaßen, R. (2023). Thermally Sprayed Functional Coatings and Multilayers: A Selection of Historical Applications and Potential Pathways for Future Innovation. Journal of Thermal Spray Technology, 32, 778–817.

Sahoo, S., Wickramathilaka, K. Y., Njeri, E., Silva, D. and Suib, S. L. (2024). A review on transition metal oxides in catalysis. Frontiers in Chemistry, 12.

Tsai, P-C., Tseng, C-F., Yang, C-W., Kuo, I-C., Chou, Y-L. and Lee, J-W. (2013).Thermal cyclic oxidation performance of plasma sprayed zirconia thermal barrier coatings with modified high velocity oxygen fuel sprayed bond coatings. Surface and Coatings Technology, 228, Supplement 1, S11-S14.

Ramezani, M., Ripin, Z. M., Pasang, T. and Jiang, C-P. (2023).Surface Engineering of Metals: Techniques, Characterizations and Applications. Metals, 13(7), 1299.

Liu, Q., Huang, S. and He, A. (2019). Composite ceramics thermal barrier coatings of yttria stabilized zirconia for aero-engines, Journal of Materials Science and Technology, 35 (12), 2814-2823.

Singh, S., Berndt, C. C., Singh-Raman, R. K., Singh, H. and Ang, A. S. M. (2023). Applications and Developments of Thermal Spray Coatings for the Iron and Steel Industry. Materials (Basel), 16(2), 516.

Cañas, E., Rosado, E., Alcázar, C., Orts, M. J., Moreno, R. and Sánchez, E. (2022). Challenging zircon coatings by suspension plasma spraying, Journal of the European Ceramic Society, 42(10), 4369-4376.

Dai, T., Song, Z., Du, Y., Zhao, Y. and Cui, S. (2021). Oxidation Resistance of Double-Layer MoSi2–Borosilicate Glass Coating on Fiber-Reinforced C/SiO2 Aerogel Composite. Frontiers in Materials, 8.

Saad, A. A., Martinez, and C. Trice, R. W. (2023). Ablation performance of rare earth oxide (REO)-stabilized tetragonal and cubic zirconia coatings as a thermal protection system (TPS) for carbon/carbon composites. Journal of the European Ceramic Society, 43(14), 6449-6460.

Chowdhury, T. S., Mohsin, F. T., Tonni, M. M., Mita, H. and Ehsan, M. M. (2023). A critical review on gas turbine cooling performance and failure analysis of turbine blades. International Journal of Thermofluids, 18, 100329.

Feuerstein, A., Knapp, J., Taylor, T., Ashary, A., Bolcavage, A. and Hitchman. N. (2008).Technical and Economical Aspects of Current Thermal Barrier Coating Systems for Gas Turbine Engines by Thermal Spray and EBPVD: A Review. Journal of Thermal Spray Technology, 17(2), 199-213.

Guo, D., Zhou, F., Xu, B., Wang, Y. and Wang, Y. (2023). High-entropy (La0.2Nd0.2Sm0.2Gd0.2Yb0.2)2(Zr0.75Ce0.25)2O7 thermal barrier coating material with significantly enhanced fracture toughness. Chinese Journal of Aeronautics, 36(4), 556-564.

Xu, H., Guo, H. and Gong, S. (2008).16 - Thermal barrier coatings. Developments in High Temperature Corrosion and Protection of Materials. Woodhead Publishing Series in Metals and Surface Engineering, 476-491.

Shvydyuk, K. O., Nunes-Pereira, J., Rodrigues, F. F. and Silva, A. P. (2023). Review of Ceramic Composites in Aeronautics and Aerospace: A Multifunctional Approach for TPS, TBC and DBD Applications. Ceramics, 6, 195-230.

THE MENACE OF PLASTIC WASTE IN NIGERIA AND ITS MANAGEMENT TECHNIQUES IN THE 21ST CENTURY

Emem Okon IKPE
Department of Science Technology, Akwa Ibom State Polytechnic, Ikot Osurua, PMB 1200, Nigeria.
ORCID ID: 0000-0001-8093-9904

Imoh Ime Ekanem
Department of Mechanical Engineering, Akwa Ibom State Polytechnic, Ikot Osurua, PMB. 1200, Nigeria.
ORCID ID: 0000-0002-8973-9260

Aniekan Essienubong Ikpe
Department of Mechanical Engineering, Akwa Ibom State Polytechnic, Ikot Osurua, PMB. 1200, Nigeria.
ORCID ID: 0000-0001-9069-9676

Abstract
Plastic waste has become a major environmental menace in Nigeria, posing significant challenges to public health, ecosystems, and the economy. This paper examined the extent of the plastic waste problem in Nigeria and explored various management techniques that can be implemented in the 21st century to address this issue. This study employed a qualitative research approach, utilizing a combination of literature review and case studies to analyse the menace of plastic waste in Nigeria and its management methods. The literature review involves a comprehensive analysis of existing research on plastic waste management in Nigeria, including government policies, academic studies, and reports from non-governmental organizations. Results of the study indicate that the country generates a large amount of plastic waste each year, much of which ends up in landfills, water bodies, and other natural habitats. The lack of effective waste management infrastructure and inadequate government regulations have contributed to the proliferation of plastic waste in Nigeria. However, the study also identifies several promising management methods that can be implemented to address this issue, including recycling, waste-to-energy conversion, and public awareness campaigns. The findings reveal that while some progress has been made in reducing plastic waste through recycling and waste-to-energy technologies, these methods are not enough to effectively address the problem. The findings suggest that a combination of regulatory measures, public education, and investment in waste management infrastructure is necessary to effectively address the plastic waste menace in the country. Moreover, strategies such as extended producer responsibility and bans on single-use plastics, are needed to practically combat the menace of plastic waste. The study emphasized the importance of collective action and policy changes in order to create a more sustainable future for our planet. By implementing these strategies, Nigeria can reduce the environmental impact of plastic waste, protect public health, and promote sustainable development in the 21st century.

Keywords: Waste management, Plastic waste, Environmental impact, Public health, Recycling.

1. Introduction

The production and consumption of plastic have skyrocketed in the past few decades, leading to a massive accumulation of plastic waste in landfills, oceans, and other natural environments. One of the main reasons for the proliferation of plastic waste is the convenience and affordability of plastic products. Plastic is lightweight, durable, and versatile, making it an attractive choice for packaging, consumer goods, and other applications (Kumar et al., 2021; Kibria et al., 2023). However, the durability of plastic also means that it can take hundreds of years to decompose, leading to long-term pollution of the environment. According to a report by the World Economic Forum, the world produces over 300 million tons of plastic waste every year, with only a small fraction of it being recycled. Plastic waste has become a major environmental issue in Nigeria, with the country generating a significant amount of plastic waste on a daily basis (Awoyera and Adesina, 2020; Brende and Sternfels, 2024). This poses a significant threat to the health of its citizens and the sustainability of its ecosystems. The rapid increase in population, urbanization, and industrialization has led to a surge in the production and consumption of plastic products, resulting in a corresponding increase in plastic waste generation (Ugwuanyi and Isife, 2012; Siddiqua, 2022). Moreover, the rapid increase in plastic production and consumption in the country has led to a corresponding rise in plastic waste generation, with inadequate waste management systems exacerbating the problem. This has had detrimental effects on the environment, public health, and the economy. In the 21st century, it is imperative that Nigeria adopts effective management techniques to address the menace of plastic waste and safeguard the environment for future generations (Pilapitiya and Ratnayake, 2024). One of the main reasons for the high generation of plastic waste in Nigeria is the widespread use of single-use plastic products such as bags, bottles, and packaging materials. These products are cheap, convenient, and readily available, making them popular choices for consumers. However, their short lifespan and non-biodegradable nature mean that they end up as waste, clogging waterways, polluting the soil, and posing a threat to wildlife. Another contributing factor to the generation of plastic waste in Nigeria is the lack of proper waste management infrastructure. Many cities and towns in the country lack adequate waste collection and disposal systems, leading to the indiscriminate dumping of plastic waste in open spaces, water bodies, and drainage channels (Obebe 2020; Mihai et al., 2022) This not only mars the aesthetic appeal of the environment but also creates breeding grounds for disease vectors and pollutes the air and water. Plastic waste from inland sources often finds its way into the ocean, where it poses a threat to marine life and ecosystems. The ingestion of plastic by marine animals can lead to entanglement, suffocation, and starvation, ultimately disrupting the delicate balance of the marine food chain. Plastic waste also has economic implications for Nigeria. The cost of cleaning up plastic waste, repairing infrastructure damaged by flooding caused by blocked drainage systems, and treating health issues related to plastic pollution all place a burden on the economy (Debrah et al., 2021). Furthermore, the negative image created by the presence of plastic waste can deter tourists and investors, affecting the country's revenue from tourism and foreign direct investment. The generation of plastic waste in Nigeria is a pressing issue that requires urgent attention and action. The government, private sector, civil society, and individuals all have a role to play in addressing this problem. Measures such as banning single-use plastics, promoting recycling and waste segregation, investing in waste management infrastructure, and raising public awareness about the environmental impact of plastic waste are essential steps towards mitigating the negative effects of plastic pollution in Nigeria (Ferronato et al., 2023; Nøklebye et al., 2023). By taking concerted and coordinated action on plastic waste generation, a cleaner, greener, healthier, and more sustainable environment can be obtained in Nigeria.

2. Causes of Plastic Wastes in Nigeria

Plastic waste has become a major environmental issue in Nigeria, with the country generating large amounts of plastic waste on a daily basis. This waste poses a significant threat to the environment, as it can take hundreds of years to decompose and can have harmful effects on wildlife and ecosystems (Nwafor, 2024). In order to effectively address this issue, it is important to understand the sources of plastic waste in Nigeria. One of the main causes of plastic waste in Nigeria is the lack of proper waste management infrastructure. For example, the country generates a large amount of plastic waste due to the widespread use of plastic products in various sectors such as packaging, agriculture, and construction. The lack of proper waste management infrastructure exacerbates the problem, leading to the accumulation of plastic waste in landfills, water bodies and streets (Ikpe and Owunna, 2017; Ikpe et al., 2020). Many communities in Nigeria do not have access to formal waste collection services, leading to the improper disposal of plastic waste. This can result in plastic waste being dumped in open spaces, rivers, and other natural areas, where it can accumulate and cause environmental harm (Babayemi et al., 2019; Kehinde et al., 2020). Furthermore, the nature of plastic waste in Nigeria is diverse, with a wide range of plastic products being discarded (see Figure 1). Single-use plastics such as bags, bottles and packaging materials are commonly found in the waste stream, contributing to the problem of plastic pollution. Another cause of plastic waste in Nigeria is the widespread use of single-use plastics. Items such as plastic bags, bottles, and packaging are commonly used in Nigeria, but are often disposed of improperly. This can lead to large amounts of plastic waste entering the environment, where it can take years to break down and can harm wildlife and ecosystems (Donuma et al., 2024). Additionally, the rapid urbanization and population growth in Nigeria have contributed to the increase in plastic waste generation. As more people move to urban areas and adopt modern lifestyles, the demand for plastic products has increased, leading to higher levels of plastic waste being generated (Aare et al., 2024).



a. b.

Figure 1: Diverse nature of plastic wastes

3. Classification of Plastic Based Wastes

Plastic materials have become an integral part of our daily lives, with a wide range of applications in various sectors. The resin identification code (RIC) is a system used to classify different types of plastic based on their chemical composition. There are seven main types of plastic wastes identified by the RIC, ranging from 1 to 7, each with its own unique properties and characteristics. These includes the following:

i. Type 1 plastic, also known as polyethylene terephthalate (PET), is commonly used in the production of beverage bottles and food containers. It is lightweight, transparent,

and has good barrier properties against moisture and gases. However, it is not suitable for high-temperature applications as it can deform and release harmful chemicals. (Benyathiar et al., 2022; Dhaka et al., 2022).

ii. Type 2 plastic, or high-density polyethylene (HDPE), is a versatile material that is used in the production of milk jugs, detergent bottles, and plastic bags. It is strong, durable, and resistant to chemicals, making it ideal for packaging applications. However, it is not easily recyclable and can release harmful chemicals when exposed to heat (Evode et al., 2021).

iii. Type 3 plastic, or polyvinyl chloride (PVC), is a widely used material in construction, healthcare, and automotive industries. It is flexible, durable, and resistant to chemicals, making it suitable for a wide range of applications. However, it contains harmful additives such as phthalates and can release toxic fumes when burned. (Bidoki and Wittlinger, 2010; Chiellini et al., 2013).

iv. Type 4 plastic, or low-density polyethylene (LDPE), is a flexible material that is used in the production of plastic bags, shrink wrap, and squeeze bottles. It is lightweight, moisture-resistant, and recyclable, making it a popular choice for packaging applications. However, it is not suitable for high-temperature applications as it can melt and release harmful chemicals (Kökkılıç et al., 2022; Maitlo et al., 2022).

v. Type 5 plastic, or polypropylene (PP), is a versatile material that is used in the production of food containers, yogurt cups, and bottle caps. It is lightweight, heat-resistant, and recyclable, making it ideal for food packaging applications. However, it is not easily biodegradable and can release harmful chemicals when exposed to heat (Fweja, 2020; Dybka-Stępień, 2021).

vi. Type 6 plastic, or polystyrene (PS), is a rigid material that is used in the production of disposable cups, food containers, and packaging materials. It is lightweight, insulating, and cost-effective, making it a popular choice for food service applications. However, it is not easily recyclable and can release harmful chemicals when exposed to heat. (Ugoeze et al., 2021; Cheng et al., 2024).

vii. Type 7 plastic, or other, is a catch-all category that includes various types of plastic such as polycarbonate (PC) and bioplastics. These materials are used in the production of water bottles, baby bottles, and medical devices. They have unique properties such as transparency, durability, and biodegradability, making them suitable for a wide range of applications. However, some types of type 7 plastic, such as polycarbonate, contain harmful chemicals such as bisphenol A (BPA) which can leach into food and beverages (Mohan et al., 2022; Rosenboom et al., 2022).

The seven main types of plastic identified by the resin identification code (RIC) each have their own unique properties and characteristics. While plastic materials have revolutionized various industries and improved our quality of life, it is important to be aware of the potential environmental and health impacts associated with their use. By understanding the properties of different types of plastic and making informed choices, we can minimize the negative impacts of plastic pollution and work towards a more sustainable future.

4. Effects of Non-decomposable Nature of Plastic Wastes

Plastic materials take hundreds of years to decompose, leading to long-term pollution of the environment. This persistence poses a threat to wildlife, as animals often mistake plastic debris for food, leading to ingestion and entanglement (Kühn et al., 2015; Ali et al., 2024). The non-decomposable nature or inability of plastic to break down naturally in the environment has led to significant impacts on soil and land quality. One of the key effects of non-decomposable plastic waste on soil and land its soil contamination. When plastic waste is improperly disposed

of, it can leach harmful chemicals and toxins into the soil, contaminating the land and affecting plant growth. This can have serious implications for agriculture and food production, as contaminated soil may not be suitable for growing crops (Sa'adu and Farsang 2023; Lakhiar et al., 2024). In addition, plastic waste can also block the flow of water and nutrients in the soil, further impacting plant growth and soil quality. Another significant impact of non-decomposable plastic waste on soil and land is the physical degradation of the environment. Plastic waste can accumulate in the soil, forming a layer of non-biodegradable material that prevents the natural decomposition of organic matter (Sajjad et al., 2022). This can lead to soil compaction, reduced water infiltration, and decreased soil fertility. In addition, plastic waste can also disrupt the habitat of soil-dwelling organisms, such as earthworms and microorganisms, which play a crucial role in maintaining soil health and fertility. Furthermore, the presence of non-decomposable plastic waste in soil and land can also have long-term consequences for human health. As plastic waste breaks down into smaller particles, known as microplastics, it can be ingested by soil organisms and eventually make its way into the food chain (Guo et al., 2020; Yu et al., 2022). This can lead to the accumulation of harmful chemicals in the food we eat, posing a risk to human health. In addition, microplastics can also contaminate groundwater and surface water sources, further exacerbating the problem of plastic pollution. The non-decomposability of plastic waste has significant effects and impacts on soil and land quality. Urgent action is needed to address this issue and prevent further damage to the environment (Wang et al., 2021; Haque and Fan, 2023). By taking proactive measures to address this issue, the deteriorating condition of our environment due to the presence of plastic wastes can be salvaged, thus, ensuring a sustainable future for generations to come.

5. Impact of Plastic Wastes on Water Bodies

The proliferation of plastic products and the improper disposal of plastic waste have led to widespread pollution of rivers, lakes, and oceans. This has the following consequences on aquatic ecosystems:

i. One of the primary effects of plastic waste on water bodies is the physical harm it causes to marine life. Animals such as fish, seabirds, and marine mammals can become entangled in plastic debris or mistake it for food (see Figure 2). This can lead to injury, suffocation, and death. Ingestion of plastic can also block the digestive tracts of animals, causing starvation and other health problems. The presence of plastic waste in water bodies can disrupt the natural balance of ecosystems, leading to declines in biodiversity and overall ecosystem health (Isangedighi et al., 2018; Rahman et al., 2023).



a. b. c.

Figure 2: Illustration of fishes entangled in plastic waste or mistake it for food

ii. In addition to the physical harm caused by plastic waste, there are also chemical and toxicological impacts to consider. Plastics are made from a variety of chemicals, many

of which are known to be harmful to aquatic organisms. When plastic debris breaks down in water bodies, it can release these chemicals into the environment, contaminating the water and posing a threat to the health of aquatic life. Furthermore, plastics have the ability to absorb and concentrate pollutants from the surrounding environment, such as pesticides and heavy metals. This can result in the transfer of these harmful substances up the food chain, ultimately affecting human health through the consumption of contaminated seafood (Issac and Kandasubramanian, 2021; Tuuri and Leterme, 2023).

iii. The accumulation of plastic waste in water bodies also has economic implications. Coastal communities that rely on fishing and tourism can suffer as a result of plastic pollution, as it can deter visitors and damage local economies. The costs of cleaning up plastic waste from water bodies can also be substantial, placing a burden on governments and taxpayers (Alpizar et al., 2020; Andrews et al., 2021).

The effects of plastic waste on water bodies are far-reaching and multifaceted. It is imperative that action is taken to reduce the amount of plastic entering our waterways and to clean up existing pollution. This will require a combination of individual behaviour change, industry innovation, and government regulation. By addressing the issue of plastic waste in water bodies, we can protect aquatic ecosystems, wildlife, and human health for generations to come.

6. Impact of Plastic Wastes on Wildlife

One of the most significant impacts of plastic waste on the environment is its effect on wildlife. The proliferation of plastic products and the improper disposal of these materials have led to a significant increase in plastic pollution in our oceans, rivers, and forests. This has had a profound impact on wildlife, causing harm to a wide range of species and disrupting entire ecosystems (Mubin et al., 2023). Countless marine animals, birds, and other wildlife are harmed or killed each year due to ingestion of plastic debris. This can lead to internal injuries, starvation, and even death. Additionally, animals can become entangled in plastic waste, leading to suffocation, drowning, or other fatal consequences. One of the most visible effects of plastic waste on wildlife is the ingestion of plastic materials by animals. Marine animals, in particular, are at risk of ingesting plastic debris, mistaking it for food. This can lead to serious health problems, including blockages in the digestive system, malnutrition, and even death. Studies have shown that over half of all sea turtles worldwide have ingested plastic debris, with devastating consequences for their health and survival (Wilcox et al., 2018). Plastic waste also poses a threat to wildlife through entanglement. Animals such as birds, seals, and sea turtles can become trapped in discarded fishing nets, plastic bags, and other debris, leading to injuries, suffocation, and death. The impact of entanglement on wildlife populations can be significant, with some species facing the risk of extinction due to the prevalence of plastic waste in their habitats. In addition to direct harm to individual animals, plastic waste can also have broader impacts on wildlife populations and ecosystems (Parton et al., 2019). Plastic pollution can alter habitats, disrupt food chains, and introduce toxic chemicals into the environment, posing a threat to the health and stability of entire ecosystems. The accumulation of plastic waste in natural environments can also lead to the spread of invasive species, further disrupting native wildlife populations. The effects of plastic waste on wildlife are profound and far-reaching, posing a serious threat to the health and survival of many species. It is imperative that we take action to address this issue and protect our natural world from the harmful impacts of plastic pollution. By working together to reduce plastic waste and promote sustainable practices, we can help to ensure a healthier and more resilient environment for wildlife and future generations (Yu and Singh, 2023).

7. Impact of Plastic Wastes on Ecosystems

Plastic waste can have a detrimental impact on the health of ecosystems with devastating effects. As plastic breaks down into smaller pieces, known as microplastics, it can contaminate soil, water, and air. These microplastics can be ingested by plants and animals, leading to a range of health issues and disrupting the natural balance of ecosystems. In addition, plastic waste can leach harmful chemicals into the environment, further compromising the health of ecosystems (Rakesh et al., 2021). One of the most visible impacts of plastic waste on the ecosystem is its effect on wildlife. Marine animals, in particular, are at risk of ingesting or becoming entangled in plastic debris, leading to injury or death. Studies reveal that over 800 species worldwide are affected by plastic waste, with seabirds, sea turtles (see Figure 3), and marine mammals being among the most vulnerable (Oliveira et al., 2020; Mamun et al., 2023). In addition to direct harm to wildlife, plastic waste also has indirect effects on ecosystems. As plastic debris breaks down into smaller particles, known as microplastics, it can enter the food chain and accumulate in the tissues of organisms. This can have negative consequences for the health of both wildlife and humans, as these microplastics can contain harmful chemicals and toxins. Furthermore, plastic waste can also impact water quality and ecosystem function (Bhuyan 2022; Ghosh et al., 2023). When plastic debris enters water bodies, it can leach chemicals and pollutants into the water, affecting the health of aquatic organisms and disrupting the balance of ecosystems. In addition, plastic waste can clog waterways and drainage systems, leading to flooding and other environmental problems. The impacts of plastic waste on the ecosystem are significant and wide-ranging, posing a threat to biodiversity, water quality, and human health. It is imperative that we take action to address this issue and reduce our reliance on plastic in order to protect ecosystems and preserve the health of our planet (Yuan et al., 2022; Saeedi, 2024).



Figure 3: Sea turtles among other aquatic animals affected by plastic waste

8. Impacts of Plastic Wastes on Drainage Systems

In recent times, the performance of drainage systems have been greatly affected by plastic wastes, and this has become a major environmental concern. The accumulation of plastic waste in drainage systems can lead to a range of negative effects, including blockages, flooding, and pollution (Kehinde et al., 2020). One of the primary effects of plastic waste on drainage systems is blockages. When plastic waste is improperly disposed of, it can clog drains and pipes, preventing the flow of water and leading to blockages (see Figure 4). This can result in localized flooding, as water is unable to drain properly. In extreme cases, blockages caused by plastic waste can lead to widespread flooding, causing damage to infrastructure and posing a risk to public safety (Singh, 2022; Ma et al., 2024). In addition to blockages, plastic waste in drainage systems can also contribute to pollution. As plastic waste breaks down over time, it releases

harmful chemicals and toxins into the water, contaminating the environment and posing a threat to aquatic life. Plastic waste can also act as a magnet for other pollutants, such as oil and grease, further exacerbating the problem of water pollution. Furthermore, plastic waste in drainage systems can have long-term impacts on the environment (Razaviarani et al., 2024). As plastic waste accumulates in waterways, it can disrupt ecosystems and harm wildlife. Marine animals, in particular, are at risk of ingesting plastic waste, mistaking it for food. This can lead to serious health problems and even death for these animals, further contributing to the decline of already vulnerable species. Urgent action is needed to address this issue and prevent further damage to our environment. By reducing the amount of plastic wastes generated on regular basis and ensuring sustainable disposal practices, drainage systems can be protected. It is imperative that governments, businesses, and individuals work together to tackle this problem and safeguard the health of our planet for future generations (Manyara et al., 2023).



a. b.

Figure 4: Impacts of plastic wastes on drainage systems

9. Economic Impact of Plastic Wastes

The accumulation of plastic waste in the environment also has economic implications. Tourism, fishing, and other industries that rely on healthy ecosystems can suffer as a result of plastic pollution. In addition, the cost of cleaning up plastic waste and mitigating its impacts can be significant, placing a burden on governments, businesses, and communities. One of the primary economic effects of plastic waste is the cost of clean-up and disposal (Muneer et al., 2021). Studies have indicated that the annual cost of plastic pollution to the global economy per annum is estimated to be around $13 billion. This includes expenses related to waste collection, recycling, and landfill management. These costs are ultimately borne by taxpayers and businesses, leading to a drain on financial resources that could be better utilized elsewhere. Furthermore, plastic waste has a negative impact on industries such as tourism and fishing. Beaches and oceans littered with plastic debris not only deter tourists but also harm marine life, affecting the livelihoods of fishermen and coastal communities. Studies have also shown that the fishing industry could lose up to $1.5 billion annually due to plastic pollution in the oceans (McIlgorm et al., 2022). In addition, the presence of plastic waste in the environment can lead to a decline in property values and a decrease in tourism revenue. Studies have shown that homes located near polluted beaches or areas with high levels of plastic waste tend to have lower property values compared to those in cleaner areas (Mihai et al., 2022). This can have a ripple effect on local economies, as businesses reliant on tourism may suffer from reduced foot traffic and revenue. It is imperative that we take action to reduce our use of plastic, properly dispose of waste, and work towards a more sustainable future for our planet. Only through collective effort and commitment can the economic effects of plastic wastes can be mitigated.

10. Impacts of Plastic Wastes on Human Health and Wellness

The proliferation of plastic products in our daily lives has led to a widespread accumulation of plastic waste in landfills, oceans, and other natural environments. This has resulted in a range of negative effects on human health, including exposure to harmful chemicals and toxins, as well as physical and psychological impacts (see Figure 5). One of the key effects of plastic waste on human health is the leaching of harmful chemicals from plastic products. Many plastics contain chemicals such as bisphenol A (BPA) and phthalates, which have been linked to a range of health problems, including hormonal imbalances, reproductive issues, and even cancer (Dueñas-Moreno et al., 2023). When plastic waste breaks down in the environment, these chemicals can leach into the soil and water, contaminating food sources and drinking water supplies. In addition to chemical exposure, plastic waste can also have physical impacts on human health. Plastic debris in the environment can pose a choking hazard to wildlife and humans alike, leading to respiratory issues and other health problems. Ingestion of plastic particles by marine animals can also result in the transfer of toxins up the food chain, ultimately affecting human health (Maddela et al., 2023). Furthermore, the presence of plastic waste in the environment can have psychological impacts on human well-being. The sight of littered beaches, streets, and parks can contribute to feelings of stress, anxiety, and depression, as well as a sense of helplessness in the face of environmental degradation. This can have a negative impact on mental health and overall quality of life. From chemical exposure to physical harm and psychological impacts, the presence of plastic waste in the environment poses a serious threat to human well-being. It is imperative that proper action is taken to reduce plastic waste and mitigate its harmful effects on both our health and the environment (Alabi et al., 2019; Arabi et al., 2023).

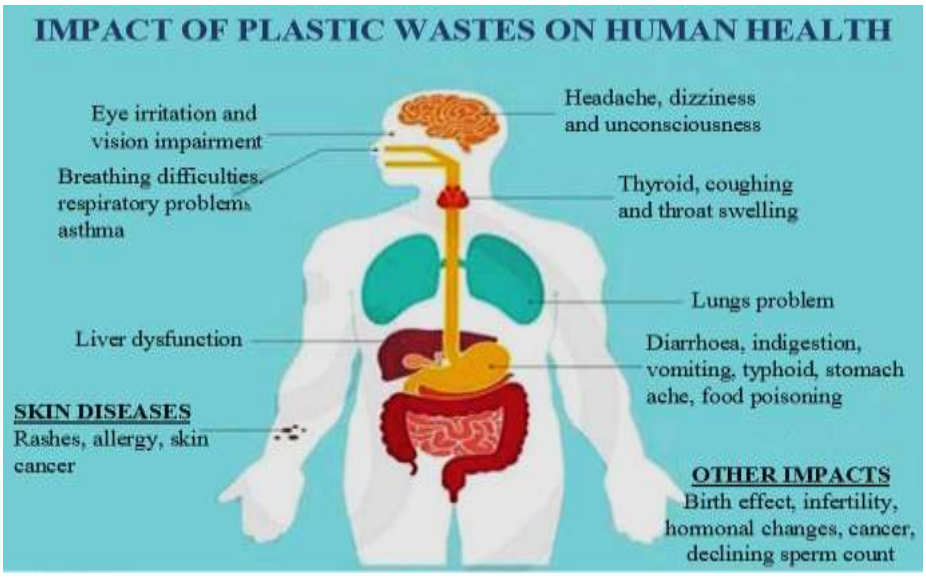

Figure 5: Impacts of plastic wastes on human health and wellness

11. Effects of Plastic Wastes on Animals

The key impacts of plastic waste on animals are numerous and severe, ranging from ingestion and entanglement to habitat destruction and disruption of ecosystems. One of the most significant effects of plastic waste on animals is ingestion. Many animals mistake plastic items for food, leading to ingestion and subsequent health problems. For example, sea turtles often mistake plastic bags for jellyfish, a staple in their diet, leading to blockages in their digestive systems and eventual death. Similarly, seabirds ingest small plastic particles, which can accumulate in their stomachs and cause starvation and malnutrition (Iroegbu et al., 2021).

Entanglement is another major impact of plastic waste on animals. Discarded fishing nets, plastic rings, and other debris can entangle animals such as seals, dolphins, and seabirds, leading to injuries, suffocation, and death. This not only affects individual animals but also disrupts entire populations and ecosystems. Plastic waste also contributes to habitat destruction, as it can smother coral reefs, suffocate mangroves, and clog waterways. This disrupts the natural habitats of many animals, leading to displacement, reduced breeding success, and increased vulnerability to predators. Furthermore, plastic waste can have long-term effects on ecosystems by altering nutrient cycles, contaminating water sources, and introducing harmful chemicals into the environment (see Figure 6) (Dar et al., 2022; Abarar, 2024). This can have cascading effects on the food chain, affecting not only animals that directly interact with plastic waste but also those higher up in the food chain. Therefore, it is imperative that we take action to reduce plastic waste and mitigate its impacts on animals to protect biodiversity and ensure the health of our planet.

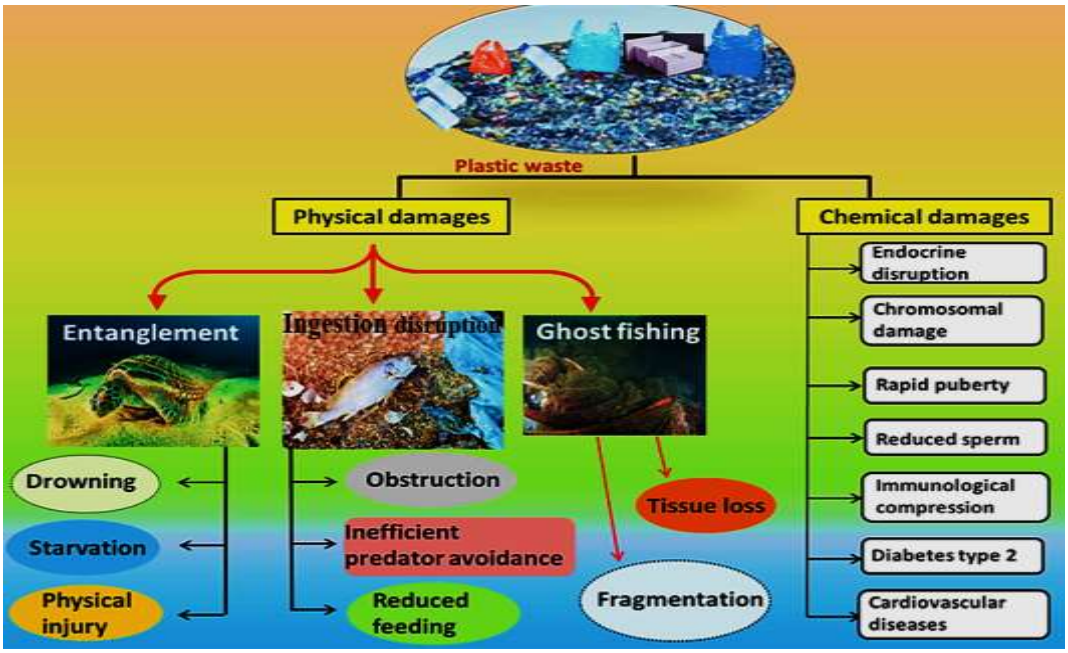

Figure 6: Effects of plastic wastes on animals

12. Impacts of Plastic Wastes on Soil and Plants and

Plastic waste has become a major environmental concern in recent years, with significant impacts on soil and land. The key effects of plastic waste on soil and land include soil contamination, reduced soil fertility, and harm to wildlife and ecosystems. One of the primary impacts of plastic waste on soil is contamination. The presence of plastic waste in the environment can also have a range of negative impacts on plant growth and agricultural productivity. This has huge detrimental effects on plants and the agricultural sector being increasingly recognized. One key effect of plastic waste on plants is physical damage. Plastic debris can smother plants, blocking sunlight and inhibiting photosynthesis. This can lead to stunted growth and reduced crop yields. In addition, plastic waste can also leach harmful chemicals into the soil, which can be taken up by plants and affect their growth (see Figure 7) and development (Saud et al., 2023; Jia et al., 2023). Furthermore, plastic waste can also serve as a breeding ground for pests and pathogens, which can further damage plants and reduce agricultural productivity. In addition, plastic waste can clog irrigation systems and drainage channels, leading to waterlogging and soil erosion, which can have a negative impact on plant growth. It is important for policymakers, industry stakeholders, and the general public to take

action to reduce the amount of plastic waste generated and to properly manage and dispose of existing plastic waste (Mészáros et al., 2023). By doing so, we can help protect plants and ensure the sustainability of agriculture for future generations. When plastic waste is improperly disposed of, it can leach harmful chemicals into the soil, contaminating the land and potentially affecting plant growth (Chukwuone et al., 2022). These chemicals can also seep into groundwater, further polluting the environment. Additionally, plastic waste can physically degrade soil structure, reducing its fertility and ability to support plant growth. The presence of plastic waste in soil can prevent water and nutrients from reaching plant roots, leading to stunted growth and decreased crop yields. This can have serious implications for agriculture and food security. Furthermore, plastic waste can harm wildlife and ecosystems that rely on healthy soil and land. Animals may ingest plastic waste, mistaking it for food, leading to internal injuries and even death. Plastic waste can also entangle wildlife, causing physical harm and hindering their ability to move and feed. The impacts of plastic waste on soil and land are significant. It is crucial that we take action to reduce plastic waste and properly manage its disposal to protect our soil, land, and the environment as a whole (Nelms et al., 2016). By implementing sustainable waste management practices and promoting recycling and reuse, we can mitigate the harmful effects of plastic waste on soil and land.

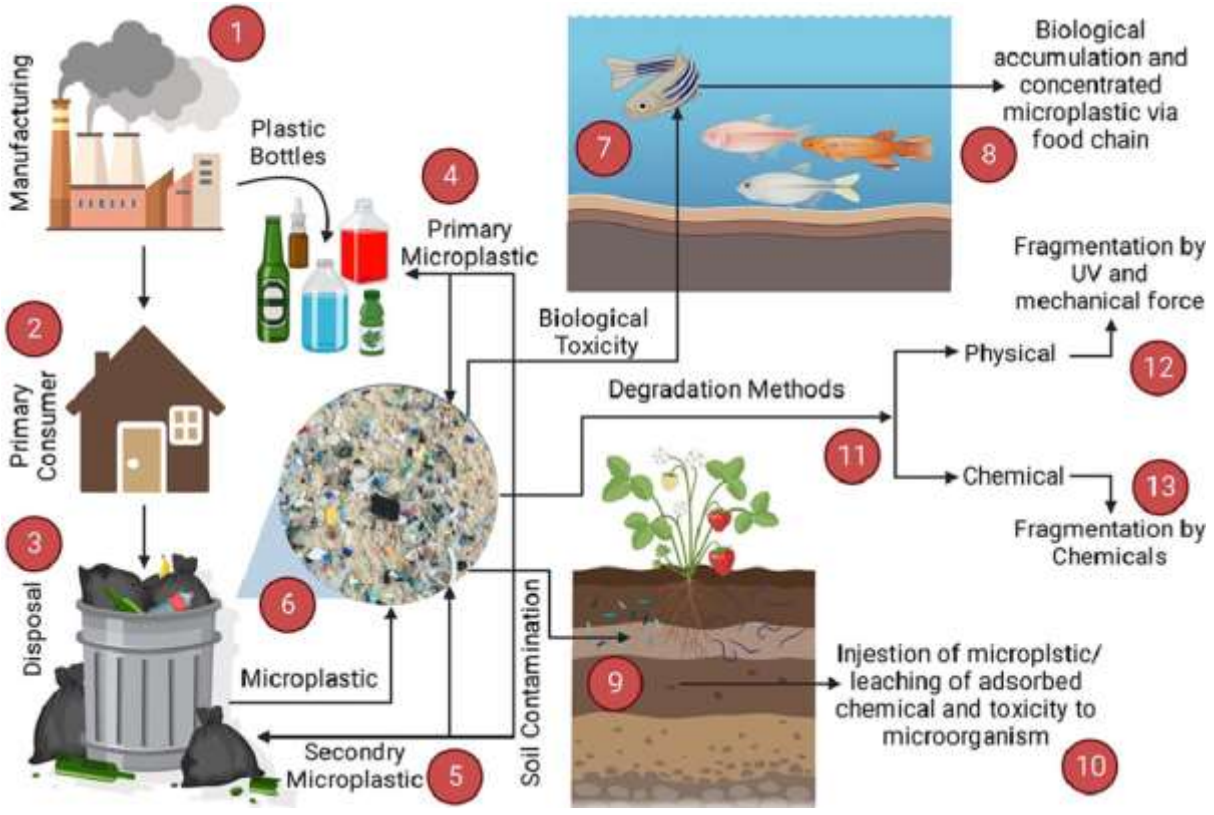

Figure 7: Impacts of plastic wastes on soil and plants growth

13. Impacts of Plastic Waste on Public Health

One of the most direct effects of plastic waste on public health is the contamination of water sources. Plastic waste often ends up in rivers, lakes, and oceans, where it breaks down into smaller particles known as microplastics. These microplastics can be ingested by marine life and eventually make their way into the human food chain, posing a risk to human health (Campanale et al., 2020). Studies have shown that microplastics can contain harmful chemicals and toxins, which can have adverse effects on human health, including hormonal disruptions

and reproductive issues. In addition to water contamination, plastic waste also contributes to air pollution. When plastic waste is burned in open dumps or incinerators, it releases toxic chemicals and greenhouse gases into the atmosphere, which can have negative impacts on respiratory health and exacerbate existing health conditions such as asthma and lung disease (Yuan et al., 2022). Furthermore, the presence of plastic waste in the environment can have psychological and social impacts on public health. The sight of littered streets and beaches can contribute to feelings of stress and anxiety, and can also have a negative impact on community well-being. In addition, the presence of plastic waste in the environment can lead to a sense of apathy and helplessness among individuals, as they may feel overwhelmed by the scale of the problem and unsure of how to address it. From water contamination and air pollution to psychological and social impacts, plastic waste poses a serious threat to human health It is imperative that adequate actions be taken in order to reduce plastic waste and mitigate its impacts on public health, through measures such as recycling, waste reduction, and sustainable consumption practices (Chen et al., 2021; Bergmann et al., 2022). By addressing the issue of plastic waste, public health can be protected and healthier environment created for more sustainable future.

14. Preventive Measures to Minimize the Effects of Plastic Waste

Plastic waste has become a major environmental concern in recent years, with millions of tons of plastic entering our oceans and landfills every year. The negative impact of plastic waste on the environment, wildlife, and human health is well-documented, making it imperative for the following management measures to eradicate or minimize its effects.

i. One of the most effective ways to tackle the issue of plastic waste is through reducing the use of single-use plastics. Single-use plastics, such as plastic bags, straws, and water bottles, are a major contributor to plastic pollution. By banning these items and opting for reusable alternatives, significant reduction in the amount of plastic waste entering the environment can be achieved. For example, countries like Canada and the European Union have implemented bans on certain single-use plastics to curb plastic pollution. (Borg et al. 2022; Rabiu and Jaeger-Erben, 2024).

ii. Another important preventive measure is recycling. Recycling programs encourage individuals and businesses to properly dispose of their plastic waste by recycling it instead of sending it to landfills or incinerators. Recycling allows us to give a second life to plastic materials, reducing the need for new plastic production and ultimately decreasing the amount of plastic waste that ends up in our environment (Hopewell et al., 2009). Furthermore, implementation of extended producer responsibility (EPR) programs, which hold manufacturers accountable for the disposal of their products at the end of their life cycle can also go a long way in reducing the amount of plastic waste disposal. By shifting the responsibility of waste management onto producers, governments can incentivize them to design more sustainable products and packaging. It is crucial for individuals, businesses, and governments to prioritize recycling efforts and invest in infrastructure that supports a circular economy (Joseph et al., 2021; Ugwu et al., 2021).

iii. Implementation of policies to promote the use of alternative materials to plastic. Biodegradable and compostable materials offer a more sustainable alternative to traditional plastics, as they break down more easily in the environment. By incentivizing the use of these materials through policies such as tax incentives or subsidies, governments can reduce the reliance on plastic and promote a more circular economy (Filiciotto and Rothenberg, 2021; Moshood et al., 2001).

iv. Another method for managing plastic waste is incineration. Incineration involves burning plastic waste at high temperatures to generate energy. While incineration can help to reduce the volume of plastic waste and generate electricity, it also produces harmful emissions and ash that must be properly disposed of. Additionally, incineration may not be a sustainable long-term solution for managing plastic waste, as it does not address the root cause of the problem (Singh et al., 2021; Sikder et al., 2024).

v. Another preventive measures to consider is the implementation of extended producer responsibility (EPR) programs. EPR programs require manufacturers to take responsibility for the entire lifecycle of their products, including proper disposal and recycling. By holding manufacturers accountable for the waste generated by their products, EPR programs can incentivize them to design more sustainable and recyclable products, thereby reducing the amount of plastic waste generated (Gupt and Sahay, 2015; Ramasubramanian et al., 2023).

vi. One such measure is the promotion of reuse programs, which encourage individuals and businesses to reduce their consumption of single-use plastics and instead opt for reusable alternatives. Reuse programs have been shown to be highly effective in reducing plastic waste and promoting sustainable practices. By encouraging individuals to use reusable bags, bottles, and containers, these programs help to minimize the amount of plastic waste that ends up in our environment. In addition, reuse programs can also help to reduce the demand for new plastic products, thereby decreasing the amount of plastic that is produced in the first place. One of the key benefits of reuse programs is that they are relatively easy to implement and can be tailored to suit the needs of different communities and organizations. For example, businesses can offer incentives for customers who bring their own reusable bags or containers, while local governments can provide funding for community-wide reuse initiatives. By promoting reuse programs at both the individual and institutional levels, a culture of sustainability that will help to reduce plastic waste and protect the environment can be developed (Bastos de Sousa, 2021; Nikiema and Asiedu, 2022).

vii. There has been increasing interest in promoting the use of biodegradable alternatives as measures for controlling the effects of plastic waste. These alternatives are classified as biodegradable and compostable plastics which can be easily broken down by bacteria and other organisms, making them a more sustainable option for packaging and other products. Biodegradable plastics are a type of plastic that can break down into natural components over time, reducing the amount of plastic waste that ends up in our environment. These plastics are typically made from plant-based materials such as corn or sugarcane, which are biodegradable and can be composted. Biodegradable plastics offer a sustainable alternative to traditional plastics, as they do not contribute to the accumulation of plastic waste in our environment. Compostable plastics are another type of biodegradable alternative that can help control plastic waste. These plastics are designed to break down into compost when exposed to the right conditions, such as heat and moisture. Compostable plastics are typically made from plant-based materials and are biodegradable, making them a more environmentally friendly option than traditional plastics (Moshood et al., 2021; Ramasubramanian et al., 2023).

viii. The production and consumption of plastic products as well as the affordability of plastic products have increased exponentially, leading to their widespread use, disposal and resulting in massive amounts of plastic waste entering our oceans and landfills. By promoting reasonable consumption patterns, individuals can reduce their reliance on single-use plastics and make more sustainable choices in their daily lives. One way to promote reasonable consumption patterns is through education and awareness

campaigns. By creating awareness about the environmental impacts of plastic pollution and the benefits of reducing plastic consumption, individuals can make more informed choices about their consumption habits. Schools, businesses, and community organizations can play a key role in educating the public about the importance of reducing plastic waste and promoting sustainable alternatives (Geyer et al., 2017; Jiao et al., 2024).

ix. Education and awareness play a key role in preventing plastic waste. By educating the public about the environmental impact of plastic waste and promoting sustainable practices, we can encourage individuals to make more conscious choices and reduce their plastic consumption. Additionally, raising awareness about the importance of proper waste management and the benefits of recycling can help shift societal attitudes towards a more sustainable future (Dalu et al., 2020; Miguel et al., 2024).

x. It is essential to implement effective waste collection infrastructure as a measure to control the effects of plastic waste. One of the key reasons why waste collection infrastructure is essential in controlling the effects of plastic waste is that it helps prevent plastic from entering the environment. Improper disposal of plastic waste, such as littering or illegal dumping, can result in plastic debris ending up in rivers, oceans, and other natural habitats. Waste collection infrastructure also has economic advantages. By properly managing plastic waste through proper collection method such as buyback, a new job opportunities can be created and economic growth in the waste management sector stimulated. Furthermore, reducing the amount of plastic waste in the environment can lead to cost savings for local governments and businesses by minimizing the need for clean-up efforts and environmental remediation (Debnath et al., 2023; Ganguly and Chakraborty, 2024).

Effective plastic waste management is essential for protecting the environment and human health. Recycling, incineration, and composting are just a few of the methods that can be used to manage plastic waste. However, it is important to consider the environmental impact, cost, and feasibility of these methods when implementing plastic waste management strategies. Ultimately, a combination of these methods, along with public education and policy initiatives, is needed to effectively manage plastic waste and create a more sustainable future

15. Conclusion and Recommendations

The menace of plastic waste in Nigeria is a pressing issue that requires immediate attention and effective management techniques in the 21st century. This study have highlighted the detrimental effects of plastic waste on the environment, public health, and socio-economic development in the country. The increasing production and improper disposal of plastic waste have led to pollution of land, water bodies, and air, posing serious threats to biodiversity and human well-being. Various management techniques have been proposed to address the challenge of plastic waste in Nigeria. These include waste reduction, recycling, reuse, and proper disposal practices. However, the implementation of these techniques has been hindered by inadequate infrastructure, lack of awareness, and limited resources. It is imperative for the government, private sector, civil society, and individuals to collaborate and take proactive measures to effectively manage plastic waste in the country. The management of plastic waste in Nigeria requires a multi-faceted approach that integrates environmental, social, and economic considerations. By implementing sustainable waste management practices and promoting a culture of responsible consumption and disposal, Nigeria can mitigate the adverse effects of plastic waste and move towards a cleaner and healthier environment in the 21st century. It is time for concerted action and collective responsibility to tackle the menace of

plastic waste and ensure a sustainable future for all. In light of the aforementioned points, the following recommendations are suggested to the challenges caused by plastic wastes in Nigeria:

i. There is a need for policy interventions, capacity building, research, and public education to promote sustainable waste management practices in Nigeria. The adoption of innovative technologies, circular economy principles, and extended producer responsibility can also contribute to reducing the generation and impact of plastic waste in the country. It is crucial for all stakeholders to play their part in addressing the menace of plastic waste and safeguarding the environment for future generations.
ii. There is a need for strict enforcement of existing environmental laws and regulations related to plastic waste management. The government should ensure that industries and individuals comply with waste disposal guidelines and take responsibility for their plastic waste. Penalties should be imposed on those who violate these regulations to deter further pollution.
iii. Public awareness campaigns should be intensified to educate the population on the dangers of plastic waste and the importance of proper disposal. Community engagement and involvement in waste management initiatives can help foster a culture of environmental responsibility and sustainability. Schools, media, and local organizations can play a crucial role in spreading awareness and promoting eco-friendly practices.
iv. Investment in recycling infrastructure and technology is essential to effectively manage plastic waste in Nigeria. The government should collaborate with private sector partners to establish recycling facilities and promote the recycling of plastic materials. This will not only reduce the amount of plastic waste in landfills but also create economic opportunities for local communities.
v. The promotion of alternative packaging materials and sustainable practices can help reduce the reliance on single-use plastics. Businesses and consumers should be encouraged to adopt eco-friendly alternatives such as biodegradable packaging, reusable bags, and compostable materials. This shift towards sustainable practices can significantly reduce the generation of plastic waste and mitigate its environmental impact.

The menace of plastic waste in Nigeria requires a multi-faceted approach that involves government intervention, public participation, and technological innovation. By implementing the aforementioned recommendations based on the findings from this study, Nigeria can effectively manage its plastic waste in the 21st century and safeguard the environment for future generations. It is imperative that immediate action is taken to address this pressing issue and ensure a cleaner, healthier future for all.

References

Kumar, R., Verma, A., Shome, A., Sinha, R., Sinha, S., Jha, P. K., Kumar, R., Kumar, P., Shubham, D. S., Sharma P. and Prasad, P. V. (2021). Impacts of Plastic Pollution on Ecosystem Services, Sustainable Development Goals, and Need to Focus on Circular Economy and Policy Interventions. Sustainability, 13, 9963.

Kibria, M. G., Masuk, N. I., Safayet, R., Nguyen, H. Q. and Mourshed, M. (2023). Plastic Waste: Challenges and Opportunities to Mitigate Pollution and Effective Management. International Journal of Environmental Research, 17(1), 20.

Awoyera, P. O. and Adesina, A. (2020). Plastic wastes to construction products: Status, limitations and future perspective. Case Studies in Construction Materials, 12, e00330.

Brende, B. and Sternfels, B. (2024). The Global Cooperation Barometer 2024: Insight Report. World Economic Forum; In collaboration with McKinsey and Company. World Economic Summit, January 2024.

Siddiqua, A., Hahladakis, J. N. and Al-Attiya, W.A.K.A. (2022). An overview of the environmental pollution and health effects associated with waste landfilling and open dumping. Environmental Science and Pollution Research 29, 58514–58536.

Debrah, J. K., Vidal, D. G. and Dinis, M. A. P. (2021). Raising Awareness on Solid Waste Management through Formal Education for Sustainability: A Developing Countries Evidence Review. Recycling, 6, 6.

Ugwuanyi, R. O. and Isife, C. T. (2012). Urbanization and Solid Waste Management Challenges in Nigeria. Technoscience Review, 3(1and2).

Pilapitiya, N. T. P. G. C. and Ratnayake, A. S. (2024). The world of plastic waste: A review. Cleaner Materials, 11, 100220.

Obebe, S. B., Adamu, A. A. (2020). Plastic Pollution: Causes, Effects and Preventions. International Journal of Engineering Applied Sciences and Technology, 4(12) 85-95.

Mihai, F. C., Gündoğdu, S., Markley, L. A., Olivelli, A., Khan, F. R., Gwinnett, C., Gutberlet, J., Reyna-Bensusan, N., Llanquileo-Melgarejo, P., Meidiana, C., Elagroudy. S., Ishchenko. V., Penney, S., Lenkiewicz, Z. and Molinos-Senante, M. (2022). Plastic Pollution, Waste Management Issues, and Circular Economy Opportunities in Rural Communities. Sustainability, 14, 20.

Ferronato, N., Maalouf, A. and Mertenat A, Saini, A., Khanal, A., Copertaro, B., Yeo, D., Jalalipour, H., Veuthey, J. R., Ulloa-Murillo, L. M.,Thottathil, M. S., Shuaib, N. A. B. and Caplin, R. (2023). A review of plastic waste circular actions in seven developing countries to achieve sustainable development goals. Waste Management and Research, 0(0).

Nøklebye, E., Adam, H. N., Roy-Basu, A., Bharat, G. K. and Steindal, E. H. (2023). Plastic bans in India – Addressing the socio-economic and environmental complexities. Environmental Science and Policy, 139, 219-227.

Nwafor, G. U. (2024). Impact of Plastic Pollution on the Economic Growth and Sustainability of Blue Economy in Nigeria. African Journal of Environment and Natural Science Research, 7(1), 113-127.

Babayemi, J. O., Nnorom, I. C., Osibanjo, O. Weber, R. (2019). Ensuring sustainability in plastics use in Africa: consumption, waste generation, and projections. Environmental Sciences Europe, 31, 60.

Kehinde, O., Ramonu, O. J., Babaremu, K. O. and Justin, L. D. (2020). Plastic wastes: environmental hazard and instrument for wealth creation in Nigeria. Heliyon, 6(10), e05131.

Donuma, K. U., Ma, L., Bu, C., George, L-Y., Gashau, M. and Suleiman, A. O. (2024). Environmental and human health risks of indiscriminate disposal of plastic waste and sachet water bags in Maiduguri, Borno State Nigeria. Waste Management Bulletin, 2(2), 130-139.

Aare, F. F., Tekaron, O. A., Ntor, G. G. and Ogiri, T. O. (2024). Strategic management of plastic pollution in Nigeria: Balancing best approaches. International Journal of Civil Law and Legal Research, 4(1), 05-14.

Dhaka, V., Singh, S., Anil, A .G., Naik, T. S. S-K., Garg, S., Samuel, J., Kumar, M., Ramamurthy, P. C. and Singh, J. (2022). Occurrence, toxicity and remediation of polyethylene terephthalate plastics. A review. Environmental Chemistry Letters, 20, 1777–1800.

Benyathiar, P., Kumar, P., Carpenter, G., Brace, J. and Mishra, D. K. (2022). Polyethylene Terephthalate (PET) Bottle-to-Bottle Recycling for the Beverage Industry: A Review. Polymers, 14, 2366.

Evode, N., Qamar, S. A., Bilal, M., Barceló, D. and Iqbal, H. M. N. (2021). Plastic waste and its management strategies for environmental sustainability, Case Studies in Chemical and Environmental Engineering, 4, 100142.
Chiellini, F., Ferri, M., Morelli, A., Dipaola, L. and Latini, G. (2013). Perspectives on alternatives to phthalate plasticized poly (vinyl chloride) in medical devices applications. Progress in Polymer Science, 38(7), 1067-1088.
Bidoki, S. M. and Wittlinger, R. (2010). Environmental and economical acceptance of polyvinyl chloride (PVC) coating agents. Journal of Cleaner Production, 18(3), 219-225.
Kökkılıç, O., Mohammadi-Jam, S., Chu, P., Marion, C., Yang, Y. and Waters, K. E. (2022). Separation of plastic wastes using froth flotation – An overview. Advances in Colloid and Interface Science, 308, 102769.
Maitlo, G., Ali, I., Maitlo, H. A., Ali, S., Unar, I. N., Ahmad, M. B., Bhutto, D. K.; Karmani, R. K., Naich, S. U. R., Sajjad, R. U., Ali, S. and Afridi, M. N. (2022). Plastic Waste Recycling, Applications, and Future Prospects for a Sustainable Environment. Sustainability, 14, 11637.
Ugoeze, K. C., Amogu, E. O., Oluigbo, K. E. and Nwachukwu, N. (2021). Environmental and public health impacts of plastic wastes due to healthcare and food products packages: A Review. Journal of Environmental Science and Public Health, 5, 1-31.
Fweja, L. W. T. (2020).Plastic Packaging Materials as Possible Source of Hazardous Chemicals to Food and human health: A Review. Huria Journal, 27(1), 45-75.
Dybka-Stępień, K., Antolak, H., Kmiotek, M., Piechota, D. and Koziróg, A. (2021). Disposable Food Packaging and Serving Materials-Trends and Biodegradability. Polymers, 13, 3606.
Cheng, J., Gao, R., Zhu, Y. and Lin, Q. (2024). Applications of biodegradable materials in food packaging: A review. Alexandria Engineering Journal, 91, 70-83.
Rosenboom, J. G., Langer, R. and Traverso, G. (2022). Bioplastics for a circular economy. Nature Reviews Materials, 7, 117–137.
Mohan, A. A., Antony, A. R., Greeshma, K., Yun, J-H., Ramanan, R. and Kim, H-S. (2022). Algal biopolymers as sustainable resources for a net-zero carbon bioeconomy. Bioresource Technology 344, Part B, 126397.
Kühn, S., Bravo Rebolledo, E. L. and Van Franeker, J. A. (2015). Deleterious Effects of Litter on Marine Life. In: Bergmann, M., Gutow, L., Klages, M. (eds) Marine Anthropogenic Litter. Springer, Cham.
Ali, N., Khan, M., H., Ali, M., Sidra, A. S., Khan, A., Nabi, G., Ali, F., Bououdina, M. and Kyzas, G. Z. (2024). Insight into microplastics in the aquatic ecosystem: Properties, sources, threats and mitigation strategies. Science of the Total Environment, 913, 169489.
Sa'adu, I. and Farsang, A. (2023). Plastic contamination in agricultural soils: a review. Environmental Sciences Europe, 35, 13.
Lakhiar, I. A., Yan, H., Zhang, J., Wang, G., Deng, S., Bao, R., Zhang, C., Syed, T. N., Wang, B., Zhou, R. and Wang, X. (2024). Plastic Pollution in Agriculture as a Threat to Food Security, the Ecosystem, and the Environment: An Overview. Agronomy, 14, 548.
Sajjad, M., Huang, Q., Khan, S., Khan, M. A., Liu, Y., Wang, J., Lian, F., Wang, Q. and Guo, G. (2022).Microplastics in the soil environment: A critical review. Environmental Technology and Innovation, 27, 102408.
Guo, J-J., Huang, X-P, Xiang, L., Wang, Y-Z., Li, Y-W., Li, H., Cai, Q-Y., Mo, C-H. and Wong, M-H. (2020). Source, migration and toxicology of microplastics in soil. Environment International, 137, 105263.
Yu, H., Zhang, Y., Tan, W. and Zhang, Z. (2022). Microplastics as an Emerging Environmental Pollutant in Agricultural Soils: Effects on Ecosystems and Human Health. Frontiers in Environmental Science, 10. 855292.

Haque, F. and Fan, C. (2023). Fate and Impacts of Microplastics in the Environment: Hydrosphere, Pedosphere, and Atmosphere. Environments, 10, 70.
Wang, C., Yu, J., Lu, Y., Hua, D., Wang, X. and Zou, X. (2021). Biodegradable microplastics (BMPs): a new cause for concern?. Environmental Science and Pollution Research, 28, 66511–66518.
Rahman, M. A., Mojumdar, S., Asif Rahman, S. K., Ahmed, T., Marimuthu, K. (2023). Plastic pollutions in the ocean: their sources, causes, effects and control measures. Journal of Biological Studies, 6(1), 37-52.
Isangedighi, I, A., David, G. S. and Obot, O. I. (2018). Plastic Waste in the Aquatic Environment:Impacts and Management. Environment, 2, 2-31.
Tuuri, E. M. and Leterme, S. C. (2023). How plastic debris and associated chemicals impact the marine food web: A review. Environmental Pollution, 321, 121156.
Issac, M. N. and Kandasubramanian, B. (2021). Effect of microplastics in water and aquatic systems. Environmental Science and Pollution Research, 28, 19544–19562.
Andrews, N., Bennett, N. J., Billon, P. L., Green, S. J., Cisneros-Montemayor, A. M., Amongin, S., Gray, N. J. and Sumaila, U. R. (2021). Oil, fisheries and coastal communities: A review of impacts on the environment, livelihoods, space and governance. Energy Research and Social Science, 75, 102009.
Alpizar, F., Carlsson, C., Lanza, G., Carney, B., Daniels, R. C., Jaime, M., Ho, T., Nie, Z., Salazar, C., Tibesigwa, B. and Wahdera, S. (2020). Environmental Science and Policy, 109, 25-35.
Mubin, A- M., Arefin, S. A., Mia, M. S., Islam, R, M., Mainul Bari, A. B. M., Islam, M. S., Ali, M. M., Siddique, M. A., Rahman, M. S., Senapathi, V., Idris, A. M. and Malafaia. G. (2023). Managing the invisible threat of microplastics in marine ecosystems: Lessons from coast of the Bay of Bengal. Science of the Total Environment, 889, 164224.
Wilcox, C., Puckridge, M., Schuyler, Q. A., Townsend, K., and Hardesty, B. D. (2018). A quantitative analysis linking sea turtle mortality and plastic debris ingestion. Scientific Reports, 8, 12536.
Parton, K., Galloway, T. S. and Godley, B. J. (2019). Global review of shark and ray entanglement in anthropogenic marine debris. Endangered Species Research, 39, 173-190.
Yu, R.-S., and Singh, S. (2023). Microplastic Pollution: Threats and Impacts on Global Marine Ecosystems. Sustainability, 15, 13252.
Rakesh, K., Anurag, V., Arkajyoti. S., Rama, S., Srishti, S., (2021). Impacts of Plastic Pollution on Ecosystem Services, Sustainable Development Goals, and Need to Focus on Circular Economy and Policy Interventions. Sustainability Basel, 13(17), 9963.
Oliveira, J., Belchior, A., da Silva, V. D., Rotter, A., Petrovski. Z., Almeida, P. L., Lourenço, N. D. and Gaudêncio, S. P. (2020). Marine Environmental Plastic Pollution: Mitigation by Microorganism Degradation and Recycling Valorization. Frontiers in Marine Science, 7.1-35. 567127.
Mamun, A. A., Prasetya, T. A. E., Dewi, I. R. and Ahmad. M. (2023). Microplastics in human food chains: Food becoming a threat to health safety. Science of the Total Environment, 858, Part 1, 159834.
Yuan, Z., Nag, R. and Cummins, E. (2022). Human health concerns regarding microplastics in the aquatic environment - From marine to food systems. Science of the Total Environment 823, 153730.
Saeedi, M. (2024). How microplastics interact with food chain: a short overview of fate and impacts. Journal of Food Science and Technology, 61, 403–413.
Ghosh, S., Sinha, J. K., Ghosh, S., Vashisth, K., Han, S. and Bhaskar, R. (2023). Microplastics as an Emerging Threat to the Global Environment and Human Health. Sustainability, 15, 10821.

Bhuyan, M. S. (2022). Effects of Microplastics on Fish and in Human Health. Frontiers in Environmental Science, 10, 1-17.
Kehinde, O., Ramonu, O. J., Babaremu, K. O. and Justin, L. D. (2020). Plastic wastes: environmental hazard and instrument for wealth creation in Nigeria. Heliyon 6, e05131.
Singh, D. (2022). Causes, impacts, risk and mitigation of Urban Flood Management in India. Occasional Research Paper Series 2, International Centre for Environment Audit and Sustainable Development, Jaipur, India.
Ma, H., Chao, L., Wan, H. and Zhu, Q. (2024). Microplastic Pollution in Water Systems: Characteristics and Control Methods. Diversity, 16, 70.
Razaviarani, V., Saudagar, A., Gallage, S., Shrinath, S. and Arab, G. (2024). Comprehensive investigation on microplastics from source to sink. Clean Technologies and Environmental Policy, (2024).
Manyara, P., Raubenheimer, K. and Sadan, Z. (2023). Legal and Policy Frameworks to Address Marine Litter through Improved Livelihoods. In: Maes, T., Preston-Whyte, F. (eds) The African Marine Litter Outlook. Springer, Cham.
Muneer, F., Azam, M. H., Zubair, M., Farooq, T., Ibrahim, M., Rasul, I., Afzal, M., Ahmad, A. and Nadeem, H. (2021). Remediation of Water Pollution by Plastics. Springer Nature Switzerland AG. (eds.), Water Pollution and Remediation: Organic Pollutants, Environmental Chemistry for a Sustainable World 54, 89-117.
McIlgorm, A., Raubenheimer, K., McIlgorm, D. E. and Nichols, R. (2022). The cost of marine litter damage to the global marine economy: Insights from the Asia-Pacific into prevention and the cost of inaction. Marine Pollution Bulletin, 174, 113167.
Chukwuone, N. A., Amaechina, E. C. and Ifelunini, I. A. (2022). Determinants of household's waste disposal practices and willingness to participate in reducing the flow of plastics into the ocean: Evidence from coastal city of Lagos Nigeria. PLoS ONE 17(4): e0267739.
Nelms, S. E., Duncan, E. M., Broderick, A. C., Galloway, T. S., Godfrey, M. H., Hamann, M., Lindeque, P. K. and Godley, B. J. (2016). Plastic and marine turtles: a review and call for research. ICES Journal of Marine Science, 73(2), 165–181.
Dueñas-Moreno, J., Mora, A., Kumar, M., Meng, X-Z. and Mahlknecht, J. (2023). Worldwide risk assessment of phthalates and bisphenol A in humans: The need for updating guidelines. Environment International, 181, 108294.
Maddela, N. R., Kakarla, D., Venkateswarlu, K. and Megharaj, M. (2023). Additives of plastics: Entry into the environment and potential risks to human and ecological health. Journal of Environmental Management, 348, 119364.
Alabi, O. A., Ologbonjaye, K. I., Awosolu, O. and Alalade, O. E. (2019). Public and Environmental Health Effects of Plastic Wastes Disposal: Journal of Toxicology and Risk Assessment, 5, 021.
Arabi, S., Neehaul, Y. and Sparks, C. (2023). Impacts and Threats of Marine Litter in African Seas. In: Maes, T., Preston-Whyte, F. (eds), The African Marine Litter Outlook. Springer, Cham.
Jia, L., Liu, L., Zhang, Y., Fu, W., Liu, X., Wang, Q., Tanveer, M. T. and Huang, L. (2023). Microplastic stress in plants: effects on plant growth and their remediations. Frontiers in Plant Science, 14.
Mészáros, E., Bodor, A., Kovács, E., Papp, S., Kovács, K., Perei, K. and Feigl, G. (2023). Impacts of Plastics on Plant Development: Recent Advances and Future Research Directions. Plants, 12, 3282.
Iroegbu, A. O. C., Ray, S. S., Mbarane, V., Bordado, J. and Sardinha, J. P. (2021). Plastic Pollution: A Perspective on Matters Arising: Challenges and Opportunities. ACS Omega, 6 (30), 19343-19355.

Abarar, A. K. (2024). Dangers of Plastic Pollution and Its Remedies. Futuristic Trends in Social Sciences, IIP Series, 3, Book 28, Chapter 2.
Campanale, C., Massarelli, C., Savino, I., Locaputo, V. and Uricchio, V. F. (2020). A Detailed Review Study on Potential Effects of Microplastics and Additives of Concern on Human Health. International Journal of Environmental Research and Public Health, 17(4):1212.
Bergmann, M., Collard, F., Fabres, J., Gabrielsen, G. W., Provencher, J. F., Rochman, C. M., Sebille, E. V. and Tekman, M. B. (2022). Plastic pollution in the Arctic. Nature reviews earth & environment, 3, 323–337.
Chen, H. L., Nath, T. K., Chong, S., Foo, V., Gibbins, C. and Lechner, A. M. (2021). The plastic waste problem in Malaysia: management, recycling and disposal of local and global plastic waste. SN Applied Science, 3, 437.
Borg, K., Lennox, A., Kaufman, S. and Tull, F. (2022). Curbing plastic consumption: A review of single-use plastic behaviour change interventions. Journal of Cleaner Production, 344(1), 131077.
Rabiu, M. K. and Jaeger-Erben, M. (2024). Reducing single-use plastic in everyday social practices: Insights from a living lab experiment. Resources, Conservation and Recycling, 200, 107303.
Joseph, B., James, J., Kalarikkal, N. and Thomas, S. (2021). Recycling of medical plastics. Advanced Industrial and Engineering Polymer Research, 4(3), 199-208.
Ugwu, C. O., Ozoegwu, C. G., Ozor, P. A., Agwu, N. and Mbohwa, C. (2021). Waste reduction and utilization strategies to improve municipal solid waste management on Nigerian campuses. Fuel Communications, 9, 100025.
Filiciotto, L. and Rothenberg, G. (2021). Biodegradable Plastics: Standards, Policies, and Impacts. ChemSusChem, 14(1), 56-72.
Moshood, T. D., Nawanir, G., Mahmud, F., Mohamad, F., Ahmad, M. H.and Abdul Ghani, A. (2021). Expanding Policy for Biodegradable Plastic Products and Market Dynamics of Bio-Based Plastics: Challenges and Opportunities. Sustainability, 13, 6170.
Hopewell, J., Dvorak, R. and Kosior, E. (2009). Plastics recycling: challenges and opportunities. Philosophical Transactions of the Royal Society B - Journals, 364(1526), 2115-26.
Singh, J., Singh, S. and Vaidya, R. (2021). Plastic Waste Management by Incineration Method. International Journal of Advances in Engineering and Management, 3(7), 2550-2552.
Sikder, S., Toha, M. and Rahman, M. M. (2024). Municipal Solid Waste Incineration: An Incredible Method for Reducing Pressures on Landfills. Technical Landfills and Waste Management, In: Souabi, S., Anouzla, A. (eds) Technical Landfills and Waste Management. Springer Water. Springer, Cham.
Ramasubramanian, B., Tan, J., Chellappan, V. and Ramakrishna, S. (2023). Recent Advances in Extended Producer Responsibility Initiatives for Plastic Waste Management in Germany and UK. Mater Circ Econ., 5(1): 6.
Gupt, Y. and Sahay, S. (2015). Review of extended producer responsibility: A case study approach. Waste Management and Research, 33(7) 595-611.
Nikiema, J. and Asiedu, Z. (2022). A review of the cost and effectiveness of solutions to address plastic pollution. Environmental Science and Pollution Research, 29(17):24547-24573.
Bastos de Sousa, F. D. (2021).The role of plastic concerning the sustainable development goals: The literature point of view. Cleaner and Responsible Consumption, 3, 100020.
Mahmoud, N. A., Yasien, A. M., Swilam, D. H., Gamil, M. M. and Ahmed, S. T. (2023). Impacts of Biodegradable Plastic on the Environment. In: Ali, G.A.M., Makhlouf, A.S.H. (eds) Handbook of Biodegradable Materials. Springer, Cham.

Jiao, H., Ali, S. S., Alsharbaty, M. H. M., Elsamahy, T., Abdelkarim, E., Schagerl, M., Al-Tohamy, R. and Sun, J. (2024). A critical review on plastic waste life cycle assessment and management: Challenges, research gaps, and future perspectives. Ecotoxicology and Environmental Safety, 271, 115942.

Geyer, R., Jambeck, J. R. and Law, K. L. (2017). Production, use and fate of all plastics ever made. Science Advances, 3(7).

Dalu, M. T. B., Cuthbert, R. N., Muhali, H., Chari, L. D. and Manyani, A. (2020). Masunungure, C.; Dalu, T. Is Awareness on Plastic Pollution Being Raised in Schools? Understanding Perceptions of Primary and Secondary School Educators. Sustainability, 12, 6775.

Miguel, I., Santos, A., Venâncio, C. and Oliveira, M. (2024). Knowledge, concerns and attitudes towards plastic pollution: An empirical study of public perceptions in Portugal. Science of the Total Environment, 906, 167784.

Ganguly, R. K. and Chakraborty, S. K. (2024). Plastic waste management during and post Covid19 pandemic: Challenges and strategies towards circular economy. Heliyon, 10(4), e25613.

Dar, M. A., Dhole, M.P., Pawar, K. D., Xie, R., Shahnawaz, M., Pandit, R. S. and Sun, J. (2022). Ecotoxic Effects of the Plastic Waste on Marine Fauna: An Overview. In: Shahnawaz, M., Sangale, M.K., Daochen, Z., Ade, A.B. (eds) Impact of Plastic Waste on the Marine Biota. Springer, Singapore.

Debnath, B., Mainul Bari, A. B. M., Ali, S. M., Ahmed, T., Ali, I. and Kabir, G. (2023). Modelling the barriers to sustainable waste management in the plastic-manufacturing industry: An emerging economy perspective. Sustainability Analytics and Modeling, 3, 100017.

Saud, S., Yang, A., Jiang, Z., Ning, D. and Fahad, S. (2023) New Insights in to the Environmental Behaviour and Ecological Toxicity of Microplastics. Journal of Hazardous Materials Advances, 10, 100298.

Ikpe, A. E., Ndon, A. E. and Etim, P. J. (2020) Assessment of the Waste Management System and Its Implication in Benin City Metropolis, Nigeria. Journal of Applied Research on Industrial Engineering, 7(1), 79-91.

Ikpe, A. E. and Owunna, I. B. (2017) Design of Used PET Bottles Crushing Machine for Small Scale Industrial Applications. International Journal of Engineering Technologies, 3(3), 157-168.

DEVELOPMENT OF A HETEROGENEOUS CATALYST FROM WASTE MATERIALS FOR BIODIESEL PRODUCTION

Amina OUAHBI[1], Youness BOUHAJ[1], Said SAIR[2], Abdeslam EL BOUARI[1], Omar TANANE [1]

[1] Laboratory of Physical-Chemistry, Materials and Catalysis (LCPMC), Faculty of Sciences Ben M'Sik, HASSAN II University, Casablanca, Morocco.

[2] Mascir Fondation, VARENA Center, Rabat Design, Rue Mohamed El Jazouli, Madinat Al Irfane, Rabat 10100, Morocco.

ABSTRACT

The global energy crisis, driven by increasing demand, climate change, and dwindling resources, necessitates sustainable alternatives to conventional fuels. Biodiesel is a promising solution, combining efficiency, sustainability, economic viability, and environmental benefits. A novel catalyst, derived from calcined eggshells and sardine scales, was developed for efficient biodiesel production by transesterification of waste frying oil (WFO). This research focuses on an in-depth characterization and performance evaluation of the catalyst. The structural attributes of the catalysts were determined using X-ray diffraction (XRD) and Fourier Transform Infrared Spectroscopy (FT-IR), confirming the presence of calcium oxide (CaO), β-Tricalcium Phosphate (βTCP), and hydroxyapatite (HAP). Scanning Electron Microscopy (SEM) provided insights into the catalyst's morphology, while its thermal stability was assessed through Thermogravimetric Analysis - Differential Thermal Analysis (TGA-DTA). The transesterification process was optimized, achieving the highest biodiesel yield of 89% when the reaction conditions are as follow: a methanol:WFO ratio of 15:1, a 2.5 wt.% catalyst concentration, at 65 °C for 4.5 hours. Notably, the catalyst, when calcined at 900 °C for 3 hours, demonstrated superior performance. Furthermore, even after 60 days of exposure to moisture, the catalyst maintained its activity, underscoring its robustness and longevity. The catalyst's effectiveness was further validated through its ability to be reused for up to four cycles without a notable decline in activity. The physicochemical properties of the synthesized biodiesel were rigorously tested against ASTM D-6751 and EN14214 standards, ensuring compliance with industry specifications. This study not only emphasizes the potential use of waste-derived materials such as eggshells and sardine scales as efficient heterogeneous catalysts in renewable energy applications, thereby reducing waste and increasing sustainability, but it also advocates for the widespread use of biodiesel as a sustainable alternative to traditional fuels.

Keywords: Biodiesel, Transesterification, Heterogeneous catalyst, CaO, HAP, βTCP

EXPLORING THE EFFICACY OF CONTENT BASED INSTRUCTIONAL STRATEGIES ON THE ENHANCEMENT OF BUSINESS EDUCATION PROGRAMMES IN F.C.E (TECHNICAL), AKOKA, LAGOS, NIGERIA

Aribisala Oluwadamilare Olufolarin,
Lecturer, Entrepreneurship Education Department, School of Business Education,
Federal College of Education (Technical), Akoka, Lagos Nigeria
Ismalia, Yusuf Olajide,
Lecturer, Department of Business Education,
College of Vocational and Entrepreneurship Education,
Lagos State University of Education, Ijaniki, Lagos State, Nigeria
Achugbu, Gloria Obiageri,
Lecturer, Marketing Education Department, School of Business Education,
Federal College of Education (Technical), Akoka, Lagos State, Nigeria.
Opoola, Adenike Oluwabusayo,
Lecturer, Marketing Education Department, School of Business Education,
Federal College of Education (Technical), Akoka, Lagos Nigeria.

ABSTRACT
Strategies are techniques in utilization resources in fostering academic excellence to promote teaching and learning activities. Instructional strategies are major component in intelligent systems when passing instructions. Business education as a vocational course embeds entrepreneurship, marketing, accounting and office technology management courses for pre-graduation, graduation and post-graduation purposes. Research questions were formulated to guide the study. A descriptive study research design was adopted for the study. Instructional strategies make simplification adopt texts and promote comprehensiveness among students. It takes place in all educational levels, evaluating learning objectives, comprehension be achieved. Also, it provides pedagogical accommodation to learner proficiency levels and skills. The adaptability and sustainability of instructional strategies lies on the authenticity of the materials utilized. The teacher must create a truly learners centered classroom to adequately utilize instructional strategies. A structured and validated instrument was used to elicit responses for this study. In establishing the reliability of the instrument, 0.67 co-efficient was gotten showing the instrument was reliable. mean rating were used to analyze the responses from the research question. Business education programs require high level of expertise to ensure adequate level of instructional strategies utilization for the benefits of the nation at large. Recommendations were made includes curriculum planners should provide funds should be made to equip the business education programs at tertiary level and adaptation to what is done in the foreign world.

Keywords: Business Education programmes, Content based instructional strategy, Efficacy and Exploring.

INVESTIGATING AN EFFECTIVE APPROACH FOR INDUSTRIAL WASTEWATER TREATMENT: UTILIZING ACTIVATED CARBON SOURCED FROM ARGAN KERNELS FOR ADSORPTION PURPOSES

AHMED SALIM*, A. EL BOUARI, M. TAHIRI, O. TANANE.

Physical Chemistry, Materials and Catalysis Laboratory, Department of Chemistry, Ben M'Sick Faculty of Science, Hassan II University - Casablanca, Morocco.
, http://orcid.org/0009-0008-4756-0925
http://orcid.org/0000-0002-4960-904X
https://orcid.org/0000-0002-5272-4524

M. TAHIRI,

Organic Synthesis, Extraction and Valorization Laboratory (SOEV), Faculty of Science Ain Chock, Hassan II University - Casablanca, Morocco.
https://orcid.org/0000-0003-4453-6790

ABSTRACT

Water pollution stemming from industrial effluents remains a critical concern worldwide, posing significant environmental risks. In response, scientists have turned to diverse methodologies, including physico-chemical processes such as adsorption, to mitigate effluent contaminationThis research involves exploring naturally derived bio-degradable sorbent obtained using argan fruits native as far south as Morocco. The aim here will be to mitigate the harmful effects caused by pollutants using physico-chemical adsorption mechanisms. Evaluating the effectiveness as a natural adsorbent, synthetic effluents containing methylene blue dye were meticulously formulated and prepared for analysis. Experimental trials revealed notable removal rates, particularly within the initial 15-minute period. Moreover, detailed examinations were conducted to assess the influence of adsorbent mass and concentration on the efficiency of purification, revealing the efficacy of argan powder in adsorbing methylene blue. Through advocating for the reduction of pollution, the reclamation of resources, and the reuse of water, This study highlights the potential of argan kernels to provide sustainable solutions and generate benefits for indigenous communities.

Keywords: Wastewater treatment, activated carbon , argan kernels, adsorption, colored effluents, isotherm analysis.

CONCENTRATION EFFECTS ON THE STRUCTURAL, TRANSPORT, AND DIELECTRIC PROPERTIES OF THE ENERGY STORAGE SYSTEM {NaBF 4 – DIMETHYL SULFOXIDE} USED IN SODIUM-ION BATTERY TECHNOLOGY: A MOLECULAR DYNAMICS APPROACH

Soumia CHLIYAH, Sanaa RABII, Ayoub LAHMIDI, Samir CHTITA, Mhammed EL KOUALI, Mohammed TALBI, and Abdelkbir ERROUGUI (*)

Laboratory of Analytical and Molecular Chemistry, Faculty of Sciences Ben M'Sick, BP: 20670, Hassan II University of Casablanca, Morocco

ABSTRACT

The scientific community has shifted towards sustainable energy practices through self-consumption and self-production of energy using solar and/or wind sources, which will facilitate the achievement of low-carbon emission goals. Given the intermittent nature of this energy generation, effective storage solutions are imperative. Currently, the predominant method involves storing energy in lithium batteries, which pose environmental risks related to recycling, extraction, and safety, including the risk of overheating, and are subject to global availability constraints of lithium. In contrast, innovative batteries like sodium-ion batteries offer a promising environmentally friendly alternative. The increasing demand for large-scale energy storage batteries has drawn considerable attention to sodium batteries due to their abundant resources, low cost, excellent performance at low temperatures, and energy storage capacity. In this context, we used molecular dynamics (MD) simulations to study the effect of concentration on the structural, dynamic, and dielectric properties of the energy storage system {NaBF4–Dimethyl sulfoxide}, mainly consisting of sodium tetrafluoroborate electrolyte NaBF4 dissolved in a polar aprotic solvent dimethyl sulfoxide (DMSO), using the GROMOS force field. All simulations were conducted under standard temperature and pressure conditions. The molecular dynamics approach provided valuable information for the design and optimization of SIB electrolytes, thus contributing to the advancement of Sodium-based rechargeable battery technology.

Keywords. Molecular dynamics; Sodium-Ion Battery; Sodium Tetrafluoroborate; Dimethyl sulfoxide; Solvation shell structure; Self-diffusion coefficient; Dielectric constant.

INVENTORY OF PESTS ON BERAS BASAH MANGROVE IN LANGKAT

Ameilia Zuliyanti Siregar[1], M.Basyuni[2], Ridwanti Batubara[2], Tulus[3], Irmansyah[1]

[1]Department of Agrotechnology, Faculty of Agriculture, University of Sumatera Utara, Jl.Dr.A.Sofian No.3, Padang Bulan, Kec.Medan Baru, Kota Medan, Sumatera Utara 20155
[2]Department of Natural Resources and Environmental Management, Faculty of Forestry, University of Sumatera Utara, Indonesia
[3]Department of Mathematics, Faculty of Mathematics and Natural Sciences. University of Sumatera Utara, Indonesia

ABSTRACT

Mangroves are an ecosystem with a unique function inthe living environment. Mangroves are a typical coastal ecosystem determined by tides. Mangrove forests are unique ecosystems because of their tidal cycles.The vegetation consists of mangroves were *Rhizopora stylosa, R. mucronata, R apiculata*. The data collection techniques used nisbi (relative) methods sampling used three tools (*Yellow Sticky Traps/YST, Blue Pan Trap/BPT, Sweep Net/SN*) since January until February 2024. The data used in this research are primary data and secondary data obtained directly from the local community. The results showed that the insects caught were 9 orders, 32 families, 42 genera and 1518 individuals. Based on research conducted in the mangrove forest in Beras Basah Village, Pangkalan Susu District recorded 9 species of pests, namely: bagworms (*Acanthopsyche* sp), pagoda bagworm (*Pagodiella* sp.), termite pests (*Prorhinotermes* sp.), krama/tree climbing crab (*Episesarma* sp), nacerdes bettles (*Xanthochroa* sp), aphid (*Prociphilus tessellatus*), cobwebs, barnacles (*Balanus amphitrite*), leather leaf slug (*Vaginula bleekeri*). The abiotic factors that influences are the temperature and humidity in the mangrove.

Keywords: Mangrove, inventory, pests, Beras Basah districts, Langkat

ENVIRONMENTALLY COMPATIBLE AND HIGHLY IMPROVED HOLE TRANSPORT MATERIALS (HTMs) FOR PEROVSKITE SOLAR CELLS

Mohamed ADADI, Souad ELKHATTABI

Laboratory of Engineering, Systems and Applications, National School of Applied Sciences, Sidi Mohamed Ben Abdallah University, Fez, Morocco

ABSTRACT

Perovskite solar cells (PSCs) have received a lot of interest recently due to their high efficiency, affordable manufacture, and band gap turn capacity. Reports on PSCs efficiency rose dramatically from its initial value of 3.8% in 2009 to 24% in 2022. The absence of suitable materials for hole transportation is a significant barrier to further improving efficiency. To be used as potential components of photovoltaic systems, we have designed a series of small molecules serving as hole transport materials (HTMs) having bithiophene based donor core. The photovoltaic and optoelectronic properties of the molecules have been investigated by comparing them to a reference molecule (**R**). All the designed molecules showed lower bandgaps (1.98 eV–2.61 eV) than reference molecule (3.00 eV), indicating improved electron density transfer. All designed molecules have high open-circuit voltage (1.28 V–1.41 V) and downshifted peak occupied molecular orbital energies (- 5.41 eV to - 5.28 eV) when electron-withdrawing acceptor moieties are chosen. High dipole moments (5.18 D to 21.70 D) proved that designed molecules are highly soluble and are anticipated to make it easier to fabricate multilayered films. All designed molecules have effective charge transport capabilities, as evidenced by the reorganization energy values. All HTMs have higher FF (0.9032–0.9102) and superior power conversion efficiency of **27.40%**–**30.42%** compared to **R** (**24.62%**). This study established the viability of fabricating high performance PSCs using all proposed molecules.

Keywords: TD-DFT Hole transport materials (HTM) Organic solar cells (OSCs) Perovskite solar cells (PSCs)

SPATIAL MODELING OF THE FISH-PHYTOPLANKTON-ZOOPLANKTON SYSTEM IN A CIRCULAR AQUATIC DOMAIN WITH TOXIN EFFECT

Dr. Hamidou OUEDRAOGO

Department of mathematics, Université Joseph Ki-Zerbo/ IBAM, Ouagadougou

ABSTRACT

In this paper, we have formulated and analyzed a mathematical model describing the dynamics of the fish-phytoplankton-zooplankton with toxin effect by using an partial.Phytoplankton and zooplankton come from the plankton family, a fish diet. However, phytoplankton produces a toxin substance with a deadly effect on the dynamics of other aquatic populations which ecologists seek to understand, especially in a circular aquatic environment. We therefore formulated the mathematical model taking into account the spatial diffusion parameters, then analyzed it and carried out numerical simulations which corroborate with the theoretical results.

keywords{Plankton, toxin, bloom, phytoplankton, stability, pattern, numerical simulation}

MOLECULAR SURVEILLANCE OF SELECTED GIT PROTOZOA FROM DOGS AND CATS IN DISTRICT FAISALABAD, PAKISTAN

Muhammad Adnan Sabir Mughal[1], Muhammad Hamza Muneer[1*], Idrees Raza[1], Momna Mehmood[1], Asghar Abbas[1], Kashif Hussain[1], Muhammad Faisal Riaz[1], Rana Muhammad Shahbakht[1]

1. Faculty of Veterinary and Animal Sciences, MNS University of Agriculture, Multan, Pakistan

ABSTRACT

Dogs and cats play an important role as a reservoir host in transmission of *Giardia* and *Cryptosporidium* which infect human, domestic and wild animals. Due to presence of limited data on molecular prevalence in Pakistan, the present study was proposed to detect and estimate the prevalence and associated determinants in dogs and cats from district Faisalabad, Pakistan. Briefly, 384 faecal samples (as determined through epidemiological sample size calculation formula) were collected from dogs and cats of District Faisalabad through simple random sampling method. Parasitic oocysts were separated, DNA were extracted and PCR was performed using genus specific primer. Out of total samples collected, 35 samples were found positive for *Giardia* spp. with prevalence rate 9.11% and 15 samples were found positive for *Cryptosporidium* spp. with prevalence rate of 3.91%. The highest prevalence for *Giardia* spp. were observed in Lyallpur town 12.22% followed by Iqbal town 10.11%, Madina town 8.42% and Jinnah town 6.36%, respectively. Similarly, the highest prevalence for *Cryptosporidium* spp. were observed in Lyallpur town 5.56% followed by Jinnah town 3.64%, Iqbal town 3.37% and Madina town 3.16%, respectively. The data regarding associated determinants with the occurrence of these parasites in study area were collected on a pre-designed questionnaire. The infection of *Giardia* was found higher than *Cryptosporidium* in study zone and need appropriate preventive measures in order to prevent its zoonotic transmission.

Keywords: Epidemiology, *Giardia*, *Cryptosporidium*, DNA Extraction, PCR

SALT RESISTANCE IN COWPEA IN RELATION TO MORPHOLOGICAL, PHYSIOLOGICAL PARAMETERS AND PHENOLOGICAL DEVELOPMENTS

Fahima NABI*[1], Meriem Chebaani[2], Sadji Ait Kaci Hamida[3], CHAKER-HADDADJ Assia[3].

[1,2]Laboratoire de Biotechnologie et Valorisation des Ressources Biologiques, Université Dr Yahia Farès de Médéa, faculté des sciences, Département Sciences de la nature et de la vie, Médéa, Algérie

[3]Laboratory of Biology and Organism of Physiology, Team of Soils Biology, Faculty of Biological Sciences, University of Sciences and Technology, Houari Boumediene, (USTHB), Algiers, Algeria

ABSTRACT

The effects of NaCl salinity of the growth and yield responses of five Cowpea (*Vigna unguiculata* (L.) Walp.) populations from different regions of Algeria P1 (El Kala), P7 (Tizi Ouzou), P13 (In Salah), P17 (Adrar) and P23 (Bechar) were investigated. The experiment was carried out under glass. Irrigation by 4 saline solutions (4 salinity levels: 1.93, 3.8, 4.7 and 6.0. dS m^{-1}) was started 20 days after the start of the experiment and during 2 months. The results showed that the increase of salinity reduced significantly growth (height, number of leaves and leaf area). At maturity, the components of yield (number of pods / plant, length of pods / plant, weight of 100 seeds and number of seeds / pods) were significantly affected by salt. The most affected is the number of pods/plant. However, the effects vary depending on the level of salt and the population concerned. On the basis of growth and yield, P1, P7 and P23 are more tolerant than P13 and P17. Nevertheless P13 and P17 have most abundant foliage that makes them valuable as fodder for livestock. This genetic variability can be used with success in selection programs. In conclusion, *Vigna unguiculata* shows a moderate salt tolerance.

Keywords: *Vigna unguiculata*, salinity, growth, yield and Algeria.

IRON OXIDE: SYNTHESIS, TOXICITY, AND APPLICATIONS

Shivangi Rai

Amity University, Lucknow, Uttar Pradesh, India, Enrollment no. :-A7104120001, B. tech Biotechnology, 4th (8th Semester)

ABSTRACT

Nanoparticles have emerged as promising materials because of their distinct characteristics; they are utilized in a variety of applications. However, concerns regarding their potential toxicity have prompted extensive research into their safety profile.

Iron oxide nanoparticles (IONPs) have garnered significant attention in various fields due to their unique properties and versatile applications. This review provides a comprehensive overview of the synthesis methods, toxicity considerations, and diverse applications of iron oxide nanoparticles. Various synthesis techniques, including chemical precipitation, Sonolysis, sol-gel reactions, microemulsions are discussed highlighting their advantages and limitations, along with its chemical properties.

The characterization techniques such as Transmission Electron Microscopy, Dynamic light Scattering and Nanoparticle Tracking Analysis have been discussed that are essential for knowing about the physical attributes of the IONP's have been discussed in the review.

Furthermore, the toxicity of IONPs is examined, focusing on their potential adverse effects on human health and the environment. Certain effects such as inflammation, pulmonary fibrosis and extra pulmonary effects have been discussed in this review.

The wide-ranging applications of IONPs are reviewed, underscoring their immense potential in contributing to advancements in science and technology. Some of the applications discussed in detail in the review are mentioned as follows:-

- Role of iron oxide nanoparticles as contrast agent in Magnetic Resonance Imaging.
- Role of Iron oxide nanoparticles as nanozymes.
- Iron oxide nanoparticles in electrochemical sensing and role of biomolecules in enhancing nanozyme activity.
- Iron oxide nanoparticles in hyperthermia and photo thermal therapy.
- Iron oxide nanoparticles as Drug delivery agents.
- Iron oxide nanoparticles as Gene delivery agents.

Furthermore in the review biodistribution and bio-elimination of IONP's is also discussed.

At last concerns and future directions for IONP's are highlighted.

PLANT GROWTH-PROMOTING RHIZOBACTERIA AS SECRET HEROES OF SUSTAINABLE AGRICULTURE: BIOTECHNOLOGICAL ADVANCES

Ugur Azizoglu[a,b*], Leandris Argentel-Martínez[c], Ofelda Peñuelas-Rubio[c], Angélica Herrera-Sepúlveda[c], Jorge González-Aguilera[d], Surya Sudheer[e], Linu M. Salim[f], Sunaina Lal[g], Chittethu Kunjan Pradeep[h], Aurelio Ortiz[i], Estibaliz Sansinenea[i], Jae-Ho Shin[j], Olubukola Oluranti Babalola[k]

[a]Department of Crop and Animal Production, Safiye Cikrikcioglu Vocational College, Kayseri University, Kayseri, Türkiye

[b]Genome and Stem Cell Research Center, Erciyes University, Kayseri, Türkiye

[c]Tecnológico Nacional de México/Instituto Tecnológico del Valle del Yaqui, Bácum, Sonora, México, CP: 85260

[d]Department of Agronomy, Universidad Estadual de Mato Grosso do Sul (UEMS), Cassilândia 79540-000, MS, Brazil

[e]Institute of Ecology and Earth Sciences, Department of Botany, University of Tartu, Tartu 51005, Estonia

[f]Faculty of Fisheries Engineering, Kerala University of Fisheries and Ocean Studies, Cochin, India

[g]Department of Biochemistry, Sikkim Manipal Institute of Medical Sciences, Sikkim, India

[h]Microbiology Division, Jawaharlal Nehru Tropical Botanic Garden & Research Institute, Palode, Thiruvananthapuram, Kerala-695562, India

[i]Facultad de Ciencias Químicas, Benemérita Universidad Autónoma de Puebla. C.P. 72570. Puebla, Pue. México

[j]School of Applied Biosciences, College of Agriculture and Life Sciences, Kyungpook National University, Daegu, 41566, Republic of Korea

[k]Food Security and Safety Focus Area, Faculty of Natural and Agricultural Sciences, North-West University, Private Bag X2046, Mmabatho 2735, South Africa

*Corresponding author: Assoc. Prof. Ugur Azizoglu
Address: Kayseri University, Safiye Cikrikcioglu Vocational College, Department of Crop and Animal Production, Kayseri, Türkiye
Genome and Stem Cell Research Center, Erciyes University, Kayseri, Türkiye

ABSTRACT

The soil surrounding the plant root is a reservoir of many beneficial microorganisms that can increase plant productivity and crop yield. Moreover, they have enormous potential to be applied as biofertilizers. Microbes are key players in several ecological processes like nutrient recycling, organic matter decomposition, and mineralization. Plant growth-promoting microbes can be classified into several main groups corresponding to different growth promotion mechanisms: biofertilizer, biostimulant, biocontrol agents, and bioremediation agents. PGPR are excellent tools for the new era of agriculture, giving the possibility to control crops' health and growth in a green manner.

Microbiome engineering plays a leading role in the production of microbial consortia that can improve crop production. Genome mining involves the comprehensive analysis of the entire genome sequence data of plant growth-promoting rhizobacteria for the purpose of identifying genes that encode valuable bacterial enzymes and metabolites. This process plays a crucial role in the identification and harnessing of potentially beneficial microbes for various applications. The CRISPR-Cas system has shown great promise as a state-of-the-art genome-editing technology and has been successfully used in beneficial microbes' species. Genetic engineering developments, most notably the use of CRISPR-Cas, have significantly improved grain output, plant weight, and resistance to insects, grain tolerance, and the sensory and nutritional qualities of crops. In this review, we focused on future research directions, encompassing PGPR of tailored and environmentally friendly, rhizosphere microbiome, synthetic microbial communities, microbiome engineering, gene editing approaches, and advances and trends in microbial biofertilizers.

Keywords: Microbial biotechnology, plant-microbe interaction, rhizospheric microbiome, plant growth-promoting rhizobacteria (PGPR), microbiome engineering, gene editing

EVALUATION OF MODELING METHODS IN INFRASTRUCTURE PROJECTS INTEGRATED IN BIM SYSTEM THROUGH THE TUNNEL EXAMPLE

BIM and Technology Coordinator

Melek DÜLGEROĞLU

Prota Engineering

Gazi University, Institute of Science and Technology, Department of Architecture

ORCID NO: 0000-0001-7428-4972

BIM Specialist

Özge GÜVEN APAYDIN

Prota Engineering

Cukurova University, Institute of Science, Department of Civil Engineering

ORCID NO: 0000-0002-2756-3909

BIM Specialist

Omer Hatem ELGOHARY

Prota Engineering

Near East University, Faculty of Engineering, Department of Civil Engineering

ORCID NO: 0009-0008-6877-093X

ABSTRACT

Building Information Modeling (BIM) system emerges as a method that enhances efficiency and facilitates communication throughout the process from the design to the construction of building projects. Traditionally, managing construction projects has been a complex process often prone to errors and time losses due to human factors. However, the BIM system offers various opportunities to minimize these challenges and assist in more effective project management. Infrastructure projects, critical for the sustainability and development of cities and societies, can yield significant environmental, economic, and social outcomes when managed and designed effectively. The BIM system stands out as a system that provides significant contributions to infrastructure projects throughout the process.

During the design and planning phases of infrastructure projects, the capabilities of 3D modeling and data integration provided by the BIM system allow for more detailed and

comprehensive designs. Ensuring more accurate and optimized project design, detailed 3D modeling, and simulation capabilities assist project managers in better understanding the requirements of resources such as materials, labor, and equipment. In this context, it contributes to reducing project costs and managing time more effectively. Facilitating stakeholders to work on a common platform (CDE) and share information reduces communication errors, prevents clashes, and ensures that project processes are more organized and efficient. Additionally, the data integration and documentation features provided by the BIM system make maintenance and system management of infrastructure facilities easier.

In order to achieve effective coordination in process management in infrastructure projects, determining the correct modeling strategies plays an important role. The selected modeling method emerges as an effective factor in the feedback mechanism of the system, influencing all stages of the process. This study focuses on comparing parametric and non-parametric modeling methods through the tunnel example in infrastructure projects, evaluating the effects of the selected method on project process management. In this context, the advantages provided by the modeling method designed to minimize human factors will be evaluated within the framework of data optimization, time and cost savings. At the same time, data will be provided that could serve as a reference for research into different modeling strategies that could be developed within the BIM system.

Keywords: BIM (Building Information Modeling), Infrastructure, Parametric, Non-Parametric, Data Management

INTRODUCTION

In today's rapidly evolving world, the management of construction projects holds significant importance from a sustainable environmental perspective. Construction projects planned and managed through traditional methods often lead to complex processes characterized by errors and time losses due to variable factors. In this context, the Building Information Modeling (BIM) system offers a more effective approach to construction project management, providing various advantages. Particularly in the case of large and complex structures such as infrastructure projects, the BIM system plays a critical role in achieving significant outcomes from environmental, economic, and social standpoints throughout all stages of the projects. Integration with the BIM system also enhances communication and collaboration among project stakeholders. Consequently, productivity increases in design, construction, and operational processes, facilitating easier access to information for project stakeholders and improving decision-making processes (Wang & Chen, 2023).

Effectively managing the parameters that vary according to the systemic characteristics of infrastructure projects is directly linked to the data integration framework. The determination of model strategies according to requirements is necessary for the efficient transfer and sharing of data. The selected modeling method not only affects data management but also demonstrates its impact on all stages of the process. The level of information contained in the generated model is of great importance for data optimization in the process. Simultaneously, the integration of systems that minimize the human factor in determining the working method plays a significant role in reducing error margins arising from variable factors (Ninic, Koch, & Tizani, 2017).

In infrastructure projects, various software integrations are utilized for automation-based modeling systems, and research is conducted on the most effective modeling methods. In this context, the transfer of data and the geometric accuracy of the obtained model are highlighted. Each variable in the project affects surface geometry and leads to changes in revision periods. Managing the process within standard procedures, addressing data sharing with a multidisciplinary approach, and ensuring the consistency of geometric modeling and parametric data entry depend on selecting an appropriate system during the design phase (Klinc, et al., 2021).

The non-parametric and parametric tunnel modeling strategies addressed within the scope of the study were compared as effective components of data management, and the impacts of parametric modeling methods on process management were analyzed. It is believed that the data obtained could serve as a reference for the modeling strategies to be developed.

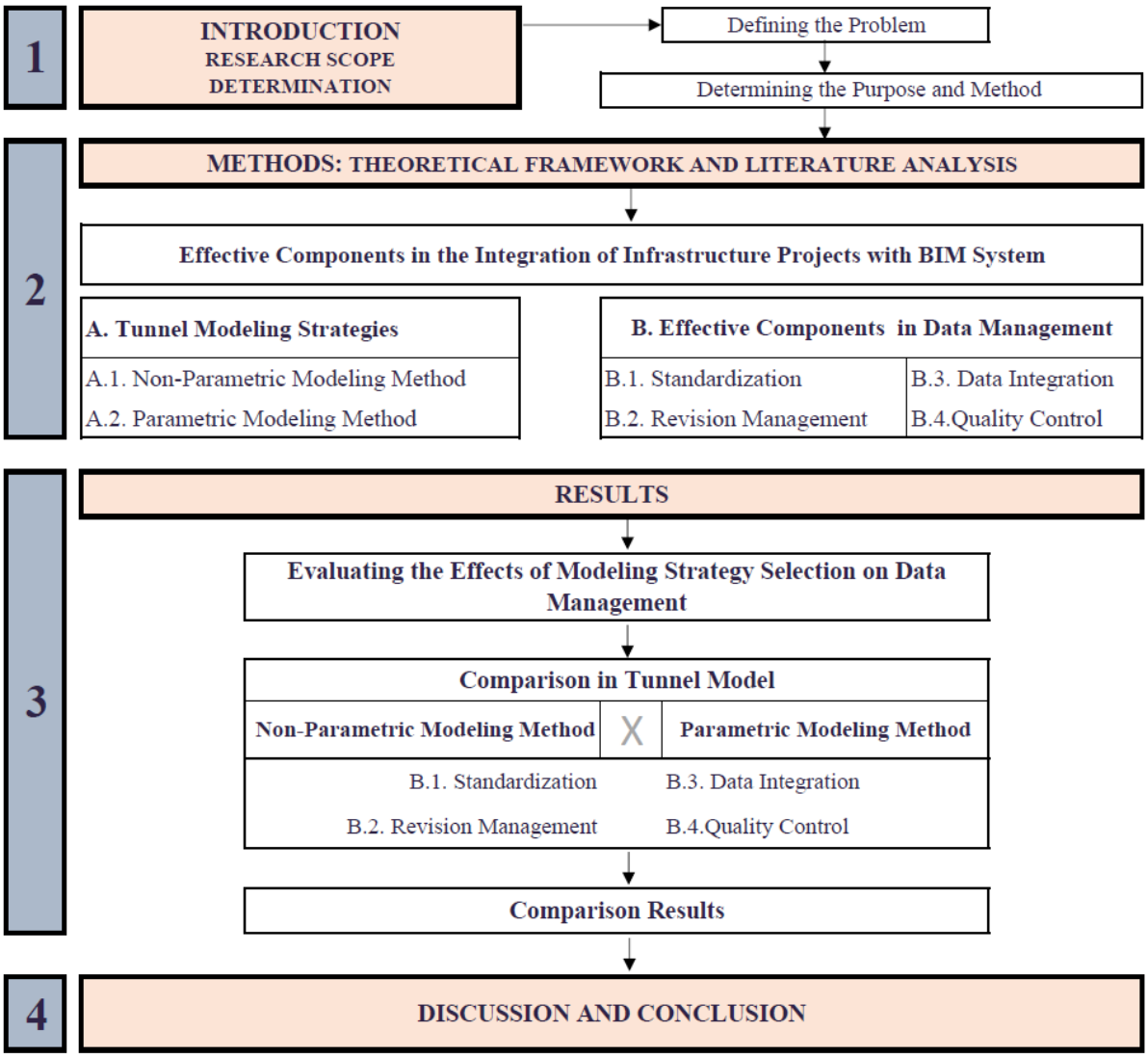

Figure 1. Flow chart of research process

METHODS

Effective Components in the Integration of Infrastructure Projects with BIM System

To establish a healthy process management mechanism within the scope of BIM systems for infrastructure projects, it is essential to determine the roadmap according to system requirements. Defining the roles and responsibilities of stakeholders within this roadmap is crucial for ensuring accurate data exchange and coordination. Establishing standard procedures facilitates standardized data flow, and the creation of a common data environment enables collaborative process management. Additionally, revision management plays a significant role in terms of time and cost components. Rapid synchronization simplifies the tracking and control of changes, thus playing an effective role in the decision-making process (Ershadi, Davis, Jefferies, & Mojtahedi, 2021).

Strategies developed to improve process management in infrastructure projects should aim to establish a sustainable and holistic system by ensuring dynamic data flow. Parametric modeling strategies addressed in this context are key to increasing efficiency. The various software tools used in the integration of the BIM system contribute to the development of different strategies for problem-solving.

A. Tunnel Modeling Strategies

Tunnel projects are among the most complex and high-risk endeavors in the engineering and construction sectors. Determining the appropriate modeling strategies in these projects is crucial for achieving success and managing them efficiently. This study compares non-parametric and parametric modeling methods within the scope of components affecting data integration. The impacts of parametric modeling methods on the spatial configuration process and process management are analyzed.

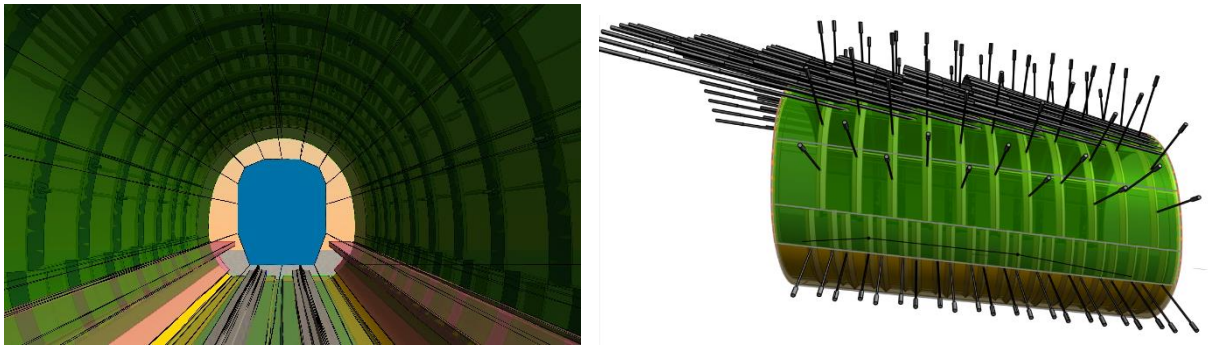

Figure 2. Visual of a tunnel modeled within the scope of the BIM system

A.1. Non-Parametric Modeling Method

Non-parametric modeling is an approach where parameters can be assigned to objects in object-based models, but manual usage is more effective. Since non-parametric data cannot be correlated with each other, it can be said that data transfer and control are slower and more challenging processes. In this context, synchronization within the system relies on human factors, increasing the margin of error (Rauscha, Zhaoa, & Haasa, 2020).

A.2. Parametric Modeling Method

Parametric modeling is an approach defined by specific parameters and rules, allowing for the creation of intelligent objects, accelerating changes in automatic coordination, and ensuring consistency is maintained. Well-defined parametric rules enable the production of fast and flexible solutions for data transfer, thereby increasing efficiency. Beyond object-based solutions, the importance of parametric modeling methods lies in facilitating the execution of processes based on parametric data (Osello, Rapetti, & Semeraro, 2017).

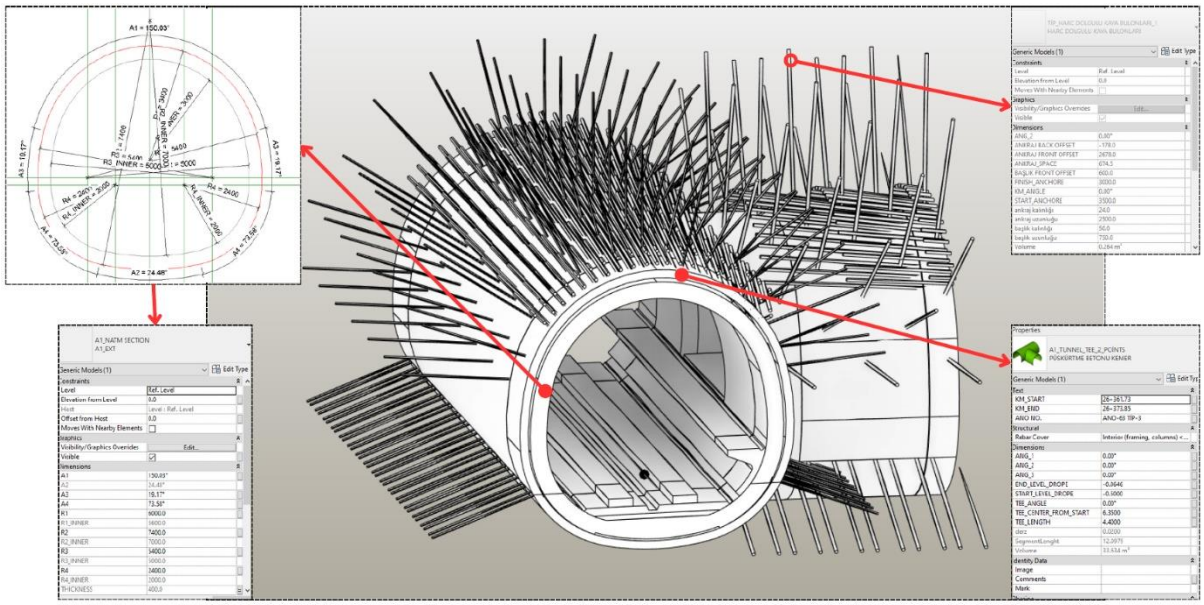

Figure 3. Parametric Tunnel Module

Technical measurements such as angle, length, and slope of the module to be modeled can be related to the relevant surface points to produce an object-based model. Additionally, the frequency and length at which model objects can be placed can be adjusted parametrically. This method not only facilitates the revision phase during the project process but also enables the rapid integration of design changes.

B. Effective Components in Data Management

The primary reason for researching modeling strategies within the BIM system is to improve and enhance data management. Effective data management cannot be achieved unless objects are integrated into the process in an interconnected manner. Components that influence data management are factors that affect all stages of the process and dynamize the project lifecycle. The application and maintenance of standards within relevant procedures are crucial for data efficiency in the collection, processing, and transfer of data. The consistency of the designed system is directly related to the interoperability of the selected software and platforms (Zhou, et al., 2017).

B.1. Standardization

In parametric modeling, the geometric and behavioral properties of objects are defined by parameters. These parameters, which can be adjusted according to project requirements, are highly useful. Standards are extremely beneficial in the determination and use of these parameters. Parametric models can be automatically updated in accordance with predefined standards, which facilitates the application and maintenance of these standards. In contrast, non-parametric modeling involves fixed geometric shapes and manual adjustments. This approach requires more manual effort in the creation, control, and review of standards, leading to higher time and labor costs. Implementing standards in non-parametric models is more challenging compared to parametric modeling, as changes need to be made manually, thereby increasing the margin of error (Poljanšek, 2017).

B.1.1. Data Standardization

Data standardization ensures that all stakeholders in a project use data in the same format and structure, thereby facilitating information sharing and collaboration. This increases consistency and accuracy throughout the project process, while minimizing data loss and misunderstandings. Standardized data enable more effective project management and oversight. Changes that may arise during the project can be swiftly and effectively integrated into the model through parametric modeling, helping to prevent delays and cost overruns. Additionally, it allows for more effective execution of various analyses and simulations, leading to more accurate results in areas such as energy efficiency, structural analysis, and cost estimation (Opitz, Windisch, & J.Sceherer, 2014).

In non-parametric models, data transfer cannot be performed in a standardized manner, and changes to objects must be manually controlled. As shown in Fig. 4, parameters cannot be associated with the three-dimensional object, and dynamic data management is absent. In contrast, Fig. 5 demonstrates that all parameters can be extracted from the model, enabling automated, standardized data entry.

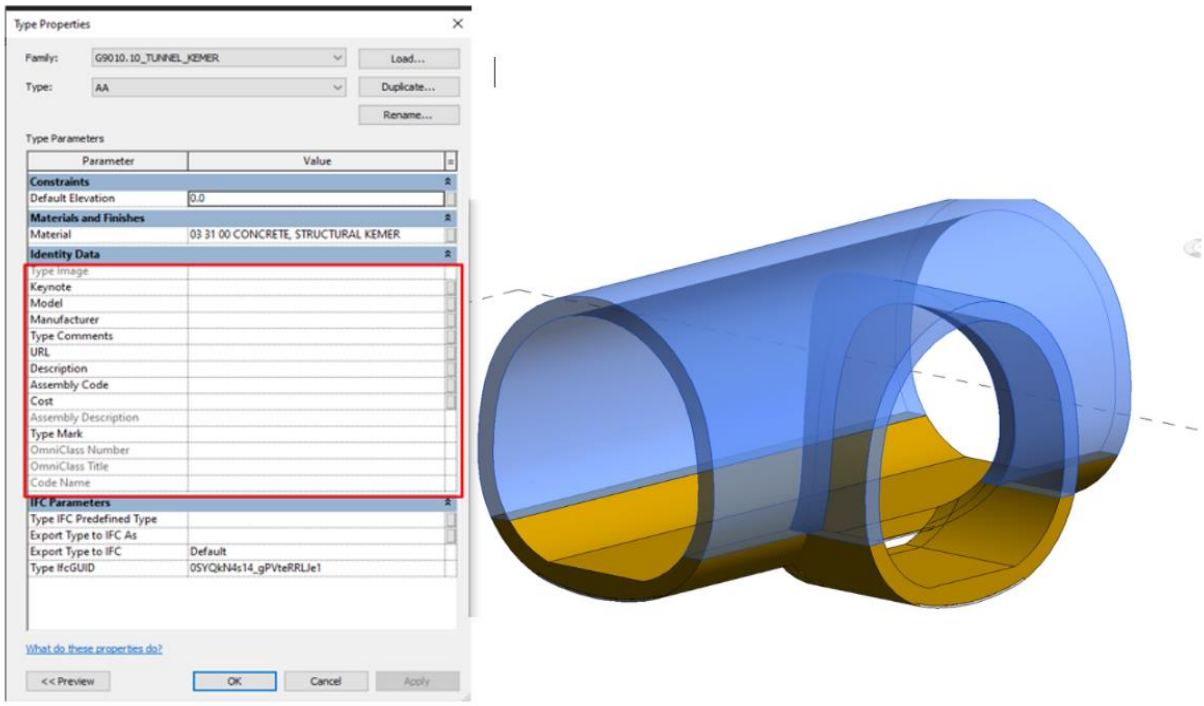

Figure 5. Manual assignment of parameters in a non-parametric model

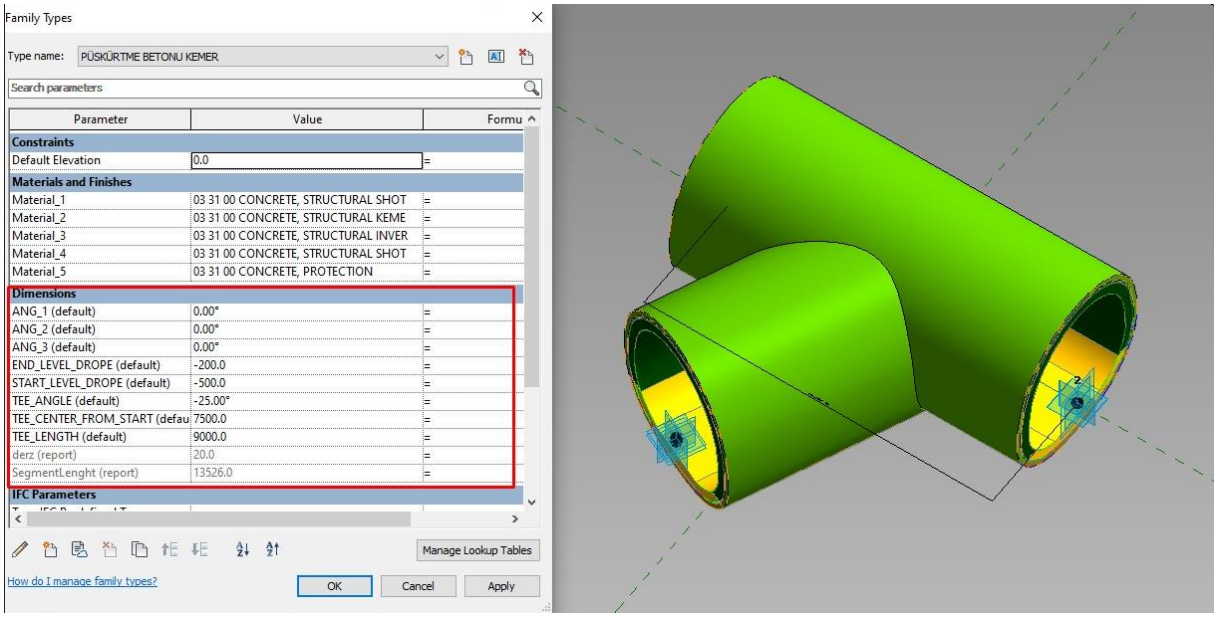

Figure 4 Dynamic data entry in parametric tunnel model

B.1.2. Documentation Standardization

The standardization of documents and the handling of design documentation in accordance with standard procedures are of critical importance for any organization or project. This encompasses document formats, heading structures, terminology, and other defining elements. These standards facilitate the easy understanding and interpretation of documents.

Design documentation plays a significant role, particularly in engineering, architecture, software development, and other technical fields. This documentation elaborately explains how a product or system will be created, function, and be maintained. Design documentation prepared in accordance with standard procedures assists in efficiently managing processes and projects while also enhancing quality (Edirisinghe & London, 2015). Document standardization, design documentation, and digital data management are fundamental elements for the success of an organization or project. Giving appropriate importance to these areas is critical for improving processes and enhancing outcomes.

B.1.3. Geometric and Mass Standardization

Parametric modeling facilitates the standardized definition and automatic calculation of geometric and mass properties, as well as simplifies analytical tasks such as determining material quantities. The holistic management of data integration enables swift completion of revisions and automatic transitions between interconnected parametric data.

Due to the necessity of integrating complex and variable geographic data into infrastructure projects, accurate transfer of visually deficient data input is essential for generating a geometrically standardized model. The parametric and dynamic transfer of georeferenced information is made possible by the flexibility and versatility of BIM technology (Salmi, Ninic, & Heikkilä, 2024).

The revision control of non-parametric geometric modules is often manually performed, and in many cases, the addition of 2D data to the model is required for reference. Particularly, conducting mass revisions in this manner leads to inconsistencies, geometric distortions, and uncontrolled alterations. In this context, expert oversight in process management becomes crucial, while repetitive stages increase the margin of error.

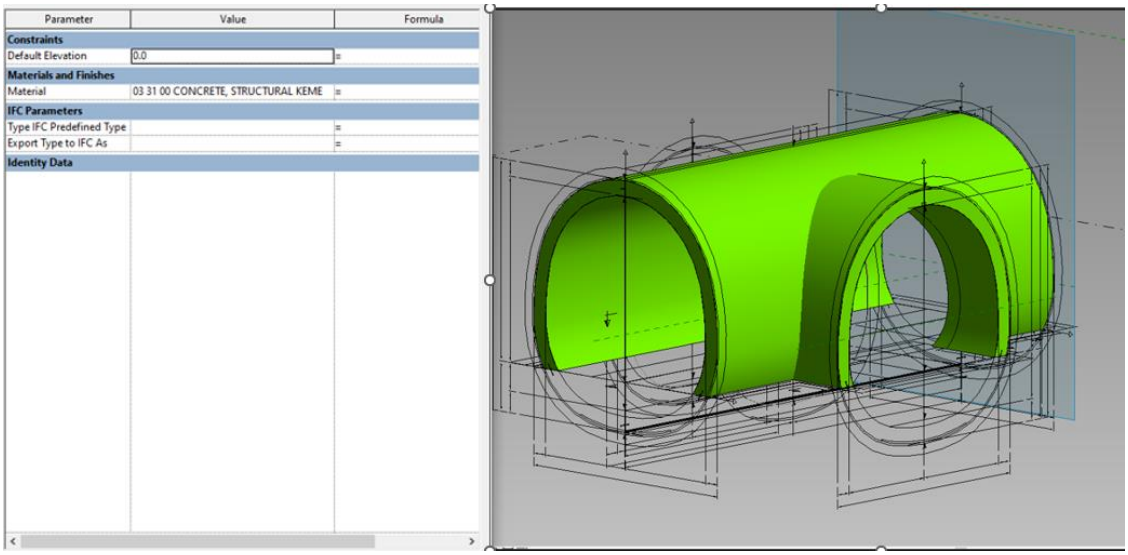

Figure 7. Manual revision in the non-parametric model

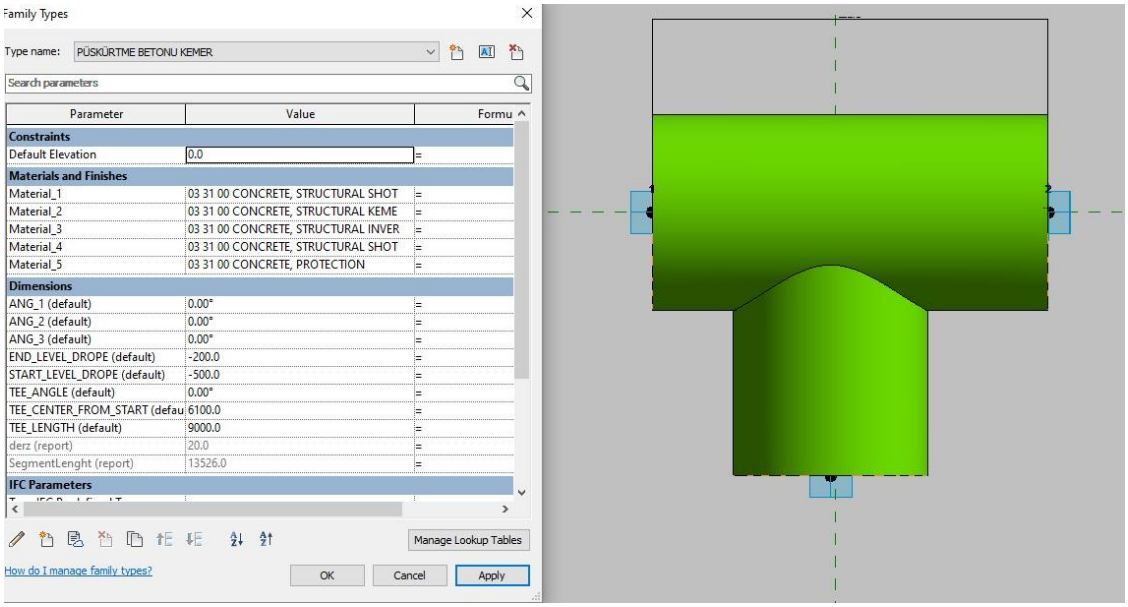

Figure 6. Revisible data in parametric model

B.2. Revision Management

B.2.1. Sync and Speed

Parametric modeling ensures that changes are automatically reflected in all related components of the model, thus accelerating synchronization and reducing the need for manual intervention. Changes made through parameters are instantly updated throughout the model, saving time during the project phase.

On the other hand, non-parametric modeling requires each change to be made manually, rendering the process more time-consuming and prone to errors. Additionally, because each change must be made manually, synchronization is slower and creates a more complex structure (Azhar, 2011).

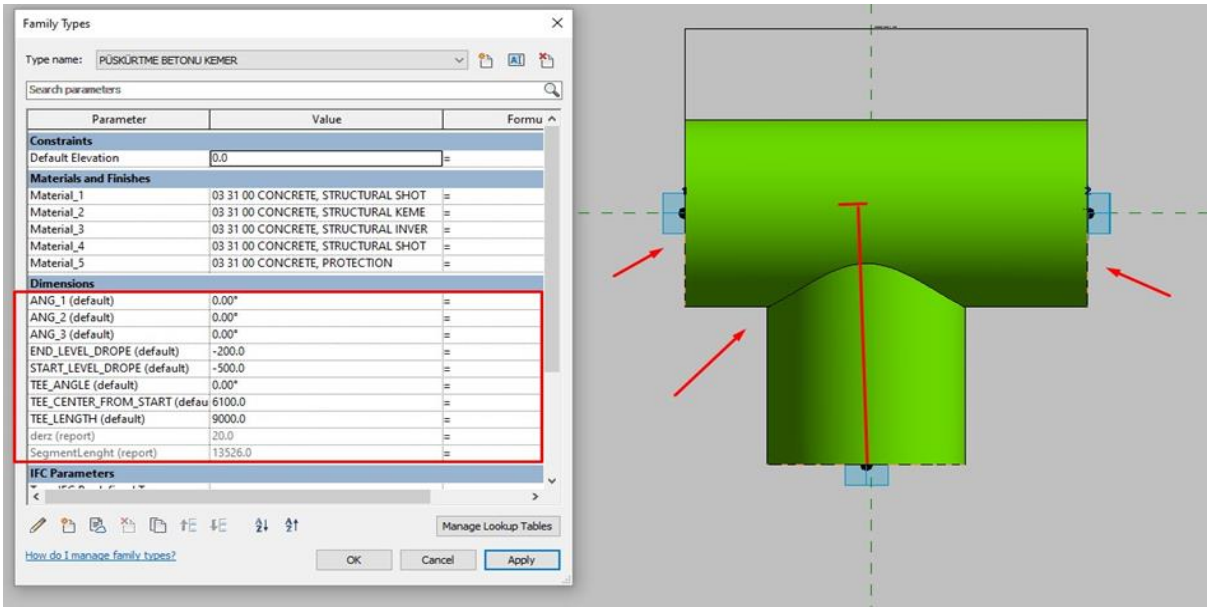

Figure 8. Sync and speed in parametric model

In parametric modeling, as showed by the figure, there are parameters that define the geometric shape of the tunnel. These parameters facilitate the modification of information and updating of the model in parametric models much more easily. Changes made to the parameters are automatically updated in the model. This feature provides flexibility and speed in the design process. Consequently, parametric modeling enhances efficiency in tunnel projects, contributing to a more dynamic and effective design and management process.

B.2.2. Consistency and Accuracy

Parametric modeling ensures data consistency by synchronizing changes with all relevant parameters. This approach minimizes inconsistencies in the model and enhances overall project accuracy by automatically adapting changes to other components of the model.

In non-parametric modeling, however, data inconsistencies and errors may occur, attributed to manual adjustments. The manual nature of making changes complicates the synchronization with other components of the model, which can decrease overall project accuracy (Eastman, Lee, Sacks, & Teicholz, 2011).

B.2.3. Data Tracking and Retrieval

Parametric modeling facilitates easy tracking of changes. The parameter-based change history allows for easy reversion to previous versions, making it simpler to correct mistakes when necessary. In contrast, non-parametric modeling involves manual changes, complicating data tracking. This makes reverting to previous models more complex and time-consuming (Azhar, 2011).

In Figure 9, in the parametric modeling approach, the parameters entered during data input facilitate the tracking, control, modification, and rollback of information related to the tunnel with ease. Parametric modeling allows for the dynamic updating of project data, enabling rapid and effective adaptation to changes that may occur throughout the project lifecycle. Additionally, this approach makes it possible to retrospectively examine the data related to the tunnel structure and revert to previous design stages if necessary

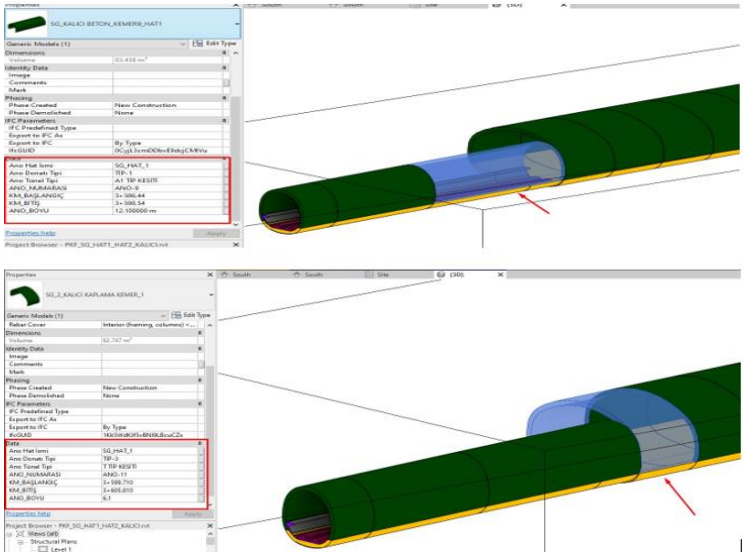

Figure 9. Data tracking and retrieval in parametric model

B.2.4. Collaboration and Communication

Parametric modeling enhances collaboration through the use of a central model and a common data environment. This allows all discipline stakeholders to be immediately informed of changes, facilitating effective communication. Automatic updates and synchronization are essential elements that enhance communication and coordination among project participants.

Conversely, non-parametric models require manual updates and communication, which complicates collaboration and adds complexity to the projects. The necessity of manually reporting model changes can introduce more challenges and disrupt the project workflow (Barlish & Sullivan, 2012).

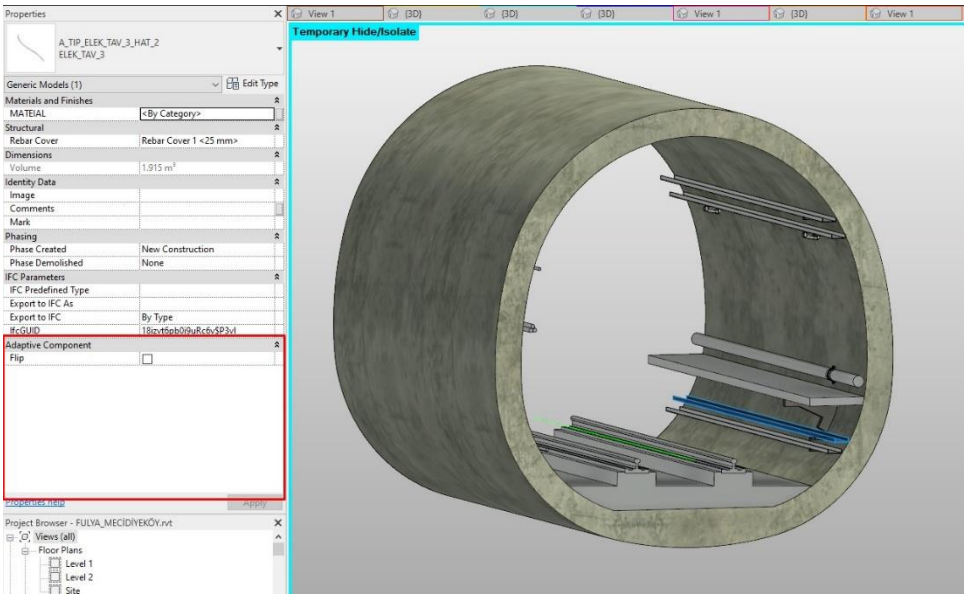

Figure 10. Collaboration in non-parametric model

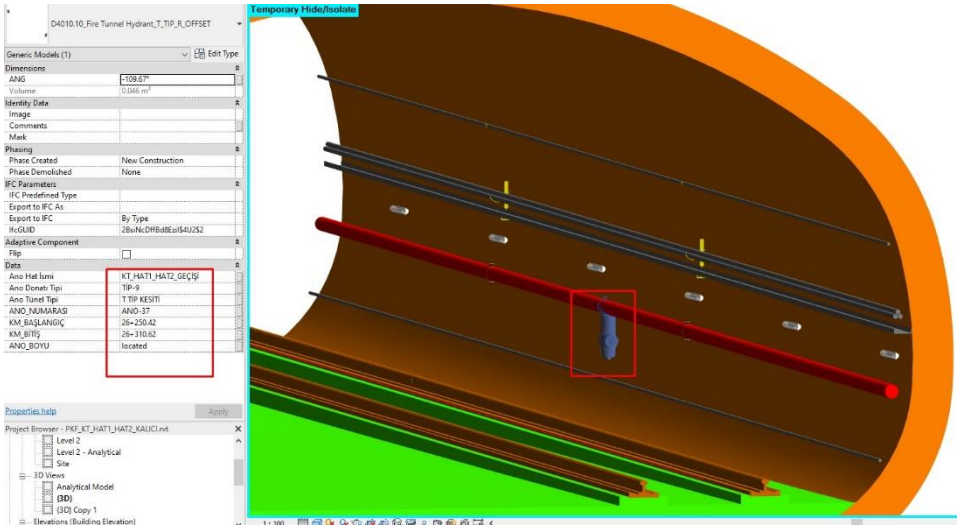

Figure 11. Collaboration in parametric model

As observed in the Figure 11, MEP elements can be positioned within tunnels based on kilometer-specific location data along the route. This approach enhances interdisciplinary collaboration and communication, thereby improving project coordination and integration. Consequently, alignment among different disciplines is achieved, enhancing the effectiveness and accuracy of project management.

B.3. Data Integration

B.3.1. Data Formats and Compatibility

Parametric modeling typically uses standard data formats. These formats facilitate data compatibility and exchange between different software tools. Generally, parametric models are designed to be compatible with various BIM software and platforms, easing data integration (Azhar, 2011; Eastman, Lee, Sacks, & Teicholz, 2011).

In non-parametric modeling, diverse and non-standardized data formats may be used. This can lead to data compatibility issues. Ensuring data transfer and compatibility between different software tools is more challenging. Each software might use its own data format, making integration difficult (Liu, Issa, & Olbina, 2012; Abanda, Vidalakis, Oti, & Tah, 2015).

B.3.2. Data Transfer

Parametric modeling enables easy transfer of data between different software tools due to standard data formats. This minimizes data loss and errors, allowing data to be seamlessly integrated into all components of the model. Consequently, it facilitates smooth data sharing among various software tools used in the project In non-parametric modeling, data transfer is typically manual and time-consuming. This process can lead to data loss or errors. Transferring data between different software tools can be challenging, complicating the integration process and reducing efficiency (Azhar, 2011).

KM_BAŞLANGIÇ	KM_BİTİŞ	ANO_BOYU	Ano Tünel Tipi	ANO_NUMARASI	Ano Donatı Tipi	ANO NO.	Ano Hat İsmi
3+489.480	3+501.580	12.1	A1 TİP KESİTİ	ANO-1	TİP-1	ANO-1_TİP-1	SG_HAT_1
3+501.600	3+513.700	12.1	A1 TİP KESİTİ	ANO-2	TİP-1	ANO-2_TİP-1	SG_HAT_1
3+513.720	3+525.820	12.1	A1 TİP KESİTİ	ANO-3	TİP-1	ANO-3_TİP-1	SG_HAT_1
3+525.840	3+535.140	9.3	A1 TİP KESİTİ	ANO-4	TİP-2	ANO-4_TİP-2	SG_HAT_1
3+535.160	3+547.260	12.1	REDEKSYON A1TİP TİP KESİTİ	ANO-5	TİP-1	ANO-5_TİP-1	SG_HAT_1
3+547.280	3+559.380	12.1	A1 TİP KESİTİ	ANO-6	TİP-1	ANO-6_TİP-1	SG_HAT_1
3+559.400	3+571.500	12.1	A1 TİP KESİTİ	ANO-7	TİP-1	ANO-7_TİP-1	SG_HAT_1
3+571.520	3+583.620	12.1	A1 TİP KESİTİ	ANO-8	TİP-1	ANO-8_TİP-1	SG_HAT_1
3+583.640	3+595.740	12.1	A1 TİP KESİTİ	ANO-9	TİP-1	ANO-9_TİP-1	SG_HAT_1
3+595.760	3+599.210	3.45	A1 TİP KESİTİ	ANO-10	TİP-2	ANO-10_TİP-2	SG_HAT_1
3+599.210	3+605.810	6.1	T TİP KESİTİ	ANO-11	TİP-3	ANO-11_TİP-3	SG_HAT_1
3+606.310	3+612.410	6.1	T TİP KESİTİ	ANO-13	TİP-3	ANO-13_TİP-3	SG_HAT_1
3+612.910	3+619.010	6.1	T TİP KESİTİ	ANO-14	TİP-3	ANO-14_TİP-3	SG_HAT_1
3+619.510	3+625.610	6.1	T TİP KESİTİ	ANO-15	TİP-3	ANO-15_TİP-3	SG_HAT_1
3+626.110	3+632.210	6.1	T TİP KESİTİ	ANO-16	TİP-3	ANO-16_TİP-3	SG_HAT_1
3+632.710	3+638.810	6.1	T TİP KESİTİ	ANO-17	TİP-3	ANO-17_TİP-3	SG_HAT_1
3+639.310	3+645.410	6.1	T TİP KESİTİ	ANO-18	TİP-3	ANO-18_TİP-3	SG_HAT_1
3+645.910	3+652.010	6.1	T TİP KESİTİ	ANO-19	TİP-3	ANO-19_TİP-3	SG_HAT_1
3+652.510	3+655.700	3.19	T TİP KESİTİ	ANO-20	TİP-4	ANO-20_TİP-4	SG_HAT_1
3+656.200	3+662.300	6.1	T TİP KESİTİ	ANO-21	TİP-3	ANO-21_TİP-3	SG_HAT_1
3+662.800	3+674.900	12.1	A1 TİP KESİTİ	ANO-22	TİP-8	ANO-22_TİP-8	SG_HAT_1
3+675.400	3+687.500	12.1	A1 TİP KESİTİ	ANO-24	TİP-1	ANO-24_TİP-1	SG_HAT_1
3+688.000	3+700.100	12.1	A1 TİP KESİTİ	ANO-25	TİP-1	ANO-25_TİP-1	SG_HAT_1
3+700.600	3+712.700	12.1	A1 TİP KESİTİ	ANO-26	TİP-1	ANO-26_TİP-1	SG_HAT_1
3+713.200	3+725.300	12.1	A1 TİP KESİTİ	ANO-27	TİP-1	ANO-27_TİP-1	SG_HAT_1
3+725.800	3+732.200	6.4	A1 TİP KESİTİ	ANO-28	TİP-1	ANO-28_TİP-1	SG_HAT_1
3+732.700	3+744.800	12.1	REDEKSYON-A1 TİP TİP KESİTİ	ANO-29	TİP-1	ANO-29_TİP-1	SG_HAT_1
3+745.300	3+749.600	4.3	A1 TİP KESİTİ	ANO-30	TİP-1	ANO-30_TİP-1	SG_HAT_1
3+750.100	3+762.200	12.1	A1 TİP KESİTİ	ANO-31	TİP-1	ANO-31_TİP-1	SG_HAT_1
3+762.700	3+774.800	12.1	A1 TİP KESİTİ	ANO-32	TİP-1	ANO-32_TİP-1	SG_HAT_1
3+775.300	3+787.400	12.1	A1 TİP KESİTİ	ANO-33	TİP-1	ANO-33_TİP-1	SG_HAT_1
3+787.900	3+800.000	12.1	A1 TİP KESİTİ	ANO-34	TİP-1	ANO-34_TİP-1	SG_HAT_1
3+800.500	3+812.600	12.1	A1 TİP KESİTİ	ANO-35	TİP-1	ANO-35_TİP-1	SG_HAT_1
3+813.100	3+825.200	12.1	A1 TİP KESİTİ	ANO-36	TİP-1	ANO-36_TİP-1	SG_HAT_1

Figure 12. Excel data entries in parametric model

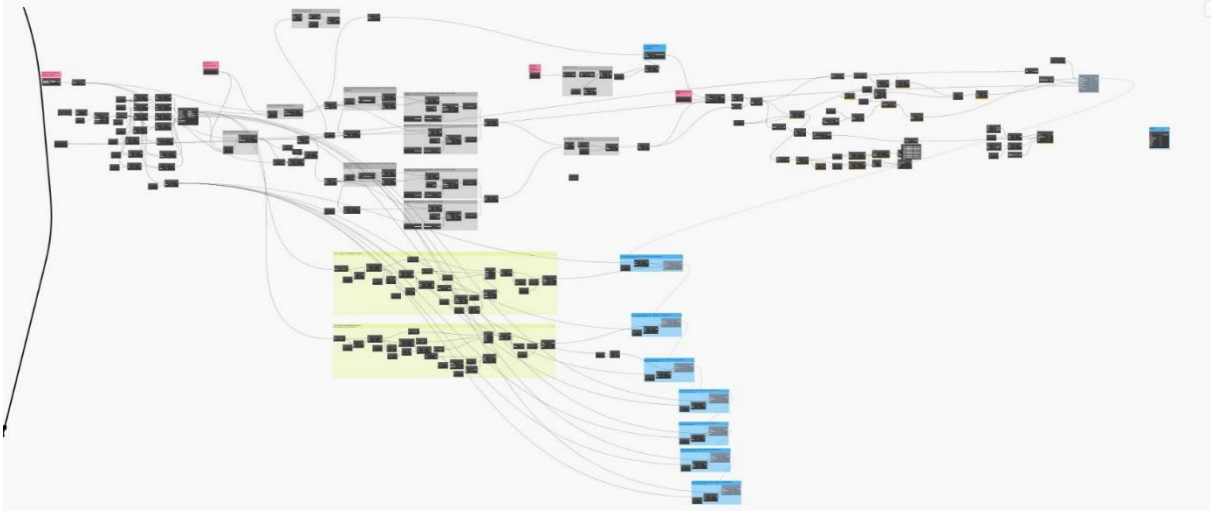

Figure 13. Autodesk Revit-Dynamo script in parametric model

The Excel data seen in Figure 12 is utilized as input in parametric modeling, and subsequently transferred to the model as depicted in Figure 13 with the aid of Revit-Dynamo. This process enables the creation of tunnel models as a whole entity.

B.3.3. Data Integrity

Parametric modeling ensures the consistent storage of data while preserving its integrity (Eastman, Lee, Sacks, & Teicholz, 2011). Through automatic checks and updates, data accuracy and consistency are enhanced, thereby preventing errors and bolstering data integrity. Conversely, in non-parametric modeling, manual updating and integration of data jeopardize data integrity. Errors and inconsistencies are more prevalent in this approach. Typically, data integrity is maintained through manual checks, which heighten the risk of errors and require additional time and effort.

	A	B	C	D	E	F	G
1	KM_Start	KM_End	Segment_Length	Segment_Type	Segment_Number	Segment_Reinforcement_Type	Line_Name
2	26+226.360	26+238.460	12.1	A1 TİP KESİTİ	ANO-51	TİP-1	KT_HAT_2
3	26+238.480	26+250.580	12.1	A1 TİP KESİTİ	ANO-52	TİP-1	KT_HAT_2
4	26+250.600	26+262.700	12.1	A1 TİP KESİTİ	ANO-53	TİP-1	KT_HAT_2
5	26+262.720	26+274.820	12.1	A1 TİP KESİTİ	ANO-54	TİP-1	KT_HAT_2
6	26+274.840	26+286.940	12.1	A1 TİP KESİTİ	ANO-55	TİP-1	KT_HAT_2
7	26+286.960	26+299.060	12.1	A1 TİP KESİTİ	ANO-56	TİP-1	KT_HAT_2
8	26+299.080	26+311.180	12.1	A1 TİP KESİTİ	ANO-57	TİP-1	KT_HAT_2
9	26+311.200	26+323.300	12.1	A1 TİP KESİTİ	ANO-58	TİP-1	KT_HAT_2
10	26+323.320	26+335.420	12.1	A1 TİP KESİTİ	ANO-59	TİP-1	KT_HAT_2
11	26+335.440	26+347.540	12.1	A1 TİP KESİTİ	ANO-60	TİP-1	KT_HAT_2
12	26+347.560	26+353.660	6.1	A1 TİP KESİTİ	ANO-61	TİP-6	KT_HAT_2
13	26+353.680	26+362.710	9.03	A1 TİP KESİTİ	ANO-62	TİP-10	KT_HAT_2
14	26+362.730	26+374.830	12.1	REDEKSİYON_A_ TİP KESİT	ANO-63	TİP-3	KT_HAT_2
15	26+374.850	26+386.950	12.1	A1 TİP KESİTİ	ANO-64	TİP-1	KT_HAT_2
16	26+386.970	26+399.070	12.1	A1 TİP KESİTİ	ANO-65	TİP-1	KT_HAT_2
17	26+399.090	26+411.190	12.1	A1 TİP KESİTİ	ANO-66	TİP-1	KT_HAT_2

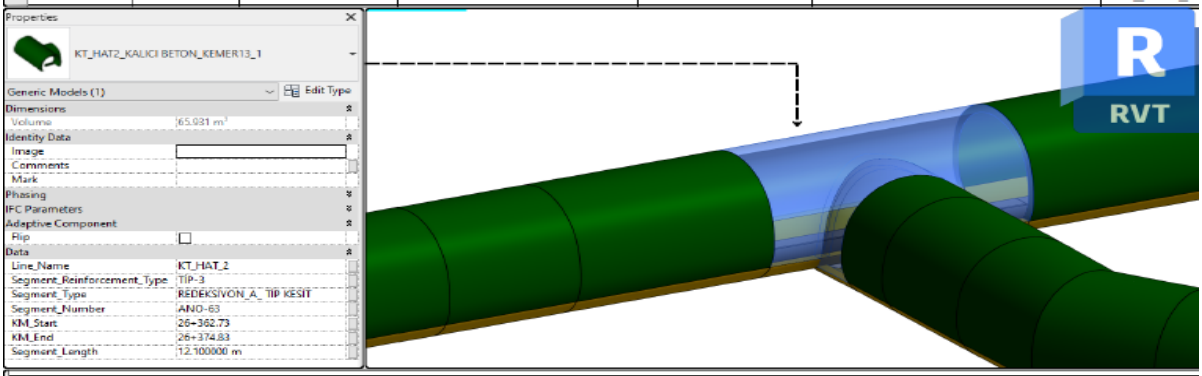

	A	B	C	D	E	F	G	H
	Type	KM_Start	KM_End	Line_Name	Segment_Number	Segment_Type	Segment_Reinforc	Segment_Length
	KT_HAT2_KALICI BETON_KEMER	26+226.36	26+238.46	KT_HAT_2	ANO-51	A1 TİP KESİTİ	TİP-1	12.100000 m
	KT_HAT2_KALICI BETON_KEMER	26+238.48	26+250.58	KT_HAT_2	ANO-52	A1 TİP KESİTİ	TİP-1	12.100000 m
	KT_HAT2_KALICI BETON_KEMER	26+250.60	26+262.70	KT_HAT_2	ANO-53	A1 TİP KESİTİ	TİP-1	12.100000 m
	KT_HAT2_KALICI BETON_KEMER	26+262.72	26+274.82	KT_HAT_2	ANO-54	A1 TİP KESİTİ	TİP-1	12.100000 m
	KT_HAT2_KALICI BETON_KEMER	26+274.84	26+286.94	KT_HAT_2	ANO-55	A1 TİP KESİTİ	TİP-1	12.100000 m
	KT_HAT2_KALICI BETON_KEMER	26+286.96	26+299.06	KT_HAT_2	ANO-56	A1 TİP KESİTİ	TİP-1	12.100000 m
	KT_HAT2_KALICI BETON_KEMER	26+299.08	26+311.18	KT_HAT_2	ANO-57	A1 TİP KESİTİ	TİP-1	12.100000 m
	KT_HAT2_KALICI BETON_KEMER	26+311.20	26+323.30	KT_HAT_2	ANO-58	A1 TİP KESİTİ	TİP-1	12.100000 m
	KT_HAT2_KALICI BETON_KEMER	26+323.32	26+335.42	KT_HAT_2	ANO-59	A1 TİP KESİTİ	TİP-1	12.100000 m
	KT_HAT2_KALICI BETON_KEMER	26+335.44	26+347.54	KT_HAT_2	ANO-60	A1 TİP KESİTİ	TİP-1	12.100000 m
	KT_HAT2_KALICI BETON_KEMER	26+347.56	26+353.66	KT_HAT_2	ANO-61	A1 TİP KESİTİ	TİP-6	6.100000 m
	KT_HAT2_KALICI BETON_KEMER	26+353.68	26+362.71	KT_HAT_2	ANO-62	A1 TİP KESİTİ	TİP-10	9.030000 m
	KT_HAT2_KALICI BETON_KEMER	26+362.73	26+374.83	KT_HAT_2	ANO-63	REDEKSİYON_A_ TİP KESİT	TİP-3	12.100000 m
	KT_HAT2_KALICI BETON_KEMER	26+374.85	26+386.95	KT_HAT_2	ANO-64	A1 TİP KESİTİ	TİP-1	12.100000 m

Figure 14. Data integrity in parametric model

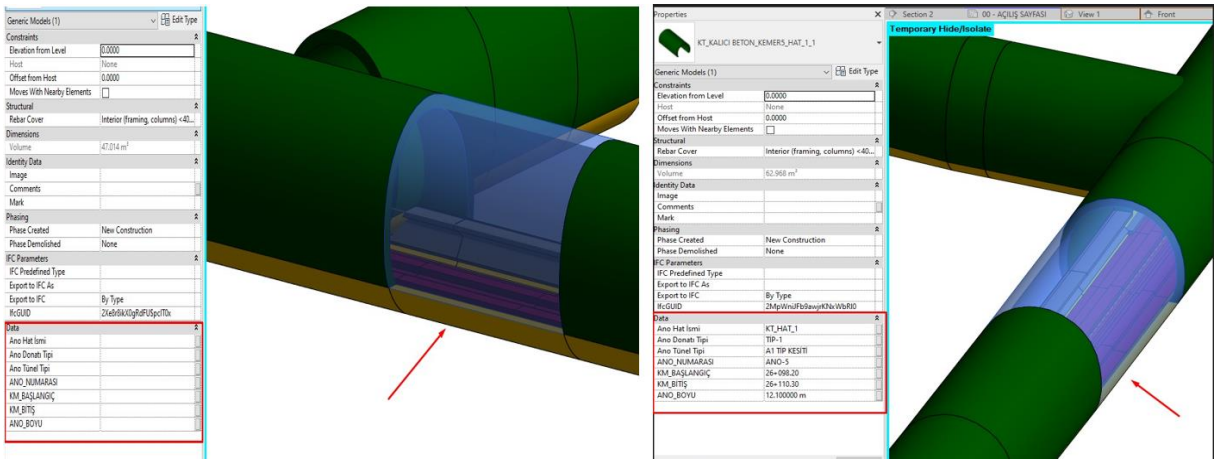

Figure 15. Data integrity in parametric model

In Figure 14, data entries specific to the tunnel, input in Excel format, are automatically reflected in the model. This process ensures data consistency and integration during the modeling phase. The direct projection of data onto the model enhances the efficiency of the modeling process, reduces the margin of error, and ensures the accuracy of the project.

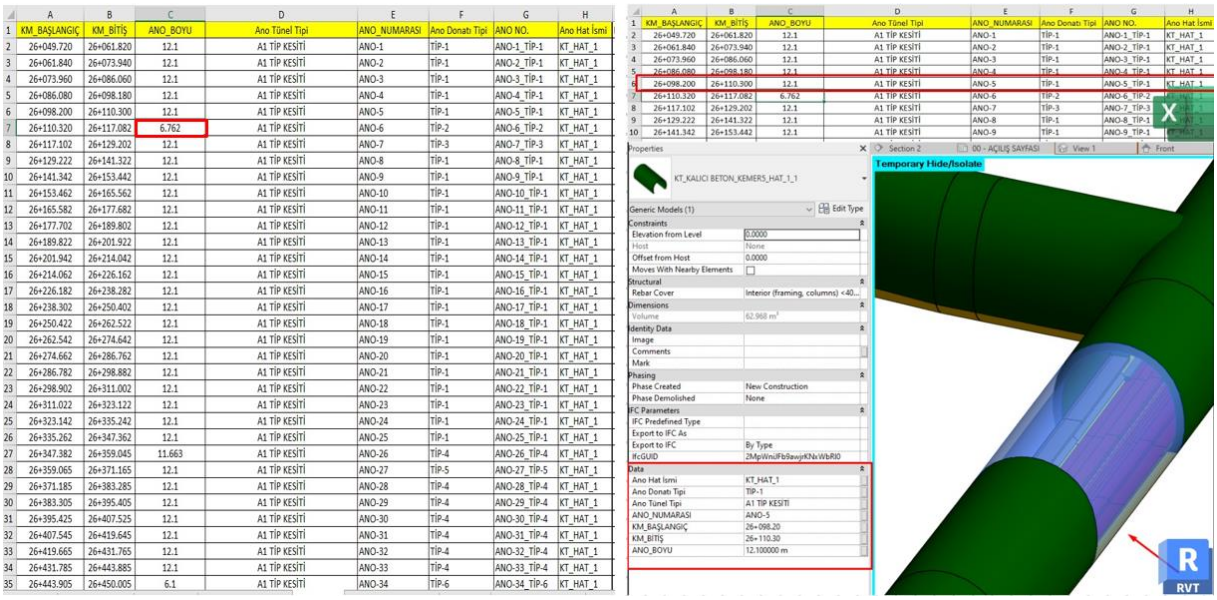

Figure 16. Data integrity in parametric model

As shown in Figure 16, when an adjustment is made to the tunnel length in the Excel file, the same change is applied to the Revit model once the data is transferred to the Revit software. Thus, the modifications become visible in the parametric model promptly and simultaneously. This integration enhances the speed and accuracy of the modeling process, ensuring the integrity, consistency, and currency of the data.

B.4.Quality Control

B.4.1. Geometric Quality Control

Parametric modeling is a method that allows for precise and flexible definition of geometric shapes and dimensions. Parameters ensure geometric consistency and accuracy while enabling automatic control. This approach is also preferred for its ability to immediately detect and correct geometric errors (Barlish & Sullivan, 2012). The parametric modeling method provides significant ease in modeling and controlling complex and detailed geometric structures. In non-parametric modeling, geometric shapes are fixed and difficult to alter, creating a challenging effect for geometric quality control. Geometric accuracy and consistency are maintained manually, which is time-consuming. Additionally, the risk of geometric errors within the model increases. Such risks reduce the level of detail and accuracy of the model (Azhar, 2011)

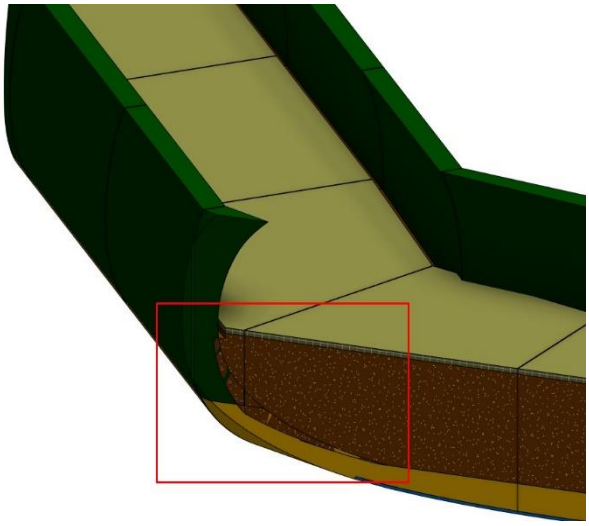

Figure 17. Geometric quality control in non-parametric model



Figure 18. Geometric quality control in parametric model

As showed in Figures 17 and 18, the parametric modeling method plays a significant role in creating more effective models for turns, slopes, and junctions in tunnel models. This method is also crucial for ensuring the accuracy of junction points. Consequently, it enables the more precise management and modeling of tunnel routes' complexity and sensitivity.

B.4.2. Data Quality Control

Parametric modeling ensures the consistency and interrelation of all data, thereby preserving their accuracy and integrity. This methodology incorporates automatic control and verification systems to uphold data consistency and accuracy. (Eastman, Lee, Sacks, & Teicholz, 2011) Automation streamlines the rapid detection and rectification of data errors. In instances of erroneous data, parametric modeling allows for facile updating and management. This process further amplifies data quality and facilitates enhancement.

Conversely, in non-parametric modeling, data is manually updated, potentially leading to inconsistencies and errors. Manual oversight of data accuracy and consistency is time-intensive and heightens the risk of errors. Hence, manual data entry, updating, and management present greater challenges (Eastman, Lee, Sacks, & Teicholz, 2011).

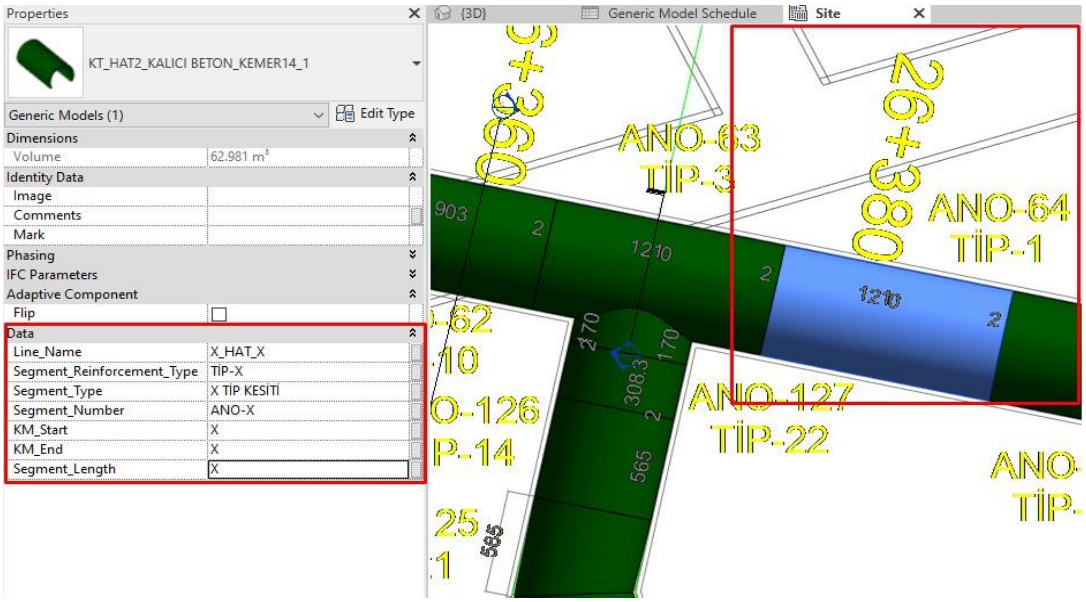

Figure 19. Data quality in non-parametric model

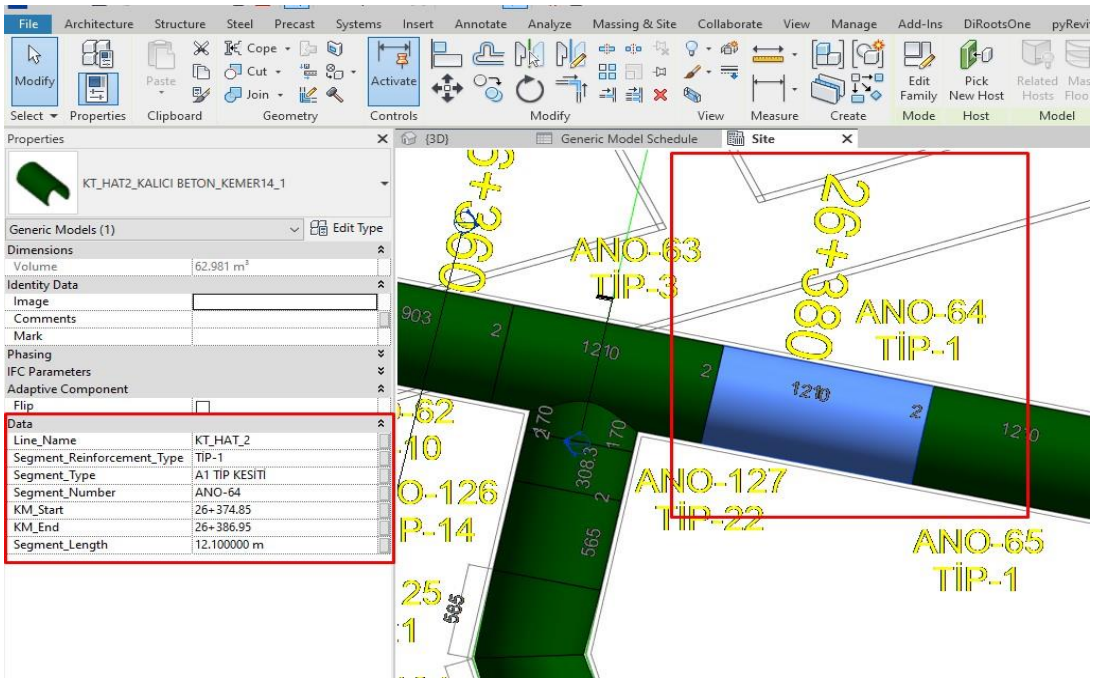

Figure 20. Data quality in parametric model

Similar to what is demonstrated in Figures 19 and 20, the parametric modeling method encompasses the automatic alteration and integration of parameters into the model. This procedure eradicates the time consumed by manual input and adjustment of parameters. Consequently, the scrutiny and modification of data prior to modeling can be conducted more seamlessly and effectively. This approach enhances the efficiency of the modeling process, ensuring precision and adaptability.

RESULTS

The selection of modeling strategies in the integration of infrastructure projects into the Building Information Modeling (BIM) system is a critical determinant of project success and efficiency. The BIM system offers a digital modeling approach by facilitating information sharing and collaboration throughout the design, construction, and management phases of projects. The choice of modeling strategy within this system is made considering the complexity of projects, the size of the acquired datasets, and specific project requirements. The selection between parametric and non-parametric modeling methods shapes how the integration process progresses and influences its outcomes.

In parametric modeling methods, a technique employed in BIM integration involves expressing assumptions and the behavior of project components with mathematical models. This method allows for optimization in the model based on specific parameters through comprehensive data analysis in the project's initial stages. As a result, it enables rapid and effective responses to changes that may occur at different stages of the project. Furthermore, this method ensures a high level of accuracy and consistency throughout the design and construction processes.

Conversely, in non-parametric modeling methods, the structure of data inputs during BIM integration is treated as more flexible and independent of assumptions. This method offers a more adaptable structure, considering the complexity of the project and the size of the data. Non-parametric modeling methods are preferred in structures with large datasets and complex infrastructure projects due to their more flexible updateability. However, this method typically requires greater computational power and may lead to significant speed loss during project design stages.

Evaluating the Effects of Modeling Strategy Selection on Data Management

The management of data in infrastructure projects is closely linked to the selection of modeling methods, which are strategies used in the analysis and interpretation of large datasets. Parametric modeling methods are based on the assumption that data conforms to a certain distribution model and rely on making inferences about what the parameters of this model could be. On the other hand, non-parametric methods offer more flexible approaches to the structure of data and do not make specific assumptions. Understanding the impact of these two modeling strategies on data management is of significant importance in the realm of data management.

Comparison in Tunnel Model

Main Components	Sub Components	Non-Parametric	Parametric
B.1. Standardization	B.1.1. Data standardization	If data lacks parametric functionality, it adversely impacts the facilitation of dynamic data flow and the execution of standardized procedures.	Controlling data information entries and parameter definitions in a standardized format is facilitated with greater ease and efficiency.
	B.1.2. Documentation standardization	In non-parametrically entered models, altering control and standard data transfer of the information conveyed to documents proves challenging.	Transferring data from parametric models to documents, exporting them in various formats, and fostering seamless collaboration among documentation are expedited and simplified.
	B.1.3. Geometric and Mass Standardization	Since each parameter that influences the formation of model objects is entered manually, revision times lengthen, leading to a non-standardized process management.	Parameter assignment for each model component in accordance with standards can be accomplished through designed automatic strategies.
B.2. Revision Management	B.2.1. Sync and Speed	In-process revisions require more time and synchronization occurs at a slower pace.	Modifying, adding, and removing parametric data is expedited and lends itself to continual enhancement.
	B.2.2. Consistency and Accuracy	Due to the weak correlation among manual data, inconsistent results and analytical data may arise	Integrated parametric data operation yields a dynamic and cohesive model.
	B.3.2. Data Tracking and Retrieval	The ability to track model data is directly linked to implementing all changes simultaneously. However, non-parametric data entries hinder this process	Being able to monitor all changes harmoniously ensures that interventions are implemented comprehensively.
	B.3.3 Collaboration and communication	The singular handling of data complicates the collaborative approach.	Parametric data entry facilitates the exchange of data between different models and disciplines.
B.3. Data Integration	B.3.1. Data Formats and Compatibility	Utilizing different strategies to input varied data into modeled objects complicates the establishment of relationships between formats.	The parametric connection of data enables the seamless integration of data in various formats into the model file. This process expedites modeling methodologies and facilitates a multidisciplinary working environment.
	B.3.2. Data Transfer	Data from different disciplines is frequently transferred manually, resulting in a high number of repetitions in the configuration process.	Data from different disciplines can be updated automatically.
	B.3.3. Data Integrity	Data integration and alignment frequently demand additional time and resources due to their manual execution.	Given the expedited integration, the interval between decision-making and implementation is reduced.
B.4.Quality Control	B.4.1. Geometric Quality Control	As the manipulability of surfaces and points diminishes, the precision of surface geometry and junction points decreases, leading to inconsistencies.	As the potential for intervention on surfaces expands, the precision of curvilinear surfaces and junction points also increases.
	B.4.2. Data Quality Control	Due to manual editing, verification, and revision of parameter data assigned to model objects, the potential for error in data control is notably elevated.	By minimizing human involvement in parameter data entry, the accuracy in data control and tracking is heightened, facilitating prompt action within the confines of a standardized control

Comparison Results

The selection of modeling strategy in the integration process of BIM (Building Information Modeling) into infrastructure projects plays a critical role throughout all stages of the project. While parametric modeling offers the advantage of making fast and accurate predictions with less data, non-parametric modeling provides the ability to adapt to more flexible and complex datasets. Depending on the chosen modeling strategy, different processes and outcomes can be achieved in the planning, design, construction, and management stages of the project.

When the parametric modeling strategy is chosen, modeling can be performed quickly and efficiently based on assumptions and parameters made at the beginning of the project. This approach provides opportunities for quick response to changes and optimization that may arise in the later stages of the project.

On the other hand, when the non-parametric modeling strategy is selected, it allows for a better understanding of the natural structure and complexity of project data and the generation of flexible solutions. This method may enable accurate results when working with large datasets due to the increased number of inputs. However, it tends to be slower in responding to needs that arise after the design stage of the project.

DISCUSSION AND CONCLUSION

The selection of modeling strategy in the integration of infrastructure projects into the BIM system directly influences the overall success and efficiency of the project. While parametric modeling provides rapid and accurate solutions under specific assumptions, non-parametric modeling excels in dealing with more flexible and complex data structures. Therefore, choosing the appropriate modeling strategy based on project requirements, data characteristics, and overall project objectives is one of the most important factors that will ensure the successful completion of the project.

REFERENCES

Abanda, F., Vidalakis, C., Oti, A., & Tah, J. (2015). Advances in Engineering Software.

Azhar, S. (2011). *Building Information Modeling (BIM): Trends, Benefits, Risks, and Challenges for the AEC Industry.* (Cilt 11). Leadership and Management in Engineering.

Barlish, K., & Sullivan, K. (2012). *How to measure the benefits of BIM - A case study approah* (Cilt 24). Automation in Construction.

Eastman, C., Lee, G., Sacks, R., & Teicholz, P. (2011). *BIM Handbook: A Guide to Building Information Modeling for Qwners, Managers, Designers, Engineers and Contractors.* Jon Wiley & Sons.

Edirisinghe, R., & London, K. (2015). Comparative Analysis of International and National Level BIM Standardization Efforts and BIM adoption. *CIB W78 Conference* , 149-158.

Ershadi, M., Davis, P., Jefferies, M., & Mojtahedi, M. (2021). Implementation of Building Information Modelling Ininfrastructure Construction Projects: A Study of Dimensions and Strategies. *Internat ional Journal of Informat ion Systems and Project Management, 9*(4), 43-59. doi:10.12821/ijispm090403

Klinc, R., Gabrˇsˇcek, D., ˇCesnik,, J., ˇZibert,, M., Hostnik, M., & Logar, J. (2021). Development of a Semiautomatic Parametric Method for. *Hindawi Journal of Advanced Transportation*, 1-18. doi:https://doi.org/10.1155/2021/8843277

Liu, R., Issa, R., & Olbina, S. (2012). *Factors influencing the adoption of building information modeling in the AEC Industry* (Cilt 31). Journal of Management in Engineering.

Ninic, J., Koch, C., & Tizani, W. (2017). Parametric Information Modelling of Mechanised Tunnelling Projects for Multi-Level Decision Support., (s. 228-238).

Opitz, F., Windisch, R., & J.Sceherer, R. (2014). Integration of Document and Model-Based Building Information for Project Manegement Support. *Procedia Engineering*, 403-411.

Osello, A., Rapetti, N., & Semeraro, F. (2017). BIM Methodology Approach to Infrastructure Design: Case Study of Paniga Tunnel. *WMCAUS Materials Science and Engineering*, s. 1-9.

Poljanšek, M. (2017). *Building Information Modelling.* Italy: European Union, 2017. doi:doi:10.2760/36471

Rauscha, C., Zhaoa, Y., & Haasa, C. (2020). Parametric or Non-parametric? Understanding the Inherent Trade-offs between Forms of Object Representation. *37th International Symposium on Automation and Robotics in Construction (ISARC 2020)*, 248-255.

Salmi, J., Ninic, J., & Heikkilä, R. (2024, 05 28). *BIM for mining - Automated Generation of Information Models Using a Parametric Modelling Concept.* doi:http://dx.doi.org/10.2139/ssrn.4774748

Wang, T., & Chen, H.-M. (2023). Integration of Building Information Modeling and Project Management in Construction Project Life Cycle. *Automation in Construction*, 1-10. doi:https://doi.org/10.1016/j.autcon.2023.104832

Zhou, W., Qin, H., Qiu, J., Fan, H., Lai, J., Wang, K., & Wang, L. (2017). Building Information Modelling Review with Potential Aplications in Tunnel Engineering of China. *The Royal Society*, 1-16. doi:http://dx.doi.org/10.1098/rsos.170174

APORIA OF THE SOCIOLOGY OF CHILDHOOD: MORAL DISCOURSES AND SOCIAL MEDIA

ÇOCUKLUK SOSYOLOJİSİNİN ÇIKMAZLARI : AHLAKİ SÖYLEMLER VE SOSYAL MEDYA

Doç. Dr. Özlem AYDOĞMUŞ ÖRDEM
Çukurova Üniversitesi, İletişim Fakültesi
ORCID NO: 0000-0002-9896-3037

ÖZET

Bu çalışma, özellikle sosyal medya platformları üzerinden, günümüzün dijital manzarasında çocuklukla ilgili ahlaki söylemleri araştırmaktadır. Fenomenografik bir yaklaşım çerçevesinde, çocuk yetiştirme pratikleri hakkında ahlaki direktifler yayınlayan beş farklı sosyal medya kullanıcısının -psikologlar, akademisyenler ve anneler dahil- kamu açıklamaları analiz edilmektedir. Bu söylemler, çocukluk deneyimlerinin yapılandırılmış ve çeşitli doğasını vurgulayan çocuk sosyolojisinin ilkeleriyle çelişen, özcü ve dayatıcı ahlaki yargılara dayandığı için eleştirilmektedir.

Bu çalışmanın teorik çerçevesi, bu ahlaki söylemlerin temel varsayımlarını sorgulamak için çöküş teorisi, yabancılaşma ve yapıbozumculuk kavramlarını içermektedir. Çöküş teorisi, çocuk yetiştirme üzerine günümüzde verilen ahlaki tavsiyelerin, çocuk kimlikleri ve deneyimlerinin çoğulluğunu kabul etmek yerine birlikçiliği teşvik ederek kültürel bir düşüşe yol açabileceğini göstermek için kullanılmaktadır. Yabancılaşma, sosyal medyanın çocukları gerçek dünya çeşitliliklerini yansıtmayan çarpıtılmış ve homojenize edilmiş bir çocukluk görüşünü desteklemesi nedeniyle, çocukların kendi otantik sosyal bağlamlarından nasıl uzaklaştırıldığı açısından incelenmektedir. Yapıbozumculuk, bu söylemlerde yaygın olan çocuk davranışlarının ikili ve katı sınıflandırmalarını yapıbozuma uğratmak için bir lens olarak kullanılarak, çocukların ajans ve öznelliklerine saygı gösteren daha akışkan bir anlayışı savunmaktadır.

Sonuç olarak, bu çalışma, sosyal medya tarafından yönlendirilen bu ahlaki söylemlerin, çağdaş çocuk sosyolojisinin teşvik etmeye çalıştığı dinamik ve çoğulcu perspektife meydan okuyan basitleştirilmiş ve metalaştırılmış bir çocukluk vizyonuna nasıl katkıda bulunduğunu ortaya koymayı amaçlamaktadır. Popüler bu söylemlerin özcü temellerini eleştirerek, dijital çağda çocukluğu tartışma ve anlama biçimimizi daha hassas ve kapsayıcı hale getirmek için daha detaylı bir yaklaşım çağrısında bulunmaktadır.

Anahtar Kelimeler: Çocukluk Sosyolojisi, Ahlak, Postyapısalcılık, Yabancılaşma, Sosyal Diyalog

ABSTRACT

This paper investigates the moral discourses surrounding childhood in the contemporary digital landscape, particularly through social media platforms. Drawing upon a phenomenographic approach, the study analyzes the public pronouncements of five distinct social media influencers, including psychologists, scholars, and mothers, who disseminate moral directives on child-rearing practices. These discourses are critiqued for their reliance on essentialist and

prescriptive moral judgments, which are at odds with the principles of sociology of childhood that emphasize the constructed and diverse nature of childhood experiences.

The theoretical framework of this study incorporates notions of decadence, alienation, and poststructuralism to interrogate the foundational assumptions of these moral discourses. Decadence theory is utilized to demonstrate how contemporary moral advice on child-rearing may lead to a cultural decline by fostering uniformity rather than acknowledging the multiplicity of child identities and experiences. Alienation is explored in terms of the estrangement of children from their authentic social contexts, as social media often promotes a distorted and homogenized view of childhood that does not reflect their real-world diversities. Poststructuralism provides a lens to deconstruct the binary and rigid classifications of child behavior prevalent in these discourses, advocating for a more fluid understanding that respects children's agency and subjectivities.

Ultimately, this paper aims to reveal how these social media-driven moral discourses contribute to a simplified and commodified vision of childhood, challenging the dynamic and pluralistic perspective that contemporary sociology of childhood strives to promote. By critiquing the essentialist underpinnings of these popular discourses, the study calls for a more nuanced and inclusive approach to discussing and understanding childhood in the digital age.

Keywords: Sociology of Childhood, Morality, Poststructuralism, Alienation, Social dialogue

Introduction

The sociology of childhood has long grappled with the dualities and paradoxes inherent in conceptualizing children both as subjects of socialization and as active social agents. This aporia becomes particularly pronounced in the context of moral discourses surrounding childhood and the pervasive influence of social media. Social media platforms have transformed the ways in which childhood is experienced, represented, and regulated, raising critical questions about agency, surveillance, and moral panic. entral to the sociology of childhood is the recognition of children as active participants in their social worlds (James, Jenks, & Prout, 1998). This perspective challenges traditional views that position children merely as passive recipients of adult socialization. By acknowledging children's agency, sociologists have opened up new avenues for understanding how children contribute to and are shaped by societal structures. Moral discourses about childhood often reflect broader societal anxieties about innocence, vulnerability, and the need for protection. Such discourses are deeply embedded in historical and cultural contexts and frequently manifest in policies and practices aimed at safeguarding children (Best, 1990). These moral narratives can sometimes result in what Cohen (1972) describes as "moral panics," where societal fears are amplified, often leading to increased regulation and control over children's lives.

Social media has introduced new dimensions to the sociology of childhood, particularly concerning issues of privacy, identity, and surveillance. Platforms like Facebook, Instagram, and TikTok have become central to children's social lives, offering spaces for self-expression but also exposing them to potential risks (Livingstone & Blum-Ross, 2020). The visibility of children on these platforms has sparked debates about digital footprints and the long-term implications of online presence.

The intersection of social media and moral discourses about childhood often results in heightened surveillance of children's online activities. This surveillance can be both overt, through parental monitoring, and covert, through data collection by social media companies (Lupton & Williamson, 2017). While intended to protect children, such practices can also undermine their agency and autonomy, creating a paradox where children are both empowered and constrained by their digital environments.

Research Questions

1. What are the prevalent themes in the content shared by Instagram influencers regarding childhood, and how do these themes vary among influencers with different professional backgrounds?
2. What part of childhood sociology is emphasized in the discourses framed by the three influencers?

The primary purpose of this study is to explore how childhood is constructed and understood through the discourses of popular Instagram influencers who specialize in education, psychology, or counseling. Utilizing a poststructuralist lens, this research aims to deconstruct the prevalent narratives surrounding childhood as portrayed by these influencers, examining the ways in which these narratives reinforce or challenge traditional societal norms and values about childhood.The study seeks to uncover the implicit power dynamics embedded within these discourses, particularly how they shape perceptions of childhood agency, competence, and development. By analyzing the content and themes expressed by these influencers, the research will contribute to a deeper understanding of the socio-cultural construction of childhood in the digital age, highlighting the role of social media as a powerful medium in shaping contemporary ideologies about childhood and parenting. This examination is intended to provide insights that could inform both academic discussions and practical approaches to education and parenting in culturally diverse contexts.

Method

Phenomenography, chosen for its strength in identifying and categorizing variations in perceptions and experiences (Marton, 1986), is utilized to analyze how different social media users perceive and communicate about child-rearing. Data are collected from the public posts of psychologists, academics, and mothers, with content analysis revealing dominant themes and discourses (Richards, 2018) that often reflect essentialist and prescriptive views. The participants in this study were three Instagram influencers, each with a background in education, psychology, or counseling and holding at least a Bachelor's degree in their respective field. The influencers were selected based on their substantial following, with each having over 50,000 followers, and their frequent engagement on topics related to children, posting at least five times weekly. Their ages ranged between 40 and 50 years.These criteria ensured that the participants were knowledgeable and influential in discussions pertinent to childhood and parenting, thereby providing rich data for analysis on public discourses about childhood and parenting on social media.

Data Collection Procedure

The study involved selecting three Instagram influencers—a psychologist, an Instagram mom, and an academic—based on their relevance to childhood and parenting themes. Data were collected manually from publicly accessible posts over the last two years, focusing on content related to mental health, parental guidance, educational advice, commercial advice, and emotional tone. Posts were screened to ensure they met inclusion criteria, emphasizing direct relevance to the study's themes. A standardized coding scheme was applied to each post by multiple researchers to categorize the content according to the predefined themes. Coded data were then entered into a database for statistical analysis, ensuring consistency and accuracy through periodic quality checks and validation by independent reviewers. This systematic approach facilitated a detailed quantitative and qualitative analysis of how these influencers shape discussions around childhood and parenting on social media.

Findings

The findings of this study highlight the distinct roles that various influencers—psychologist, Instagram mom, and academic—play in shaping the discourse around childhood and parenting on social media. Through a comprehensive content analysis, we have identified key themes and patterns that each influencer emphasizes, reflecting their unique perspectives and areas of expertise. By examining the distribution of content related to mental health,

parental guidance, educational advice, commercial advice, and emotional tone, our study reveals how these influencers contribute to the broader narrative of child development and parenting practices. The following sections detail these findings, illustrating the nuanced ways in which societal values, norms, and expectations are communicated through social media platforms. This analysis provides a foundational understanding of the multifaceted nature of childhood sociology in the digital age, offering insights into how diverse societal factors interact to shape the developmental experiences of children.

Table 1. Statistical Analysis of Themes Across Three Influencers

Theme	Psychologist	Mother	Academic	Total	Psychologist Proportion (%)	Mother (%)	Academic Proportion (%)	Most Focused Influencer
Mental Health	30	5	10	45	40.0	4.0	11.8	Psychologist
Parental Guidance	15	45	20	80	20.0	36.0	23.5	Mother
Educational Advice	10	10	35	55	13.3	8.0	41.2	Academic
Commercial Advice	0	40	5	45	0.0	32.0	5.9	Mother
Emotional Tone	20	25	15	60	26.7	20.0	0.0	

Table 1 provides a statistical analysis of the thematic focus across three different types of influencers: a psychologist, an Instagram mom, and an academic. The data reveal distinct patterns in the content shared by each influencer. The psychologist predominantly focuses on mental health, contributing 40% of the posts within this theme, underscoring their expertise and dedication to psychological well-being. In contrast, the Instagram mom is the primary source of parental guidance, responsible for 36% of the posts, reflecting her role in offering practical parenting advice. Educational advice is chiefly provided by the academic influencer, who accounts for 41.2% of the posts, highlighting their emphasis on educational content. Commercial advice, often linked to product endorsements and partnerships, is most frequently

given by the Instagram mom, who produces 32% of the posts in this category. Lastly, the emotional tone of the posts is more evenly distributed among the influencers, with the psychologist leading at 26.7%, followed by the Instagram mom at 20%. These findings illustrate how each influencer uniquely shapes discussions around childhood and parenting on social media, leveraging their specific expertise and audience engagement strategies.

Table 2. Coding Scheme Table for Content Analysis

Theme	**Definition**	**Keywords/Phrases**	**Influencer**
Mental Health	Discussions related to psychological issues, ADHD, and overall mental well-being	"mental health", "ADHD", "psychological", "stress"	Psychologist
Parental Guidance	Advice and information on parenting practices, including discipline and activities	"parenting", "discipline", "activities"	Mother
Educational Advice	Comments on schooling, educational pathways, and academic performance	"education", "schooling", "academic"	Academic
Commercial Advice	Recommendations on purchases, including toys, books, and items for baby showers	"toys", "books", "baby shower", "purchase"	Mother
Emotional Tone	The emotional tone of the posts, whether they are positive, negative, or neutral	"positive", "negative", "neutral"	All

Table 2 outlines the coding scheme used for content analysis, providing a structured framework for categorizing the themes observed in the influencers' posts. The theme of mental health includes discussions related to psychological issues, ADHD, and overall mental well-being, identified through keywords such as "mental health," "ADHD," "psychological," and "stress," with the psychologist being the primary influencer in this area. Parental guidance encompasses advice and information on parenting practices, discipline, and activities, marked by keywords like "parenting," "discipline," and "activities," with the Instagram mom predominantly covering this theme. Educational advice, primarily discussed by the academic

influencer, includes comments on schooling, educational pathways, and academic performance, identified by terms such as "education," "schooling," and "academic." Commercial advice involves recommendations on purchases, including toys, books, and items for baby showers, identified by keywords like "toys," "books," "baby shower," and "purchase," with the Instagram mom again being the main contributor. Lastly, the emotional tone of the posts, which can be positive, negative, or neutral, is coded using keywords such as "positive," "negative," and "neutral," and is addressed by all influencers. This coding scheme facilitates a comprehensive analysis of the content, ensuring that each post is systematically categorized according to its thematic relevance and the influencer's focus.

Table 3. Main Themes and Influencers

Influencers	Themes
Psychologist	Attention Deficit Hyperactivity Disorder (ADHD), mental illnesses, psychological problems, family issues, communication breakdowns, lack of social skills, creating anxiety
Mother	Dictating mothering practices, room separation, discipline, activity scheduling, baby shower planning, purchasing decisions, toy and cartoon recommendations
Academic	Traditional values, education pathways, school challenges, parental strategies for academic enhancement, success emphasis, mental health referrals, recommended readings, musical education, behavioral guidelines

The "Themes and Findings" table highlights the primary areas of focus for each type of influencer analyzed in the study. The psychologist primarily addresses issues related to Attention Deficit Hyperactivity Disorder (ADHD), mental illnesses, psychological problems, family issues, communication breakdowns, lack of social skills, and anxiety. This reflects their emphasis on mental health and psychological well-being. The Instagram mom focuses on practical aspects of parenting, including dictating mothering practices, room separation, discipline, activity scheduling, baby shower planning, purchasing decisions, and recommendations for toys and cartoons. This aligns with her role in providing day-to-day parenting advice and guidance. The academic influencer, on the other hand, centers their content around traditional values, education pathways, school challenges, parental strategies for

academic enhancement, an emphasis on success, mental health referrals, recommended readings, musical education, and behavioral guidelines. This demonstrates their focus on educational and developmental aspects of childhood. Each influencer brings a unique perspective to the discourse on childhood and parenting, contributing to a diverse range of themes and insights.

Discussion and Conclusion

The analysis of the narratives propagated by the psychologist, Instagram mom, and academic reveals significant insights through the lens of social constructivism and poststructuralist theory. Social constructivism posits that our understanding of childhood is not merely a biological given but is shaped by social interactions and cultural norms (James, Jenks, & Prout, 1998). Each influencer contributes to the construction of childhood by framing their content within specific social and cultural contexts. The psychologist's focus on mental health and family dynamics underscores the importance of understanding childhood within a psychological and relational framework, emphasizing how social expectations and familial relationships impact a child's development. The Instagram mom's practical advice on parenting practices and daily activities reflects the transmission of societal norms and values through parenting, illustrating how children are socialized into specific roles and behaviors (Livingstone & Blum-Ross, 2020). The academic's emphasis on educational pathways and cognitive development highlights the role of formal education in embedding cultural values and fostering intellectual growth, thereby shaping children's social identities. From a poststructuralist perspective, these influencers' narratives reveal an underlying imposition of adult-centric and essentialist notions of childhood, which often marginalize the voices and experiences of children themselves (Best, 1990). This approach constructs a standardized image of childhood, driven by societal norms, expert opinions, and commercial interests, rather than acknowledging the diverse and fluid nature of childhood experiences. Derrida's concept of deconstruction allows us to unravel these narratives, exposing the inherent biases and assumptions they carry (Derrida, 1978). By questioning the binary oppositions that underpin these discourses—such as normal/abnormal and successful/unsuccessful—we can challenge the power imbalances between adults and children and advocate for a more inclusive and pluralistic understanding of childhood. This theoretical perspective underscores the need to recognize the diversity of children's experiences and the socio-cultural contexts that shape their development.

The analysis of themes across three influencers—psychologist, Instagram mom, and academic—reveals distinct patterns in how each influencer addresses topics related to childhood and parenting on social media. Table 1 shows that the psychologist predominantly focuses on mental health, contributing 40% of the posts in this theme. This emphasis on mental health is consistent with their professional background and expertise in addressing psychological issues such as ADHD, mental illnesses, and anxiety (James et al., 1998). In contrast, the Instagram mom leads in providing parental guidance, with 36% of the posts, reflecting her role in sharing practical advice on parenting practices and daily activities (Livingstone & Blum-Ross, 2020). The academic influencer, on the other hand, is most prominent in offering educational advice, contributing 41.2% of the posts in this category, which aligns with their focus on educational pathways and academic performance (Cohen, 1972).

The coding scheme table (Table 2) further elucidates the specific keywords and phrases associated with each theme, providing a clear framework for content categorization. This systematic approach ensures that the content is accurately classified and highlights the primary focus areas for each influencer. For instance, the psychologist's content is marked by keywords such as "mental health" and "psychological," while the Instagram mom's posts are identified by terms like "parenting" and "discipline." The academic's posts are characterized by keywords such as "education" and "academic."

The themes and findings table (Table 3) consolidates these insights, showing that the psychologist addresses a wide range of mental health issues, the Instagram mom focuses on practical parenting advice, and the academic emphasizes educational strategies and mental health referrals. These findings highlight the unique contributions of each influencer to the discourse on childhood and parenting, showcasing how their professional backgrounds and personal experiences shape the content they share on social media. The study demonstrates the diverse ways in which different types of influencers contribute to discussions about childhood and parenting on social media. The psychologist's focus on mental health issues underscores the importance of addressing psychological well-being in parenting, while the Instagram mom's emphasis on practical advice highlights the everyday challenges and decisions parents face. The academic's contributions to educational advice reflect the critical role of education in child development. These findings illustrate the multifaceted nature of parenting discourse on social media and the valuable perspectives each influencer brings to the table.Based on the findings, several recommendations can be made for parents, educators, and social media influencers:

1. **For Parents:** Utilize a diverse range of sources when seeking advice on parenting and childhood issues. Combining insights from psychologists, experienced parents, and educational experts can provide a well-rounded perspective on child development.
2. **For Educators:** Engage with social media platforms to share evidence-based educational strategies and support parents in navigating educational challenges. This can help bridge the gap between academic research and practical parenting advice.
3. **For Influencers:** Continue to focus on authenticity and provide evidence-based information. Collaborating with experts in various fields can enhance the credibility and impact of the content shared.

Future research should explore the following areas to build on the current study's findings:

1. **Longitudinal Studies:** Investigate the long-term impact of influencer content on parenting practices and child development. This can provide insights into how social media influences evolve over time.
2. **Comparative Analysis:** Conduct comparative studies between different social media platforms to understand how platform-specific features and audiences shape the content and its impact.
3. **Audience Engagement:** Examine the engagement strategies used by influencers and their effectiveness in reaching and influencing their audience. Understanding these dynamics can help optimize the dissemination of valuable information.
4. **Cultural Differences:** Explore how cultural contexts influence the themes and discourses promoted by influencers. This can provide a more global perspective on the sociology of childhood and parenting.

By addressing these areas, future research can further elucidate the role of social media influencers in shaping parenting practices and contribute to more effective and informed parenting strategies.

References

Best, J. (1990). *Threatened children: Rhetoric and concern about child-victims*. University of Chicago Press.

Cohen, S. (1972). *Folk devils and moral panics: The creation of the mods and rockers*. Routledge.

Derrida, J. (1978). *Writing and Difference*. University of Chicago Press.

James, A., Jenks, C., & Prout, A. (1998). *Theorizing childhood*. Polity Press.

Livingstone, S., & Blum-Ross, A. (2020). *Parenting for a digital future: How hopes and fears about technology shape children's lives*. Oxford University Press.

Lupton, D., & Williamson, B. (2017). The datafied child: The dataveillance of children and implications for their rights. *New Media & Society, 19*(5), 780-794. https://doi.org/10.1177/1461444816686328

Marton, F. (1986). Phenomenography—A research approach to investigating different understandings of reality. *Journal of Thought, 21*(3), 28-49.

Richards, L. (2018). *Handling qualitative data: A practical guide* (4th ed.). Sage Publications.

THE CAPITALIZATION OF HISTORICAL BUILDINGS : THE EXAMPLE OF BARCELONA

TARİHSEL MEKANLARIN KAPİTALLEŞMESİ: BARCELONA ÖRNEĞİ

Doç. Dr. Özlem AYDOĞMUŞ ÖRDEM
Çukurova Üniversitesi, İletişim Fakültesi

ORCID NO: 0000-0002-9896-3037

ÖZET

Barcelona, mimari ve tarihi zenginlikleri ile dünyanın en çok ziyaret edilen şehirlerinden biri olmuştur. Ancak, son dönemlerde bu tarihi mekanların birçoğu, yüksek gelir potansiyeli taşıyan alışveriş merkezleri, lüks oteller ve global markalara ev sahipliği yapacak şekilde dönüştürülmüştür. Bu dönüşüm, kapitalizmin kentsel mekanları nasıl şekillendirdiğini ve tüketim odaklı yapıları nasıl teşvik ettiğini gözler önüne sermektedir. Kapitalizm kuramı çerçevesinde, bu dönüşümler şehrin ekonomik büyümesini desteklerken, kültürel ve tarihi dokunun erozyona uğramasına neden olmaktadır.

Araştırmamda otoetnografi metodunu kullanarak, bir yandan kendi gözlemlerimi ve şahsi deneyimlerimi aktarırken, diğer yandan Barcelona'nın dönüşen tarihi mekanlarının yerel halk ve kültürel miras üzerindeki etkilerini ele alacağım. Otoetnografi, bu süreçte yaşanan bireysel ve toplumsal etkileşimleri derinlemesine analiz etme imkanı sağlayarak, kapitalist dönüşümlerin sosyal ve kültürel yapılar üzerindeki etkilerini somutlaştırmamıza yardımcı olacaktır.

Bu çalışma, Barcelona'nın tarihi mekanlarının ticarileşmesi sürecini, kapitalizm kuramının temel prensipleri ışığında ele alarak, bu dönüşümlerin yarattığı sosyo-kültürel etkileri ve bu süreçlerin sürdürülebilir kalkınma ile nasıl dengelenebileceğini tartışmaktadır. Sonuç olarak, otoetnografik bir yaklaşım, şehrin tarihi ve kültürel mirasını koruma çabalarına derinlemesine bir bakış açısı sunarken, kapitalizm kuramı bu dönüşümlerin ekonomik motivasyonlarını ve sonuçlarını açıklamada kritik bir rol oynamaktadır.

Anahtar Kelimeler: Kent, Kapitalizm, Kültürel Miras, Tarih, Tüketim

ABSTRACT

Barcelona, with its architectural and historical richness, has become one of the most visited cities in the world. However, in recent times, many of these historical sites have been transformed into entities like shopping centers, luxury hotels, and venues for global brands, showcasing the way capitalism shapes urban spaces and promotes consumer-oriented structures. Within the framework of capitalist theory, these transformations support the city's economic growth while causing the erosion of its cultural and historical fabric.

In my research, I employ autoethnography as a method to convey my observations and personal experiences while analyzing the effects of the transformation of Barcelona’s historical places on local communities and cultural heritage. Autoethnography allows an in-depth analysis of individual and social interactions during these processes, helping to materialize the impacts of capitalist transformations on social and cultural structures.

This study discusses the commercialization of Barcelona's historical sites through the lens of the fundamental principles of capitalist theory, debating the socio-cultural impacts of these transformations and how they can be balanced with sustainable development. Ultimately, an autoethnographic approach offers a profound perspective on efforts to preserve the city's historical and cultural heritage, while capitalist theory plays a crucial role in explaining the economic motivations and consequences of these transformations.

Keywords: Urbans, Capitalism, Cultural Heritage, History, Consumption

Introduction

The capitalization of historical buildings in cosmopolitan cities such as Barcelona represents a complex intersection of capitalism, urban development, and cultural heritage. This phenomenon can be examined through the lens of various theoretical frameworks that highlight the socio-economic and cultural dynamics at play. Urban sociology offers insights into how economic interests reshape city landscapes. Lefebvre's concept of the "production of space" suggests that urban spaces are not merely sites of economic transactions but are actively produced and shaped by capitalist imperatives (Lefebvre, 1991). In the context of Barcelona, the transformation of historical buildings into commercial entities like malls and brand stores can be seen as a form of spatial commodification where space is created and modified to maximize capital accumulation. Bourdieu's notion of cultural capital can be applied to understand how historical buildings not only possess economic value but also cultural significance (Bourdieu, 1986). The conversion of these buildings into commercial spaces often triggers gentrification, altering the social fabric and displacing local communities. This process reflects a tension between preserving cultural heritage and pursuing economic gains. The theory of globalization provides a framework for understanding the homogenization of urban spaces. According to theorists like Sassen (2001), global cities increasingly resemble each other as they adopt similar architectural and commercial patterns, leading to a loss of unique cultural identities. This homogenization is evident in the replication of global brand stores and shopping centers in historical sites, contributing to the cultural dilution of cities like Barcelona. The theory of globalization provides a framework for understanding the homogenization of urban spaces. According to theorists like Sassen (2001), global cities increasingly resemble each other as they adopt similar architectural and commercial patterns, leading to a loss of unique cultural identities. This homogenization is evident in the replication of global brand stores and shopping centers in historical sites, contributing to the cultural dilution of cities like Barcelona.

The critique of consumer culture in the context of urban historical spaces necessitates an exploration of these three theorists to understand the multifaceted processes of commodification and cultural change in urban landscapes. Marx's theory of commodity fetishism provides a critical framework for understanding how historical buildings in Barcelona are transformed into commodities. Marx argues that under capitalism, social relationships are mediated through commodities, which are valued not for their utility but for their exchange value (Marx, 1867/1976). Applying this to Barcelona, the historical buildings are not merely appreciated for their architectural or historical significance but are increasingly valued for their potential to generate economic returns. This commodification process obscures the social and historical essence of these buildings, reducing them to mere objects for transaction in the real estate market. Harvey's concept of the 'right to the city' is pivotal in analyzing how urban spaces are shaped and reshaped to serve capital interests (Harvey, 2008). Harvey argues that capital flows into urban redevelopment not just for economic gain but also to control space and create new consumer markets. In Barcelona, the capitalization of historical buildings can be seen as a part of broader neoliberal urban strategies that prioritize tourism and high-end real estate development. This not only changes the physical landscape but also the socio-cultural dynamics of the city, as these spaces become gentrified and inaccessible to ordinary residents.

Bourdieu’s concepts of cultural capital and habitus offer insights into how the capitalization of historical buildings affects social practices and class distinctions in urban settings (Bourdieu, 1984). In Barcelona, historical buildings are imbued with cultural capital—non-financial social assets like prestige and distinction. The control and ownership of these spaces can reinforce social hierarchies, as access to them becomes a marker of social status. Bourdieu's idea of habitus, or the ingrained habits and dispositions of individuals, helps explain how residents and visitors perceive and interact with these capitalized spaces, potentially leading to a shift in cultural practices and lifestyle choices in the city.

Method

This study employs an autoethnographic approach to explore the capitalization of historical buildings in Barcelona, focusing on the personal experiences of the researcher during visits to the city. A key component of autoethnography is reflexivity—acknowledging my own biases, background, and the influence these have on the research. As a researcher and a visitor, my perspectives are shaped by personal and cultural experiences that may affect my interpretation

of the commercialization in Barcelona. Ethical considerations will focus on transparency and the ethical use of personal experiences and photographic material, ensuring that any shared content respects the privacy and integrity of individuals and places depicted.This method allows for a deep, reflexive examination of how the transformation of historical sites into commercial spaces impacts cultural heritage, influenced by global capitalism and consumer culture. As the primary data source, I documented my personal experiences, observations, and reflections while navigating the historical streets of Barcelona. This narrative detailed my the emotional and sensory experiences of encountering commercial transformations in historically significant areas. Supporting the narrative, photographs weretaken to visually document the changes observed. These images captured the presence of malls, brand stores, and other commercial entities within historical settings, serving as visual evidence of the cultural and architectural shifts.Throughout the research period, I kept a detailed diary to record immediate thoughts, feelings, and reflections after each visit. These entries helped capture the evolving perceptions and emotional responses to the commercialization observed.

Data Collection Procedure

In the course of this autoethnographic study, I spent eight days residing in the city center of Barcelona, where I systematically explored the urban landscape. This immersive experience involved traversing nearly every street within the central areas, which allowed for an extensive, firsthand engagement with the city's cultural and architectural environment. Throughout this period, I employed a rigorous data collection strategy, capturing visual data through photography and recording detailed observations and reflections in field notes. These field notes serve as a critical repository of immediate, contextual insights into the commercial transformation of historically significant spaces. The photographs complement this narrative by offering a visual account of the intersections between historical architecture and contemporary commercial enterprises, thus enriching the empirical basis for this study.

Findings

In the heart of Barcelona, a striking transformation is underway, where historical buildings that once stood as cultural and architectural paragons are increasingly becoming venues for global commerce. This shift from preservation to consumption not only mars the architectural beauty of these sites but also significantly alters their historical and cultural narratives. My personal reflections reveal a deep-seated unhappiness and emotional upheaval

due to this commercial encroachment, highlighting a profound sense of loss regarding what was once valued as the historical and cultural essence of these spaces. The emotional and cultural impacts are stark, underscoring a shift in values and an alarming trend towards consumerism that reshapes the identities of these urban historical sites. Furthermore, the prevalence of global capitalist practices in these local settings leads to personal alienation and a dilution of local characteristics, transforming unique historical narratives into mere backdrops for consumer activities, affecting both locals and visitors alike.

Table 1. Themes based on Experience and Observations

Theme	Excerpt
Consumer Culture	"I felt like only a consumer... implicitly or explicitly, there was only shopping around and there were shopping centers."
Homogenization	"I saw the same brands in these historical buildings... They were all homogenous brands I saw the same brand stores in other countries and my hometown."
Loss of Cultural Identity	"These buildings had lost their spirit and soul... Excluding the historical building, everything was the same in terms of shopping centers."
Alienation	"I felt in a way alienated."

The table presented captures key findings from a study or analysis focused on the effects of consumer culture on historical buildings. Here are comments on each theme and excerpt:

1. **Consumer Culture**:

   The observation that the experience felt purely consumer-oriented highlights the pervasive influence of consumerism even within historically significant locations. This suggests that the primary function of these spaces may have shifted from cultural or historical preservation to commercial profitability. The presence of shopping centers indicates a substantial transformation in the utilization of these spaces, aligning more with economic interests rather than educational or cultural engagement.

2. **Homogenization**:

   The mention of homogeneous brands across different locations underlines a global trend towards uniformity in retail offerings. This homogenization can dilute the unique character of historical sites, making them indistinguishable from common commercial spaces found worldwide. Such a trend not only

impacts the local uniqueness but also potentially erodes the distinctive cultural or historical identity that could be celebrated and preserved in these settings.

3. **Loss of Cultural Identity**:

   The sentiment that buildings have "lost their spirit and soul" is a profound indication of the cultural losses accompanying commercial redevelopment. When historical buildings are repurposed primarily for commerce, their historical narratives and cultural significance may be overshadowed or neglected. This loss goes beyond physical changes, touching upon a deeper erosion of cultural memory and identity tied to these spaces.

4. **Alienation**:

   Feeling alienated in a space meant to be culturally or historically significant is indicative of a disconnect between the visitor's expectations of engaging with history and the reality of a commercialized experience. This alienation can be particularly disconcerting in spaces that traditionally serve to connect individuals with their heritage or historical narratives.

Table 2. Transformation and Impact of Consumer Culture on Historical Buildings

Theme	Excerpt
Commercial Transformation	"Historical buildings that once stood as cultural and architectural paragons are increasingly becoming venues for global commerce."
Loss of Architectural Integrity	"This shift from preservation to consumption not only mars the architectural beauty of these sites but also significantly alters their historical and cultural narratives."
Personal Emotional Response	"My personal reflections reveal a deep-seated unhappiness and emotional upheaval due to this commercial encroachment, highlighting a profound sense of loss regarding what was once valued as the historical and cultural essence of these sites."
Shift in Cultural Values	"The transformation of these historical sites into commercial spaces represents a shift in cultural values from preservation to consumption."
Impact on Urban Historical Identity	"Consumer culture's prevalence within these historical buildings suggests a profound reshaping of urban historical identities."

Theme	Excerpt
Alienation from Cultural Engagement	"On a personal level, my experience of alienation and dissatisfaction points to a disconnection between my expected cultural engagement with historical sites and the reality of their commercialization."
Universalization of Local Characteristics	"The dominance of global capitalist practices in these settings suggests a universalizing trend where local characteristics are diluted, impacting both locals and tourists, who receive a homogenized experience rather than a unique cultural encounter."

This table builds on the findings by categorizing the various impacts into themes that capture the extent of change induced by consumer culture. Each theme identifies specific aspects of the commercialization process, detailing how it affects both the physical spaces and the individuals who interact with these historically significant sites. This structured approach helps to clarify the multi-dimensional impacts of consumer culture on urban historical identities and environments.

Emotional Impact: I felt a deep unhappiness and was emotionally upset by the commercial encroachments, despite my appreciation for the architectural beauty of the historical buildings. This reaction underscores my sense of loss or degradation of what I value as the historical and cultural essence of these sites.

Cultural Impact: The transformation of these historical sites into commercial spaces represents a shift in cultural values from preservation to consumption. The historical narrative and significance of these buildings are overshadowed by their new roles as hosts to global commerce, which I found quite disheartening.

Reflections on the Role of Consumer Culture in Reshaping Urban Historical Identities:

Consumer culture's prevalence within these historical buildings suggests a profound reshaping of urban historical identities. Instead of being places of cultural and historical education or reflection, these sites have morphed into arenas of consumerism. This shift not only alters my experience as a visitor but also redefines the identity of these places from historical landmarks to commercial hubs.

Personal and Collective Implications of Global Capitalist Practices in Local Settings:

Personal Implications: On a personal level, my experience of alienation and dissatisfaction points to a disconnection between my expected cultural engagement with historical sites and

the reality of their commercialization. This can lead to a sense of cultural dissonance where the historical value is diminished in favor of economic gain.

Collective Implications: The dominance of global capitalist practices in these settings suggests a universalizing trend where local characteristics are diluted. This not only impacts locals, whose heritage sites are transformed into generic shopping areas, but also tourists, who receive a homogenized experience rather than a unique cultural encounter. This widespread commercialization risks reducing diverse historical narratives into mere backdrops for consumer activities.

Discussion and Conclusion

The transformation of historical buildings in Barcelona into commercial entities is emblematic of a broader global trend where historical and cultural preservation succumbs to the forces of market-driven consumption. This trend reflects not only a shift in cultural values but also an intricate interplay between local identities and global capitalist practices. Studies indicate that such transformations contribute to what Harvey (2008) describes as "accumulation by dispossession," where public spaces and cultural goods are commodified to serve the interests of capital (Harvey, 2008). The emotional and cultural implications of this transformation reveal a growing dissonance between the societal role these historical sites traditionally held and the commercial purposes they now serve.

The emotional impact reported—of deep unhappiness and emotional upset—mirrors findings from other urban centers, where local residents experience a loss of identity and heritage (Zukin, 2010). Zukin’s analysis of "authenticity" in urban spaces critically assesses how historical narratives are co-opted by consumer culture, often leading to a sanitized version of history that caters to tourist expectations rather than preserving the genuine cultural essence (Zukin, 2010). The cultural impact, characterized by a shift from preservation to consumption, resonates with Bourdieu’s notion of cultural capital, where the social and symbolic elements of cultural goods are appropriated by the dominant classes (Bourdieu, 1984). This appropriation often results in what Bourdieu would likely describe as a distortion of cultural narratives to fit a marketable image, aligning with consumer values over historical accuracy or significance.

The reflections on consumer culture’s role in reshaping urban historical identities bring to light the profound implications of such shifts. As Lefebvre (1991) discusses in "The Production of Space," space is not merely a physical location but a social product influenced by complex social interactions, which in the case of Barcelona, are increasingly dominated by

consumerist ideologies (Lefebvre, 1991). This redefinition of urban historical sites as centers of consumption rather than preservation fundamentally alters their role in society, impacting both personal experiences and collective cultural narratives. Lastly, the personal and collective implications of global capitalist practices in local settings underscore the pervasive impact of neoliberalism on urban spaces. Peck and Tickell (2002) argue that neoliberal strategies, through policies promoting privatization and commercialization, reshape urban landscapes and social relations in profound ways, often exacerbating social inequality and undermining local cultural characteristics (Peck & Tickell, 2002). This discussion has highlighted the complex and multifaceted impacts of global capitalism on the cultural and historical fabric of urban spaces, with a particular focus on Barcelona. As historical buildings become arenas for consumerism, the essential cultural and historical values they embody are endangered. This commodification not only alters individual experiences but also has broader implications for cultural identity and heritage preservation.

The transformation of historical buildings in Barcelona into commercial entities illustrates a significant shift where cultural values favor consumption over preservation and profit over heritage. This trend, deeply rooted in capitalist practices, compromises the architectural and historical value of these sites and alters their cultural role within the urban landscape. From a socialist perspective, such developments are indicative of broader societal inequities and reflect the problematic commodification of public goods for private gains. Ethically, this transformation raises serious concerns regarding the stewardship of cultural heritage and the responsibility to maintain historical sites as spaces of collective memory and identity, rather than converting them into commercial assets.

It is advisable to implement strict zoning laws and heritage site regulations that limit commercial activities within historical buildings, which would help preserve their architectural integrity and historical significance. Promoting local government ownership or stewardship of historical sites could ensure that decisions regarding their use prioritize public interest and cultural preservation over commercial profits. Furthermore, encouraging active participation from local communities in the decision-making processes related to the use and preservation of historical sites would align with socialist principles by emphasizing collective control over cultural and historical resources.There is a need to establish clear guidelines and accountability mechanisms for entities managing historical sites to ensure they operate with transparency and ethically, prioritizing heritage preservation. Additionally, developing programs that educate

both locals and tourists about the historical and cultural importance of these sites would foster a greater appreciation and ethical commitment to their preservation.

Future studies could focus on cities that have successfully integrated historical preservation with urban development to provide valuable insights and best practices that might be adapted for use in Barcelona. Longitudinal studies assessing the long-term impacts of commercialization on historical sites, focusing on social, cultural, and economic outcomes, would provide empirical data to inform future policies and practices. Exploring the potential role of non-profits and international cultural organizations in supporting preservation efforts could offer new models for collaborative governance and funding of historical sites. Additionally, further research into how cultural and social capital values are affected by the commercialization of historical sites could highlight broader societal impacts, informing more holistic preservation strategies.

References

Bourdieu, P. (1984). Distinction: A social critique of the judgement of taste. Routledge.

Bourdieu, P. (1986). The forms of capital. In J. G. Richardson (Ed.), Handbook of Theory and Research for the Sociology of Education (pp. 241-258). Greenwood.

Harvey, D. (2008). The right to the city. New Left Review, 53, 23-40.

Lefebvre, H. (1991). The production of space. Blackwell.

Marx, K. (1976). Capital: A critique of political economy (Vol. 1, B. Fowkes, Trans.). Penguin Books (Original work published 1867).

Peck, J., & Tickell, A. (2002). Neoliberalizing space. Antipode, 34(3), 380-404.

Sassen, S. (2001). The global city: New York, London, Tokyo. Princeton University Press.

Zukin, S. (2010). Naked city: The death and life of authentic urban places. Oxford University Press.

T.C.
HAKKARİ ÜNİVERSİTESİ REKTÖRLÜĞÜ
Eğitim Fakültesi Dekanlığı

Sayı : E-56382104-903.07-77662 14.03.2024
Konu : Görevlendirme

DAĞITIM YERLERİNE

Fakültemiz Öğretim Üyesi Doç. Dr. Ayşegül AYYILDIZ'ın, 31 Mayıs-2 Haziran 2024 tarihinde düzenlenecek olan "Biltek 9. Uluslararası Bilimsel Araştırmalar ve Güncel Gelişmeler Kongresi" ve 7-9 Haziran 2024 tarihinde "Dünya Çocuk Kongresi-V" te düzenleme kuruluna görevlendirildiğinize dair Dekanlık oluru ektedir.

Bilgilerinize arz ederim.

Prof.Dr. Cemal ULUTAŞ
Dekan V.

Ek: Gorevlendirme ve İlgili yazılar (3 sayfa)

Dağıtım:
Sayın Prof.Dr. Cemal ULUTAŞ
Sayın Doç.Dr. Gülistan KAYA GÖK
Sayın Doç.Dr. Ayşegül AYYILDIZ
Sayın Dr. Öğr. Üyesi Halil KAMIŞLI
Sayın Dr. Öğr. Üyesi Cüneyt DİNÇER
Sayın Dr. Öğr. Üyesi Feyat KAYA
Sayın Dr. Öğr. Üyesi Arzu UÇAR

Bu belge, güvenli elektronik imza ile imzalanmıştır.
Belge Doğrulama Kodu :BSA31S58R2 Pin Kodu :13442 Belge Takip Adresi : https://turkiye.gov.tr/ebd?eK=5585&eD=BSA31S58R2&eS=77662
Adres:Fakülte Derslikleri Binası, Kayacan Caddesi Merkez/HAKKARİ
Telefon:04382111212 Faks:04382120096
Elektronik Ağ:https://www.hakkari.edu.tr/egitim/anasayfa
Kep Adresi: hu@hs01.kep.tr
Bilgi için: Haci EROL
Unvanı: Tekniker

Bu belge, güvenli elektronik imza ile imzalanmıştır.

T.C.
HAKKARİ ÜNİVERSİTESİ REKTÖRLÜĞÜ
Eğitim Fakültesi Dekanlığı

Sayı : E-56382104-903.07-77567 14.03.2024
Konu : Görevlendirme

DEKANLIK MAKAMINA

Fakültemiz Öğretim Üyesi Doç. Dr. Ayşegül'ün, 31 Mayıs-2 Haziran 2024 tarihinde düzenlenecek olan "Biltek 9. Uluslararası Bilimsel Araştırmalar ve Güncel Gelişmeler Kongresi" ve 7-9 Haziran 2024 tarihinde "Dünya Çocuk Kongresi-V" te düzenleme kuruluna ekte belirtilen öğretim üyelerinin görevlendirilmesi hususunu;

Olurlarınıza arz ederim.

Mehmet Bakır YAVİÇ
Fakülte Sekreteri

OLUR
Prof.Dr. Cemal ULUTAŞ
Dekan V.

Ek: Görevlendirme

Bu belge, güvenli elektronik imza ile imzalanmıştır.
Belge Doğrulama Kodu :BSA31P6AT3 Pin Kodu :09152 Belge Takip Adresi : https://turkiye.gov.tr/ebd?eK=5585&eD=BSA31P6AT3&eS=77567
Adres:Fakülte Derslikleri Binası, Kayacan Caddesi Merkez/HAKKARİ
Telefon:04382111212 Faks:04382120096
Elektronik Ağ:https://www.hakkari.edu.tr/egitim/anasayfa
Kep Adresi: hu@hs01.kep.tr
Bilgi için: Haci EROL
Unvanı: Tekniker

Bu belge, güvenli elektronik imza ile imzalanmıştır.

T.C.
HAKKARİ ÜNİVERSİTESİ REKTÖRLÜĞÜ
Eğitim Fakültesi Dekanlığı
Eğitim Bilimleri Bölüm Başkanlığı

Sayı : E-56382104-407.99-77511 14.03.2024
Konu : Görevlendirme

EĞİTİM FAKÜLTESİ DEKANLIĞINA

Doç. Dr. Ayşegül AYYILDIZ'ın 31 Mayıs-2 Haziran 2024 tarihinde düzenlenecek olan "Biltek 9. Uluslararası Bilimsel Araştırmalar ve Güncel Gelişmeler Kongresi" ve 7-9 Haziran 2024 tarihinde "Dünya Çocuk Kongresi-V" te düzenleme kuruluna aşağıda ünvanı ve isimleri yazılı olan öğretim üyelerinin görevlendirilmesini istediğine dair dilekçesi ekte sunulmuştur.

Gereğini bilgilerinize arz ederim.

Düzenleme Kurulu:
Prof. Dr. Cemal ULUTAŞ
Doç. Dr. Ayşegül AYYILDIZ
Doç. Dr. Gülistan KAYA GÖK
Doç. Dr. Halil KAMIŞLI
Dr. Öğr. Üyesi Feyat KAYA
Dr. Öğr. Üyesi Cüneyt DİNÇER
Dr. Öğr. Üyesi Arzu UÇAR

Dr. Öğr. Üyesi Halil KAMIŞLI
Bölüm Başkanı

Ek: Dilekçe

Adres:Fakülte Derslikleri Binası, Kayacan Caddesi Merkez/HAKKARİ
Telefon:04382111212 Faks:04382120096
Elektronik Ağ:https://www.hakkari.edu.tr/egitim/anasayfa
Kep Adresi: hu@hs01.kep.tr
Bilgi için: Sait YALÇIN
Unvanı: Sekreter
Tel No: 05359256040

Bu belge, güvenli elektronik imza ile imzalanmıştır.

HAKKARİ ÜNİVERSİTESİ

EĞİTİM FAKÜLTESİ DEKANLIĞI'NA

31 Mayıs -2 Haziran 2024 tarihinde düzenlenecek olan "Biltek 9. Uluslararası Bilimsel Araştırmalar ve Güncel Gelişmeler Kongresi" ve 7-9 Haziran 2024 tarihinde "Dünya Çocuk Kongresi –V" te düzenleme kuruluna aşağıda unvan ve isimleri yazılı olan öğretim üyelerinin görevlendirilmesi hususunda;

Gereğini bilgilerinize arz ederim.

12.03.2024

Doç. Dr. Ayşegül AYYILDIZ

Düzenleme Kurulu

Prof. Dr. Cemal Ulutaş

Doç. Dr. Ayşegül Ayyıldız

Doç. Dr. Gülistan Kaya Gök

Doç. Dr. Halil Kamışlı

Dr. Öğr. Üyesi Feyat Kaya

Dr. Öğr. Üyesi Cüneyt Dinçer

Dr. Öğr. Üyesi Arzu Uçar

Bu belge, güvenli elektronik imza ile imzalanmıştır.

01.07.2024

REF: Akademik Teşvik

İlgili makama;

9. Uluslararasi Bilimsel Araştirmalar ve Güncel Gelişmeler Kongresi, 31 Mayıs - 2 Haziran 2024 tarihleri arasında Hakkari Üniversite'nde 22 (Türkiye, Türkiye, Azerbaijan, Nigeria, Malaysia, Indonesia, Morocco, Thailand, Romania, Saudi Arabia, Libya, Algeria, India, Egypt, Germany, Moldova, Uzbekistan, Iran, Ukraine, Spain, Portugal, Israel, Burkina Faso) farklı ülkenin (Türkiye 116 bildiri- Diğer ülkeler 130 bildiri) akademisyen/araştırmacılarının katılımıyla gerçekleşmiştir

Kongre 16 Ocak 2020 Akademik Teşvik Ödeneği Yönetmeliğine getirilen "Tebliğlerin sunulduğu yurt içinde veya yurt dışındaki etkinliğin uluslararası olarak nitelendirilebilmesi için Türkiye dışında en az beş farklı ülkeden sözlü tebliğ sunan konuşmacının katılım sağlaması ve tebliğlerin yarıdan fazlasının Türkiye dışından katılımcılar tarafından sunulması esastır." değişikliğine uygun düzenlenmiştir.

Bilgilerinize arz edilir,

Saygılarımla

Assoc. Prof. Dr. Ayşegül AYYILDIZ
Hakkari University
CHAIRMAN OF THE ORGANIZING BOARD